MILLORA DEL DISSENY DEL PROJECTE DE REFORÇ DEL DIC DE RECER DEL PORT D'ARENYS DE MAR

ANNEX 06 – ESTUDI D'ULTRAPASSAMENT

ÍNDEX

1. INTRODUCCIÓ 1

2. BASES DE CÀLCUL 1

2.1. FORMULACIÓ DEL GRUP EUROTOP 1

2.2. FACTORS DE CORRECCIÓ DEL CABAL D'ULTRAPASSAMENT 2

3. BASES DE DISSENY 5

3.1. ULTRAPASSAMENT ADMISSIBLE 5

3.1.1. COASTAL ENGINEERING MANUAL (2006) 5

3.1.2. THE ROCK MANUAL (2007) 6

3.1.3. EUROTOP (2018) 7

3.2. CABALS D'ULTRAPASSAMENT ADMISSIBLES PEL PORT D'ARENYS DE MAR 9

3.3. ESCENARIS DE CÀLCUL 10

4. METODOLOGIA DE CÀLCUL 11

5. ANÀLISI DE L'ESTAT ACTUAL 11

5.1. DESCRIPCIÓ DE LA CONFIGURACIÓ ACTUAL DEL DIC DE RECER 11

5.1.1. ALINEACIÓ 1 11

5.1.2. COLZE 12

5.1.3. ALINEACIÓ 2 13

5.1.4. ALINEACIÓ 3 14

5.2. RESULTATS D'ULTRAPASSAMENT SOTA CONDICIONS D'ESTAT LÍMIT DE SERVEI 14

5.2.1. ALINEACIÓ 1 14

5.2.2. COLZE 14

5.2.3. ALINEACIÓ 2 15

5.2.4. ALINEACIÓ 3 15

5.3. RESULTATS D'ULTRAPASSAMENT SOTA CONDICIONS D'ESTAT LÍMIT ÚLTIM 16

5.3.1. ALINEACIÓ 1 16

5.3.2. COLZE 16

5.3.3. ALINEACIÓ 2 16
5.3.4. ALINEACIÓ 3 16
5.4. RESULTATS D'ULTRAPASSAMENT SOTA CONDICIONS D'ESTAT LÍMIT ÚLTIM AMB CANVI CLIMÀTIC 17
5.4.1. ALINEACIÓ 1 17
5.4.2. COLZE 17
5.4.3. ALINEACIÓ 2 17
5.4.4. ALINEACIÓ 3 17
5.5. DIAGNOSIS DE L'ESTAT ACTUAL FRONT ULTRAPASSAMENT 18
6. VALIDACIÓ DE LA SOLUCIÓ PROPOSADA 19
6.1. DESCRIPCIÓ DE LA SOLUCIÓ PROPOSADA PER A CADA ALINEACIÓ 19
6.1.1. ALINEACIÓ 1 19
6.1.2. COLZE 20
6.1.3. ALINEACIÓ 2 I 3 21
6.1.4. MARTELL 21
6.2. VALIDACIÓ DE LA SOLUCIÓ 22
6.2.1. SOTA CONDICIONS D'ESTAT LÍMIT DE SERVEI 23
6.2.2. SOTA CONDICIONS D'ESTAT LÍMIT ÚLTIM 23
6.2.3. SOTA CONDICIONS D'ESTAT LÍMIT ÚLTIM AMB CANVI CLIMÀTIC 24
7. CONCLUSIÓ 24

APÈNDIX 01 – LLISTAT DE RESULTATS ESTAT ACTUAL

APÈNDIX 02 – LLISTAT DE RESULTATS ESTAT FUTUR

1. INTRODUCCIÓ

El present annex recull l'anàlisi d'ultrapassament del dic de recer del Port d'Arenys de Mar en el marc del Projecte de Reforç, en compliment dels criteris establerts per la ROM 1.0-09 i d'acord amb la formulació del Grup EurOtop (2018), adoptada com a referència principal.

L'estudi s'estructura en dues parts: en primer lloc, s'analitza la situació actual del dic, identificant els trams on els cabals d'ultrapassament superen els valors admissibles sota els escenaris de càlcul considerats. En segon lloc, es valida la solució de reforç proposada, verificant que la secció futura compleix els criteris establerts en tots els escenaris.

L'anàlisi d'ultrapassament abasta totes les alineacions del dic, des de la Secció 2 de l'Alineació 1 fins al Martell, excloent la Secció 1 (tram de platja), que no queda exposada a l'ultrapassament en no estar en contacte directe amb la làmina d'aigua per la part interior.

L'anàlisi d'ultrapassament abasta el dic des de la Secció 2 de l'Alineació 1 fins al Martell. La Secció 1 de l'Alineació 1, corresponent al tram de platja, queda fora de l'àmbit de càlcul, ja que no es considera exposada a l'ultrapassament en les condicions analitzades.

Per aquest motiu, els punts quilomètrics emprats en els resultats, taules, gràfics q-PK i apèndixs de càlcul corresponen a un eix propi de l'estudi d'ultrapassament, amb origen a l'inici de la Secció 2 de l'Alineació 1.

2. BASES DE CÀLCUL

Les normes i recomanacions utilitzades en aquest document i en les verificacions de l'ultrapassament són:

- "Manual on wave overtopping of sea defences and related structures" (Segona Edició, 2018). Grup EurOtop.
- Recomendaciones para obras marítimas. ROM 1.0-09: Recomendaciones de diseño y ejecución de obras de abrigo.

Com a informació complementaria, s'empren les recomanacions indicades a:

- "The Rock Manual. The use of rock in Hydraulic Engineering" (Segona Edició, 2007), editat per CIRIA[1]/CUR[2]/CETMEF[3].
- "Coastal Engineering Manual" (2006), publicat per U.S Army Corps of Engineers.

2.1. FORMULACIÓ DEL GRUP EUROTOP

El procés d'ultrapassament ocorre quan la màxima cota del dic es inferior a la cota que arriba una onada durant el procés de remunta. Aquest procés es pot definir com la quantitat d'aigua que passa per sobre de la coronació de la estructura per unitat de temps.

L'ultrapassament es caracteritza per una gran variabilitat en temps, espai i volum. Mentre les onades més grans poden generar grans volums d'ultrapassament en un període curt de temps, onades de menor magnitud poden no produir cap ultrapassament.

Habitualment, l'ultrapassament s'analitza mitjançant el càlcul del cabal mig per metre lineal d'estructura (q). D'acord amb la formulació del Grup EurOtop (2018) aquest cabal mig, q, segueix la següent expressió per a càlculs deterministes emprats en el disseny de dics de recer:

$$\frac{q}{\sqrt{g \cdot H_{m0}^3}} = 0.1035 \cdot exp\left[-\left(1.35 \cdot \frac{Rc}{(H_{m0} \cdot \gamma f \cdot \gamma \beta \cdot \gamma *)}\right)^{1.3}\right] \quad (1)$$

A continuació es defineixen els paràmetres que intervenen en la fórmula:

- H_{m0} és l'alçada espectral definida com $H_{m0}=m_0^{1/2}$, on m_0 representa el moment d'ordre 0 de l'espectre. Habitualment es considera $H_{m0} \approx H_s$ (alçada d'ona significativa obtinguda com la mitjana del terç superior de les onades).
- g es la acceleració de la gravetat, considerada g = 9.81 m/s^2
- Rc és el francbord de l'estructura de l'estructura, és a dir, la distancia entre la coronació de l'estructura i el nivell de mar utilitzat per els càlculs.
- γ_f, γ_β i γ^* són coeficients deguts la rugositat, obliqüitat de l'onatge i aparició d'un mur o ample de coronació, respectivament, que es detallen en l'apartat 2.2.

Aquesta expressió és vàlida per talussos 1V:2H fins a 3V:4H.

2.2. FACTORS DE CORRECCIÓ DEL CABAL D'ULTRAPASSAMENT

Els factors de correcció a tenir en compte es presenten a continuació:

a) FACTOR D'INFLUÈNCIA A LA RUGOSITAT γ_f

En funció de la tipologia de la capa del mantell del dic de recer, l'EurOtop (2018) estableix la següent taula de factors de rugositat:

Tipologia de la capa de mantell	γf
Superfície impermeable llisa	1.00
Escullera (1 capa, nucli impermeable)	0.60
Escullera (1 capa, nucli permeable)	0.45
Escullera (2 capes, nucli impermeable)	0.55
Escullera (2 capes, nucli permeable)	0.40
Blocs de formigó (1 capa, distribució regular)	0.49
Blocs de formigó (2 capes, distribució irregular)	0.47
Antifers	0.50
HARO's	0.47
Tetrapods	0.38
Dolosse	0.43
AccropodeTM I	0.46
Xbloc®, CORE-LOC®, AccropodeTM II	0.44
Cubipods (1 capa)	0.49
Cubipods (2 capes)	0.47

Taula 1 *Valors de γ_f d'acord l'EurOtop (2018)*

Aquests valors estan calculats per a estructures permeables amb talussos de 1V:1.5H. En el cas d'estudi, el dic de recer del Port d'Arenys esta constituït per dues capes d'esculleres amb un nucli permeable. Per tant, el factor d'influència a emprar es **γ_f=0.4**.

Cal tenir en compte que per números d'Iribarren superiors a 5.0, és a dir, per a llargs períodes d'ona, el factor de rugositat s'incrementa de forma lineal fins a 1, valor assolit per a $\xi_{m-1,0}$=10. Atès a que cap onada calculada té nombre d'Iribarren superior a 5, no s'ha utilitzat aquesta modificació.

b) FACTOR D'INFLUÈNCIA D'OBLIQÜITAT γ_β

L'obliqüitat de l'onatge influeix en el cabal d'ultrapassament reduint el cabal en augmentar aquesta obliqüitat. Aquesta influència és descrita mitjançant la relació lineal entre γ_β i l'angle d'incidència de l'onatge tal i com s'indica a l'expressió (2). L'angle β es defineix com l'angle entre la direcció de la propagació de les ones i l'eix perpendicular a l'estructura.

$$\gamma_\beta = 1 - 0.0063|\beta| \text{ per } 0º \leq |\beta| \leq 80º \quad (2)$$

Per |β| > 80º es pot utilitzar el resultat de β = 80º. Per a 80º ≤ |β| ≤ 110º l'alçada d'ona i el període es redueixen a zero de forma lineal. Per a |β| > 110º s'assumeix un cabal d'ultrapassament nul.

c) FACTOR D'INFLUÈNCIA PER L'APARICIÓ D'UN MUR O CORONACIÓ γ*

La configuració dels diferents elements de la secció del dic poden reduir l'ultrapassament. Elements com les bermes de coronació o els botanes poden reduir l'ultrapassament en comparació amb configuracions sense ells. La combinació dels diferents elements genera una reducció de l'ultrapassament encara major. A continuació es detallen els coeficients reductors γ* associats a cada configuració:

- Dic + mur emergent $\gamma^* = \gamma_v$

L'efecte reductor d'un mur emergent situat a la vora del dic es defineix amb l'expressió (3), on h_{wall} es l'altura del mur y Rc es el francbord.

$$\gamma_v = \exp(-0.56 \frac{h_{wall}}{Rc}) \quad (3)$$

- Dic + ample de coronació $\gamma^* = \gamma_{prom}$

L'efecte reductor produït per l'ample de coronació, definit com la l'espai quasi horitzontal entre el final de la pendent del dic i la coronació del dic, es defineix amb l'expressió (4), on Gc es l'ample de coronació i $L_{m-1,0}$ es la longitud d'ona mitjana en aigües profundes.

$$\gamma_{prom} = 1 - 0.47 \frac{G_c}{L_m - 1,0} \quad (4)$$

- Dic + ample de coronació + mur emergent $\gamma^* = \gamma_{prom\_v}$

L'efecte reductor produït per la combinació de l'ample de coronació amb un mur emergent al final d'aquest és defineix amb l'expressió (5) i es la combinació del dos últims coeficients definits. La **Figura 1** mostra la representació d'aquesta configuració amb totes les variables geomètriques fins ara esmentades.

$$\gamma_{prom} = 0.87\, \gamma_{prom} \gamma_v \quad (5)$$

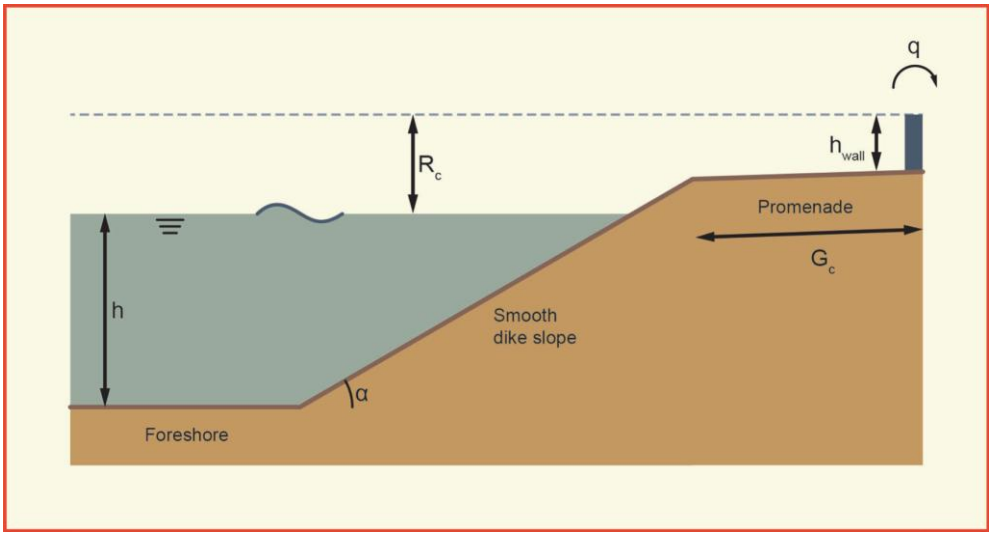

Figura 1 *Definició geomètrica de la configuració Dic + ample de coronació + mur emergent*

- Dic + Mur emergent + Botaones $\gamma^* = \gamma_{bn}$

L'efecte reductor produït per un botaones a un mur emergent depèn de la relació entre l'altura del mur emergent i el francbord (h_{wall} / R_c) . Les variables que defineixen un botaones es descriuen a la **Figura 2**. El coeficient reductor es defineix amb la expressió (6) si h_{wall} / $R_c \geq 0.25$, i amb la expressió (7) h_{wall} / $R_c < 0.25$.

$$\gamma_{bn} = 1.8\,\gamma_\epsilon \gamma_\lambda \quad \text{si} \;\; h_{wall}/R_c \leq 0.25 \tag{6}$$

On:

$\gamma_\epsilon = 1.53 \cdot 10^{-4}\epsilon^2 - 1.63 \cdot 10^{-2}\epsilon + 1$ si $15º \leq \epsilon \leq 50º$

$\gamma_\epsilon = 0.56$ si $50º \leq \epsilon \leq 60º$

$\gamma_\lambda = 0.75 - 0.20\lambda$ si $0.125 \leq \lambda \leq 0.6$

$$\gamma_{bn} = 1.8\,\gamma_\epsilon \gamma_\lambda - 0.53 \quad \text{si} \;\; h_{wall}/R_c < 0.25 \tag{7}$$

On:

$\gamma_\epsilon = 1 - 0.003\epsilon$ si $15º \leq \epsilon \leq 60º$

$\gamma_\lambda = 1 - 0.144\lambda$ si $0.1 \leq \lambda \leq 1$

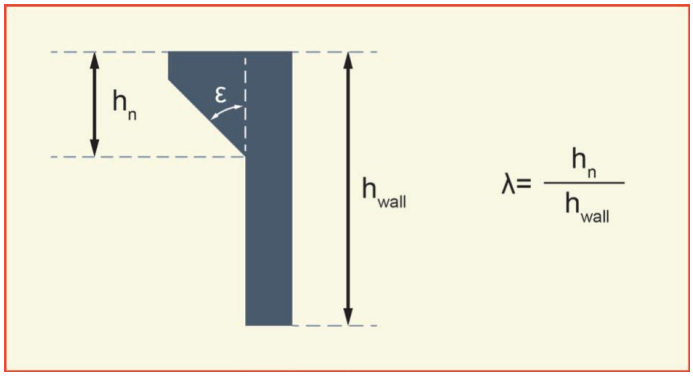

Figura 2 *Definició geomètrica d'un botaones*

- Dic + ample de coronació + mur emergent + botaones γ*= $\gamma_{prom\_v\_bn}$

L'efecte reductor per la combinació d'aquest elements es defineix mitjançant l'expressió (8), i combina altres coeficients esmentats.

$$\gamma_{prom\_v\_bn} = 1.19\gamma_{prom\_v}\gamma_{bn} \quad (8)$$

3. BASES DE DISSENY

El criteri de disseny es basa en la determinació del cabal mitjà d'ultrapassament com a paràmetre representatiu del fenomen d'ultrapassament, i en la definició de valors llindar admissibles associats a diferents nivells de risc, d'acord amb els principals manuals internacionals de referència.

3.1. ULTRAPASSAMENT ADMISSIBLE

A la bibliografia tècnica existeixen diversos criteris proposats per organismes i autors de referència, basats tant en estudis experimentals com en observacions de camp. A continuació es presenten els principals documents consultats.

3.1.1. COASTAL ENGINEERING MANUAL (2006)

El *Coastal Engineering Manual* (CEM, 2006), editat pel *U.S. Army Corps of Engineers*, estableix límits d'ultrapassament admissible a partir d'estudis de camp i assajos experimentals realitzats principalment amb anterioritat a l'any 1994. Els valors proposats permeten avaluar els riscos associats a danys estructurals, seguretat de persones i afectació d'equipaments situats darrere de la defensa costanera.

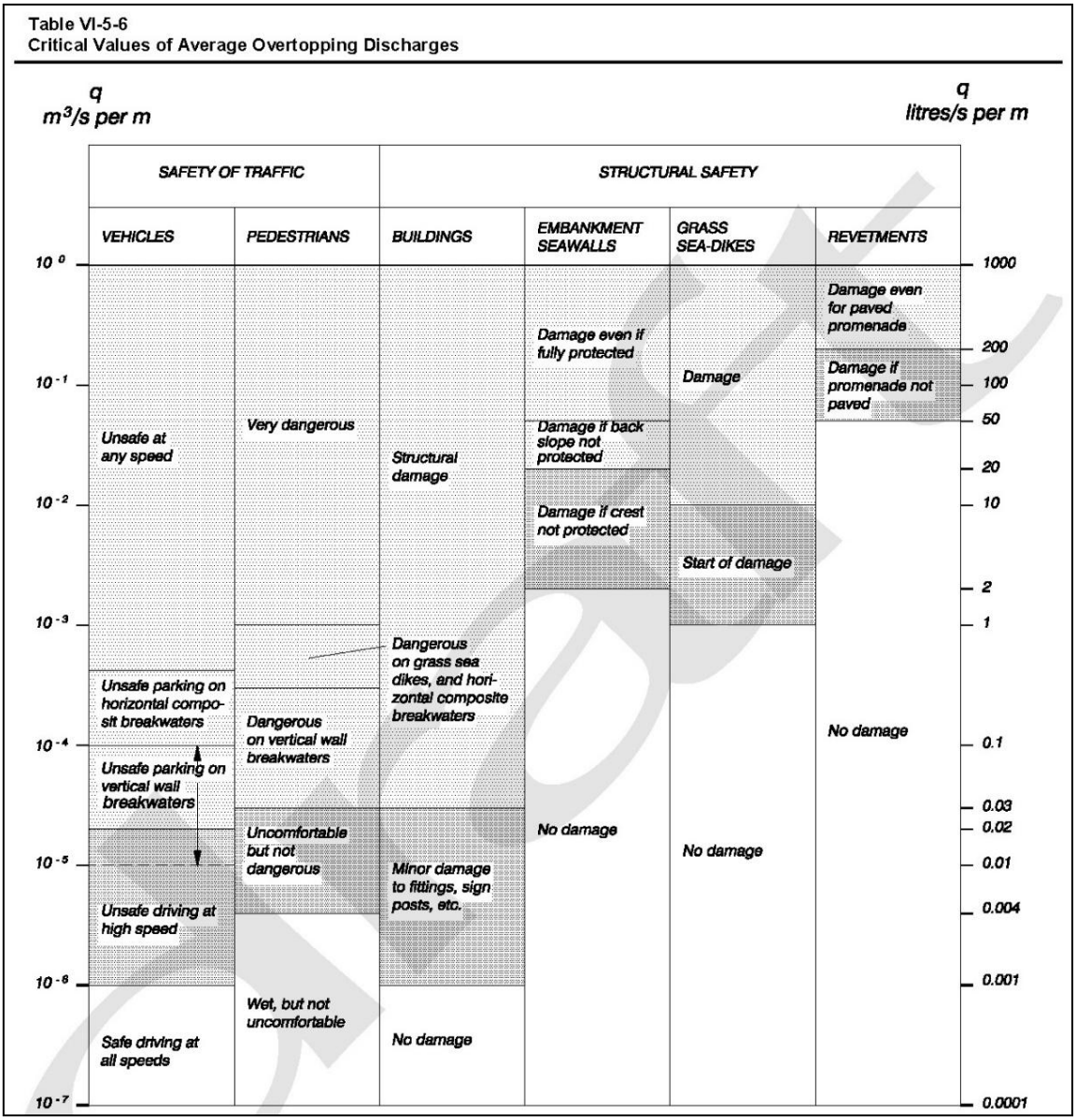

Taula 2 *Límits d'ultrapassament proposats pel CEM*

3.1.2. THE ROCK MANUAL (2007)

El *Rock Manual. The Use of Rock in Hydraulic Engineering, 2nd Edition* (2007), editat per CIRIA/CUR/CETMEF, recomana límits d'ultrapassament expressats en termes de cabal mitjà q ($m^3/s/m$), obtinguts a partir dels estudis experimentals desenvolupats per Allsop et al. (2005). Aquests criteris s'apliquen principalment a estructures protegides amb escullera i permeten identificar situacions de risc tant estructural com operatiu.

	q mean overtopping discharge (m^3/s per m length)	V_{max} peak overtopping volume (m^3/per m length)
Pedestrians		
Unsafe for unaware pedestrians, no clear view of the sea, relatively easily upset or frightened, narrow walkway or proximity to edge	$q > q > 3 \cdot 10^{-5}$	$V_{max} > 2 \cdot 10^{-3} - 5 \cdot 10^{-3}$
Unsafe for aware pedestrians, clear view of the sea, not easily upset or frightened, able to tolerate getting wet, wider walkway	$q > 1 \cdot 10^{-4}$	$V_{max} > 0.02 - 0.05$
Unsafe for trained staff, well shod and protected, expected to get wet, overtopping flows at lower levels only, no falling jet, low danger of fall from walkway	$q > 1 \cdot 10^{-3} - 0.01$	$V_{max} > 0.5$
Vehicles		
Unsafe for driving at moderate or high speed, impulsive overtopping giving falling or high velocity jets	$q > 1,10^{-5} - 5,10^{-5}$	$V_{max} > 5 \cdot 10^{-3}$
Unsafe for driving at low speed, overtopping by pulsating flows at low levels only, no falling jets	$q > 0.01 - 0.05$	$V_{max} > 0.1$
Marinas		
Sinking of small boats set 5–10 m from wall, damage to larger yachts	$q > 0.01$	$V_{max} > 1 - 10$
Significant damage or sinking of larger yachts	$q > 0.05$	$V_{max} > 5 - 50$
Buildings		
No damage	$q < 1 \cdot 10^{-6}$	
Minor damage to fittings etc	$1 \cdot 10^{-6} < q < 3 \cdot 10^{-5}$	
Structural damage	$q > 3 \cdot 10^{-5}$	
Embankment seawalls		
No damage	$q < 2 \cdot 10^{-3}$	
Damage if crest not protected	$2 \cdot 10^{-3} < q < 0.02$	
Damage if back slope not protected	$0.02 < q < 0.05$	
Damage even if fully protected	$q > 0.05$	
Revetment seawalls		
No damage	$q < 0.05$	
Damage if promenade not paved	$0.05 < q < 0.2$	
Damage even if promenade paved	$q > 0.2$	

Taula 3 *Límits d'ultrapassament admissible d'acord al Rock Manual*

3.1.3. EUROTOP (2018)

El Manual *EurOtop. Manual on Wave Overtopping of Sea Defences and Related Structures, 2nd Edition* (2018), coordinat per l'*Environment Agency del Regne Unit* i finançat pel *Joint FCERM Research Programme* i *Rijkswaterstaat* (Països Baixos), constitueix actualment el document de referència més complet en matèria d'ultrapassament.

Aquest manual recull els darrers avenços en la caracterització i predicció de l'ultrapassament i amplia i revisa els criteris establerts prèviament pel Rock Manual (2007) i el CEM (2006). Per aquest motiu, **l'EurOtop s'adopta com a document de referència principal** en el present estudi, utilitzant la resta de manuals com a suport complementari.

- **H_{m0} ≤ 1 m:** Rius, canals i llacs petits. Dics amb talussos coberts d'herba.
- **H_{m0} = 1 – 3 m:** Grans llacs i zones costaneres resguardades. Defenses costaneres protegides amb escullera o peces de formigó. Coronacions de dic protegides amb herba.
- **H_{m0} ≥ 3 -5 m:** Grans alçades d'ona i grans profunditats (>10m) a prop de l'estructura. Dics de recer i obres per guanyar terreny al mar.

Hazard type and reason	Mean discharge q (l/s per m)	Max volume V_{max} (l per m)
Rubble mound breakwaters; H_{m0} > 5 m; no damage	1	2,000-3,000
Rubble mound breakwaters; H_{m0} > 5 m; rear side designed for wave overtopping	5-10	10,000-20,000
Grass covered crest and landward slope; maintained and closed grass cover; H_{m0} = 1 – 3 m	5	2,000-3,000
Grass covered crest and landward slope; not maintained grass cover, open spots, moss, bare patches; H_{m0} = 0.5 – 3 m	0.1	500
Grass covered crest and landward slope; H_{m0} < 1 m	5-10	500
Grass covered crest and landward slope; H_{m0} < 0.3 m	No limit	No limit

Taula 4 *Límits d'ultrapassament per al disseny estructural de defenses costaneres*

Hazard type and reason	Mean discharge q (l/s per m)	Max volume V_{max} (l per m)
Significant damage or sinking of larger yachts; H_{m0} > 5 m	>10	>5,000 – 30,000
Significant damage or sinking of larger yachts; H_{m0} = 3-5 m	>20	>5,000 – 30,000
Sinking small boats set 5-10 m from wall; H_{m0} = 3-5 m Damage to larger yachts	>5	>3,000-5,000
Safe for larger yachts; H_{m0} > 5 m	<5	<5,000
Safe for smaller boats set 5-10 m from wall; H_{m0} = 3-5 m	<1	<2,000
Building structure elements; H_{m0} = 1-3 m	≤1	<1,000
Damage to equipment set back 5-10m	≤1	<1,000

Taula 5 *Límits d'ultrapassament per a vaixells i equipaments situats darrera la defensa costanera*

Hazard type and reason	Mean discharge q (l/s per m)	Max volume V_{max} (l per m)
People at structures with possible violent overtopping, mostly vertical structures	No access for any predicted overtopping	No access for any predicted overtopping
People at seawall / dike crest. Clear view of the sea.		
H_{m0} = 3 m	0.3	600
H_{m0} = 2 m	1	600
H_{m0} = 1 m	10-20	600
H_{m0} < 0.5 m	No limit	No limit
Cars on seawall / dike crest, or railway close behind crest		
H_{m0} = 3 m	<5	2000
H_{m0} = 2 m	10-20	2000
H_{m0} = 1 m	<75	2000
Highways and roads, fast traffic	Close before debris in spray becomes dangerous	Close before debris in spray becomes dangerous

***Taula 6** Límits d'ultrapassament per a persones i vehicles*

3.2. CABALS D'ULTRAPASSAMENT ADMISSIBLES PEL PORT D'ARENYS DE MAR

A partir dels criteris presentats anteriorment, es defineixen els cabals d'ultrapassament admissibles representatius del Port d'Arenys de Mar, seleccionant l'EurOtop com a manual de referència principal i emprant el Rock Manual i el CEM com a suport complementari.

Atesa la tipologia del dic de recer i les condicions d'onatge de la zona d'estudi, s'adopten com a referència els valors corresponents al rang $H_{m0} \geq 3 – 5$ m, representatiu de dics de recer exposats a onatge significatiu.

La taula següent resumeix els criteris d'avaluació i els valors llindar de cabal mitjà d'ultrapassament adoptats per al Port d'Arenys de Mar, associats als diferents nivells de risc:

Criteri	Cabal mig d'ultrapassament associat	Referència
Perill de danys estructurals al dic	q ≥ 200 l/s/m	Rock Manual
Perill d'enfonsament d'embarcacions grans	q ≥ 10 l/s/m	EurOtop
Perill d'enfonsament d'embarcacions petites	q ≥ 5 l/s/m	EurOtop
Perill de circulació de vehicles per una carretera propera a la coronació del dic		EurOtop
Perill de danys a equipaments situats a 5-10m del mur	q ≥ 1 l/s/m	EurOtop
Perill vehicles estacionats		CEM
Perill circulació de vianants per la coronació del dic amb una bona visibilitat del mar	q ≥ 0.3 l/s/m	EurOtop
Perill circulació de vianants en zones sense visibilitat del mar	q ≥ 0.03 l/s/m	Rock Manual
Sense perill	q < 0.03 l/s/m	

***Taula 7** Criteris i límits d'ultrapassament establerts pel port d'Arenys de Mar*

3.3. ESCENARIS DE CÀLCUL

D'acord amb els criteris anteriors, es defineixen dos nivells d'exigència associats a dos períodes de retorn diferents, que permeten diferenciar entre situacions severes però relativament freqüents i situacions extremals excepcionals:

- **Període de retorn Tr = 50 anys**

Associat a un escenari sever però plausible al llarg de la vida útil de l'obra, en el qual es poden produir afectacions funcionals al port.

S'adopta com a **valor llindar un cabal mitjà d'ultrapassament de q=0.03 l/s/m**, d'acord amb les recomanacions de l'EurOtop per a situacions en què es vol garantir la seguretat dels vianants i evitar molèsties o incidències derivades de l'arribada d'aigua a la zona posterior del dic.

Aquest criteri respon a la voluntat de mantenir la funcionalitat de les instal·lacions portuàries i minimitzar les afectacions sobre els usuaris durant episodis de temporal significatiu.

- **Període de retorn Tr = 240 anys**

Associat a l'Estat Límit Últim (ELU), coherent amb el període de retorn adoptat per a les comprovacions d'estabilitat estructural del dic.

En aquest escenari s'accepta la possible interrupció temporal de l'activitat portuària durant el temporal, però es requereix limitar els nivells d'ultrapassament per tal d'evitar situacions de risc per a les persones, els vehicles i els equipaments situats a la zona de darrere del dic.

Es fixa com a **valor llindar un cabal mitjà d'ultrapassament de q = 1 l/s/m**, d'acord amb els criteris recollits a l'EurOtop per a zones amb presència d'usuaris i instal·lacions portuàries.

- **Període de retorn Tr = 240 anys + Canvi climàtic**

Associat igualment a l'Estat Límit Últim (ELU), incorporant l'increment del nivell mitjà del mar previst a l'horitzó de projecte, d'acord amb l'Annex 12.

L'objectiu és verificar que la infraestructura manté unes condicions de seguretat acceptables davant escenaris futurs més exigents derivats del canvi climàtic.

Per a aquest escenari es manté el mateix **valor llindar de cabal mitjà d'ultrapassament de q = 1 l/s/m**, atès que el nivell d'exigència funcional i de seguretat associat a l'Estat Límit Últim no varia, essent únicament diferents les condicions de nivell del mar considerades en el càlcul.

En conseqüència, els escenaris de càlcul proposats per a l'anàlisi de l'ultrapassament es defineixen pels següents paràmetres:

Escenari de càlcul	Període de retorn	Nivell Mig del Mar	Valor llindar q
Estat Límit Funcional	50 anys	0.82 m	0.03 l/s/m
Estat Límit Últim	240 anys	0.82 m	1 l/s/m

Escenari de càlcul	Període de retorn	Nivell Mig del Mar	Valor llindar q
Estat Límit Últim + Canvi climàtic	240 anys	1.18 m	1 l/s/m

Taula 8 *Valors llindar de cabal mig d'ultrapassament associats als diferents escenaris de càlcul*

4. METODOLOGIA DE CÀLCUL

El càlcul de l'ultrapassament es realitza seguint la formulació esmentada, amb els escenaris de càlcul anteriorment esmentats. Es calcularà llavors l'ultrapassament per cadascuna del punts quilomètrics del dic de recer, per tots els estats de mar que puguin afectar a l'alineació la qual pertanyé aquest punt. Cadascuna d'aquestes combinacions de punt quilomètric i estat de mar se l'anomena cas.

5. ANÀLISI DE L'ESTAT ACTUAL

L'estudi de la situació actual es realitza a totes les alineacions del dic de recer del Port d'Arenys de Mar.

5.1. DESCRIPCIÓ DE LA CONFIGURACIÓ ACTUAL DEL DIC DE RECER

La secció tipus varia en les diferents alineacions del dic.

5.1.1. ALINEACIÓ 1

La secció tipus depèn del tram del dic:

- **Secció 2**

La secció tipus està formada per un nucli d'escullera sense classificar. Per el costat platja, trobem un talús de 1V:3H. El nucli esta protegit per una capa d'escullera de 1000 kg de pes mínim amb un espessor d'1.50 m. A la vegada, aquesta capa està protegida per un mantell d'escullera de pes mínim de 3500 kg i un espessor de 3.00 m, que comença a la cota 3.64 m i arriba fins la cota – 5.00 m. Ambdós conserven el talús 1V:3H de l'escullera sense classificar. Per darrere del mantell, trobem un mur espatller escalonat, que arriba fins a una cota de 6.05 m, amb una recreixement que li permet arribar fins la cota 7.10 m. Per el costat port trobem el moll on es realitzen activitats portuàries.

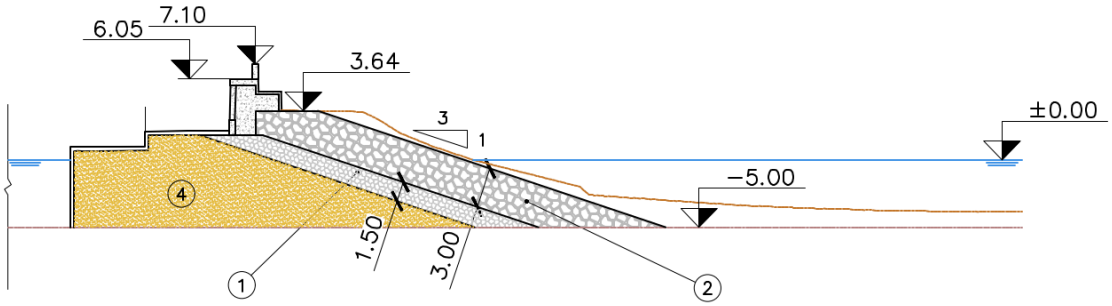

Figura 3 *Secció tipus de l'Alineació 1 – Secció 2*

- **Secció 3**

La secció tipus està formada per un nucli d'escullera sense classificar. Per el costat platja, trobem un talús de 1V:3H. El nucli esta protegit per una capa d'escullera de 1000 kg de pes mínim amb un espessor d'1.50 m. A la

vegada, aquesta capa està protegida per un mantell d'escullera de pes mínim de 3500 kg i un espessor de 3.00 m. Per sobre d'aquest mantell, trobem un altre d'escullera de 5000 kg de pes mínim amb un espessor de 2.30 m, que comença a la cota 5.30 m, on trobem un ample de coronació de 5.53 m, i arriba fins la cota -5.00 m.

L'estructura presenta un peu de protecció d'escullera de 3500 kg de pes mínim i un ample de 3.00 m que corona a la cota -2.00 m. Totes les capes conserven el talús 1V:3H de l'escullera sense classificar. Per darrere del mantell exterior trobem un mur espatller escalonat, que arriba fins a una cota de 6.20 m, amb una recreixement que li permet arribar fins la cota 7.70 m. Per el costat port trobem el moll on es realitzen activitats portuàries.

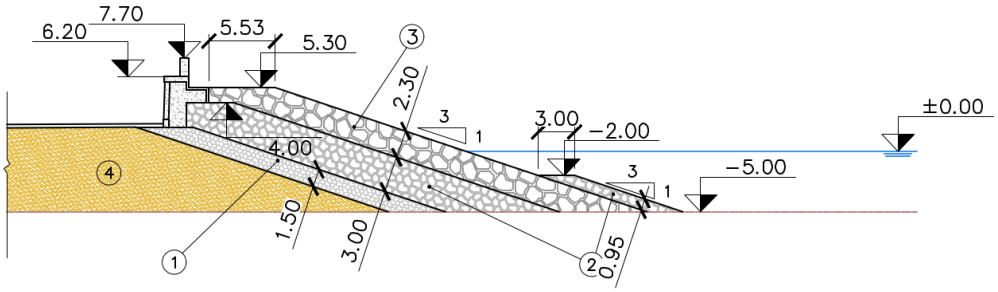

Figura 4 *Secció tipus de l'Alineació 1 – Secció 3*

5.1.2. COLZE

La secció tipus està formada per un nucli d'escullera sense classificar. Pel costat mar, trobem un talús de 1V:3H. El nucli està protegit per una capa d'escullera de 1000 kg de pes mínim amb un espessor d'1.50 m. Alhora, aquesta capa està protegida per un mantell d'escullera de pes mínim de 3500 kg. Aquesta capa va ser afectada pel temporal Glòria, el qual va provocar una pèrdua parcial del mantell exterior. Arran d'aquest episodi, es disposa un nou mantell de reforç d'escullera de 5000 kg de pes mínim, que s'estén des de la coronació fins a la cota −6.00 m. Incorpora un peu de protecció d'escullera de 3500 kg de pes mínim i ample de coronació de 3.00 m des de la cota -2.00 m fins a la cota -6.00 m. Totes les capes conserven el talús 1V:3H del nucli d'escullera sense classificar. A la coronació es disposa un ample variable, amb una cota superior situada aproximadament a +6.04 m.

Pel costat port, la secció presenta una geometria diferenciada respecte al costat platja, amb un talús d'1V:1.5H. El nucli d'escullera sense classificar queda protegit per una capa de filtre de 1000 kg de pes mínim i una capa de mantell d'escullera de 2000 kg de pes mínim, els quals s'estenen fins una cota de -5.00 m.

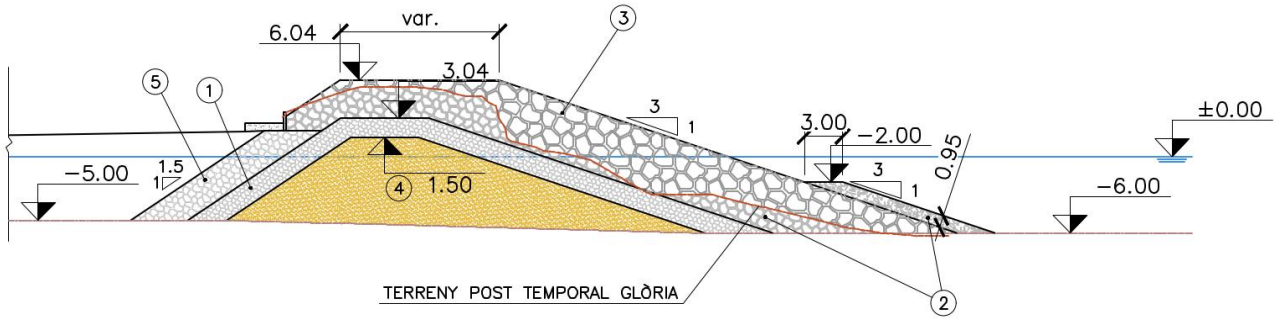

Figura 5 *Secció tipus del Colze*

5.1.3. ALINEACIÓ 2

La secció tipus està formada per un nucli d'escullera sense classificar. Pel costat mar, trobem un talús de 1V:3H. El nucli està protegit per una capa d'escullera de 1000 kg de pes mínim amb un espessor d'1.70 m. Alhora, aquesta capa està protegida per un mantell d'escullera de pes mínim de 3500 kg. Aquesta capa va ser afectada pel temporal Glòria, el qual va provocar una pèrdua parcial del mantell exterior. Arran d'aquest episodi, es disposa un nou mantell de reforç d'escullera de 5000 kg de pes mínim i un espessor de 3.40 m, que s'estén des de la coronació fins a la cota −6.00 m. Totes les capes conserven el talús 1V:3H del nucli d'escullera sense classificar. A la coronació es disposa un ample variable entre 6,78 m i 5.50 m, amb una cota superior situada a +6.00 m. L'últim tram de l'alineació presenta un peu de protecció que corona a la -4.00 m i un ample de 3.60 m.

Pel costat port, la secció presenta un talús d'1V:1,5H. El nucli d'escullera sense classificar queda protegit per una capa d'escullera de 1000 kg de pes mínim i espessor 1.70 m. Exteriorment, aquesta capa es protegeix mitjançant un mantell d'escullera de 2000 kg de pes mínim amb espessor 2.50 m. En aquesta part, trobem una berma que corona a la +1.00 m formada per nucli d'escullera sense classificar i una capa d'escullera de 500 kg i d'1.00 m de gruix.

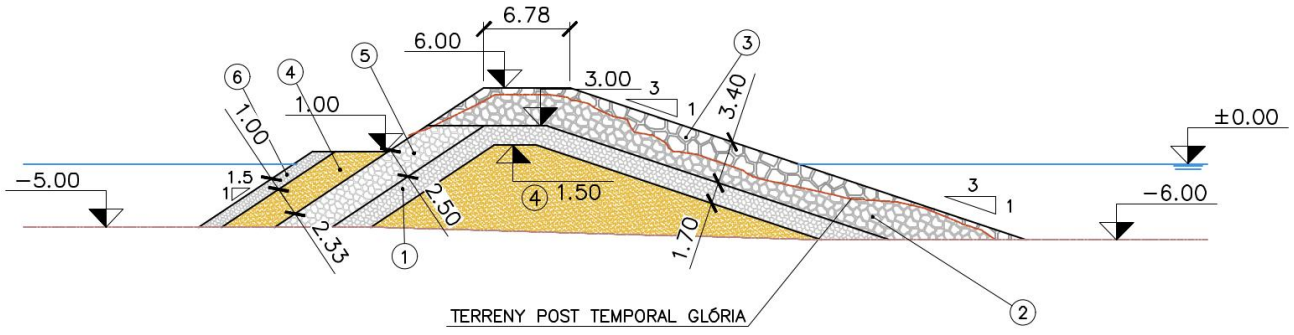

Figura 6 *Secció tipus de l'Alineació 2 – Primer tram*

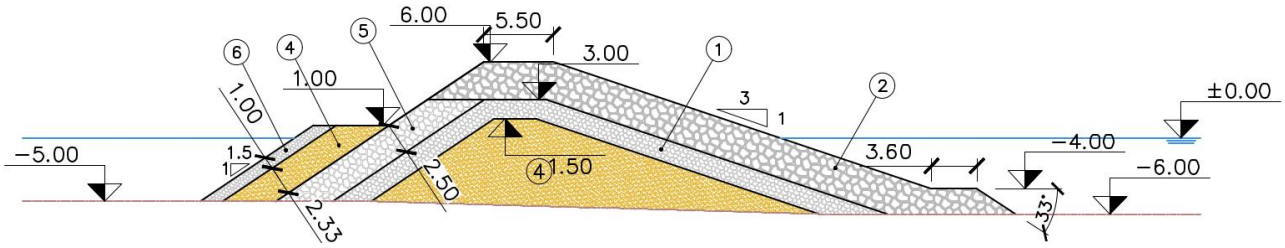

Figura 7 *Secció tipus de l'Alineació 2 – Segon tram*

5.1.4. ALINEACIÓ 3

La secció tipus està formada per un nucli d'escullera sense classificar. Pel costat mar, trobem un talús d'1V:1.5H. El nucli està protegit per una capa d'escullera de 350 kg de pes mínim amb un espessor de 1.50 m. Alhora, aquesta capa queda protegida per un mantell principal d'escullera de 5000 kg de pes mínim i espessor de 2.30 m, que s'estén des de la coronació fins a la cota −6.00 m. Aquesta capa te un talús d'1V:3H. A la coronació es disposa un ample de 5.50 m situat a la cota +6.00 m.

Pel costat port, la secció presenta un talús d'1V:1.5H. El nucli d'escullera sense classificar queda protegit exteriorment mitjançant una capa d'escullera de 350 kg de pes mínim amb espessor 1.50 m. Alhora, es troba protegit per un mantell d'escullera de 2000 kg de pes mínim amb espessor d'1.80 m. Les capes s'estenen fins a la cota -5.00 m.

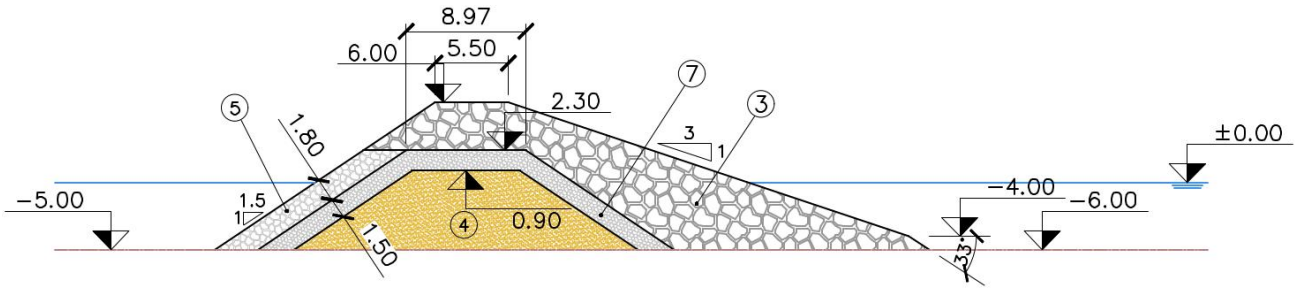

Figura 8 *Secció tipus de l'Alineació 3*

5.2. RESULTATS D'ULTRAPASSAMENT SOTA CONDICIONS D'ESTAT LÍMIT DE SERVEI

A continuació es mostren els trams on l'envolupant per PK supera el llindar d'ultrapassament establert per condicions d'Estat Límit de Servei (q= 0.03 l/s/m).

5.2.1. ALINEACIÓ 1

Aquesta alineació no presenta cap punt quilomètric amb cabals mitjos d'ultrapassament superiors al valor llindar de 0,03 l/s/m.

5.2.2. COLZE

Al Colze es detecten 206 punts quilomètrics amb superació del llindar de 0,03 l/s/m. Les superacions s'associen principalment a onatges de component Est. El valor màxim es localitza al PK 320, amb un estat de mar provinent de l'Est i un cabal mig d'ultrapassament de 2,35 l/s/m.

5.2.3. ALINEACIÓ 2

A l'Alineació 2 es detecten 234 punts quilomètrics amb superació del llindar de 0,03 l/s/m. Les superacions s'associen de manera generalitzada a onatges de component Sud-Sud-Oest. El valor màxim es localitza al PK 485, amb un estat de mar provinent del Sud-Sud-Oest i un cabal mig d'ultrapassament de 2,46 l/s/m.

5.2.4. ALINEACIÓ 3

A l'Alineació 3 es detecten 180 punts quilomètrics amb superació del llindar de 0,03 l/s/m. Les superacions es concentren sota onatge de component Sud-Sud-Oest. El valor màxim es localitza al PK 645, amb un estat de mar provinent del Sud-Sud-Oest i un cabal mig d'ultrapassament de 2,06 l/s/m.

A continuació es resumeixen els resultats obtinguts sota condicions de ELS per a la situació actual:

Alineació	PKs que superen llindar	q mig màxim (l/s/m)	PK crític (m)	Direcció crítica
Alineació 1	0	1,84e-06	300	E
Colze	206	2,35	320	E
Alineació 2	234	2,46	485	SSW
Alineació 3	180	2,06	645	SSW

Taula 9 *Resum de resultats d'ultrapassament sota condicions d'ELS per a la situació actual (q llindar = 0.03 l/s/m)*

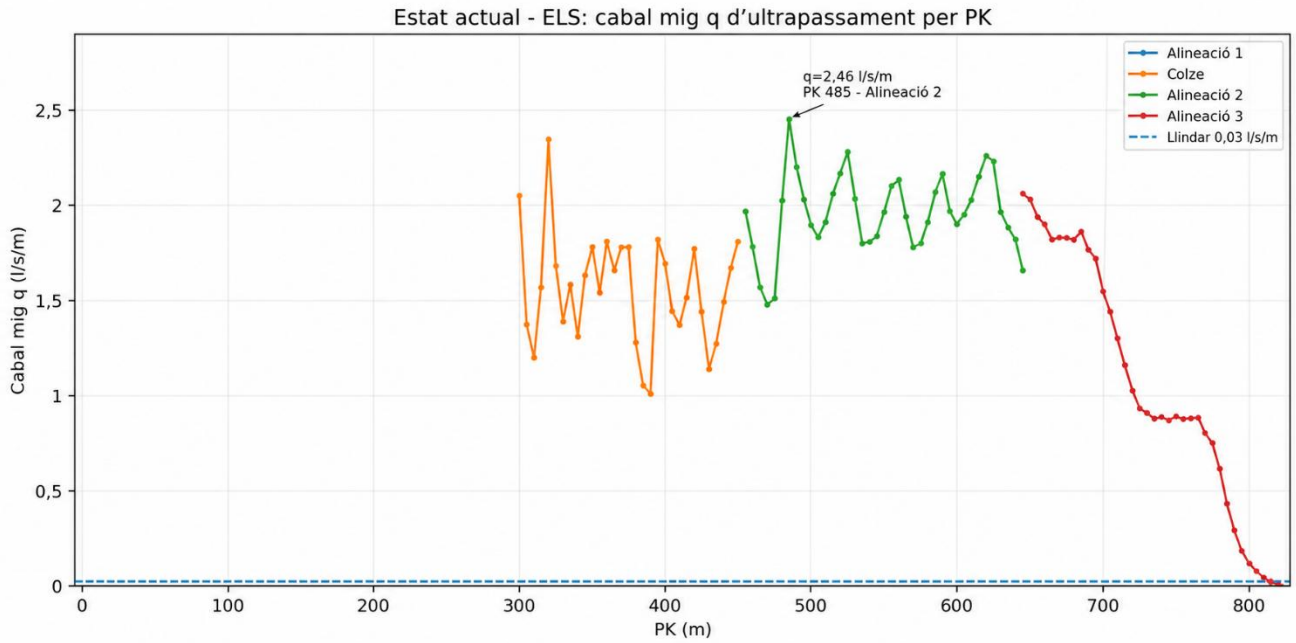

Figura 9 *Distribució espacial del cabal mig d'ultapassament per PK sota condicions ELS. Situació actual*

5.3. RESULTATS D'ULTRAPASSAMENT SOTA CONDICIONS D'ESTAT LÍMIT ÚLTIM

A continuació es mostren els trams on l'envolupant per PK supera el llindar d'ultrapassament establert per condicions d'Estat Límit Últim (q= 1 l/s/m).

5.3.1. ALINEACIÓ 1

Aquesta alineació no presenta cap punt quilomètric amb cabals mitjos d'ultrapassament superiors al valor llindar de 1 l/s/m.

5.3.2. COLZE

Al Colze es detecten 128 punts quilomètrics amb superació del llindar de 1 l/s/m. Les superacions s'associen principalment a onatges de component Est. El valor màxim es localitza al PK 360, amb un estat de mar provinent de l'Est i un cabal mig d'ultrapassament de 3,52 l/s/m.

5.3.3. ALINEACIÓ 2

A l'Alineació 2 es detecten 178 punts quilomètrics amb superació del llindar de 1 l/s/m. Les superacions s'associen de manera generalitzada a onatges de component Sud-Sud-Oest. El valor màxim es localitza al PK 485, amb un estat de mar provinent del Sud-Sud-Oest i un cabal mig d'ultrapassament de 4,58 l/s/m.

5.3.4. ALINEACIÓ 3

A l'Alineació 3 es detecten 28 punts quilomètrics amb superació del llindar de 1 l/s/m. Les superacions es concentren sota onatge de component Sud-Sud-Oest. El valor màxim es localitza al PK 645, amb un estat de mar provinent del Sud-Sud-Oest i un cabal mig d'ultrapassament de 3,44 l/s/m.

A continuació es resumeixen els resultats obtinguts sota condicions de ELU per a la situació actual:

Alineació	PKs que superen llindar	q mig màxim (l/s/m)	PK crític (m)	Direcció crítica
Alineació 1	0	2,86e-06	300	E
Colze	128	3,52	360	E
Alineació 2	178	4,58	485	SSW
Alineació 3	28	3,44	645	SSW

***Taula 10** Resum de resultats d'ultrapassament sota condicions d'ELU per a la situació actual (q llindar = 1 l/s/m)*

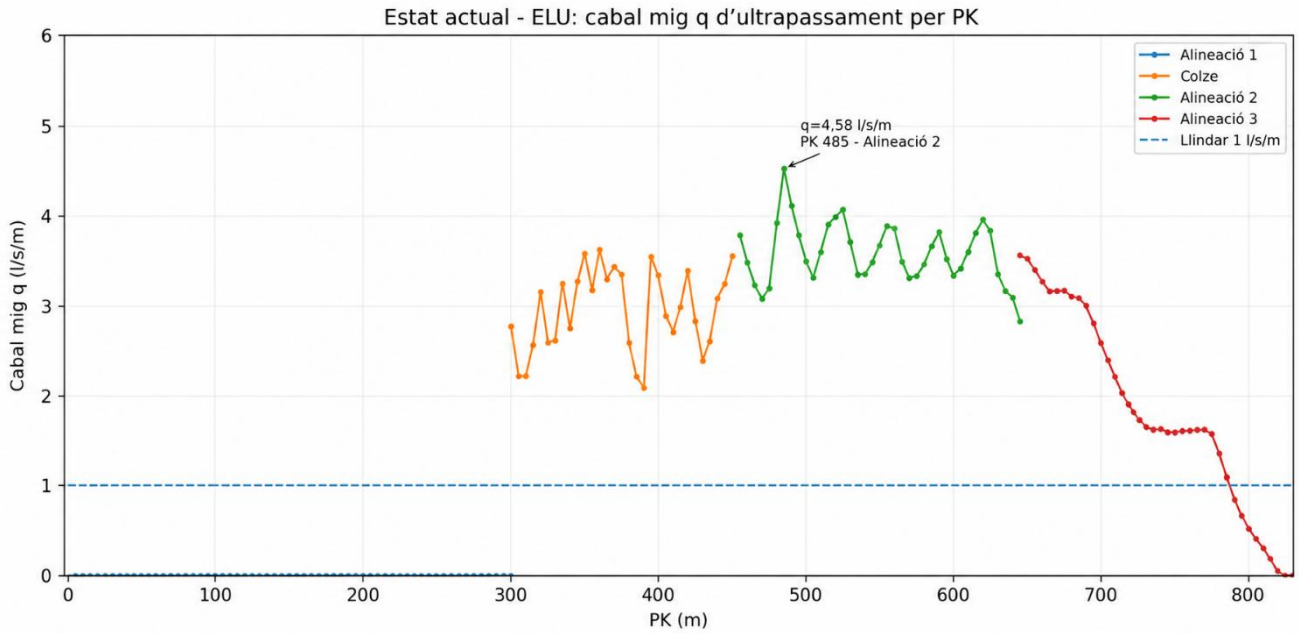

Figura 10 *Distribució espacial del cabal mig d'ultapassament per PK sota condicions ELU. Situació actual*

5.4. RESULTATS D'ULTRAPASSAMENT SOTA CONDICIONS D'ESTAT LÍMIT ÚLTIM AMB CANVI CLIMÀTIC

A continuació es mostren els trams on l'envolupant per PK supera el llindar d'ultrapassament establert per condicions d'Estat Límit Últim i sota condicions de canvi climàtic (q= 1 l/s/m).

5.4.1. ALINEACIÓ 1

Aquesta alineació no presenta cap punt quilomètric amb cabals mitjos d'ultrapassament superiors al valor llindar de 1 l/s/m.

5.4.2. COLZE

Al Colze es detecten 203 punts quilomètrics amb superació del llindar de 1 l/s/m. Les superacions s'associen principalment a onatges de component Est. El valor màxim es localitza al PK 320, amb un estat de mar provinent de l'Est i un cabal mig d'ultrapassament de 10,7 l/s/m.

5.4.3. ALINEACIÓ 2

A l'Alineació 2 es detecten 234 punts quilomètrics amb superació del llindar de 1 l/s/m. Les superacions s'associen de manera generalitzada a onatges de component Sud-Sud-Oest. El valor màxim es localitza al PK 485, amb un estat de mar provinent del Sud-Sud-Oest i un cabal mig d'ultrapassament de 11,6 l/s/m.

5.4.4. ALINEACIÓ 3

A l'Alineació 3 es detecten 28 punts quilomètrics amb superació del llindar de 1 l/s/m. Les superacions es concentren sota onatge de component Sud-Sud-Oest. El valor màxim es localitza al PK 645, amb un estat de mar provinent del Sud-Sud-Oest i un cabal mig d'ultrapassament de 9,26 l/s/m.

A continuació es resumeixen els resultats obtinguts sota condicions de ELU amb canvi climàtic per a la situació actual:

Alineació	PKs que superen llindar	q mig màxim (l/s/m)	PK crític (m)	Direcció crítica
Alineació 1	0	5,14e-05	300	E
Colze	203	10,7	320	E
Alineació 2	234	11,6	485	SSW
Alineació 3	93	9,26	645	SSW

Taula 11 *Resum de resultats d'ultrapassament sota condicions d'ELU+CC per a la situació actual (q llindar = 1 l/s/m)*

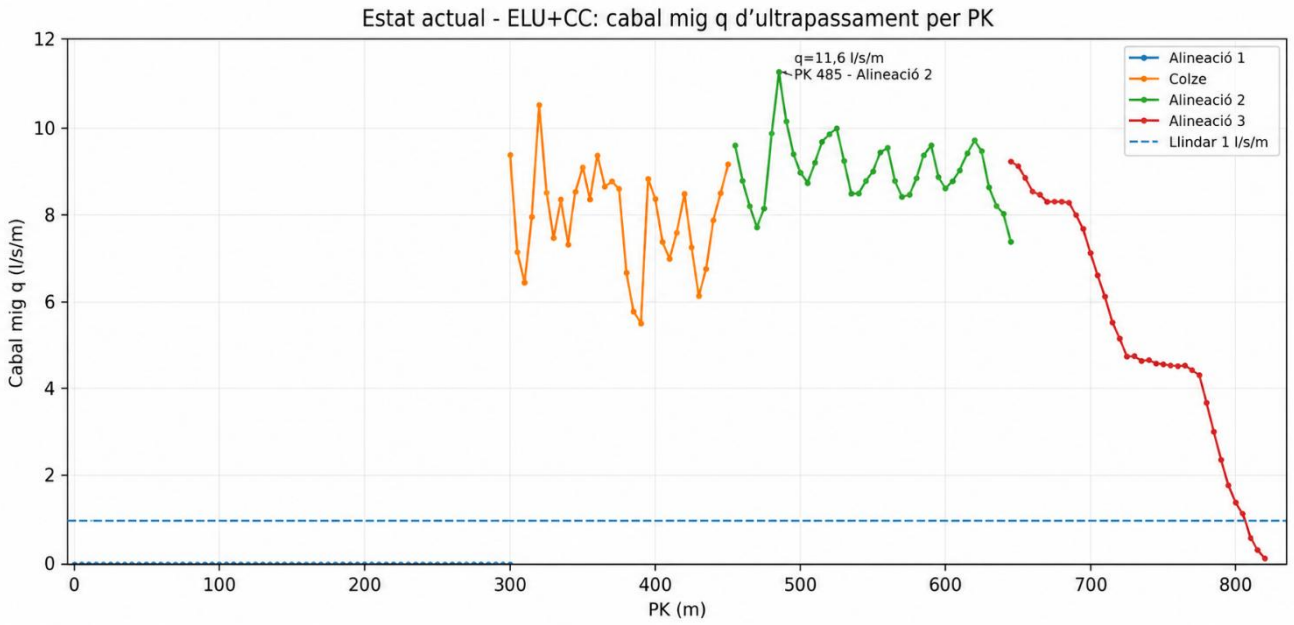

Figura 11 *Distribució espacial del cabal mig d'ultapassament per PK sota condicions ELU+CC. Situació actual*

5.5. DIAGNOSIS DE L'ESTAT ACTUAL FRONT ULTRAPASSAMENT

Els resultats de l'estat actual mostren que el dic presenta superacions del cabal mig q admissible al Colze i a les Alineacions 2 i 3 en tots tres escenaris de càlcul considerats, mentre que l'Alineació 1 compleix el criteri establert en tot el seu recorregut.

En termes de casos de càlcul, es detecten 620 casos de superació sota condicions d'ELS, 334 casos en ELU i 530 casos en ELU amb canvi climàtic. No obstant això, per valorar l'abast espacial de la problemàtica, resulta més representatiu analitzar l'envolupant q-PK, considerant per a cada punt quilomètric el cabal més desfavorable entre les direccions d'onatge analitzades.

D'acord amb aquesta envolupant, les superacions afecten aproximadament el tram comprès entre el PK 300 i el PK 810 en ELS, entre el PK 300 i el PK 780 en ELU, i entre el PK 300 i el PK 800 en ELU amb canvi climàtic. Això representa de l'ordre del 60 % del tram del dic analitzat, fet que posa de manifest que la problemàtica d'ultrapassament no és puntual, sinó que afecta una longitud significativa del dic de recer.

Les superacions es concentren principalment al Colze sota onatges de component Est i a les Alineacions 2 i 3 sota onatges de component Sud-Sud-Oest. En conjunt, l'estat actual presenta un marge de compliment insuficient front a l'ultrapassament al Colze i a les Alineacions 2 i 3, fet que justifica la necessitat d'una actuació de reforç orientada a reduir l'ultrapassament als trams crítics identificats.

6. VALIDACIÓ DE LA SOLUCIÓ PROPOSADA

Un cop analitzat el comportament de la configuració actual del dic de recer, es procedeix a l'avaluació de l'estat futur, corresponent a la solució de reforç proposada en el projecte i que es descriu a continuació.

L'anàlisi de l'estat futur té per objecte validar el comportament de la solució proposada enfront de l'ultrapassament, verificant que els cabals mitjos q obtinguts es mantenen per sota dels valors llindar admissibles en els escenaris de càlcul considerats.

6.1. DESCRIPCIÓ DE LA SOLUCIÓ PROPOSADA PER A CADA ALINEACIÓ

6.1.1. ALINEACIÓ 1

A l'Alineació 1, l'actuació prevista està vinculada principalment a la creació del passeig-mirador sobre la coronació del dic. Aquesta nova funcionalitat comporta la presència d'usuaris sobre l'estructura i, per tant, fa necessari adequar la coronació del dic i disposar un element de protecció al costat mar que garanteixi unes condicions adequades de seguretat.

Atès que la geometria de l'espatller existent varia al llarg del recorregut, la modificació de la coronació del dic s'adapta a les diferents configuracions estructurals mitjançant tres seccions tipus diferenciades:

- En la segona secció la cota del passeig es situa a +7.12m i es protegeix el costat mar amb un mur de formigó que corona a la cota +8.12m. Aquest mur té 1.00 m d'alt i 0.90 m d'ample en la base i 0.52 m d'ample en la coronació.
- En la tercer secció el passeig es situa a la cota +7.60m. El mur de protecció del costat mar corona a la cota +8.60m. Aquest mur té 1.00 m d'alt i 0.90 m d'ample en la base i 0.52 m d'ample en la coronació.
- La quarta secció manté la mateixa configuració general que la secció S3, amb el passeig a la cota +7,60 m i el mur coronant a la cota +8,60 m. En aquest tram, el mur incorpora un botaones d'1.00 m d'altura, on els 0.5 m superiors es troben en voladís, generant un angle de 45º amb el mur.

La incorporació del muret de protecció al costat mar respon a la nova funcionalitat del tram com a passeig-mirador i a la necessitat de protegir els usuaris davant possibles episodis d'ultrapassament. Addicionalment, en el tram més proper al Colze es disposa un botaones com a mesura preventiva de seguretat, ja que la protecció que ofereix la platja pot reduir-se puntualment a causa de basculacions o pèrdues de sorra associades als temporals.

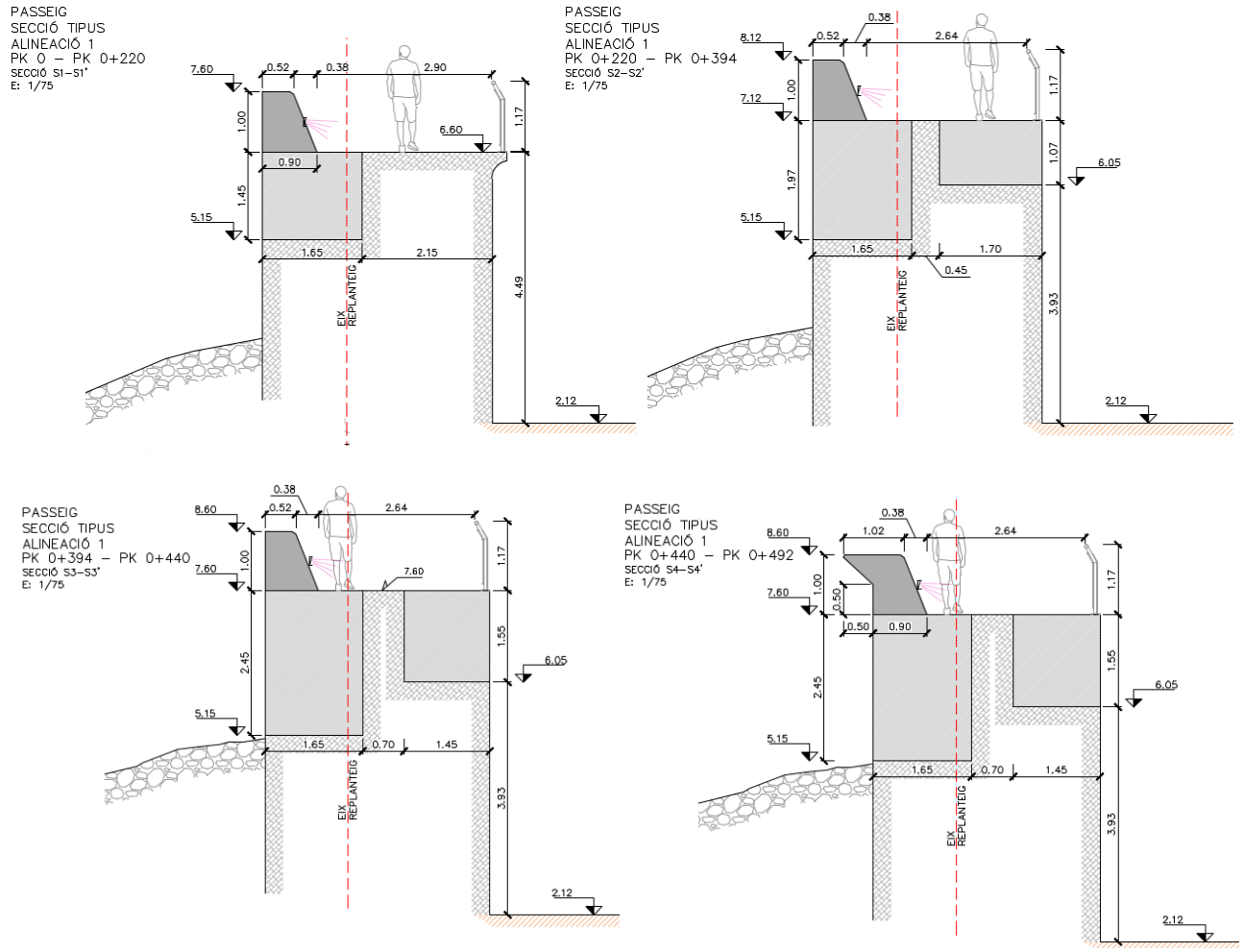

Figura 12 *Seccions tipus de les quatre seccions del passeig-mirador*

6.1.2. COLZE

La secció es modificarà respecte l'actual. En aquest tram es reforça la secció amb un nou espatller que corona a la +8.50m. La base de l'espatller presenta un ample de 3.30 m i recolza sobre una solera de formigó de neteja, situada a la cota +0.53m. L'espatller corona amb una configuració de botaones per a reduir els cabals d'ultrapassament per sobre del dic.

El botaones té 80 cm d'altura, on els primers 40 cm es trobaran en voladís generant un angle de 45º amb el mur.

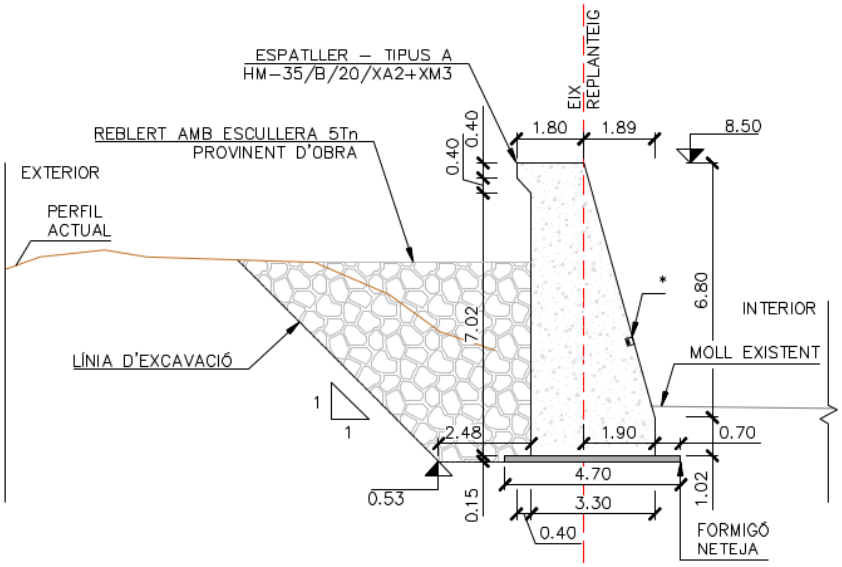

Figura 13 *Secció tipus del nou espatller emplaçat a la zona del colze*

6.1.3. ALINEACIÓ 2 I 3

La secció es modificarà respecte l'actual, incorporant un mur espatller. El nou espatller corona a la cota +8.00m. La base de l'espatller presenta un ample de 3.30 m i recolza sobre una solera de formigó de neteja, situada a la cota +0.53m.

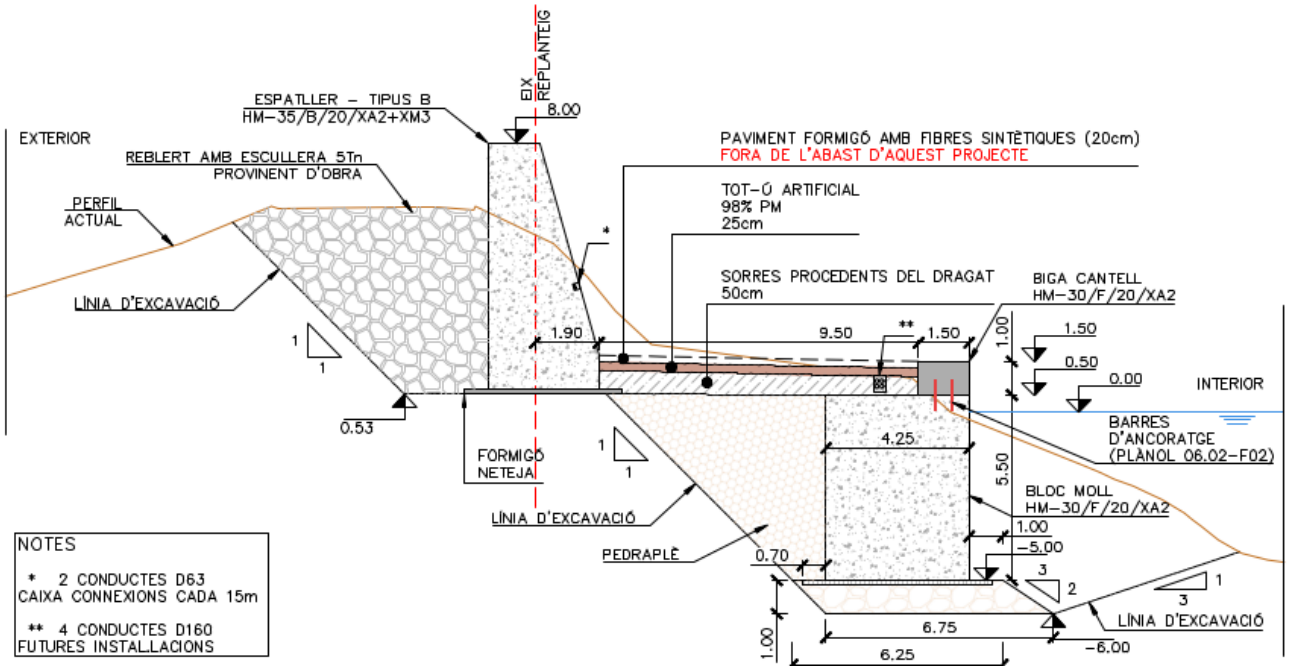

Figura 14 *Secció tipus de l'actuació en les alineacions 2 i 3*

6.1.4. MARTELL

L'estructura es resol mitjançant un dic en talús 1V:2H format per un nucli d'escullera sense classificar sobre el qual es disposa una capa de filtre d'escullera de 350-500 kg i un mantell exterior d'escullera de 3-5 t. La cota

de coronació del martell és aproximadament +4,36 m i es disposa d'un ample de coronació de 7.59 m. El dic es fonamenta a la cota -6.00 m.

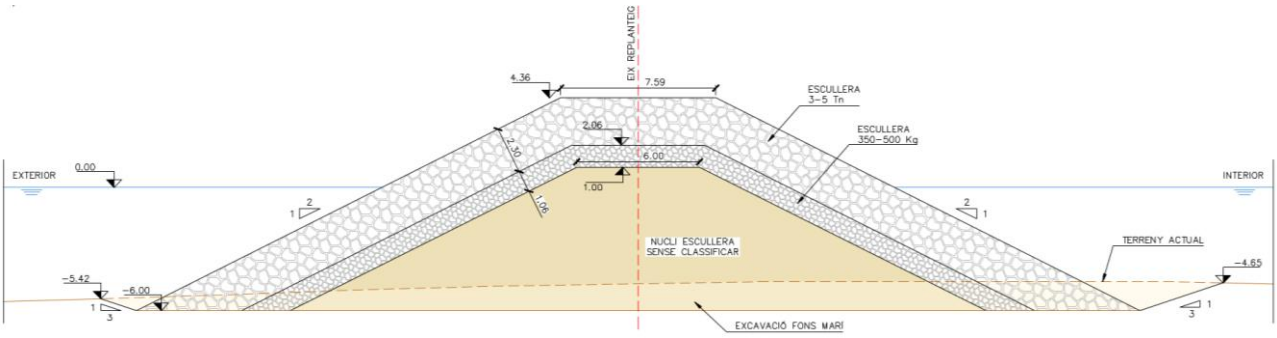

Figura 15 *Secció tipus del nou martell*

6.2. VALIDACIÓ DE LA SOLUCIÓ

La validació de l'estat futur s'ha realitzat comparant l'envolupant del cabal mig q d'ultrapassament de la configuració actual i de la solució proposada. Per a cada punt quilomètric s'ha considerat el valor més desfavorable entre les direccions d'onatge analitzades, de manera que la comparació permet verificar tant la reducció dels punts crítics detectats en l'estat actual com el marge de compliment respecte dels llindars adoptats.

Els llindars de comprovació considerats són q = 0.03 l/s/m per a l'Estat Límit de Servei i q = 1 l/s/m per a l'Estat Límit Últim, tant sense com amb canvi climàtic. La taula següent resumeix el valor més desfavorable de la solució futura per alineació i escenari, així com la reducció assolida respecte de l'estat actual.

Escenari	Alineació	q actual (l/s/m)	q futur (l/s/m)	Reducció actual-futur
ELS	Alineació 1	1,84E-6	5,03E-8	97,3 %
ELS	Colze	2,35	9,01E-7	100,0 %
ELS	Alineació 2	2,46	4,70E-4	100,0 %
ELS	Alineació 3	2,06	3,36E-4	100,0 %
ELS	Martell	-	0,0018	No aplica
ELU	Alineació 1	2,86E-6	8,38E-8	97,1 %
ELU	Colze	3,52	2,91E-6	100,0 %
ELU	Alineació 2	4,58	0,0017	100,0 %
ELU	Alineació 3	3,44	9,65E-4	100,0 %
ELU	Martell	-	0,0062	No aplica
ELU+CC	Alineació 1	5,14E-5	2,65E-6	94,8 %
ELU+CC	Colze	10,7	3,52E-5	100,0 %
ELU+CC	Alineació 2	11,6	0,0076	99,9 %
ELU+CC	Alineació 3	9,26	0,005	99,9 %
ELU+CC	Martell	-	0,0297	No aplica

Taula 12 *Resum de validació de la solució futura front a l'ultrapassament*

6.2.1. SOTA CONDICIONS D'ESTAT LÍMIT DE SERVEI

Sota condicions d'Estat Límit de Servei, la solució futura elimina les superacions del llindar q = 0.03 l/s/m que es produïen en l'estat actual al Colze i a les Alineacions 2 i 3. Els cabals mitjos q futurs es redueixen a valors molt inferiors al criteri admissible: 9,01E-07 l/s/m al Colze, 4,70E-04 l/s/m a l'Alineació 2 i 3,36E-04 l/s/m a l'Alineació 3. El valor més desfavorable de tot l'estat futur correspon al Martell, amb q = 0,00181 l/s/m.

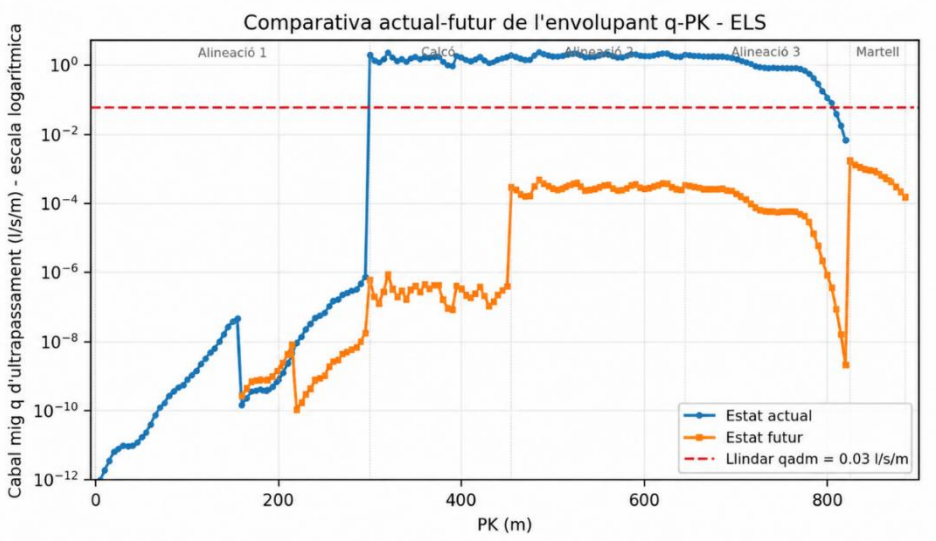

Figura 16 *Comparativa actual-futur de l'envolupant del cabal mig q d'ultrapassament sota condicions ELS*

6.2.2. SOTA CONDICIONS D'ESTAT LÍMIT ÚLTIM

En condicions d'Estat Límit Últim sense canvi climàtic, l'estat actual ja no presentava superacions del llindar de 1 l/s/m. Tot i així, la solució proposada incrementa el marge de seguretat, reduint el cabal mig q a valors residuals en totes les alineacions. El valor futur més alt és de 0,00621 l/s/m al Martell, mentre que a les alineacions existents els valors màxims se situen per sota de 0,00167 l/s/m, excepte en el Colze, on són pràcticament nuls.

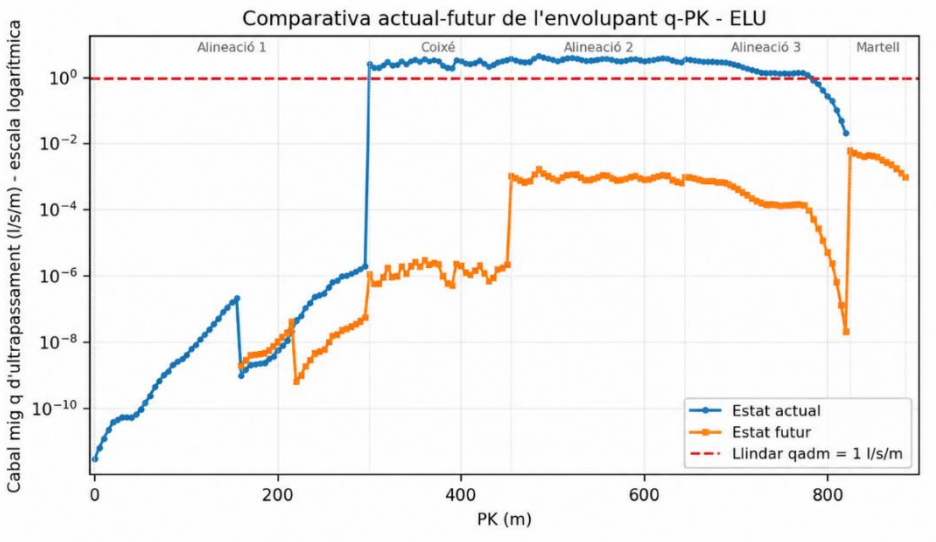

Figura 17 *Comparativa actual-futur de l'envolupant del cabal mig q d'ultrapassament sota condicions ELU*

6.2.3. SOTA CONDICIONS D'ESTAT LÍMIT ÚLTIM AMB CANVI CLIMÀTIC

L'escenari d'Estat Límit Últim amb canvi climàtic és el més exigent, ja que incorpora la pujada del nivell mig del mar i, en l'estat actual, generava superacions puntuals al Colze i a l'Alineació 2. Amb la secció futura, aquestes superacions desapareixen i tots els valors es mantenen àmpliament per sota del llindar q = 1 l/s/m. El valor més desfavorable de l'estat futur és de 0,0297 l/s/m al Martell. A les alineacions principals, els valors màxims són de 3,52E-05 l/s/m al Colze, 0,00765 l/s/m a l'Alineació 2 i 0,00496 l/s/m a l'Alineació 3.

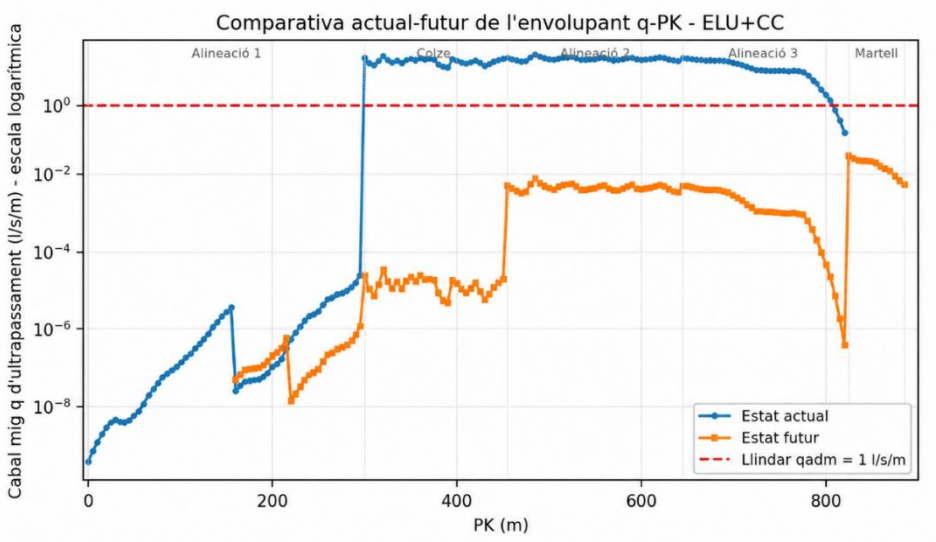

Figura 18 *Comparativa actual-futur de l'envolupant del cabal mig q d'ultrapassament sota condicions ELU+CC*

La comparació actual-futur en els tres escenaris de càlcul confirma que la solució proposada no només elimina tots els casos de superació dels llindars admissibles, sinó que redueix el cabal mig q d'ultrapassament en diversos ordres de magnitud als trams crítics identificats en l'estat actual.

7. CONCLUSIÓ

L'anàlisi de l'ultrapassament de la configuració actual del dic de recer del Port d'Arenys de Mar posa de manifest que, amb els llindars adoptats en el present estudi, el dic presenta superacions del cabal mig q admissible al Colze i a les Alineacions 2 i 3 en tots els escenaris de càlcul considerats. L'Alineació 1, en canvi, manté valors inferiors als llindars admissibles en tot el seu recorregut degut a la batimetria existent en aquesta zona.

En condicions d'Estat Límit de Servei, les superacions afecten principalment el Colze i les Alineacions 2 i 3, amb cabals màxims de 2,35 l/s/m, 2,46 l/s/m i 2,06 l/s/m, respectivament, superiors al llindar de 0,03 l/s/m. En condicions d'Estat Límit Últim, amb llindar de 1 l/s/m, també es produeixen superacions en aquests mateixos trams, amb valors màxims de 3,52 l/s/m al Colze, 4,58 l/s/m a l'Alineació 2 i 3,44 l/s/m a l'Alineació 3. Finalment, l'escenari d'Estat Límit Últim amb canvi climàtic és el més desfavorable, amb cabals màxims de 10,7 l/s/m al Colze, 11,6 l/s/m a l'Alineació 2 i 9,26 l/s/m a l'Alineació 3.

Des del punt de vista espacial, les superacions no es limiten a punts aïllats, sinó que afecten una longitud significativa del tram analitzat del dic, de l'ordre del 60 %. Les afeccions es concentren principalment al Colze

sota onatges de component Est i a les Alineacions 2 i 3 sota onatges de component Sud-Sud-Oest. Aquests resultats evidencien que l'estat actual presenta un marge de compliment insuficient front a l'ultrapassament i justifiquen la necessitat d'una actuació de reforç.

La solució proposada incorpora l'elevació i adequació de la coronació a l'Alineació 1, vinculada a la creació del passeig-mirador i a la necessitat de protegir els usuaris mitjançant un muret al costat mar, així com la disposició de nous espatllers al Colze i a les Alineacions 2 i 3.

En el tram de l'Alineació 1 més proper al Colze, tot i que els resultats de càlcul de la situació actual no indiquen superacions dels llindars d'ultrapassament adoptats, també es preveu la incorporació d'un botaones com a mesura addicional de seguretat. Aquesta decisió es justifica pel caràcter variable de la platja adjacent, que pot experimentar basculacions i reduccions locals de l'amplada de sorra disponible, deixant puntualment més exposat aquest tram del dic. En aquestes situacions de menor protecció natural s'han enregistrat episodis d'ultrapassament, motiu pel qual es considera convenient reforçar preventivament la protecció del passeig-mirador en aquesta zona de transició cap al Colze.

La validació de l'estat futur confirma que la solució adoptada elimina les superacions detectades en tots els escenaris de càlcul. Els cabals mitjos q futurs es mantenen per sota dels llindars admissibles, amb valors residuals als trams crítics actuals. El valor més desfavorable de la configuració futura correspon al Martell, amb q = 0,0297 l/s/m en l'escenari ELU+CC, valor que es manté àmpliament per sota del llindar de 1 l/s/m adoptat per a aquest escenari.

En conseqüència, es considera que la solució proposada és adequada des del punt de vista de l'ultrapassament, ja que redueix de manera significativa els cabals mitjos q respecte de l'estat actual, elimina les superacions dels llindars admissibles i garanteix el comportament funcional i de seguretat del dic de recer en els escenaris de càlcul considerats.

APÈNDIX 01 – LLISTAT DE RESULTATS ESTAT ACTUAL

ALINEACIÓ 1 – S2

ALINEACIÓ 1 - S2				Onada de càlcul						Definició geomètrica			Coeficients					Cabal ultrapassament	
PK	SECTOR	CAS	TR	Hs,peu (m)	Tp (s)	Tm 1-0 (s)	Lm 1-0 (m)	β (º)	η (m)	Rc (m)	Gc (m)	hwall (m)	γf	γβ	γprom	γv	γprom_v	q (m3/s/m)	Estat Límit
0	NE	ELS	50	1,14	10,8	9,82	150,51	17	0,82	6,28	5,62	3,45	0,40	0,94	0,98	0,74	0,63	2,14E-39	no
0	NE	ULS	240	1,62	13,1	11,91	221,44	18,6	0,82	6,28	5,62	3,45	0,40	0,94	0,99	0,74	0,63	3,93E-25	no
0	NE	ULS+CC	240+cc	1,63	13,1	11,91	221,44	18	1,18	5,92	5,62	3,45	0,40	0,94	0,99	0,72	0,62	1,21E-23	no
0	ENE	ELS	50	2,2	13,1	11,91	221,44	19,1	0,82	6,28	5,62	3,45	0,40	0,94	0,99	0,74	0,63	5,12E-17	no
0	ENE	ULS	240	2,3	14,5	13,18	271,29	19,4	0,82	6,28	5,62	3,45	0,40	0,94	0,99	0,74	0,63	4,76E-16	no
0	ENE	ULS+CC	240+cc	2,47	14,5	13,18	271,29	18,9	1,18	5,92	5,62	3,45	0,40	0,94	0,99	0,72	0,62	6,79E-14	no
0	E	ELS	50	2,32	11,9	10,82	182,72	21,6	0,82	6,28	5,62	3,45	0,40	0,93	0,99	0,74	0,63	4,03E-16	no
0	E	ULS	240	2,42	13,1	11,91	221,44	22	0,82	6,28	5,62	3,45	0,40	0,93	0,99	0,74	0,63	3,01E-15	no
0	E	ULS+CC	240+cc	2,61	13,1	11,91	221,44	21,5	1,18	5,92	5,62	3,45	0,40	0,93	0,99	0,72	0,62	3,99E-13	no
0	ESE	ELS	50	2,27	10,8	9,82	150,51	25,9	0,82	6,28	5,62	3,45	0,40	0,91	0,98	0,74	0,63	5,74E-17	no
0	ESE	ULS	240	2,36	11,9	10,82	182,72	26	0,82	6,28	5,62	3,45	0,40	0,91	0,99	0,74	0,63	4,40E-16	no
0	ESE	ULS+CC	240+cc	2,54	11,9	10,82	182,72	25,8	1,18	5,92	5,62	3,45	0,40	0,91	0,99	0,72	0,62	6,69E-14	no
0	SE	ELS	50	2,24	9,8	8,91	123,92	31,7	0,82	6,28	5,62	3,45	0,40	0,90	0,98	0,74	0,63	8,30E-18	no
0	SE	ULS	240	2,32	10,8	9,82	150,51	31,4	0,82	6,28	5,62	3,45	0,40	0,90	0,98	0,74	0,63	6,46E-17	no
0	SE	ULS+CC	240+cc	2,5	10,8	9,82	150,51	31,5	1,18	5,92	5,62	3,45	0,40	0,90	0,98	0,72	0,62	1,29E-14	no
0	SSE	ELS	50	2,19	8,8	8,00	99,92	39,4	0,82	6,28	5,62	3,45	0,40	0,87	0,97	0,74	0,62	3,96E-19	no
0	SSE	ULS	240	2,31	9,8	8,91	123,92	38,7	0,82	6,28	5,62	3,45	0,40	0,87	0,98	0,74	0,63	1,10E-17	no
0	SSE	ULS+CC	240+cc	2,49	9,8	8,91	123,92	39	1,18	5,92	5,62	3,45	0,40	0,87	0,98	0,72	0,61	2,75E-15	no
0	S	ELS	50	2,16	8,8	8,00	99,92	48,2	0,82	6,28	5,62	3,45	0,40	0,84	0,97	0,74	0,62	2,56E-20	no
0	S	ULS	240	2,25	9,8	8,91	123,92	47,8	0,82	6,28	5,62	3,45	0,40	0,84	0,98	0,74	0,63	4,10E-19	no
0	S	ULS+CC	240+cc	2,43	9,8	8,91	123,92	48,8	1,18	5,92	5,62	3,45	0,40	0,84	0,98	0,72	0,61	1,54E-16	no
0	SSW	ELS	50	2,3	10,8	9,82	150,51	58,2	0,82	6,28	5,62	3,45	0,40	0,81	0,98	0,74	0,63	1,76E-19	no
0	SSW	ULS	240	2,32	10,8	9,82	150,51	59,9	0,82	6,28	5,62	3,45	0,40	0,80	0,98	0,74	0,63	1,96E-19	no
0	SSW	ULS+CC	240+cc	2,54	10,8	9,82	150,51	61	1,18	5,92	5,62	3,45	0,40	0,80	0,98	0,72	0,62	1,56E-16	no
0	SW	ELS	50	2,08	8,8	8,00	99,92	59,2	0,82	6,28	5,62	3,45	0,40	0,80	0,97	0,74	0,62	1,52E-22	no
0	SW	ULS	240	2,19	9,8	8,91	123,92	60,3	0,82	6,28	5,62	3,45	0,40	0,80	0,98	0,74	0,63	4,45E-21	no
0	SW	ULS+CC	240+cc	2,35	9,8	8,91	123,92	61	1,18	5,92	5,62	3,45	0,40	0,80	0,98	0,72	0,61	2,30E-18	no
5	NE	ELS	50	1,16	10,8	9,82	150,51	16,2	0,82	6,28	5,62	3,45	0,40	0,95	0,98	0,74	0,63	2,15E-38	no
5	NE	ULS	240	1,64	13,1	11,91	221,44	17,8	0,82	6,28	5,62	3,45	0,40	0,94	0,99	0,74	0,63	1,18E-24	no
5	NE	ULS+CC	240+cc	1,65	13,1	11,91	221,44	17,3	1,18	5,92	5,62	3,45	0,40	0,94	0,99	0,72	0,62	3,30E-23	no
5	ENE	ELS	50	2,24	13,1	11,91	221,44	18,4	0,82	6,28	5,62	3,45	0,40	0,94	0,99	0,74	0,63	1,41E-16	no
5	ENE	ULS	240	2,34	14,5	13,18	271,29	18,8	0,82	6,28	5,62	3,45	0,40	0,94	0,99	0,74	0,63	1,18E-15	no
5	ENE	ULS+CC	240+cc	2,52	14,5	13,18	271,29	18,2	1,18	5,92	5,62	3,45	0,40	0,94	0,99	0,72	0,62	1,69E-13	no
5	E	ELS	50	2,36	11,9	10,82	182,72	21,1	0,82	6,28	5,62	3,45	0,40	0,93	0,99	0,74	0,63	9,79E-16	no
5	E	ULS	240	2,46	13,1	11,91	221,44	21,5	0,82	6,28	5,62	3,45	0,40	0,93	0,99	0,74	0,63	6,77E-15	no
5	E	ULS+CC	240+cc	2,65	13,1	11,91	221,44	21	1,18	5,92	5,62	3,45	0,40	0,93	0,99	0,72	0,62	7,66E-13	no
5	ESE	ELS	50	2,31	10,8	9,82	150,51	25,6	0,82	6,28	5,62	3,45	0,40	0,92	0,98	0,74	0,63	1,44E-16	no
5	ESE	ULS	240	2,4	11,9	10,82	182,72	25,8	0,82	6,28	5,62	3,45	0,40	0,91	0,99	0,74	0,63	1,00E-15	no
5	ESE	ULS+CC	240+cc	2,58	11,9	10,82	182,72	25,5	1,18	5,92	5,62	3,45	0,40	0,92	0,99	0,72	0,62	1,32E-13	no
5	SE	ELS	50	2,27	9,8	8,91	123,92	31,7	0,82	6,28	5,62	3,45	0,40	0,90	0,98	0,74	0,63	1,66E-17	no
5	SE	ULS	240	2,36	10,8	9,82	150,51	31,4	0,82	6,28	5,62	3,45	0,40	0,90	0,98	0,74	0,63	1,51E-16	no
5	SE	ULS+CC	240+cc	2,54	10,8	9,82	150,51	31,4	1,18	5,92	5,62	3,45	0,40	0,90	0,98	0,72	0,62	2,58E-14	no
5	SSE	ELS	50	2,22	8,8	8,00	99,92	39,5	0,82	6,28	5,62	3,45	0,40	0,87	0,97	0,74	0,62	8,32E-19	no
5	SSE	ULS	240	2,34	9,8	8,91	123,92	38,8	0,82	6,28	5,62	3,45	0,40	0,87	0,98	0,74	0,63	2,11E-17	no
5	SSE	ULS+CC	240+cc	2,52	9,8	8,91	123,92	39,2	1,18	5,92	5,62	3,45	0,40	0,87	0,98	0,72	0,61	4,56E-15	no
5	S	ELS	50	2,18	8,8	8,00	99,92	48,5	0,82	6,28	5,62	3,45	0,40	0,84	0,97	0,74	0,62	4,15E-20	no
5	S	ULS	240	2,27	9,8	8,91	123,92	48,2	0,82	6,28	5,62	3,45	0,40	0,84	0,98	0,74	0,63	6,19E-19	no
5	S	ULS+CC	240+cc	2,45	9,8	8,91	123,92	49,1	1,18	5,92	5,62	3,45	0,40	0,84	0,98	0,72	0,61	2,17E-16	no
5	SSW	ELS	50	2,32	10,8	9,82	150,51	58,7	0,82	6,28	5,62	3,45	0,40	0,81	0,98	0,74	0,63	2,58E-19	no
5	SSW	ULS	240	2,34	10,8	9,82	150,51	60,4	0,82	6,28	5,62	3,45	0,40	0,80	0,98	0,74	0,63	2,86E-19	no
5	SSW	ULS+CC	240+cc	2,56	10,8	9,82	150,51	61,4	1,18	5,92	5,62	3,45	0,40	0,80	0,98	0,72	0,62	2,12E-16	no
5	SW	ELS	50	2,08	8,8	8,00	99,92	59,8	0,82	6,28	5,62	3,45	0,40	0,80	0,97	0,74	0,62	1,30E-22	no
5	SW	ULS	240	2,2	9,8	8,91	123,92	60,9	0,82	6,28	5,62	3,45	0,40	0,80	0,98	0,74	0,63	5,08E-21	no
5	SW	ULS+CC	240+cc	2,36	9,8	8,91	123,92	61,5	1,18	5,92	5,62	3,45	0,40	0,80	0,98	0,72	0,61	2,60E-18	no
10	NE	ELS	50	1,17	10,8	9,82	150,51	15,3	0,82	6,28	5,62	3,45	0,40	0,95	0,98	0,74	0,63	7,96E-38	no
10	NE	ULS	240	1,65	13,1	11,91	221,44	17	0,82	6,28	5,62	3,45	0,40	0,94	0,99	0,74	0,63	2,23E-24	no
10	NE	ULS+CC	240+cc	1,65	13,1	11,91	221,44	16,5	1,18	5,92	5,62	3,45	0,40	0,95	0,99	0,72	0,62	3,97E-23	no
10	ENE	ELS	50	2,26	13,1	11,91	221,44	17,6	0,82	6,28	5,62	3,45	0,40	0,94	0,99	0,74	0,63	2,49E-16	no
10	ENE	ULS	240	2,38	14,5	13,18	271,29	18	0,82	6,28	5,62	3,45	0,40	0,94	0,99	0,74	0,63	2,90E-15	no
10	ENE	ULS+CC	240+cc	2,55	14,5	13,18	271,29	17,6	1,18	5,92	5,62	3,45	0,40	0,94	0,99	0,72	0,62	2,93E-13	no
10	E	ELS	50	2,39	11,9	10,82	182,72	20,6	0,82	6,28	5,62	3,45	0,40	0,93	0,99	0,74	0,63	1,90E-15	no
10	E	ULS	240	2,49	13,1	11,91	221,44	20,9	0,82	6,28	5,62	3,45	0,40	0,93	0,99	0,74	0,63	1,26E-14	no
10	E	ULS+CC	240+cc	2,68	13,1	11,91	221,44	20,5	1,18	5,92	5,62	3,45	0,40	0,93	0,99	0,72	0,62	1,25E-12	no
10	ESE	ELS	50	2,34	10,8	9,82	150,51	25,2	0,82	6,28	5,62	3,45	0,40	0,92	0,98	0,74	0,63	2,89E-16	no
10	ESE	ULS	240	2,43	11,9	10,82	182,72	25,3	0,82	6,28	5,62	3,45	0,40	0,92	0,99	0,74	0,63	1,93E-15	no
10	ESE	ULS+CC	240+cc	2,61	11,9	10,82	182,72	25,1	1,18	5,92	5,62	3,45	0,40	0,92	0,99	0,72	0,62	2,22E-13	no
10	SE	ELS	50	2,29	9,8	8,91	123,92	31,4	0,82	6,28	5,62	3,45	0,40	0,90	0,98	0,74	0,63	2,76E-17	no
10	SE	ULS	240	2,39	10,8	9,82	150,51	31,1	0,82	6,28	5,62	3,45	0,40	0,90	0,98	0,74	0,63	2,94E-16	no
10	SE	ULS+CC	240+cc	2,57	10,8	9,82	150,51	31,2	1,18	5,92	5,62	3,45	0,40	0,90	0,98	0,72	0,62	4,37E-14	no
10	SSE	ELS	50	2,24	8,8	8,00	99,92	39,3	0,82	6,28	5,62	3,45	0,40	0,87	0,97	0,74	0,62	1,42E-18	no
10	SSE	ULS	240	2,36	9,8	8,91	123,92	38,6	0,82	6,28	5,62	3,45	0,40	0,87	0,98	0,74	0,63	3,40E-17	no
10	SSE	ULS+CC	240+cc	2,54	9,8	8,91	123,92	39	1,18	5,92	5,62	3,45	0,40	0,87	0,98	0,72	0,61	6,70E-15	no
10	S	ELS	50	2,18	8,8	8,00	99,92	48,4	0,82	6,28	5,62	3,45	0,40	0,84	0,97	0,74	0,62	4,25E-20	no
10	S	ULS	240	2,28	9,8	8,91	123,92	48	0,82	6,28	5,62	3,45	0,40	0,84	0,98	0,74	0,63	8,26E-19	no
10	S	ULS+CC	240+cc	2,46	9,8	8,91	123,92	49	1,18	5,92	5,62	3,45	0,40	0,84	0,98	0,72	0,61	2,70E-16	no
10	SSW	ELS	50	2,33	10,8	9,82	150,51	58,6	0,82	6,28	5,62	3,45	0,40	0,81	0,98	0,74	0,63	3,37E-19	no
10	SSW	ULS	240	2,35	10,8	9,82	150,51	60,3	0,82	6,28	5,62	3,45	0,40	0,80	0,98	0,74	0,63	3,73E-19	no
10	SSW	ULS+CC	240+cc	2,57	10,8	9,82	150,51	61,3	1,18	5,92	5,62	3,45	0,40	0,80	0,98	0,72	0,62	2,62E-16	no
10	SW	ELS	50	2,07	8,8	8,00	99,92	59,7	0,82	6,28	5,62	3,45	0,40	0,80	0,97	0,74	0,62	9,63E-23	no
10	SW	ULS	240	2,2	9,8	8,91	123,92	60,8	0,82	6,28	5,62	3,45	0,40	0,80	0,98	0,74	0,63	5,21E-21	no
10	SW	ULS+CC	240+cc	2,36	9,8	8,91	123,92	61,4	1,18	5,92	5,62	3,45	0,40	0,80	0,98	0,72	0,61	2,65E-18	no
15	NE	ELS	50	1,18	10,8	9,82	150,51	14,4	0,82	6,28	5,62	3,45	0,40	0,95	0,98	0,74	0,63	2,87E-37	no
15	NE	ULS	240	1,65	13,1	11,91	221,44	16,2	0,82	6,28	5,62	3,45	0,40	0,95	0,99	0,74	0,63	2,72E-24	no
15	NE	ULS+CC	240+cc	1,66	13,1	11,91	221,44	15,7	1,18	5,92	5,62	3,45	0,40	0,95	0,99	0,72	0,62	7,19E-23	no
15	ENE	ELS	50	2,29	13,1	11,91	221,44	16,9	0,82	6,28	5,62	3,45	0,40	0,94	0,99	0,74	0,63	5,23E-16	no
15	ENE	ULS	240	2,41	14,5	13,18	271,29	17,4	0,82	6,28	5,62	3,45	0,40	0,94	0,99	0,74	0,63	5,57E-15	no
15	ENE	ULS+CC	240+cc	2,58	14,5	13,18	271,29	16,9	1,18	5,92	5,62	3,45	0,40	0,94	0,99	0,72	0,62	5,06E-13	no
15	E	ELS	50	2,42	11,9	10,82	182,72	20	0,82	6,28	5,62	3,45	0,40	0,93	0,99	0,74	0,63	3,67E-15	no
15	E	ULS	240	2,52	13,1	11,91	221,44	20,3	0,82	6,28	5,62	3,45	0,40	0,93	0,99	0,74	0,63	2,31E-14	no
15	E	ULS+CC	240+cc	2,71	13,1	11,91	221,44	19,9	1,18	5,92	5,62	3,45	0,40	0,93	0,99	0,72	0,62	2,05E-12	no
15	ESE	ELS	50	2,37	10,8	9,82	150,51	24,7	0,82	6,28	5,62	3,45	0,40	0,92	0,98	0,74	0,63	5,77E-16	no
15	ESE	ULS	240	2,45	11,9	10,82	182,72	24,9	0,82	6,28	5,62	3,45	0,40	0,92	0,99	0,74	0,63	2,99E-15	no
15	ESE	ULS+CC	240+cc	2,64	11,9	10,82	182,72	24,7	1,18	5,92	5,62	3,45	0,40	0,92	0,99	0,72	0,62	3,68E-13	no
15	SE	ELS	50	2,32	9,8	8,91	123,92	31,1	0,82	6,28	5,62	3,45	0,40	0,90	0,98	0,74	0,63	5,65E-17	no
15	SE	ULS	240	2,41	10,8	9,82	150,51	30,8	0,82	6,28	5,62	3,45	0,40	0,90	0,98	0,74	0,63	4,61E-16	no
15	SE	ULS+CC	240+cc	2,59	10,8	9,82	150,51	30,9	1,18	5,92	5,62	3,45	0,40	0,90	0,98	0,72	0,62	6,30E-14	no
15	SSE	ELS	50	2,26	8,8	8,00	99,92	39	0,82	6,28	5,62	3,45	0,40	0,87	0,97	0,74	0,62	2,46E-18	no
15	SSE	ULS	240	2,37	9,8	8,91	123,92	38,4	0,82	6,28	5,62	3,45	0,40	0,87	0,98	0,74	0,63	4,37E-17	no
15	SSE	ULS+CC	240+cc	2,55	9,8	8,91	123,92	38,8	1,18	5,92	5,62	3,45	0,40	0,87	0,98	0,72	0,61	8,23E-15	no
15	S	ELS	50	2,19	8,8	8,00	99,92	48,3	0,82	6,28	5,62	3,45	0,40	0,84	0,97	0,74	0,62	5,70E-20	no
15	S	ULS	240	2,29	9,8	8,91	123,92	47,9	0,82	6,28	5,62	3,45	0,40	0,84	0,98	0,74	0,63	1,08E-18	no
15	S	ULS+CC	240+cc	2,47	9,8	8,91	123,92	48,9	1,18	5,92	5,62	3,45	0,40	0,84	0,98	0,72	0,61	3,34E-16	no
15	SSW	ELS	50	2,33	10,8	9,82	150,51	58,5	0,82	6,28	5,62	3,45	0,40	0,81	0,98	0,74	0,63	3,45E-19	no
15	SSW	ULS	240	2,35	10,8	9,82	150,51	60,3	0,82	6,28	5,62	3,45	0,40	0,80	0,98	0,74	0,63	3,73E-19	no
15	SSW	ULS+CC	240+cc	2,57	10,8	9,82	150,51	61,2	1,18	5,92	5,62	3,45	0,40	0,80	0,98	0,72	0,62	2,67E-16	no
15	SW	ELS	50	2,07	8,8	8,00	99,92	59,7	0,82	6,28	5,62	3,45	0,40	0,80	0,97	0,74	0,62	9,63E-23	no
15	SW	ULS	240	2,2	9,8	8,91	123,92	60,7	0,82	6,28	5,62	3,45	0,40	0,80	0,98	0,74	0,63	5,35E-21	no
15	SW	ULS+CC	240+cc	2,35	9,8	8,91	123,92	61,4	1,18	5,92	5,62	3,45	0,40	0,80	0,98	0,72	0,61	2,11E-18	no
20	NE	ELS	50	1,19	10,8	9,82	150,51	13,7	0,82	6,28	5,62	3,45	0,40	0,95	0,98	0,74	0,63	9,33E-37	no
20	NE	ULS	240	1,66	13,1	11,91	221,44	15,7	0,82	6,28	5,62	3,45	0,40	0,95	0,99	0,74	0,63	4,72E-24	no
20	NE	ULS+CC	240+cc	1,66	13,1	11,91	221,44	15,1	1,18	5,92	5,62	3,45	0,40	0,95	0,99	0,72	0,62	8,25E-23	no
20	ENE	ELS	50	2,32	13,1	11,91	221,44	16,4	0,82	6,28	5,62	3,45	0,40	0,95	0,99	0,74	0,63	1,04E-15	no
20	ENE	ULS	240	2,44	14,5	13,18	271,29	16,9	0,82	6,28	5,62	3,45	0,40	0,94	0,99	0,74	0,63	1,03E-14	no
20	ENE	ULS+CC	240+cc	2,61	14,5	13,18	271,29	16,5	1,18	5,92	5,62	3,45	0,40	0,95	0,99	0,72	0,62	8,31E-13	no
20	E	ELS	50	2,45	11,9	10,82	182,72	19,6	0,82	6,28	5,62	3,45	0,40	0,94	0,99	0,74	0,63	6,76E-15	no
20	E	ULS	240	2,55	13,1	11,91	221,44	20	0,82	6,28	5,62	3,45	0,40	0,93	0,99	0,74	0,63	3,97E-14	no
20	E	ULS+CC	240+cc	2,74	13,1	11,91	221,44	19,6	1,18	5,92	5,62	3,45	0,40	0,94	0,99	0,72	0,62	3,18E-12	no
20	ESE	ELS	50	2,39	10,8	9,82	150,51	24,5	0,82	6,28	5,62	3,45	0,40	0,92	0,98	0,74	0,63	8,85E-16	no
20	ESE	ULS	240	2,48	11,9	10,82	182,72	24,7	0,82	6,28	5,62	3,45	0,40	0,92	0,99	0,74	0,63	5,33E-15	no
20	ESE	ULS+CC	240+cc	2,66	11,9	10,82	182,72	24,5	1,18	5,92	5,62	3,45	0,40	0,92	0,99	0,72	0,62	5,08E-13	no
20	SE	ELS	50	2,34	9,8	8,91	123,92	31	0,82	6,28	5,62	3,45	0,40	0,90	0,98	0,74	0,63	8,84E-17	no
20	SE	ULS	240	2,44	10,8	9,82	150,51	30,7	0,82	6,28	5,62	3,45	0,40	0,90	0,98	0,74	0,63	8,41E-16	no
20	SE	ULS+CC	240+cc	2,61	10,8	9,82	150,51	30,8	1,18	5,92	5,62	3,45	0,40	0,90	0,98	0,72	0,62	8,78E-14	no
20	SSE	ELS	50	2,27	8,8	8,00	99,92	39	0,82	6,28	5,62	3,45	0,40	0,87	0,97	0,74	0,62	3,12E-18	no
20	SSE	ULS	240	2,39	9,8	8,91	123,92	38,4	0,82	6,28	5,62	3,45	0,40	0,87	0,98	0,74	0,63	6,68E-17	no
20	SSE	ULS+CC	240+cc	2,57	9,8	8,91	123,92	38,8	1,18	5,92	5,62	3,45	0,40	0,87	0,98	0,72	0,61	1,16E-14	no
20	S	ELS	50	2,2	8,8	8,00	99,92	48,3	0,82	6,28	5,62	3,45	0,40	0,84	0,97	0,74	0,62	7,46E-20	no
20	S	ULS	240	2,3	9,8	8,91	123,92	48	0,82	6,28	5,62	3,45	0,40	0,84	0,98	0,74	0,63	1,34E-18	no
20	S	ULS+CC	240+cc	2,48	9,8	8,91	123,92	48,9	1,18	5,92	5,62	3,45	0,40	0,84	0,98	0,72	0,61	4,06E-16	no
20	SSW	ELS	50	2,34	10,8	9,82	150,51	58,5	0,82	6,28	5,62	3,45	0,40	0,81	0,98	0,74	0,63	4,40E-19	no
20	SSW	ULS	240	2,36	10,8	9,82	150,51	60,4	0,82	6,28	5,62	3,45	0,40	0,80	0,98	0,74	0,63	4,63E-19	no
20	SSW	ULS+CC	240+cc	2,58	10,8	9,82	150,51	61,3	1,18	5,92	5,62	3,45	0,40	0,80	0,98	0,72	0,62	3,16E-16	no
20	SW	ELS	50	2,07	8,8	8,00	99,92	59,8	0,82	6,28	5,62	3,45	0,40	0,80	0,97	0,74	0,62	9,37E-23	no
20	SW	ULS	240	2,21	9,8	8,91	123,92	60,8	0,82	6,28	5,62	3,45	0,40	0,80	0,98	0,74	0,63	6,91E-21	no
20	SW	ULS+CC	240+cc	2,35	9,8	8,91	123,92	61,5	1,18	5,92	5,62	3,45	0,40	0,80	0,98	0,72	0,61	2,06E-18	no
25	NE	ELS	50	1,19	10,8	9,82	150,51	13,4	0,82	6,28	5,62	3,45	0,40	0,96	0,98	0,74	0,63	1,04E-36	no
25	NE	ULS	240	1,65	13,1	11,91	221,44	15,4	0,82	6,28	5,62	3,45	0,40	0,95	0,99	0,74	0,63	3,30E-24	no
25	NE	ULS+CC	240+cc	1,66	13,1	11,91	221,44	14,9	1,18	5,92	5,62	3,45	0,40	0,95	0,99	0,72	0,62	8,64E-23	no
25	ENE	ELS	50	2,34	13,1	11,91	221,44	16,3	0,82	6,28	5,62	3,45	0,40	0,95	0,99	0,74	0,63	1,58E-15	no
25	ENE	ULS	240	2,46	14,5	13,18	271,29	16,7	0,82	6,28	5,62	3,45	0,40	0,94	0,99	0,74	0,63	1,52E-14	no
25	ENE	ULS+CC	240+cc	2,63	14,5	13,18	271,29	16,3	1,18	5,92	5,62	3,45	0,40	0,95	0,99	0,72	0,62	1,14E-12	no
25	E	ELS	50	2,46	11,9	10,82	182,72	19,5	0,82	6,28	5,62	3,45	0,40	0,94	0,99	0,74	0,63	8,21E-15	no
25	E	ULS	240	2,56	13,1	11,91	221,44	19,9	0,82	6,28	5,62	3,45	0,40	0,93	0,99	0,74	0,63	4,75E-14	no
25	E	ULS+CC	240+cc	2,76	13,1	11,91	221,44	19,5	1,18	5,92	5,62	3,45	0,40	0,94	0,99	0,72	0,62	4,19E-12	no
25	ESE	ELS	50	2,41	10,8	9,82	150,51	24,5	0,82	6,28	5,62	3,45	0,40	0,92	0,98	0,74	0,63	1,30E-15	no
25	ESE	ULS	240	2,5	11,9	10,82	182,72	24,7	0,82	6,28	5,62	3,45	0,40	0,92	0,99	0,74	0,63	7,60E-15	no
25	ESE	ULS+CC	240+cc	2,68	11,9	10,82	182,72	24,5	1,18	5,92	5,62	3,45	0,40	0,92	0,99	0,72	0,62	6,78E-13	no
25	SE	ELS	50	2,36	9,8	8,91	123,92	31,1	0,82	6,28	5,62	3,45	0,40	0,90	0,98	0,74	0,63	1,32E-16	no
25	SE	ULS	240	2,45	10,8	9,82	150,51	30,8	0,82	6,28	5,62	3,45	0,40	0,90	0,98	0,74	0,63	1,00E-15	no
25	SE	ULS+CC	240+cc	2,63	10,8	9,82	150,51	30,9	1,18	5,92	5,62	3,45	0,40	0,90	0,98	0,72	0,62	1,18E-13	no
25	SSE	ELS	50	2,28	8,8	8,00	99,92	39,1	0,82	6,28	5,62	3,45	0,40	0,87	0,97	0,74	0,62	3,88E-18	no
25	SSE	ULS	240	2,4	9,8	8,91	123,92	38,5	0,82	6,28	5,62	3,45	0,40	0,87	0,98	0,74	0,63	8,08E-17	no
25	SSE	ULS+CC	240+cc	2,58	9,8	8,91	123,92	38,9	1,18	5,92	5,62	3,45	0,40	0,87	0,98	0,72	0,61	1,35E-14	no

GEOMETRIA

Rc (m)
7,1
Gc (m)
5,62
hwall (m)
3,45

γf
0,4

qmax 3,71E-09 3,71E-06

NOMBRE DE CASOS EN ELS
0

NOMBRE DE CASOS EN ELU
0

NOMBRE DE CASOS EN ELU+CC
0

25	S	ELS	50	2,21	8,8	8,00	99,92	48,5	0,82	6,28	5,62	3,45	0,40	0,84	0,97	0,74	0,62	9,31E-20	no
25	S	ULS	240	2,31	9,8	8,91	123,92	48,2	0,82	6,28	5,62	3,45	0,40	0,84	0,98	0,74	0,63	1,63E-18	no
25	S	ULS+CC	240+cc	2,48	9,8	8,91	123,92	49,1	1,18	5,92	5,62	3,45	0,40	0,84	0,98	0,72	0,61	3,91E-16	no
25	SSW	ELS	50	2,35	10,8	9,82	150,51	58,7	0,82	6,28	5,62	3,45	0,40	0,81	0,98	0,74	0,63	5,35E-19	no
25	SSW	ULS	240	2,38	10,8	9,82	150,51	60,6	0,82	6,28	5,62	3,45	0,40	0,80	0,98	0,74	0,63	7,12E-19	no
25	SSW	ULS+CC	240+cc	2,59	10,8	9,82	150,51	61,5	1,18	5,92	5,62	3,45	0,40	0,80	0,98	0,72	0,62	3,66E-16	no
25	SW	ELS	50	2,07	8,8	8,00	99,92	60,1	0,82	6,28	5,62	3,45	0,40	0,80	0,97	0,74	0,62	8,64E-23	no
25	SW	ULS	240	2,21	9,8	8,91	123,92	61	0,82	6,28	5,62	3,45	0,40	0,80	0,98	0,74	0,63	6,57E-21	no
25	SW	ULS+CC	240+cc	2,36	9,8	8,91	123,92	61,7	1,18	5,92	5,62	3,45	0,40	0,80	0,98	0,72	0,61	2,49E-18	no
30	NE	ELS	50	1,19	10,8	9,82	150,51	13,1	0,82	6,28	5,62	3,45	0,40	0,96	0,98	0,74	0,63	1,16E-36	no
30	NE	ULS	240	1,64	13,1	11,91	221,44	15,2	0,82	6,28	5,62	3,45	0,40	0,95	0,99	0,74	0,63	2,24E-24	no
30	NE	ULS+CC	240+cc	1,65	13,1	11,91	221,44	14,7	1,18	5,92	5,62	3,45	0,40	0,95	0,99	0,72	0,62	6,02E-23	no
30	ENE	ELS	50	2,35	13,1	11,91	221,44	16,2	0,82	6,28	5,62	3,45	0,40	0,95	0,99	0,74	0,63	1,95E-15	no
30	ENE	ULS	240	2,48	14,5	13,18	271,29	16,7	0,82	6,28	5,62	3,45	0,40	0,94	0,99	0,74	0,63	2,15E-14	no
30	ENE	ULS+CC	240+cc	2,65	14,5	13,18	271,29	16,2	1,18	5,92	5,62	3,45	0,40	0,95	0,99	0,72	0,62	1,53E-12	no
30	E	ELS	50	2,47	11,9	10,82	182,72	19,5	0,82	6,28	5,62	3,45	0,40	0,94	0,99	0,74	0,63	9,81E-15	no
30	E	ULS	240	2,57	13,1	11,91	221,44	19,9	0,82	6,28	5,62	3,45	0,40	0,93	0,99	0,74	0,63	5,58E-14	no
30	E	ULS+CC	240+cc	2,77	13,1	11,91	221,44	19,5	1,18	5,92	5,62	3,45	0,40	0,94	0,99	0,72	0,62	4,77E-12	no
30	ESE	ELS	50	2,43	10,8	9,82	150,51	24,6	0,82	6,28	5,62	3,45	0,40	0,92	0,98	0,74	0,63	1,88E-15	no
30	ESE	ULS	240	2,51	11,9	10,82	182,72	24,8	0,82	6,28	5,62	3,45	0,40	0,92	0,99	0,74	0,63	8,92E-15	no
30	ESE	ULS+CC	240+cc	2,69	11,9	10,82	182,72	24,6	1,18	5,92	5,62	3,45	0,40	0,92	0,99	0,72	0,62	7,71E-13	no
30	SE	ELS	50	2,37	9,8	8,91	123,92	31,2	0,82	6,28	5,62	3,45	0,40	0,90	0,98	0,74	0,63	1,60E-16	no
30	SE	ULS	240	2,47	10,8	9,82	150,51	31	0,82	6,28	5,62	3,45	0,40	0,90	0,98	0,74	0,63	1,41E-15	no
30	SE	ULS+CC	240+cc	2,65	10,8	9,82	150,51	31	1,18	5,92	5,62	3,45	0,40	0,90	0,98	0,72	0,62	1,58E-13	no
30	SSE	ELS	50	2,29	8,8	8,00	99,92	39,3	0,82	6,28	5,62	3,45	0,40	0,87	0,97	0,74	0,62	4,72E-18	no
30	SSE	ULS	240	2,41	9,8	8,91	123,92	38,7	0,82	6,28	5,62	3,45	0,40	0,87	0,98	0,74	0,63	9,58E-17	no
30	SSE	ULS+CC	240+cc	2,59	9,8	8,91	123,92	39,1	1,18	5,92	5,62	3,45	0,40	0,87	0,98	0,72	0,61	1,55E-14	no
30	S	ELS	50	2,22	8,8	8,00	99,92	48,8	0,82	6,28	5,62	3,45	0,40	0,84	0,97	0,74	0,62	1,13E-19	no
30	S	ULS	240	2,32	9,8	8,91	123,92	48,5	0,82	6,28	5,62	3,45	0,40	0,84	0,98	0,74	0,63	1,94E-18	no
30	S	ULS+CC	240+cc	2,49	9,8	8,91	123,92	49,4	1,18	5,92	5,62	3,45	0,40	0,84	0,98	0,72	0,61	4,49E-16	no
30	SSW	ELS	50	2,36	10,8	9,82	150,51	59,1	0,82	6,28	5,62	3,45	0,40	0,80	0,98	0,74	0,63	6,21E-19	no
30	SSW	ULS	240	2,39	10,8	9,82	150,51	60,9	0,82	6,28	5,62	3,45	0,40	0,80	0,98	0,74	0,63	8,42E-19	no
30	SSW	ULS+CC	240+cc	2,6	10,8	9,82	150,51	61,8	1,18	5,92	5,62	3,45	0,40	0,80	0,98	0,72	0,62	4,16E-16	no
30	SW	ELS	50	2,08	8,8	8,00	99,92	60,4	0,82	6,28	5,62	3,45	0,40	0,80	0,97	0,74	0,62	1,10E-22	no
30	SW	ULS	240	2,22	9,8	8,91	123,92	61,4	0,82	6,28	5,62	3,45	0,40	0,80	0,98	0,74	0,63	7,87E-21	no
30	SW	ULS+CC	240+cc	2,36	9,8	8,91	123,92	62	1,18	5,92	5,62	3,45	0,40	0,80	0,98	0,72	0,61	2,33E-18	no
30	NE	ELS	50	1,19	10,8	9,82	150,51	13,1	0,82	6,28	5,62	3,45	0,40	0,96	0,98	0,74	0,63	1,16E-36	no
30	NE	ULS	240	1,64	13,1	11,91	221,44	15,2	0,82	6,28	5,62	3,45	0,40	0,95	0,99	0,74	0,63	2,24E-24	no
30	NE	ULS+CC	240+cc	1,65	13,1	11,91	221,44	14,7	1,18	5,92	5,62	3,45	0,40	0,95	0,99	0,72	0,62	6,02E-23	no
30	ENE	ELS	50	2,35	13,1	11,91	221,44	16,2	0,82	6,28	5,62	3,45	0,40	0,95	0,99	0,74	0,63	1,95E-15	no
30	ENE	ULS	240	2,48	14,5	13,18	271,29	16,7	0,82	6,28	5,62	3,45	0,40	0,94	0,99	0,74	0,63	2,15E-14	no
30	ENE	ULS+CC	240+cc	2,65	14,5	13,18	271,29	16,2	1,18	5,92	5,62	3,45	0,40	0,95	0,99	0,72	0,62	1,53E-12	no
30	E	ELS	50	2,47	11,9	10,82	182,72	19,5	0,82	6,28	5,62	3,45	0,40	0,94	0,99	0,74	0,63	9,81E-15	no
30	E	ULS	240	2,57	13,1	11,91	221,44	19,9	0,82	6,28	5,62	3,45	0,40	0,93	0,99	0,74	0,63	5,58E-14	no
30	E	ULS+CC	240+cc	2,77	13,1	11,91	221,44	19,5	1,18	5,92	5,62	3,45	0,40	0,94	0,99	0,72	0,62	4,77E-12	no
30	ESE	ELS	50	2,43	10,8	9,82	150,51	24,6	0,82	6,28	5,62	3,45	0,40	0,92	0,98	0,74	0,63	1,88E-15	no
30	ESE	ULS	240	2,51	11,9	10,82	182,72	24,8	0,82	6,28	5,62	3,45	0,40	0,92	0,99	0,74	0,63	8,92E-15	no
30	ESE	ULS+CC	240+cc	2,69	11,9	10,82	182,72	24,6	1,18	5,92	5,62	3,45	0,40	0,92	0,99	0,72	0,62	7,71E-13	no
30	SE	ELS	50	2,37	9,8	8,91	123,92	31,2	0,82	6,28	5,62	3,45	0,40	0,90	0,98	0,74	0,63	1,60E-16	no
30	SE	ULS	240	2,47	10,8	9,82	150,51	31	0,82	6,28	5,62	3,45	0,40	0,90	0,98	0,74	0,63	1,41E-15	no
30	SE	ULS+CC	240+cc	2,65	10,8	9,82	150,51	31	1,18	5,92	5,62	3,45	0,40	0,90	0,98	0,72	0,62	1,58E-13	no
30	SSE	ELS	50	2,29	8,8	8,00	99,92	39,3	0,82	6,28	5,62	3,45	0,40	0,87	0,97	0,74	0,62	4,72E-18	no
30	SSE	ULS	240	2,41	9,8	8,91	123,92	38,7	0,82	6,28	5,62	3,45	0,40	0,87	0,98	0,74	0,63	9,58E-17	no
30	SSE	ULS+CC	240+cc	2,59	9,8	8,91	123,92	39,1	1,18	5,92	5,62	3,45	0,40	0,87	0,98	0,72	0,61	1,55E-14	no
30	S	ELS	50	2,22	8,8	8,00	99,92	48,8	0,82	6,28	5,62	3,45	0,40	0,84	0,97	0,74	0,62	1,13E-19	no
30	S	ULS	240	2,32	9,8	8,91	123,92	48,5	0,82	6,28	5,62	3,45	0,40	0,84	0,98	0,74	0,63	1,94E-18	no
30	S	ULS+CC	240+cc	2,49	9,8	8,91	123,92	49,4	1,18	5,92	5,62	3,45	0,40	0,84	0,98	0,72	0,61	4,49E-16	no
30	SSW	ELS	50	2,36	10,8	9,82	150,51	59,1	0,82	6,28	5,62	3,45	0,40	0,80	0,98	0,74	0,63	6,21E-19	no
30	SSW	ULS	240	2,39	10,8	9,82	150,51	60,9	0,82	6,28	5,62	3,45	0,40	0,80	0,98	0,74	0,63	8,42E-19	no
30	SSW	ULS+CC	240+cc	2,6	10,8	9,82	150,51	61,8	1,18	5,92	5,62	3,45	0,40	0,80	0,98	0,72	0,62	4,16E-16	no
30	SW	ELS	50	2,08	8,8	8,00	99,92	60,4	0,82	6,28	5,62	3,45	0,40	0,80	0,97	0,74	0,62	1,10E-22	no
30	SW	ULS	240	2,22	9,8	8,91	123,92	61,4	0,82	6,28	5,62	3,45	0,40	0,80	0,98	0,74	0,63	7,87E-21	no
30	SW	ULS+CC	240+cc	2,36	9,8	8,91	123,92	62	1,18	5,92	5,62	3,45	0,40	0,80	0,98	0,72	0,61	2,33E-18	no
35	NE	ELS	50	1,18	10,8	9,82	150,51	12,9	0,82	6,28	5,62	3,45	0,40	0,96	0,98	0,74	0,63	5,02E-37	no
35	NE	ULS	240	1,61	13,1	11,91	221,44	15,2	0,82	6,28	5,62	3,45	0,40	0,95	0,99	0,74	0,63	5,87E-25	no
35	NE	ULS+CC	240+cc	1,63	13,1	11,91	221,44	14,6	1,18	5,92	5,62	3,45	0,40	0,95	0,99	0,72	0,62	2,69E-23	no
35	ENE	ELS	50	2,35	13,1	11,91	221,44	16,1	0,82	6,28	5,62	3,45	0,40	0,95	0,99	0,74	0,63	1,98E-15	no
35	ENE	ULS	240	2,48	14,5	13,18	271,29	16,6	0,82	6,28	5,62	3,45	0,40	0,95	0,99	0,74	0,63	2,18E-14	no
35	ENE	ULS+CC	240+cc	2,65	14,5	13,18	271,29	16,1	1,18	5,92	5,62	3,45	0,40	0,95	0,99	0,72	0,62	1,55E-12	no
35	E	ELS	50	2,47	11,9	10,82	182,72	19,6	0,82	6,28	5,62	3,45	0,40	0,94	0,99	0,74	0,63	9,66E-15	no
35	E	ULS	240	2,57	13,1	11,91	221,44	19,9	0,82	6,28	5,62	3,45	0,40	0,93	0,99	0,74	0,63	5,58E-14	no
35	E	ULS+CC	240+cc	2,76	13,1	11,91	221,44	19,5	1,18	5,92	5,62	3,45	0,40	0,94	0,99	0,72	0,62	4,19E-12	no
35	ESE	ELS	50	2,44	10,8	9,82	150,51	24,7	0,82	6,28	5,62	3,45	0,40	0,92	0,98	0,74	0,63	2,23E-15	no
35	ESE	ULS	240	2,52	11,9	10,82	182,72	24,9	0,82	6,28	5,62	3,45	0,40	0,92	0,99	0,74	0,63	1,05E-14	no
35	ESE	ULS+CC	240+cc	2,7	11,9	10,82	182,72	24,6	1,18	5,92	5,62	3,45	0,40	0,92	0,99	0,72	0,62	8,89E-13	no
35	SE	ELS	50	2,38	9,8	8,91	123,92	31,3	0,82	6,28	5,62	3,45	0,40	0,90	0,98	0,74	0,63	1,93E-16	no
35	SE	ULS	240	2,49	10,8	9,82	150,51	31	0,82	6,28	5,62	3,45	0,40	0,90	0,98	0,74	0,63	2,05E-15	no
35	SE	ULS+CC	240+cc	2,67	10,8	9,82	150,51	31,1	1,18	5,92	5,62	3,45	0,40	0,90	0,98	0,72	0,62	2,11E-13	no
35	SSE	ELS	50	2,31	8,8	8,00	99,92	39,4	0,82	6,28	5,62	3,45	0,40	0,87	0,97	0,74	0,62	7,35E-18	no
35	SSE	ULS	240	2,43	9,8	8,91	123,92	38,8	0,82	6,28	5,62	3,45	0,40	0,87	0,98	0,74	0,63	1,42E-16	no
35	SSE	ULS+CC	240+cc	2,61	9,8	8,91	123,92	39,2	1,18	5,92	5,62	3,45	0,40	0,87	0,98	0,72	0,61	2,12E-14	no
35	S	ELS	50	2,23	8,8	8,00	99,92	48,9	0,82	6,28	5,62	3,45	0,40	0,84	0,97	0,74	0,62	1,44E-19	no
35	S	ULS	240	2,33	9,8	8,91	123,92	48,7	0,82	6,28	5,62	3,45	0,40	0,84	0,98	0,74	0,63	2,36E-18	no
35	S	ULS+CC	240+cc	2,5	9,8	8,91	123,92	49,6	1,18	5,92	5,62	3,45	0,40	0,84	0,98	0,72	0,61	5,24E-16	no
35	SSW	ELS	50	2,37	10,8	9,82	150,51	59,2	0,82	6,28	5,62	3,45	0,40	0,80	0,98	0,74	0,63	7,70E-19	no
35	SSW	ULS	240	2,4	10,8	9,82	150,51	61	0,82	6,28	5,62	3,45	0,40	0,80	0,98	0,74	0,63	1,04E-18	no
35	SSW	ULS+CC	240+cc	2,61	10,8	9,82	150,51	61,9	1,18	5,92	5,62	3,45	0,40	0,80	0,98	0,72	0,62	4,90E-16	no
35	SW	ELS	50	2,08	8,8	8,00	99,92	60,5	0,82	6,28	5,62	3,45	0,40	0,80	0,97	0,74	0,62	1,07E-22	no
35	SW	ULS	240	2,23	9,8	8,91	123,92	61,5	0,82	6,28	5,62	3,45	0,40	0,80	0,98	0,74	0,63	1,01E-20	no
35	SW	ULS+CC	240+cc	2,37	9,8	8,91	123,92	62,1	1,18	5,92	5,62	3,45	0,40	0,80	0,98	0,72	0,61	2,87E-18	no
40	NE	ELS	50	1,16	10,8	9,82	150,51	12,6	0,82	6,28	5,62	3,45	0,40	0,96	0,98	0,74	0,63	8,54E-38	no
40	NE	ULS	240	1,58	13,1	11,91	221,44	15	0,82	6,28	5,62	3,45	0,40	0,95	0,99	0,74	0,63	1,52E-25	no
40	NE	ULS+CC	240+cc	1,6	13,1	11,91	221,44	14,4	1,18	5,92	5,62	3,45	0,40	0,95	0,99	0,72	0,62	7,77E-24	no
40	ENE	ELS	50	2,34	13,1	11,91	221,44	16	0,82	6,28	5,62	3,45	0,40	0,95	0,99	0,74	0,63	1,65E-15	no
40	ENE	ULS	240	2,48	14,5	13,18	271,29	16,5	0,82	6,28	5,62	3,45	0,40	0,95	0,99	0,74	0,63	2,21E-14	no
40	ENE	ULS+CC	240+cc	2,65	14,5	13,18	271,29	16	1,18	5,92	5,62	3,45	0,40	0,95	0,99	0,72	0,62	1,57E-12	no
40	E	ELS	50	2,47	11,9	10,82	182,72	19,5	0,82	6,28	5,62	3,45	0,40	0,94	0,99	0,74	0,63	9,81E-15	no
40	E	ULS	240	2,57	13,1	11,91	221,44	19,9	0,82	6,28	5,62	3,45	0,40	0,93	0,99	0,74	0,63	5,58E-14	no
40	E	ULS+CC	240+cc	2,76	13,1	11,91	221,44	19,4	1,18	5,92	5,62	3,45	0,40	0,94	0,99	0,72	0,62	4,24E-12	no
40	ESE	ELS	50	2,45	10,8	9,82	150,51	24,7	0,82	6,28	5,62	3,45	0,40	0,92	0,98	0,74	0,63	2,69E-15	no
40	ESE	ULS	240	2,53	11,9	10,82	182,72	24,8	0,82	6,28	5,62	3,45	0,40	0,92	0,99	0,74	0,63	1,26E-14	no
40	ESE	ULS+CC	240+cc	2,71	11,9	10,82	182,72	24,6	1,18	5,92	5,62	3,45	0,40	0,92	0,99	0,72	0,62	1,02E-12	no
40	SE	ELS	50	2,39	9,8	8,91	123,92	31,2	0,82	6,28	5,62	3,45	0,40	0,90	0,98	0,74	0,63	2,41E-16	no
40	SE	ULS	240	2,5	10,8	9,82	150,51	31	0,82	6,28	5,62	3,45	0,40	0,90	0,98	0,74	0,63	2,46E-15	no
40	SE	ULS+CC	240+cc	2,68	10,8	9,82	150,51	31	1,18	5,92	5,62	3,45	0,40	0,90	0,98	0,72	0,62	2,48E-13	no
40	SSE	ELS	50	2,31	8,8	8,00	99,92	39,4	0,82	6,28	5,62	3,45	0,40	0,87	0,97	0,74	0,62	7,35E-18	no
40	SSE	ULS	240	2,43	9,8	8,91	123,92	38,8	0,82	6,28	5,62	3,45	0,40	0,87	0,98	0,74	0,63	1,42E-16	no
40	SSE	ULS+CC	240+cc	2,61	9,8	8,91	123,92	39,2	1,18	5,92	5,62	3,45	0,40	0,87	0,98	0,72	0,61	2,12E-14	no
40	S	ELS	50	2,24	8,8	8,00	99,92	48,9	0,82	6,28	5,62	3,45	0,40	0,84	0,97	0,74	0,62	1,86E-19	no
40	S	ULS	240	2,33	9,8	8,91	123,92	48,7	0,82	6,28	5,62	3,45	0,40	0,84	0,98	0,74	0,63	2,36E-18	no
40	S	ULS+CC	240+cc	2,51	9,8	8,91	123,92	49,6	1,18	5,92	5,62	3,45	0,40	0,84	0,98	0,72	0,61	6,33E-16	no
40	SSW	ELS	50	2,38	10,8	9,82	150,51	59,1	0,82	6,28	5,62	3,45	0,40	0,80	0,98	0,74	0,63	9,96E-19	no
40	SSW	ULS	240	2,4	10,8	9,82	150,51	60,9	0,82	6,28	5,62	3,45	0,40	0,80	0,98	0,74	0,63	1,06E-18	no
40	SSW	ULS+CC	240+cc	2,62	10,8	9,82	150,51	61,7	1,18	5,92	5,62	3,45	0,40	0,80	0,98	0,72	0,62	6,11E-16	no
40	SW	ELS	50	2,08	8,8	8,00	99,92	60,4	0,82	6,28	5,62	3,45	0,40	0,80	0,97	0,74	0,62	1,10E-22	no
40	SW	ULS	240	2,24	9,8	8,91	123,92	61,3	0,82	6,28	5,62	3,45	0,40	0,80	0,98	0,74	0,63	1,40E-20	no
40	SW	ULS+CC	240+cc	2,38	9,8	8,91	123,92	61,9	1,18	5,92	5,62	3,45	0,40	0,80	0,98	0,72	0,61	3,76E-18	no
45	NE	ELS	50	1,14	10,8	9,82	150,51	12,3	0,82	6,28	5,62	3,45	0,40	0,96	0,98	0,74	0,63	1,35E-38	no
45	NE	ULS	240	1,55	13,1	11,91	221,44	14,9	0,82	6,28	5,62	3,45	0,40	0,95	0,99	0,74	0,63	3,64E-26	no
45	NE	ULS+CC	240+cc	1,57	13,1	11,91	221,44	14,3	1,18	5,92	5,62	3,45	0,40	0,95	0,99	0,72	0,62	2,08E-24	no
45	ENE	ELS	50	2,33	13,1	11,91	221,44	15,9	0,82	6,28	5,62	3,45	0,40	0,95	0,99	0,74	0,63	1,38E-15	no
45	ENE	ULS	240	2,47	14,5	13,18	271,29	16,4	0,82	6,28	5,62	3,45	0,40	0,95	0,99	0,74	0,63	1,89E-14	no
45	ENE	ULS+CC	240+cc	2,63	14,5	13,18	271,29	15,8	1,18	5,92	5,62	3,45	0,40	0,95	0,99	0,72	0,62	1,21E-12	no
45	E	ELS	50	2,48	11,9	10,82	182,72	19,4	0,82	6,28	5,62	3,45	0,40	0,94	0,99	0,74	0,63	1,19E-14	no
45	E	ULS	240	2,58	13,1	11,91	221,44	19,7	0,82	6,28	5,62	3,45	0,40	0,93	0,99	0,74	0,63	6,75E-14	no
45	E	ULS+CC	240+cc	2,77	13,1	11,91	221,44	19,3	1,18	5,92	5,62	3,45	0,40	0,94	0,99	0,72	0,62	4,89E-12	no
45	ESE	ELS	50	2,47	10,8	9,82	150,51	24,6	0,82	6,28	5,62	3,45	0,40	0,92	0,98	0,74	0,63	3,94E-15	no
45	ESE	ULS	240	2,55	11,9	10,82	182,72	24,7	0,82	6,28	5,62	3,45	0,40	0,92	0,99	0,74	0,63	1,80E-14	no
45	ESE	ULS+CC	240+cc	2,73	11,9	10,82	182,72	24,5	1,18	5,92	5,62	3,45	0,40	0,92	0,99	0,72	0,62	1,37E-12	no
45	SE	ELS	50	2,41	9,8	8,91	123,92	31	0,82	6,28	5,62	3,45	0,40	0,90	0,98	0,74	0,63	3,73E-16	no
45	SE	ULS	240	2,52	10,8	9,82	150,51	30,8	0,82	6,28	5,62	3,45	0,40	0,90	0,98	0,74	0,63	3,65E-15	no
45	SE	ULS+CC	240+cc	2,7	10,8	9,82	150,51	30,9	1,18	5,92	5,62	3,45	0,40	0,90	0,98	0,72	0,62	3,38E-13	no
45	SSE	ELS	50	2,33	8,8	8,00	99,92	39,2	0,82	6,28	5,62	3,45	0,40	0,87	0,97	0,74	0,62	1,20E-17	no
45	SSE	ULS	240	2,45	9,8	8,91	123,92	38,6	0,82	6,28	5,62	3,45	0,40	0,87	0,98	0,74	0,63	2,19E-16	no
45	SSE	ULS+CC	240+cc	2,63	9,8	8,91	123,92	39	1,18	5,92	5,62	3,45	0,40	0,87	0,98	0,72	0,61	3,03E-14	no
45	S	ELS	50	2,24	8,8	8,00	99,92	48,8	0,82	6,28	5,62	3,45	0,40	0,84	0,97	0,74	0,62	1,91E-19	no
45	S	ULS	240	2,34	9,8	8,91	123,92	48,5	0,82	6,28	5,62	3,45	0,40	0,84	0,98	0,74	0,63	3,10E-18	no
45	S	ULS+CC	240+cc	2,52	9,8	8,91	123,92	49,5	1,18	5,92	5,62	3,45	0,40	0,84	0,98	0,72	0,61	7,78E-16	no
45	SSW	ELS	50	2,39	10,8	9,82	150,51	58,8	0,82	6,28	5,62	3,45	0,40	0,81	0,98	0,74	0,63	1,34E-18	no
45	SSW	ULS	240	2,41	10,8	9,82	150,51	60,6	0,82	6,28	5,62	3,45	0,40	0,80	0,98	0,74	0,63	1,43E-18	no
45	SSW	ULS+CC	240+cc	2,63	10,8	9,82	150,51	61,5	1,18	5,92	5,62	3,45	0,40	0,80	0,98	0,72	0,62	7,60E-16	no
45	SW	ELS	50	2,09	8,8	8,00	99,92	60,2	0,82	6,28	5,62	3,45	0,40	0,80	0,97	0,74	0,62	1,60E-22	no
45	SW	ULS	240	2,24	9,8	8,91	123,92	61,1	0,82	6,28	5,62	3,45	0,40	0,80	0,98	0,74	0,63	1,47E-20	no
45	SW	ULS+CC	240+cc	2,38	9,8	8,91	123,92	61,7	1,18	5,92	5,62	3,45	0,40	0,80	0,98	0,72	0,61	3,92E-18	no
50	NE	ELS	50	1,13	10,8	9,82	150,51	12	0,82	6,28	5,62	3,45	0,40	0,96	0,98	0,74	0,63	5,56E-39	no
50	NE	ULS	240	1,52	13,1	11,91	221,44	14,7	0,82	6,28	5,62	3,45	0,40	0,95	0,99	0,74	0,63	8,35E-27	no
50	NE	ULS+CC	240+cc	1,54	13,1	11,91	221,44	14,1	1,18	5,92	5,62	3,45	0,40	0,95	0,99	0,72	0,62	5,37E-25	no
50	ENE	ELS	50	2,32	13,1	11,91	221,44	15,7	0,82	6,28	5,62	3,45	0,40	0,95	0,99	0,74	0,63	1,16E-15	no
50	ENE	ULS	240	2,47	14,5	13,18	271,29	16,2	0,82	6,28	5,62	3,45	0,40	0,95	0,99	0,74	0,63	1,94E-14	no
50	ENE	ULS+CC	240+cc	2,63	14,5	13,18	271,29	15,7	1,18	5,92	5,62	3,45	0,40	0,95	0,99	0,72	0,62	1,23E-12	no
50	E	ELS	50	2,5	11,9	10,82	182,72	19,3	0,82	6,28	5,62	3,45	0,40	0,94	0,99	0,74	0,63	1,71E-14	no
50	E	ULS	240	2,6	13,1	11,91	221,44	19,6	0,82	6,28	5,62	3,45	0,40	0,94	0,99	0,74	0,63	9,40E-14	no
50	E	ULS+CC	240+cc	2,79	13,1	11,91	221,44	19,2	1,18	5,92	5,62	3,45	0,40	0,94	0,99	0,72	0,62	6,40E-12	no
50	ESE	ELS	50	2,49	10,8	9,82	150,51	24,5	0,82	6,28	5,62	3,45	0,40	0,92	0,98	0,74	0,63	5,74E-15	no
50	ESE	ULS	240	2,57	11,9	10,82	182,72	24,5	0,82	6,28	5,62	3,45	0,40	0,92	0,99	0,74	0,63	2,59E-14	no
50	ESE	ULS+CC	240+cc	2,75	11,9	10,82	182,72	24,4	1,18	5,92	5,62	3,45	0,40	0,92	0,99	0,72	0,62	1,82E-12	no

50	SE	ELS	50	2,43	9,8	8,91	123,92	30,9	0,82	6,28	5,62	3,45	0,40	0,90	0,98	0,74	0,63	5,62E-16	no
50	SE	ULS	240	2,54	10,8	9,82	150,51	30,7	0,82	6,28	5,62	3,45	0,40	0,90	0,98	0,74	0,63	5,28E-15	no
50	SE	ULS+CC	240+cc	2,72	10,8	9,82	150,51	30,8	1,18	5,92	5,62	3,45	0,40	0,90	0,98	0,72	0,62	4,57E-13	no
50	SSE	ELS	50	2,34	8,8	8,00	99,92	39,2	0,82	6,28	5,62	3,45	0,40	0,87	0,97	0,74	0,62	1,50E-17	no
50	SSE	ULS	240	2,46	9,8	8,91	123,92	38,6	0,82	6,28	5,62	3,45	0,40	0,87	0,98	0,74	0,63	2,67E-16	no
50	SSE	ULS+CC	240+cc	2,64	9,8	8,91	123,92	39	1,18	5,92	5,62	3,45	0,40	0,87	0,98	0,72	0,61	3,55E-14	no
50	S	ELS	50	2,26	8,8	8,00	99,92	48,8	0,82	6,28	5,62	3,45	0,40	0,84	0,97	0,74	0,62	3,17E-19	no
50	S	ULS	240	2,35	9,8	8,91	123,92	48,6	0,82	6,28	5,62	3,45	0,40	0,84	0,98	0,74	0,63	3,82E-18	no
50	S	ULS+CC	240+cc	2,53	9,8	8,91	123,92	49,5	1,18	5,92	5,62	3,45	0,40	0,84	0,98	0,72	0,61	9,37E-16	no
50	SSW	ELS	50	2,4	10,8	9,82	150,51	58,7	0,82	6,28	5,62	3,45	0,40	0,81	0,98	0,74	0,63	1,73E-18	no
50	SSW	ULS	240	2,43	10,8	9,82	150,51	60,5	0,82	6,28	5,62	3,45	0,40	0,80	0,98	0,74	0,63	2,30E-18	no
50	SSW	ULS+CC	240+cc	2,64	10,8	9,82	150,51	61,4	1,18	5,92	5,62	3,45	0,40	0,80	0,98	0,72	0,62	9,25E-16	no
50	SW	ELS	50	2,1	8,8	8,00	99,92	60,1	0,82	6,28	5,62	3,45	0,40	0,80	0,97	0,74	0,62	2,26E-22	no
50	SW	ULS	240	2,25	9,8	8,91	123,92	61	0,82	6,28	5,62	3,45	0,40	0,80	0,98	0,74	0,63	1,97E-20	no
50	SW	ULS+CC	240+cc	2,39	9,8	8,91	123,92	61,6	1,18	5,92	5,62	3,45	0,40	0,80	0,98	0,72	0,61	5,02E-18	no
55	NE	ELS	50	1,11	10,8	9,82	150,51	11,8	0,82	6,28	5,62	3,45	0,40	0,96	0,98	0,74	0,63	7,58E-40	no
55	NE	ULS	240	1,49	13,1	11,91	221,44	14,7	0,82	6,28	5,62	3,45	0,40	0,95	0,99	0,74	0,63	1,70E-27	no
55	NE	ULS+CC	240+cc	1,52	13,1	11,91	221,44	14	1,18	5,92	5,62	3,45	0,40	0,95	0,99	0,72	0,62	2,09E-25	no
55	ENE	ELS	50	2,33	13,1	11,91	221,44	15,7	0,82	6,28	5,62	3,45	0,40	0,95	0,99	0,74	0,63	1,42E-15	no
55	ENE	ULS	240	2,48	14,5	13,18	271,29	16,2	0,82	6,28	5,62	3,45	0,40	0,95	0,99	0,74	0,63	2,31E-14	no
55	ENE	ULS+CC	240+cc	2,63	14,5	13,18	271,29	15,6	1,18	5,92	5,62	3,45	0,40	0,95	0,99	0,72	0,62	1,24E-12	no
55	E	ELS	50	2,52	11,9	10,82	182,72	19,3	0,82	6,28	5,62	3,45	0,40	0,94	0,99	0,74	0,63	2,40E-14	no
55	E	ULS	240	2,63	13,1	11,91	221,44	19,5	0,82	6,28	5,62	3,45	0,40	0,94	0,99	0,74	0,63	1,52E-13	no
55	E	ULS+CC	240+cc	2,81	13,1	11,91	221,44	19,2	1,18	5,92	5,62	3,45	0,40	0,94	0,99	0,72	0,62	8,24E-12	no
55	ESE	ELS	50	2,51	10,8	9,82	150,51	24,5	0,82	6,28	5,62	3,45	0,40	0,92	0,98	0,74	0,63	8,17E-15	no
55	ESE	ULS	240	2,6	11,9	10,82	182,72	24,5	0,82	6,28	5,62	3,45	0,40	0,92	0,99	0,74	0,63	4,23E-14	no
55	ESE	ULS+CC	240+cc	2,78	11,9	10,82	182,72	24,3	1,18	5,92	5,62	3,45	0,40	0,92	0,99	0,72	0,62	2,75E-12	no
55	SE	ELS	50	2,45	9,8	8,91	123,92	30,8	0,82	6,28	5,62	3,45	0,40	0,90	0,98	0,74	0,63	8,42E-16	no
55	SE	ULS	240	2,57	10,8	9,82	150,51	30,6	0,82	6,28	5,62	3,45	0,40	0,90	0,98	0,74	0,63	9,02E-15	no
55	SE	ULS+CC	240+cc	2,75	10,8	9,82	150,51	30,7	1,18	5,92	5,62	3,45	0,40	0,90	0,98	0,72	0,62	7,08E-13	no
55	SSE	ELS	50	2,36	8,8	8,00	99,92	39,2	0,82	6,28	5,62	3,45	0,40	0,87	0,97	0,74	0,62	2,34E-17	no
55	SSE	ULS	240	2,48	9,8	8,91	123,92	38,6	0,82	6,28	5,62	3,45	0,40	0,87	0,98	0,74	0,63	3,95E-16	no
55	SSE	ULS+CC	240+cc	2,66	9,8	8,91	123,92	39	1,18	5,92	5,62	3,45	0,40	0,87	0,98	0,72	0,61	4,88E-14	no
55	S	ELS	50	2,27	8,8	8,00	99,92	48,8	0,82	6,28	5,62	3,45	0,40	0,84	0,97	0,74	0,62	4,08E-19	no
55	S	ULS	240	2,36	9,8	8,91	123,92	48,6	0,82	6,28	5,62	3,45	0,40	0,84	0,98	0,74	0,63	4,80E-18	no
55	S	ULS+CC	240+cc	2,54	9,8	8,91	123,92	49,5	1,18	5,92	5,62	3,45	0,40	0,84	0,98	0,72	0,61	1,13E-15	no
55	SSW	ELS	50	2,41	10,8	9,82	150,51	58,6	0,82	6,28	5,62	3,45	0,40	0,81	0,98	0,74	0,63	2,22E-18	no
55	SSW	ULS	240	2,44	10,8	9,82	150,51	60,4	0,82	6,28	5,62	3,45	0,40	0,80	0,98	0,74	0,63	2,94E-18	no
55	SSW	ULS+CC	240+cc	2,65	10,8	9,82	150,51	61,3	1,18	5,92	5,62	3,45	0,40	0,80	0,98	0,72	0,62	1,13E-15	no
55	SW	ELS	50	2,1	8,8	8,00	99,92	60,1	0,82	6,28	5,62	3,45	0,40	0,80	0,97	0,74	0,62	2,26E-22	no
55	SW	ULS	240	2,26	9,8	8,91	123,92	60,9	0,82	6,28	5,62	3,45	0,40	0,80	0,98	0,74	0,63	2,64E-20	no
55	SW	ULS+CC	240+cc	2,4	9,8	8,91	123,92	61,5	1,18	5,92	5,62	3,45	0,40	0,80	0,98	0,72	0,61	6,41E-18	no
60	NE	ELS	50	1,1	10,8	9,82	150,51	11,7	0,82	6,28	5,62	3,45	0,40	0,96	0,98	0,74	0,63	2,71E-40	no
60	NE	ULS	240	1,47	13,1	11,91	221,44	14,7	0,82	6,28	5,62	3,45	0,40	0,95	0,99	0,74	0,63	5,63E-28	no
60	NE	ULS+CC	240+cc	1,5	13,1	11,91	221,44	14	1,18	5,92	5,62	3,45	0,40	0,95	0,99	0,72	0,62	7,70E-26	no
60	ENE	ELS	50	2,34	13,1	11,91	221,44	15,7	0,82	6,28	5,62	3,45	0,40	0,95	0,99	0,74	0,63	1,73E-15	no
60	ENE	ULS	240	2,5	14,5	13,18	271,29	16,2	0,82	6,28	5,62	3,45	0,40	0,95	0,99	0,74	0,63	3,25E-14	no
60	ENE	ULS+CC	240+cc	2,65	14,5	13,18	271,29	15,6	1,18	5,92	5,62	3,45	0,40	0,95	0,99	0,72	0,62	1,65E-12	no
60	E	ELS	50	2,55	11,9	10,82	182,72	19,3	0,82	6,28	5,62	3,45	0,40	0,94	0,99	0,74	0,63	3,96E-14	no
60	E	ULS	240	2,66	13,1	11,91	221,44	19,5	0,82	6,28	5,62	3,45	0,40	0,94	0,99	0,74	0,63	2,39E-13	no
60	E	ULS+CC	240+cc	2,84	13,1	11,91	221,44	19,1	1,18	5,92	5,62	3,45	0,40	0,94	0,99	0,72	0,62	1,21E-11	no
60	ESE	ELS	50	2,54	10,8	9,82	150,51	24,5	0,82	6,28	5,62	3,45	0,40	0,92	0,98	0,74	0,63	1,37E-14	no
60	ESE	ULS	240	2,63	11,9	10,82	182,72	24,4	0,82	6,28	5,62	3,45	0,40	0,92	0,99	0,74	0,63	6,92E-14	no
60	ESE	ULS+CC	240+cc	2,81	11,9	10,82	182,72	24,3	1,18	5,92	5,62	3,45	0,40	0,92	0,99	0,72	0,62	4,06E-12	no
60	SE	ELS	50	2,48	9,8	8,91	123,92	30,8	0,82	6,28	5,62	3,45	0,40	0,90	0,98	0,74	0,63	1,48E-15	no
60	SE	ULS	240	2,6	10,8	9,82	150,51	30,6	0,82	6,28	5,62	3,45	0,40	0,90	0,98	0,74	0,63	1,50E-14	no
60	SE	ULS+CC	240+cc	2,78	10,8	9,82	150,51	30,7	1,18	5,92	5,62	3,45	0,40	0,90	0,98	0,72	0,62	1,07E-12	no
60	SSE	ELS	50	2,38	8,8	8,00	99,92	39,2	0,82	6,28	5,62	3,45	0,40	0,87	0,97	0,74	0,62	3,60E-17	no
60	SSE	ULS	240	2,5	9,8	8,91	123,92	38,7	0,82	6,28	5,62	3,45	0,40	0,87	0,98	0,74	0,63	5,69E-16	no
60	SSE	ULS+CC	240+cc	2,68	9,8	8,91	123,92	39,1	1,18	5,92	5,62	3,45	0,40	0,87	0,98	0,72	0,61	6,56E-14	no
60	S	ELS	50	2,28	8,8	8,00	99,92	49	0,82	6,28	5,62	3,45	0,40	0,84	0,97	0,74	0,62	5,01E-19	no
60	S	ULS	240	2,38	9,8	8,91	123,92	48,7	0,82	6,28	5,62	3,45	0,40	0,84	0,98	0,74	0,63	7,37E-18	no
60	S	ULS+CC	240+cc	2,56	9,8	8,91	123,92	49,6	1,18	5,92	5,62	3,45	0,40	0,84	0,98	0,72	0,61	1,59E-15	no
60	SSW	ELS	50	2,43	10,8	9,82	150,51	58,6	0,82	6,28	5,62	3,45	0,40	0,81	0,98	0,74	0,63	3,47E-18	no
60	SSW	ULS	240	2,46	10,8	9,82	150,51	60,5	0,82	6,28	5,62	3,45	0,40	0,80	0,98	0,74	0,63	4,47E-18	no
60	SSW	ULS+CC	240+cc	2,67	10,8	9,82	150,51	61,3	1,18	5,92	5,62	3,45	0,40	0,80	0,98	0,72	0,62	1,60E-15	no
60	SW	ELS	50	2,12	8,8	8,00	99,92	60,1	0,82	6,28	5,62	3,45	0,40	0,80	0,97	0,74	0,62	4,22E-22	no
60	SW	ULS	240	2,28	9,8	8,91	123,92	60,9	0,82	6,28	5,62	3,45	0,40	0,80	0,98	0,74	0,63	4,48E-20	no
60	SW	ULS+CC	240+cc	2,42	9,8	8,91	123,92	61,6	1,18	5,92	5,62	3,45	0,40	0,80	0,98	0,72	0,61	9,74E-18	no
65	NE	ELS	50	1,09	10,8	9,82	150,51	11,6	0,82	6,28	5,62	3,45	0,40	0,96	0,98	0,74	0,63	9,49E-41	no
65	NE	ULS	240	1,46	13,1	11,91	221,44	14,6	0,82	6,28	5,62	3,45	0,40	0,95	0,99	0,74	0,63	3,30E-28	no
65	NE	ULS+CC	240+cc	1,48	13,1	11,91	221,44	13,9	1,18	5,92	5,62	3,45	0,40	0,95	0,99	0,72	0,62	2,82E-26	no
65	ENE	ELS	50	2,35	13,1	11,91	221,44	15,6	0,82	6,28	5,62	3,45	0,40	0,95	0,99	0,74	0,63	2,14E-15	no
65	ENE	ULS	240	2,52	14,5	13,18	271,29	16,1	0,82	6,28	5,62	3,45	0,40	0,95	0,99	0,74	0,63	4,60E-14	no
65	ENE	ULS+CC	240+cc	2,67	14,5	13,18	271,29	15,5	1,18	5,92	5,62	3,45	0,40	0,95	0,99	0,72	0,62	2,21E-12	no
65	E	ELS	50	2,59	11,9	10,82	182,72	19,3	0,82	6,28	5,62	3,45	0,40	0,94	0,99	0,74	0,63	7,56E-14	no
65	E	ULS	240	2,7	13,1	11,91	221,44	19,4	0,82	6,28	5,62	3,45	0,40	0,94	0,99	0,74	0,63	4,36E-13	no
65	E	ULS+CC	240+cc	2,88	13,1	11,91	221,44	19,1	1,18	5,92	5,62	3,45	0,40	0,94	0,99	0,72	0,62	1,96E-11	no
65	ESE	ELS	50	2,57	10,8	9,82	150,51	24,4	0,82	6,28	5,62	3,45	0,40	0,92	0,98	0,74	0,63	2,31E-14	no
65	ESE	ULS	240	2,67	11,9	10,82	182,72	24,3	0,82	6,28	5,62	3,45	0,40	0,92	0,99	0,74	0,63	1,30E-13	no
65	ESE	ULS+CC	240+cc	2,85	11,9	10,82	182,72	24,2	1,18	5,92	5,62	3,45	0,40	0,92	0,99	0,72	0,62	6,82E-12	no
65	SE	ELS	50	2,5	9,8	8,91	123,92	30,7	0,82	6,28	5,62	3,45	0,40	0,90	0,98	0,74	0,63	2,18E-15	no
65	SE	ULS	240	2,62	10,8	9,82	150,51	30,6	0,82	6,28	5,62	3,45	0,40	0,90	0,98	0,74	0,63	2,08E-14	no
65	SE	ULS+CC	240+cc	2,8	10,8	9,82	150,51	30,6	1,18	5,92	5,62	3,45	0,40	0,90	0,98	0,72	0,62	1,42E-12	no
65	SSE	ELS	50	2,39	8,8	8,00	99,92	39,2	0,82	6,28	5,62	3,45	0,40	0,87	0,97	0,74	0,62	4,46E-17	no
65	SSE	ULS	240	2,52	9,8	8,91	123,92	38,7	0,82	6,28	5,62	3,45	0,40	0,87	0,98	0,74	0,63	8,29E-16	no
65	SSE	ULS+CC	240+cc	2,7	9,8	8,91	123,92	39,1	1,18	5,92	5,62	3,45	0,40	0,87	0,98	0,72	0,61	8,92E-14	no
65	S	ELS	50	2,3	8,8	8,00	99,92	48,9	0,82	6,28	5,62	3,45	0,40	0,84	0,97	0,74	0,62	8,35E-19	no
65	S	ULS	240	2,4	9,8	8,91	123,92	48,7	0,82	6,28	5,62	3,45	0,40	0,84	0,98	0,74	0,63	1,15E-17	no
65	S	ULS+CC	240+cc	2,58	9,8	8,91	123,92	49,6	1,18	5,92	5,62	3,45	0,40	0,84	0,98	0,72	0,61	2,28E-15	no
65	SSW	ELS	50	2,44	10,8	9,82	150,51	58,4	0,82	6,28	5,62	3,45	0,40	0,81	0,98	0,74	0,63	4,52E-18	no
65	SSW	ULS	240	2,48	10,8	9,82	150,51	60,3	0,82	6,28	5,62	3,45	0,40	0,80	0,98	0,74	0,63	7,19E-18	no
65	SSW	ULS+CC	240+cc	2,69	10,8	9,82	150,51	61,1	1,18	5,92	5,62	3,45	0,40	0,80	0,98	0,72	0,62	2,33E-15	no
65	SW	ELS	50	2,12	8,8	8,00	99,92	59,9	0,82	6,28	5,62	3,45	0,40	0,80	0,97	0,74	0,62	4,45E-22	no
65	SW	ULS	240	2,29	9,8	8,91	123,92	60,8	0,82	6,28	5,62	3,45	0,40	0,80	0,98	0,74	0,63	5,95E-20	no
65	SW	ULS+CC	240+cc	2,43	9,8	8,91	123,92	61,4	1,18	5,92	5,62	3,45	0,40	0,80	0,98	0,72	0,61	1,26E-17	no
70	NE	ELS	50	1,09	10,8	9,82	150,51	11,4	0,82	6,28	5,62	3,45	0,40	0,96	0,98	0,74	0,63	1,03E-40	no
70	NE	ULS	240	1,46	13,1	11,91	221,44	14,5	0,82	6,28	5,62	3,45	0,40	0,95	0,99	0,74	0,63	3,39E-28	no
70	NE	ULS+CC	240+cc	1,48	13,1	11,91	221,44	13,8	1,18	5,92	5,62	3,45	0,40	0,95	0,99	0,72	0,62	2,90E-26	no
70	ENE	ELS	50	2,36	13,1	11,91	221,44	15,5	0,82	6,28	5,62	3,45	0,40	0,95	0,99	0,74	0,63	2,63E-15	no
70	ENE	ULS	240	2,54	14,5	13,18	271,29	16	0,82	6,28	5,62	3,45	0,40	0,95	0,99	0,74	0,63	6,48E-14	no
70	ENE	ULS+CC	240+cc	2,69	14,5	13,18	271,29	15,5	1,18	5,92	5,62	3,45	0,40	0,95	0,99	0,72	0,62	2,90E-12	no
70	E	ELS	50	2,62	11,9	10,82	182,72	19,2	0,82	6,28	5,62	3,45	0,40	0,94	0,99	0,74	0,63	1,23E-13	no
70	E	ULS	240	2,73	13,1	11,91	221,44	19,4	0,82	6,28	5,62	3,45	0,40	0,94	0,99	0,74	0,63	6,68E-13	no
70	E	ULS+CC	240+cc	2,91	13,1	11,91	221,44	19	1,18	5,92	5,62	3,45	0,40	0,94	0,99	0,72	0,62	2,81E-11	no
70	ESE	ELS	50	2,59	10,8	9,82	150,51	24,2	0,82	6,28	5,62	3,45	0,40	0,92	0,98	0,74	0,63	3,31E-14	no
70	ESE	ULS	240	2,69	11,9	10,82	182,72	24,2	0,82	6,28	5,62	3,45	0,40	0,92	0,99	0,74	0,63	1,78E-13	no
70	ESE	ULS+CC	240+cc	2,88	11,9	10,82	182,72	24	1,18	5,92	5,62	3,45	0,40	0,92	0,99	0,72	0,62	1,01E-11	no
70	SE	ELS	50	2,51	9,8	8,91	123,92	30,6	0,82	6,28	5,62	3,45	0,40	0,90	0,98	0,74	0,63	2,66E-15	no
70	SE	ULS	240	2,63	10,8	9,82	150,51	30,4	0,82	6,28	5,62	3,45	0,40	0,90	0,98	0,74	0,63	2,52E-14	no
70	SE	ULS+CC	240+cc	2,81	10,8	9,82	150,51	30,5	1,18	5,92	5,62	3,45	0,40	0,90	0,98	0,72	0,62	1,65E-12	no
70	SSE	ELS	50	2,41	8,8	8,00	99,92	39	0,82	6,28	5,62	3,45	0,40	0,87	0,97	0,74	0,62	7,04E-17	no
70	SSE	ULS	240	2,53	9,8	8,91	123,92	38,6	0,82	6,28	5,62	3,45	0,40	0,87	0,98	0,74	0,63	1,01E-15	no
70	SSE	ULS+CC	240+cc	2,71	9,8	8,91	123,92	39	1,18	5,92	5,62	3,45	0,40	0,87	0,98	0,72	0,61	1,05E-13	no
70	S	ELS	50	2,31	8,8	8,00	99,92	48,7	0,82	6,28	5,62	3,45	0,40	0,84	0,97	0,74	0,62	1,11E-18	no
70	S	ULS	240	2,41	9,8	8,91	123,92	48,5	0,82	6,28	5,62	3,45	0,40	0,84	0,98	0,74	0,63	1,48E-17	no
70	S	ULS+CC	240+cc	2,59	9,8	8,91	123,92	49,4	1,18	5,92	5,62	3,45	0,40	0,84	0,98	0,72	0,61	2,81E-15	no
70	SSW	ELS	50	2,46	10,8	9,82	150,51	58	0,82	6,28	5,62	3,45	0,40	0,81	0,98	0,74	0,63	7,61E-18	no
70	SSW	ULS	240	2,49	10,8	9,82	150,51	59,9	0,82	6,28	5,62	3,45	0,40	0,80	0,98	0,74	0,63	9,68E-18	no
70	SSW	ULS+CC	240+cc	2,7	10,8	9,82	150,51	60,7	1,18	5,92	5,62	3,45	0,40	0,80	0,98	0,72	0,62	2,97E-15	no
70	SW	ELS	50	2,12	8,8	8,00	99,92	59,5	0,82	6,28	5,62	3,45	0,40	0,80	0,97	0,74	0,62	4,94E-22	no
70	SW	ULS	240	2,3	9,8	8,91	123,92	60,4	0,82	6,28	5,62	3,45	0,40	0,80	0,98	0,74	0,63	8,46E-20	no
70	SW	ULS+CC	240+cc	2,43	9,8	8,91	123,92	61	1,18	5,92	5,62	3,45	0,40	0,80	0,98	0,72	0,61	1,37E-17	no
75	NE	ELS	50	1,08	10,8	9,82	150,51	11,3	0,82	6,28	5,62	3,45	0,40	0,96	0,98	0,74	0,63	3,53E-41	no
75	NE	ULS	240	1,45	13,1	11,91	221,44	14,5	0,82	6,28	5,62	3,45	0,40	0,95	0,99	0,74	0,63	1,91E-28	no
75	NE	ULS+CC	240+cc	1,47	13,1	11,91	221,44	13,8	1,18	5,92	5,62	3,45	0,40	0,95	0,99	0,72	0,62	1,71E-26	no
75	ENE	ELS	50	2,38	13,1	11,91	221,44	15,4	0,82	6,28	5,62	3,45	0,40	0,95	0,99	0,74	0,63	3,91E-15	no
75	ENE	ULS	240	2,56	14,5	13,18	271,29	15,9	0,82	6,28	5,62	3,45	0,40	0,95	0,99	0,74	0,63	9,07E-14	no
75	ENE	ULS+CC	240+cc	2,71	14,5	13,18	271,29	15,4	1,18	5,92	5,62	3,45	0,40	0,95	0,99	0,72	0,62	3,84E-12	no
75	E	ELS	50	2,64	11,9	10,82	182,72	19,1	0,82	6,28	5,62	3,45	0,40	0,94	0,99	0,74	0,63	1,69E-13	no
75	E	ULS	240	2,76	13,1	11,91	221,44	19,3	0,82	6,28	5,62	3,45	0,40	0,94	0,99	0,74	0,63	1,03E-12	no
75	E	ULS+CC	240+cc	2,94	13,1	11,91	221,44	18,9	1,18	5,92	5,62	3,45	0,40	0,94	0,99	0,72	0,62	4,01E-11	no
75	ESE	ELS	50	2,61	10,8	9,82	150,51	24,1	0,82	6,28	5,62	3,45	0,40	0,92	0,98	0,74	0,63	4,64E-14	no
75	ESE	ULS	240	2,71	11,9	10,82	182,72	24,1	0,82	6,28	5,62	3,45	0,40	0,92	0,99	0,74	0,63	2,43E-13	no
75	ESE	ULS+CC	240+cc	2,9	11,9	10,82	182,72	23,9	1,18	5,92	5,62	3,45	0,40	0,92	0,99	0,72	0,62	1,30E-11	no
75	SE	ELS	50	2,53	9,8	8,91	123,92	30,4	0,82	6,28	5,62	3,45	0,40	0,90	0,98	0,74	0,63	3,93E-15	no
75	SE	ULS	240	2,65	10,8	9,82	150,51	30,3	0,82	6,28	5,62	3,45	0,40	0,90	0,98	0,74	0,63	3,53E-14	no
75	SE	ULS+CC	240+cc	2,83	10,8	9,82	150,51	30,4	1,18	5,92	5,62	3,45	0,40	0,90	0,98	0,72	0,62	2,17E-12	no
75	SSE	ELS	50	2,42	8,8	8,00	99,92	39	0,82	6,28	5,62	3,45	0,40	0,87	0,97	0,74	0,62	8,66E-17	no
75	SSE	ULS	240	2,55	9,8	8,91	123,92	38,5	0,82	6,28	5,62	3,45	0,40	0,87	0,98	0,74	0,63	1,49E-15	no
75	SSE	ULS+CC	240+cc	2,72	9,8	8,91	123,92	38,9	1,18	5,92	5,62	3,45	0,40	0,87	0,98	0,72	0,61	1,24E-13	no
75	S	ELS	50	2,33	8,8	8,00	99,92	48,6	0,82	6,28	5,62	3,45	0,40	0,84	0,97	0,74	0,62	1,82E-18	no
75	S	ULS	240	2,43	9,8	8,91	123,92	48,3	0,82	6,28	5,62	3,45	0,40	0,84	0,98	0,74	0,63	2,37E-17	no
75	S	ULS+CC	240+cc	2,61	9,8	8,91	123,92	49,3	1,18	5,92	5,62	3,45	0,40	0,84	0,98	0,72	0,61	4,05E-15	no
75	SSW	ELS	50	2,47	10,8	9,82	150,51	57,8	0,82	6,28	5,62	3,45	0,40	0,81	0,98	0,74	0,63	9,83E-18	no
75	SSW	ULS	240	2,5	10,8	9,82	150,51	59,6	0,82	6,28	5,62	3,45	0,40	0,80	0,98	0,74	0,63	1,27E-17	no
75	SSW	ULS+CC	240+cc	2,72	10,8	9,82	150,51	60,4	1,18	5,92	5,62	3,45	0,40	0,80	0,98	0,72	0,62	4,38E-15	no
75	SW	ELS	50	2,12	8,8	8,00	99,92	59,3	0,82	6,28	5,62	3,45	0,40	0,80	0,97	0,74	0,62	5,21E-22	no
75	SW	ULS	240	2,31	9,8	8,91	123,92	60,1	0,82	6,28	5,62	3,45	0,40	0,80	0,98	0,74	0,63	1,17E-19	no
75	SW	ULS+CC	240+cc	2,43	9,8	8,91	123,92	60,8	1,18	5,92	5,62	3,45	0,40	0,80	0,98	0,72	0,61	1,43E-17	no
80	NE	ELS	50	1,07	10,8	9,82	150,51	11,1	0,82	6,28	5,62	3,45	0,40	0,96	0,98	0,74	0,63	1,23E-41	no
80	NE	ULS	240	1,45	13,1	11,91	221,44	14,3	0,82	6,28	5,62	3,45	0,40	0,95	0,99	0,74	0,63	2,02E-28	no
80	NE	ULS+CC	240+cc	1,47	13,1	11,91	221,44	13,7	1,18	5,92	5,62	3,45	0,40	0,95	0,99	0,72	0,62	1,76E-26	no
80	ENE	ELS	50	2,4	13,1	11,91	221,44	15,3	0,82	6,28	5,62	3,45	0,40	0,95	0,99	0,74	0,63	5,76E-15	no
80	ENE	ULS	240	2,59	14,5	13,18	271,29	15,8	0,82	6,28	5,62	3,45	0,40	0,95	0,99	0,74	0,63	1,48E-13	no
80	ENE	ULS+CC	240+cc	2,73	14,5	13,18	271,29	15,3	1,18	5,92	5,62	3,45	0,40	0,95	0,99	0,72	0,62	5,07E-12	no

80	E	ELS	50	2,67	11,9	10,82	182,72	18,9	0,82	6,28	5,62	3,45	0,40	0,94	0,99	0,74	0,63	2,73E-13	no
80	E	ULS	240	2,78	13,1	11,91	221,44	19,1	0,82	6,28	5,62	3,45	0,40	0,94	0,99	0,74	0,63	1,38E-12	no
80	E	ULS+CC	240+cc	2,97	13,1	11,91	221,44	18,8	1,18	5,92	5,62	3,45	0,40	0,94	0,99	0,72	0,62	5,67E-11	no
80	ESE	ELS	50	2,63	10,8	9,82	150,51	23,9	0,82	6,28	5,62	3,45	0,40	0,92	0,98	0,74	0,63	6,55E-14	no
80	ESE	ULS	240	2,74	11,9	10,82	182,72	23,9	0,82	6,28	5,62	3,45	0,40	0,92	0,99	0,74	0,63	3,85E-13	no
80	ESE	ULS+CC	240+cc	2,92	11,9	10,82	182,72	23,8	1,18	5,92	5,62	3,45	0,40	0,92	0,99	0,72	0,62	1,67E-11	no
80	SE	ELS	50	2,54	9,8	8,91	123,92	30,3	0,82	6,28	5,62	3,45	0,40	0,90	0,98	0,74	0,63	4,77E-15	no
80	SE	ULS	240	2,66	10,8	9,82	150,51	30,2	0,82	6,28	5,62	3,45	0,40	0,90	0,98	0,74	0,63	4,20E-14	no
80	SE	ULS+CC	240+cc	2,84	10,8	9,82	150,51	30,3	1,18	5,92	5,62	3,45	0,40	0,90	0,98	0,72	0,62	2,50E-12	no
80	SSE	ELS	50	2,44	8,8	8,00	99,92	38,9	0,82	6,28	5,62	3,45	0,40	0,87	0,97	0,74	0,62	1,33E-16	no
80	SSE	ULS	240	2,56	9,8	8,91	123,92	38,5	0,82	6,28	5,62	3,45	0,40	0,87	0,98	0,74	0,63	1,78E-15	no
80	SSE	ULS+CC	240+cc	2,74	9,8	8,91	123,92	38,9	1,18	5,92	5,62	3,45	0,40	0,87	0,98	0,72	0,61	1,67E-13	no
80	S	ELS	50	2,35	8,8	8,00	99,92	48,5	0,82	6,28	5,62	3,45	0,40	0,84	0,97	0,74	0,62	2,96E-18	no
80	S	ULS	240	2,45	9,8	8,91	123,92	48,2	0,82	6,28	5,62	3,45	0,40	0,84	0,98	0,74	0,63	3,67E-17	no
80	S	ULS+CC	240+cc	2,63	9,8	8,91	123,92	49,2	1,18	5,92	5,62	3,45	0,40	0,84	0,98	0,72	0,61	5,80E-15	no
80	SSW	ELS	50	2,49	10,8	9,82	150,51	57,5	0,82	6,28	5,62	3,45	0,40	0,81	0,98	0,74	0,63	1,60E-17	no
80	SSW	ULS	240	2,52	10,8	9,82	150,51	59,3	0,82	6,28	5,62	3,45	0,40	0,80	0,98	0,74	0,63	2,05E-17	no
80	SSW	ULS+CC	240+cc	2,74	10,8	9,82	150,51	60,2	1,18	5,92	5,62	3,45	0,40	0,80	0,98	0,72	0,62	6,30E-15	no
80	SW	ELS	50	2,13	8,8	8,00	99,92	59,2	0,82	6,28	5,62	3,45	0,40	0,80	0,97	0,74	0,62	7,26E-22	no
80	SW	ULS	240	2,32	9,8	8,91	123,92	59,9	0,82	6,28	5,62	3,45	0,40	0,80	0,98	0,74	0,63	1,58E-19	no
80	SW	ULS+CC	240+cc	2,44	9,8	8,91	123,92	60,6	1,18	5,92	5,62	3,45	0,40	0,80	0,98	0,72	0,61	1,85E-17	no
85	NE	ELS	50	1,07	10,8	9,82	150,51	11,1	0,82	6,28	5,62	3,45	0,40	0,96	0,98	0,74	0,63	1,23E-41	no
85	NE	ULS	240	1,45	13,1	11,91	221,44	14,3	0,82	6,28	5,62	3,45	0,40	0,95	0,99	0,74	0,63	2,02E-28	no
85	NE	ULS+CC	240+cc	1,47	13,1	11,91	221,44	13,6	1,18	5,92	5,62	3,45	0,40	0,96	0,99	0,72	0,62	1,81E-26	no
85	ENE	ELS	50	2,42	13,1	11,91	221,44	15,2	0,82	6,28	5,62	3,45	0,40	0,95	0,99	0,74	0,63	8,44E-15	no
85	ENE	ULS	240	2,6	14,5	13,18	271,29	15,8	0,82	6,28	5,62	3,45	0,40	0,95	0,99	0,74	0,63	1,72E-13	no
85	ENE	ULS+CC	240+cc	2,75	14,5	13,18	271,29	15,2	1,18	5,92	5,62	3,45	0,40	0,95	0,99	0,72	0,62	6,65E-12	no
85	E	ELS	50	2,69	11,9	10,82	182,72	18,9	0,82	6,28	5,62	3,45	0,40	0,94	0,99	0,74	0,63	3,66E-13	no
85	E	ULS	240	2,81	13,1	11,91	221,44	19,1	0,82	6,28	5,62	3,45	0,40	0,94	0,99	0,74	0,63	2,06E-12	no
85	E	ULS+CC	240+cc	2,99	13,1	11,91	221,44	18,7	1,18	5,92	5,62	3,45	0,40	0,94	0,99	0,72	0,62	7,14E-11	no
85	ESE	ELS	50	2,65	10,8	9,82	150,51	23,9	0,82	6,28	5,62	3,45	0,40	0,92	0,98	0,74	0,63	8,96E-14	no
85	ESE	ULS	240	2,75	11,9	10,82	182,72	23,9	0,82	6,28	5,62	3,45	0,40	0,92	0,99	0,74	0,63	4,44E-13	no
85	ESE	ULS+CC	240+cc	2,94	11,9	10,82	182,72	23,7	1,18	5,92	5,62	3,45	0,40	0,92	0,99	0,72	0,62	2,14E-11	no
85	SE	ELS	50	2,56	9,8	8,91	123,92	30,3	0,82	6,28	5,62	3,45	0,40	0,90	0,98	0,74	0,63	6,76E-15	no
85	SE	ULS	240	2,68	10,8	9,82	150,51	30,2	0,82	6,28	5,62	3,45	0,40	0,90	0,98	0,74	0,63	5,75E-14	no
85	SE	ULS+CC	240+cc	2,86	10,8	9,82	150,51	30,3	1,18	5,92	5,62	3,45	0,40	0,90	0,98	0,72	0,62	3,24E-12	no
85	SSE	ELS	50	2,46	8,8	8,00	99,92	39	0,82	6,28	5,62	3,45	0,40	0,87	0,97	0,74	0,62	1,94E-16	no
85	SSE	ULS	240	2,59	9,8	8,91	123,92	38,6	0,82	6,28	5,62	3,45	0,40	0,87	0,98	0,74	0,63	2,99E-15	no
85	SSE	ULS+CC	240+cc	2,77	9,8	8,91	123,92	39	1,18	5,92	5,62	3,45	0,40	0,87	0,98	0,72	0,61	2,54E-13	no
85	S	ELS	50	2,37	8,8	8,00	99,92	48,6	0,82	6,28	5,62	3,45	0,40	0,84	0,97	0,74	0,62	4,58E-18	no
85	S	ULS	240	2,47	9,8	8,91	123,92	48,3	0,82	6,28	5,62	3,45	0,40	0,84	0,98	0,74	0,63	5,44E-17	no
85	S	ULS+CC	240+cc	2,65	9,8	8,91	123,92	49,3	1,18	5,92	5,62	3,45	0,40	0,84	0,98	0,72	0,61	7,98E-15	no
85	SSW	ELS	50	2,51	10,8	9,82	150,51	57,6	0,82	6,28	5,62	3,45	0,40	0,81	0,98	0,74	0,63	2,37E-17	no
85	SSW	ULS	240	2,54	10,8	9,82	150,51	59,4	0,82	6,28	5,62	3,45	0,40	0,80	0,98	0,74	0,63	3,02E-17	no
85	SSW	ULS+CC	240+cc	2,75	10,8	9,82	150,51	60,2	1,18	5,92	5,62	3,45	0,40	0,80	0,98	0,72	0,62	7,41E-15	no
85	SW	ELS	50	2,13	8,8	8,00	99,92	59,3	0,82	6,28	5,62	3,45	0,40	0,80	0,97	0,74	0,62	7,08E-22	no
85	SW	ULS	240	2,33	9,8	8,91	123,92	60	0,82	6,28	5,62	3,45	0,40	0,80	0,98	0,74	0,63	1,97E-19	no
85	SW	ULS+CC	240+cc	2,45	9,8	8,91	123,92	60,7	1,18	5,92	5,62	3,45	0,40	0,80	0,98	0,72	0,61	2,24E-17	no
90	NE	ELS	50	1,06	10,8	9,82	150,51	11,2	0,82	6,28	5,62	3,45	0,40	0,96	0,98	0,74	0,63	3,71E-42	no
90	NE	ULS	240	1,44	13,1	11,91	221,44	14,5	0,82	6,28	5,62	3,45	0,40	0,95	0,99	0,74	0,63	1,07E-28	no
90	NE	ULS+CC	240+cc	1,46	13,1	11,91	221,44	13,8	1,18	5,92	5,62	3,45	0,40	0,95	0,99	0,72	0,62	1,00E-26	no
90	ENE	ELS	50	2,42	13,1	11,91	221,44	15,4	0,82	6,28	5,62	3,45	0,40	0,95	0,99	0,74	0,63	8,19E-15	no
90	ENE	ULS	240	2,62	14,5	13,18	271,29	15,9	0,82	6,28	5,62	3,45	0,40	0,95	0,99	0,74	0,63	2,31E-13	no
90	ENE	ULS+CC	240+cc	2,76	14,5	13,18	271,29	15,3	1,18	5,92	5,62	3,45	0,40	0,95	0,99	0,72	0,62	7,47E-12	no
90	E	ELS	50	2,71	11,9	10,82	182,72	19	0,82	6,28	5,62	3,45	0,40	0,94	0,99	0,74	0,63	4,82E-13	no
90	E	ULS	240	2,83	13,1	11,91	221,44	19,2	0,82	6,28	5,62	3,45	0,40	0,94	0,99	0,74	0,63	2,65E-12	no
90	E	ULS+CC	240+cc	3,01	13,1	11,91	221,44	18,8	1,18	5,92	5,62	3,45	0,40	0,94	0,99	0,72	0,62	8,77E-11	no
90	ESE	ELS	50	2,67	10,8	9,82	150,51	24	0,82	6,28	5,62	3,45	0,40	0,92	0,98	0,74	0,63	1,20E-13	no
90	ESE	ULS	240	2,77	11,9	10,82	182,72	24	0,82	6,28	5,62	3,45	0,40	0,92	0,99	0,74	0,63	5,81E-13	no
90	ESE	ULS+CC	240+cc	2,96	11,9	10,82	182,72	23,9	1,18	5,92	5,62	3,45	0,40	0,92	0,99	0,72	0,62	2,63E-11	no
90	SE	ELS	50	2,58	9,8	8,91	123,92	30,6	0,82	6,28	5,62	3,45	0,40	0,90	0,98	0,74	0,63	9,09E-15	no
90	SE	ULS	240	2,7	10,8	9,82	150,51	30,5	0,82	6,28	5,62	3,45	0,40	0,90	0,98	0,74	0,63	7,48E-14	no
90	SE	ULS+CC	240+cc	2,88	10,8	9,82	150,51	30,5	1,18	5,92	5,62	3,45	0,40	0,90	0,98	0,72	0,62	4,06E-12	no
90	SSE	ELS	50	2,48	8,8	8,00	99,92	39,4	0,82	6,28	5,62	3,45	0,40	0,87	0,97	0,74	0,62	2,68E-16	no
90	SSE	ULS	240	2,61	9,8	8,91	123,92	39	0,82	6,28	5,62	3,45	0,40	0,87	0,98	0,74	0,63	3,96E-15	no
90	SSE	ULS+CC	240+cc	2,79	9,8	8,91	123,92	39,4	1,18	5,92	5,62	3,45	0,40	0,87	0,98	0,72	0,61	3,19E-13	no
90	S	ELS	50	2,38	8,8	8,00	99,92	49	0,82	6,28	5,62	3,45	0,40	0,84	0,97	0,74	0,62	5,29E-18	no
90	S	ULS	240	2,49	9,8	8,91	123,92	48,7	0,82	6,28	5,62	3,45	0,40	0,84	0,98	0,74	0,63	7,56E-17	no
90	S	ULS+CC	240+cc	2,67	9,8	8,91	123,92	49,6	1,18	5,92	5,62	3,45	0,40	0,84	0,98	0,72	0,61	1,06E-14	no
90	SSW	ELS	50	2,54	10,8	9,82	150,51	58	0,82	6,28	5,62	3,45	0,40	0,81	0,98	0,74	0,63	4,01E-17	no
90	SSW	ULS	240	2,57	10,8	9,82	150,51	59,7	0,82	6,28	5,62	3,45	0,40	0,80	0,98	0,74	0,63	5,17E-17	no
90	SSW	ULS+CC	240+cc	2,78	10,8	9,82	150,51	60,5	1,18	5,92	5,62	3,45	0,40	0,80	0,98	0,72	0,62	1,13E-14	no
90	SW	ELS	50	2,13	8,8	8,00	99,92	59,8	0,82	6,28	5,62	3,45	0,40	0,80	0,97	0,74	0,62	6,21E-22	no
90	SW	ULS	240	2,34	9,8	8,91	123,92	60,5	0,82	6,28	5,62	3,45	0,40	0,80	0,98	0,74	0,63	2,25E-19	no
90	SW	ULS+CC	240+cc	2,46	9,8	8,91	123,92	61,2	1,18	5,92	5,62	3,45	0,40	0,80	0,98	0,72	0,61	2,49E-17	no
95	NE	ELS	50	1,06	10,8	9,82	150,51	11,1	0,82	6,28	5,62	3,45	0,40	0,96	0,98	0,74	0,63	3,87E-42	no
95	NE	ULS	240	1,44	13,1	11,91	221,44	14,5	0,82	6,28	5,62	3,45	0,40	0,95	0,99	0,74	0,63	1,07E-28	no
95	NE	ULS+CC	240+cc	1,46	13,1	11,91	221,44	13,8	1,18	5,92	5,62	3,45	0,40	0,95	0,99	0,72	0,62	1,00E-26	no
95	ENE	ELS	50	2,43	13,1	11,91	221,44	15,3	0,82	6,28	5,62	3,45	0,40	0,95	0,99	0,74	0,63	9,96E-15	no
95	ENE	ULS	240	2,63	14,5	13,18	271,29	15,9	0,82	6,28	5,62	3,45	0,40	0,95	0,99	0,74	0,63	2,68E-13	no
95	ENE	ULS+CC	240+cc	2,77	14,5	13,18	271,29	15,3	1,18	5,92	5,62	3,45	0,40	0,95	0,99	0,72	0,62	8,49E-12	no
95	E	ELS	50	2,72	11,9	10,82	182,72	18,9	0,82	6,28	5,62	3,45	0,40	0,94	0,99	0,74	0,63	5,63E-13	no
95	E	ULS	240	2,84	13,1	11,91	221,44	19,1	0,82	6,28	5,62	3,45	0,40	0,94	0,99	0,74	0,63	3,05E-12	no
95	E	ULS+CC	240+cc	3,03	13,1	11,91	221,44	18,7	1,18	5,92	5,62	3,45	0,40	0,94	0,99	0,72	0,62	1,10E-10	no
95	ESE	ELS	50	2,68	10,8	9,82	150,51	24	0,82	6,28	5,62	3,45	0,40	0,92	0,98	0,74	0,63	1,40E-13	no
95	ESE	ULS	240	2,78	11,9	10,82	182,72	24	0,82	6,28	5,62	3,45	0,40	0,92	0,99	0,74	0,63	6,68E-13	no
95	ESE	ULS+CC	240+cc	2,97	11,9	10,82	182,72	23,8	1,18	5,92	5,62	3,45	0,40	0,92	0,99	0,72	0,62	2,98E-11	no
95	SE	ELS	50	2,6	9,8	8,91	123,92	30,7	0,82	6,28	5,62	3,45	0,40	0,90	0,98	0,74	0,63	1,25E-14	no
95	SE	ULS	240	2,72	10,8	9,82	150,51	30,5	0,82	6,28	5,62	3,45	0,40	0,90	0,98	0,74	0,63	1,01E-13	no
95	SE	ULS+CC	240+cc	2,9	10,8	9,82	150,51	30,6	1,18	5,92	5,62	3,45	0,40	0,90	0,98	0,72	0,62	5,15E-12	no
95	SSE	ELS	50	2,5	8,8	8,00	99,92	39,4	0,82	6,28	5,62	3,45	0,40	0,87	0,97	0,74	0,62	3,95E-16	no
95	SSE	ULS	240	2,63	9,8	8,91	123,92	39	0,82	6,28	5,62	3,45	0,40	0,87	0,98	0,74	0,63	5,57E-15	no
95	SSE	ULS+CC	240+cc	2,81	9,8	8,91	123,92	39,4	1,18	5,92	5,62	3,45	0,40	0,87	0,98	0,72	0,61	4,23E-13	no
95	S	ELS	50	2,4	8,8	8,00	99,92	49	0,82	6,28	5,62	3,45	0,40	0,84	0,97	0,74	0,62	8,25E-18	no
95	S	ULS	240	2,51	9,8	8,91	123,92	48,7	0,82	6,28	5,62	3,45	0,40	0,84	0,98	0,74	0,63	1,13E-16	no
95	S	ULS+CC	240+cc	2,69	9,8	8,91	123,92	49,6	1,18	5,92	5,62	3,45	0,40	0,84	0,98	0,72	0,61	1,46E-14	no
95	SSW	ELS	50	2,55	10,8	9,82	150,51	57,9	0,82	6,28	5,62	3,45	0,40	0,81	0,98	0,74	0,63	5,00E-17	no
95	SSW	ULS	240	2,58	10,8	9,82	150,51	59,6	0,82	6,28	5,62	3,45	0,40	0,80	0,98	0,74	0,63	6,42E-17	no
95	SSW	ULS+CC	240+cc	2,79	10,8	9,82	150,51	60,4	1,18	5,92	5,62	3,45	0,40	0,80	0,98	0,72	0,62	1,35E-14	no
95	SW	ELS	50	2,13	8,8	8,00	99,92	59,7	0,82	6,28	5,62	3,45	0,40	0,80	0,97	0,74	0,62	6,38E-22	no
95	SW	ULS	240	2,35	9,8	8,91	123,92	60,4	0,82	6,28	5,62	3,45	0,40	0,80	0,98	0,74	0,63	2,94E-19	no
95	SW	ULS+CC	240+cc	2,46	9,8	8,91	123,92	61,1	1,18	5,92	5,62	3,45	0,40	0,80	0,98	0,72	0,61	2,54E-17	no
100	NE	ELS	50	1,05	10,8	9,82	150,51	10,8	0,82	6,28	5,62	3,45	0,40	0,96	0,98	0,74	0,63	1,35E-42	no
100	NE	ULS	240	1,44	13,1	11,91	221,44	14,1	0,82	6,28	5,62	3,45	0,40	0,95	0,99	0,74	0,63	1,20E-28	no
100	NE	ULS+CC	240+cc	1,45	13,1	11,91	221,44	13,4	1,18	5,92	5,62	3,45	0,40	0,96	0,99	0,72	0,62	6,50E-27	no
100	ENE	ELS	50	2,44	13,1	11,91	221,44	14,9	0,82	6,28	5,62	3,45	0,40	0,95	0,99	0,74	0,63	1,26E-14	no
100	ENE	ULS	240	2,65	14,5	13,18	271,29	15,5	0,82	6,28	5,62	3,45	0,40	0,95	0,99	0,74	0,63	3,81E-13	no
100	ENE	ULS+CC	240+cc	2,78	14,5	13,18	271,29	15	1,18	5,92	5,62	3,45	0,40	0,95	0,99	0,72	0,62	9,97E-12	no
100	E	ELS	50	2,74	11,9	10,82	182,72	18,5	0,82	6,28	5,62	3,45	0,40	0,94	0,99	0,74	0,63	7,86E-13	no
100	E	ULS	240	2,86	13,1	11,91	221,44	18,7	0,82	6,28	5,62	3,45	0,40	0,94	0,99	0,74	0,63	4,14E-12	no
100	E	ULS+CC	240+cc	3,05	13,1	11,91	221,44	18,3	1,18	5,92	5,62	3,45	0,40	0,94	0,99	0,72	0,62	1,41E-10	no
100	ESE	ELS	50	2,7	10,8	9,82	150,51	23,6	0,82	6,28	5,62	3,45	0,40	0,92	0,98	0,74	0,63	1,99E-13	no
100	ESE	ULS	240	2,8	11,9	10,82	182,72	23,6	0,82	6,28	5,62	3,45	0,40	0,92	0,99	0,74	0,63	9,26E-13	no
100	ESE	ULS+CC	240+cc	2,99	11,9	10,82	182,72	23,4	1,18	5,92	5,62	3,45	0,40	0,92	0,99	0,72	0,62	3,90E-11	no
100	SE	ELS	50	2,62	9,8	8,91	123,92	30,2	0,82	6,28	5,62	3,45	0,40	0,90	0,98	0,74	0,63	1,89E-14	no
100	SE	ULS	240	2,74	10,8	9,82	150,51	30,1	0,82	6,28	5,62	3,45	0,40	0,90	0,98	0,74	0,63	1,45E-13	no
100	SE	ULS+CC	240+cc	2,92	10,8	9,82	150,51	30,2	1,18	5,92	5,62	3,45	0,40	0,90	0,98	0,72	0,62	6,92E-12	no
100	SSE	ELS	50	2,51	8,8	8,00	99,92	39	0,82	6,28	5,62	3,45	0,40	0,87	0,97	0,74	0,62	5,13E-16	no
100	SSE	ULS	240	2,65	9,8	8,91	123,92	38,6	0,82	6,28	5,62	3,45	0,40	0,87	0,98	0,74	0,63	8,32E-15	no
100	SSE	ULS+CC	240+cc	2,83	9,8	8,91	123,92	39	1,18	5,92	5,62	3,45	0,40	0,87	0,98	0,72	0,61	5,89E-13	no
100	S	ELS	50	2,41	8,8	8,00	99,92	48,4	0,82	6,28	5,62	3,45	0,40	0,84	0,97	0,74	0,62	1,16E-17	no
100	S	ULS	240	2,52	9,8	8,91	123,92	48,1	0,82	6,28	5,62	3,45	0,40	0,84	0,98	0,74	0,63	1,53E-16	no
100	S	ULS+CC	240+cc	2,7	9,8	8,91	123,92	49,1	1,18	5,92	5,62	3,45	0,40	0,84	0,98	0,72	0,61	1,86E-14	no
100	SSW	ELS	50	2,56	10,8	9,82	150,51	57,2	0,82	6,28	5,62	3,45	0,40	0,81	0,98	0,74	0,63	7,01E-17	no
100	SSW	ULS	240	2,59	10,8	9,82	150,51	58,9	0,82	6,28	5,62	3,45	0,40	0,81	0,98	0,74	0,63	8,96E-17	no
100	SSW	ULS+CC	240+cc	2,8	10,8	9,82	150,51	59,8	1,18	5,92	5,62	3,45	0,40	0,80	0,98	0,72	0,62	1,75E-14	no
100	SW	ELS	50	2,12	8,8	8,00	99,92	59	0,82	6,28	5,62	3,45	0,40	0,81	0,97	0,74	0,62	5,64E-22	no
100	SW	ULS	240	2,35	9,8	8,91	123,92	59,7	0,82	6,28	5,62	3,45	0,40	0,80	0,98	0,74	0,63	3,45E-19	no
100	SW	ULS+CC	240+cc	2,46	9,8	8,91	123,92	60,5	1,18	5,92	5,62	3,45	0,40	0,80	0,98	0,72	0,61	2,87E-17	no
105	NE	ELS	50	1,05	10,8	9,82	150,51	10,4	0,82	6,28	5,62	3,45	0,40	0,97	0,98	0,74	0,63	1,59E-42	no
105	NE	ULS	240	1,43	13,1	11,91	221,44	13,7	0,82	6,28	5,62	3,45	0,40	0,95	0,99	0,74	0,63	7,45E-29	no
105	NE	ULS+CC	240+cc	1,44	13,1	11,91	221,44	13	1,18	5,92	5,62	3,45	0,40	0,96	0,99	0,72	0,62	4,18E-27	no
105	ENE	ELS	50	2,45	13,1	11,91	221,44	14,5	0,82	6,28	5,62	3,45	0,40	0,95	0,99	0,74	0,63	1,60E-14	no
105	ENE	ULS	240	2,66	14,5	13,18	271,29	15,1	0,82	6,28	5,62	3,45	0,40	0,95	0,99	0,74	0,63	4,65E-13	no
105	ENE	ULS+CC	240+cc	2,8	14,5	13,18	271,29	14,5	1,18	5,92	5,62	3,45	0,40	0,95	0,99	0,72	0,62	1,36E-11	no
105	E	ELS	50	2,76	11,9	10,82	182,72	18,1	0,82	6,28	5,62	3,45	0,40	0,94	0,99	0,74	0,63	1,09E-12	no
105	E	ULS	240	2,89	13,1	11,91	221,44	18,2	0,82	6,28	5,62	3,45	0,40	0,94	0,99	0,74	0,63	6,39E-12	no
105	E	ULS+CC	240+cc	3,07	13,1	11,91	221,44	17,9	1,18	5,92	5,62	3,45	0,40	0,94	0,99	0,72	0,62	1,81E-10	no
105	ESE	ELS	50	2,72	10,8	9,82	150,51	23,2	0,82	6,28	5,62	3,45	0,40	0,92	0,98	0,74	0,63	2,82E-13	no
105	ESE	ULS	240	2,83	11,9	10,82	182,72	23,2	0,82	6,28	5,62	3,45	0,40	0,92	0,99	0,74	0,63	1,46E-12	no
105	ESE	ULS+CC	240+cc	3,01	11,9	10,82	182,72	23,1	1,18	5,92	5,62	3,45	0,40	0,92	0,99	0,72	0,62	5,04E-11	no
105	SE	ELS	50	2,64	9,8	8,91	123,92	29,9	0,82	6,28	5,62	3,45	0,40	0,90	0,98	0,74	0,63	2,73E-14	no
105	SE	ULS	240	2,76	10,8	9,82	150,51	29,8	0,82	6,28	5,62	3,45	0,40	0,90	0,98	0,74	0,63	2,02E-13	no
105	SE	ULS+CC	240+cc	2,95	10,8	9,82	150,51	29,9	1,18	5,92	5,62	3,45	0,40	0,90	0,98	0,72	0,62	1,03E-11	no
105	SSE	ELS	50	2,53	8,8	8,00	99,92	38,7	0,82	6,28	5,62	3,45	0,40	0,87	0,97	0,74	0,62	7,86E-16	no
105	SSE	ULS	240	2,68	9,8	8,91	123,92	38,3	0,82	6,28	5,62	3,45	0,40	0,87	0,98	0,74	0,63	1,43E-14	no
105	SSE	ULS+CC	240+cc	2,86	9,8	8,91	123,92	38,8	1,18	5,92	5,62	3,45	0,40	0,87	0,98	0,72	0,61	9,08E-13	no
105	S	ELS	50	2,42	8,8	8,00	99,92	48,1	0,82	6,28	5,62	3,45	0,40	0,84	0,97	0,74	0,62	1,53E-17	no
105	S	ULS	240	2,54	9,8	8,91	123,92	47,9	0,82	6,28	5,62	3,45	0,40	0,84	0,98	0,74	0,63	2,34E-16	no
105	S	ULS+CC	240+cc	2,72	9,8	8,91	123,92	48,8	1,18	5,92	5,62	3,45	0,40	0,84	0,98	0,72	0,61	2,68E-14	no
105	SSW	ELS	50	2,57	10,8	9,82	150,51	56,9	0,82	6,28	5,62	3,45	0,40	0,81	0,98	0,74	0,63	9,03E-17	no
105	SSW	ULS	240	2,61	10,8	9,82	150,51	58,6	0,82	6,28	5,62	3,45	0,40	0,81	0,98	0,74	0,63	1,39E-16	no
105	SSW	ULS+CC	240+cc	2,82	10,8	9,82	150,51	59,5	1,18	5,92	5,62	3,45	0,40	0,80	0,98	0,72	0,62	2,50E-14	no
105	SW	ELS	50	2,12	8,8	8,00	99,92	58,8	0,82	6,28	5,62	3,45	0,40	0,81	0,97	0,74	0,62	5,94E-22	no
105	SW	ULS	240	2,35	9,8	8,91	123,92	59,4	0,82	6,28	5,62	3,45	0,40	0,80	0,98	0,74	0,63	3,70E-19	no
105	SW	ULS+CC	240+cc	2,46	9,8	8,91	123,92	60,2	1,18	5,92	5,62	3,45	0,40	0,80	0,98	0,72	0,61	3,06E-17	no

110	NE	ELS	50	1,05	10,8	9,82	150,51	10,1	0,82	6,28	5,62	3,45	0,40	0,97	0,98	0,74	0,63	1,81E-42	no
110	NE	ULS	240	1,44	13,1	11,91	221,44	13,4	0,82	6,28	5,62	3,45	0,40	0,96	0,99	0,74	0,63	1,46E-28	no
110	NE	ULS+CC	240+cc	1,45	13,1	11,91	221,44	12,8	1,18	5,92	5,62	3,45	0,40	0,96	0,99	0,72	0,62	7,63E-27	no
110	ENE	ELS	50	2,46	13,1	11,91	221,44	14,2	0,82	6,28	5,62	3,45	0,40	0,95	0,99	0,74	0,63	1,99E-14	no
110	ENE	ULS	240	2,68	14,5	13,18	271,29	14,8	0,82	6,28	5,62	3,45	0,40	0,95	0,99	0,74	0,63	6,46E-13	no
110	ENE	ULS+CC	240+cc	2,81	14,5	13,18	271,29	14,3	1,18	5,92	5,62	3,45	0,40	0,95	0,99	0,72	0,62	1,57E-11	no
110	E	ELS	50	2,78	11,9	10,82	182,72	17,9	0,82	6,28	5,62	3,45	0,40	0,94	0,99	0,74	0,63	1,47E-12	no
110	E	ULS	240	2,91	13,1	11,91	221,44	18	0,82	6,28	5,62	3,45	0,40	0,94	0,99	0,74	0,63	8,35E-12	no
110	E	ULS+CC	240+cc	3,09	13,1	11,91	221,44	17,6	1,18	5,92	5,62	3,45	0,40	0,94	0,99	0,72	0,62	2,29E-10	no
110	ESE	ELS	50	2,75	10,8	9,82	150,51	23	0,82	6,28	5,62	3,45	0,40	0,92	0,98	0,74	0,63	4,46E-13	no
110	ESE	ULS	240	2,85	11,9	10,82	182,72	23	0,82	6,28	5,62	3,45	0,40	0,92	0,99	0,74	0,63	1,95E-12	no
110	ESE	ULS+CC	240+cc	3,04	11,9	10,82	182,72	22,9	1,18	5,92	5,62	3,45	0,40	0,92	0,99	0,72	0,62	7,13E-11	no
110	SE	ELS	50	2,67	9,8	8,91	123,92	29,8	0,82	6,28	5,62	3,45	0,40	0,90	0,98	0,74	0,63	4,47E-14	no
110	SE	ULS	240	2,79	10,8	9,82	150,51	29,7	0,82	6,28	5,62	3,45	0,40	0,90	0,98	0,74	0,63	3,15E-13	no
110	SE	ULS+CC	240+cc	2,97	10,8	9,82	150,51	29,8	1,18	5,92	5,62	3,45	0,40	0,90	0,98	0,72	0,62	1,32E-11	no
110	SSE	ELS	50	2,56	8,8	8,00	99,92	38,6	0,82	6,28	5,62	3,45	0,40	0,87	0,97	0,74	0,62	1,39E-15	no
110	SSE	ULS	240	2,7	9,8	8,91	123,92	38,3	0,82	6,28	5,62	3,45	0,40	0,87	0,98	0,74	0,63	1,97E-14	no
110	SSE	ULS+CC	240+cc	2,88	9,8	8,91	123,92	38,7	1,18	5,92	5,62	3,45	0,40	0,87	0,98	0,72	0,61	1,20E-12	no
110	S	ELS	50	2,44	8,8	8,00	99,92	48,1	0,82	6,28	5,62	3,45	0,40	0,84	0,97	0,74	0,62	2,34E-17	no
110	S	ULS	240	2,56	9,8	8,91	123,92	47,9	0,82	6,28	5,62	3,45	0,40	0,84	0,98	0,74	0,63	3,43E-16	no
110	S	ULS+CC	240+cc	2,74	9,8	8,91	123,92	48,8	1,18	5,92	5,62	3,45	0,40	0,84	0,98	0,72	0,61	3,66E-14	no
110	SSW	ELS	50	2,59	10,8	9,82	150,51	56,9	0,82	6,28	5,62	3,45	0,40	0,81	0,98	0,74	0,63	1,33E-16	no
110	SSW	ULS	240	2,63	10,8	9,82	150,51	58,5	0,82	6,28	5,62	3,45	0,40	0,81	0,98	0,74	0,63	2,07E-16	no
110	SSW	ULS+CC	240+cc	2,84	10,8	9,82	150,51	59,4	1,18	5,92	5,62	3,45	0,40	0,80	0,98	0,72	0,62	3,43E-14	no
110	SW	ELS	50	2,12	8,8	8,00	99,92	58,8	0,82	6,28	5,62	3,45	0,40	0,81	0,97	0,74	0,62	5,94E-22	no
110	SW	ULS	240	2,36	9,8	8,91	123,92	59,5	0,82	6,28	5,62	3,45	0,40	0,80	0,98	0,74	0,63	4,60E-19	no
110	SW	ULS+CC	240+cc	2,46	9,8	8,91	123,92	60,3	1,18	5,92	5,62	3,45	0,40	0,80	0,98	0,72	0,61	2,99E-17	no
115	NE	ELS	50	1,05	10,8	9,82	150,51	10	0,82	6,28	5,62	3,45	0,40	0,97	0,98	0,74	0,63	1,89E-42	no
115	NE	ULS	240	1,44	13,1	11,91	221,44	13,2	0,82	6,28	5,62	3,45	0,40	0,96	0,99	0,74	0,63	1,55E-28	no
115	NE	ULS+CC	240+cc	1,45	13,1	11,91	221,44	12,6	1,18	5,92	5,62	3,45	0,40	0,96	0,99	0,72	0,62	8,05E-27	no
115	ENE	ELS	50	2,48	13,1	11,91	221,44	14	0,82	6,28	5,62	3,45	0,40	0,95	0,99	0,74	0,63	2,88E-14	no
115	ENE	ULS	240	2,7	14,5	13,18	271,29	14,6	0,82	6,28	5,62	3,45	0,40	0,95	0,99	0,74	0,63	8,80E-13	no
115	ENE	ULS+CC	240+cc	2,83	14,5	13,18	271,29	14,1	1,18	5,92	5,62	3,45	0,40	0,95	0,99	0,72	0,62	2,05E-11	no
115	E	ELS	50	2,81	11,9	10,82	182,72	17,7	0,82	6,28	5,62	3,45	0,40	0,94	0,99	0,74	0,63	2,24E-12	no
115	E	ULS	240	2,94	13,1	11,91	221,44	17,8	0,82	6,28	5,62	3,45	0,40	0,94	0,99	0,74	0,63	1,23E-11	no
115	E	ULS+CC	240+cc	3,12	13,1	11,91	221,44	17,5	1,18	5,92	5,62	3,45	0,40	0,94	0,99	0,72	0,62	3,11E-10	no
115	ESE	ELS	50	2,78	10,8	9,82	150,51	23	0,82	6,28	5,62	3,45	0,40	0,92	0,98	0,74	0,63	6,78E-13	no
115	ESE	ULS	240	2,88	11,9	10,82	182,72	23	0,82	6,28	5,62	3,45	0,40	0,92	0,99	0,74	0,63	2,86E-12	no
115	ESE	ULS+CC	240+cc	3,07	11,9	10,82	182,72	22,9	1,18	5,92	5,62	3,45	0,40	0,92	0,99	0,72	0,62	9,80E-11	no
115	SE	ELS	50	2,7	9,8	8,91	123,92	30	0,82	6,28	5,62	3,45	0,40	0,90	0,98	0,74	0,63	6,91E-14	no
115	SE	ULS	240	2,82	10,8	9,82	150,51	29,9	0,82	6,28	5,62	3,45	0,40	0,90	0,98	0,74	0,63	4,66E-13	no
115	SE	ULS+CC	240+cc	3	10,8	9,82	150,51	30	1,18	5,92	5,62	3,45	0,40	0,90	0,98	0,72	0,62	1,82E-11	no
115	SSE	ELS	50	2,58	8,8	8,00	99,92	38,9	0,82	6,28	5,62	3,45	0,40	0,87	0,97	0,74	0,62	1,89E-15	no
115	SSE	ULS	240	2,73	9,8	8,91	123,92	38,5	0,82	6,28	5,62	3,45	0,40	0,87	0,98	0,74	0,63	3,06E-14	no
115	SSE	ULS+CC	240+cc	2,91	9,8	8,91	123,92	38,9	1,18	5,92	5,62	3,45	0,40	0,87	0,98	0,72	0,61	1,72E-12	no
115	S	ELS	50	2,46	8,8	8,00	99,92	48,5	0,82	6,28	5,62	3,45	0,40	0,84	0,97	0,74	0,62	3,29E-17	no
115	S	ULS	240	2,58	9,8	8,91	123,92	48,3	0,82	6,28	5,62	3,45	0,40	0,84	0,98	0,74	0,63	4,63E-16	no
115	S	ULS+CC	240+cc	2,76	9,8	8,91	123,92	49,2	1,18	5,92	5,62	3,45	0,40	0,84	0,98	0,72	0,61	4,66E-14	no
115	SSW	ELS	50	2,61	10,8	9,82	150,51	57,3	0,82	6,28	5,62	3,45	0,40	0,81	0,98	0,74	0,63	1,79E-16	no
115	SSW	ULS	240	2,65	10,8	9,82	150,51	58,9	0,82	6,28	5,62	3,45	0,40	0,81	0,98	0,74	0,63	2,77E-16	no
115	SSW	ULS+CC	240+cc	2,86	10,8	9,82	150,51	59,8	1,18	5,92	5,62	3,45	0,40	0,80	0,98	0,72	0,62	4,32E-14	no
115	SW	ELS	50	2,13	8,8	8,00	99,92	59,3	0,82	6,28	5,62	3,45	0,40	0,80	0,97	0,74	0,62	7,08E-22	no
115	SW	ULS	240	2,38	9,8	8,91	123,92	59,9	0,82	6,28	5,62	3,45	0,40	0,80	0,98	0,74	0,63	6,76E-19	no
115	SW	ULS+CC	240+cc	2,47	9,8	8,91	123,92	60,7	1,18	5,92	5,62	3,45	0,40	0,80	0,98	0,72	0,61	3,40E-17	no
120	NE	ELS	50	1,05	10,8	9,82	150,51	10	0,82	6,28	5,62	3,45	0,40	0,97	0,98	0,74	0,63	1,89E-42	no
120	NE	ULS	240	1,44	13,1	11,91	221,44	13,2	0,82	6,28	5,62	3,45	0,40	0,96	0,99	0,74	0,63	1,55E-28	no
120	NE	ULS+CC	240+cc	1,45	13,1	11,91	221,44	12,5	1,18	5,92	5,62	3,45	0,40	0,96	0,99	0,72	0,62	8,27E-27	no
120	ENE	ELS	50	2,5	13,1	11,91	221,44	14	0,82	6,28	5,62	3,45	0,40	0,95	0,99	0,74	0,63	4,04E-14	no
120	ENE	ULS	240	2,72	14,5	13,18	271,29	14,5	0,82	6,28	5,62	3,45	0,40	0,95	0,99	0,74	0,63	1,18E-12	no
120	ENE	ULS+CC	240+cc	2,86	14,5	13,18	271,29	14	1,18	5,92	5,62	3,45	0,40	0,95	0,99	0,72	0,62	2,95E-11	no
120	E	ELS	50	2,84	11,9	10,82	182,72	17,8	0,82	6,28	5,62	3,45	0,40	0,94	0,99	0,74	0,63	3,27E-12	no
120	E	ULS	240	2,97	13,1	11,91	221,44	17,9	0,82	6,28	5,62	3,45	0,40	0,94	0,99	0,74	0,63	1,72E-11	no
120	E	ULS+CC	240+cc	3,15	13,1	11,91	221,44	17,5	1,18	5,92	5,62	3,45	0,40	0,94	0,99	0,72	0,62	4,17E-10	no
120	ESE	ELS	50	2,81	10,8	9,82	150,51	23,1	0,82	6,28	5,62	3,45	0,40	0,92	0,98	0,74	0,63	1,01E-12	no
120	ESE	ULS	240	2,92	11,9	10,82	182,72	23,2	0,82	6,28	5,62	3,45	0,40	0,92	0,99	0,74	0,63	4,61E-12	no
120	ESE	ULS+CC	240+cc	3,1	11,9	10,82	182,72	23	1,18	5,92	5,62	3,45	0,40	0,92	0,99	0,72	0,62	1,32E-10	no
120	SE	ELS	50	2,73	9,8	8,91	123,92	30,2	0,82	6,28	5,62	3,45	0,40	0,90	0,98	0,74	0,63	1,06E-13	no
120	SE	ULS	240	2,86	10,8	9,82	150,51	30,1	0,82	6,28	5,62	3,45	0,40	0,90	0,98	0,74	0,63	7,82E-13	no
120	SE	ULS+CC	240+cc	3,04	10,8	9,82	150,51	30,2	1,18	5,92	5,62	3,45	0,40	0,90	0,98	0,72	0,62	2,80E-11	no
120	SSE	ELS	50	2,6	8,8	8,00	99,92	39,2	0,82	6,28	5,62	3,45	0,40	0,87	0,97	0,74	0,62	2,56E-15	no
120	SSE	ULS	240	2,76	9,8	8,91	123,92	38,8	0,82	6,28	5,62	3,45	0,40	0,87	0,98	0,74	0,63	4,63E-14	no
120	SSE	ULS+CC	240+cc	2,93	9,8	8,91	123,92	39,3	1,18	5,92	5,62	3,45	0,40	0,87	0,98	0,72	0,61	2,11E-12	no
120	S	ELS	50	2,48	8,8	8,00	99,92	48,9	0,82	6,28	5,62	3,45	0,40	0,84	0,97	0,74	0,62	4,60E-17	no
120	S	ULS	240	2,6	9,8	8,91	123,92	48,7	0,82	6,28	5,62	3,45	0,40	0,84	0,98	0,74	0,63	6,22E-16	no
120	S	ULS+CC	240+cc	2,78	9,8	8,91	123,92	49,6	1,18	5,92	5,62	3,45	0,40	0,84	0,98	0,72	0,61	5,92E-14	no
120	SSW	ELS	50	2,63	10,8	9,82	150,51	57,6	0,82	6,28	5,62	3,45	0,40	0,81	0,98	0,74	0,63	2,46E-16	no
120	SSW	ULS	240	2,67	10,8	9,82	150,51	59,2	0,82	6,28	5,62	3,45	0,40	0,80	0,98	0,74	0,63	3,76E-16	no
120	SSW	ULS+CC	240+cc	2,88	10,8	9,82	150,51	60,1	1,18	5,92	5,62	3,45	0,40	0,80	0,98	0,72	0,62	5,50E-14	no
120	SW	ELS	50	2,13	8,8	8,00	99,92	59,7	0,82	6,28	5,62	3,45	0,40	0,80	0,97	0,74	0,62	6,38E-22	no
120	SW	ULS	240	2,38	9,8	8,91	123,92	60,3	0,82	6,28	5,62	3,45	0,40	0,80	0,98	0,74	0,63	6,18E-19	no
120	SW	ULS+CC	240+cc	2,48	9,8	8,91	123,92	61,1	1,18	5,92	5,62	3,45	0,40	0,80	0,98	0,72	0,61	3,84E-17	no
125	NE	ELS	50	1,05	10,8	9,82	150,51	9,9	0,82	6,28	5,62	3,45	0,40	0,97	0,98	0,74	0,63	1,97E-42	no
125	NE	ULS	240	1,45	13,1	11,91	221,44	13,1	0,82	6,28	5,62	3,45	0,40	0,96	0,99	0,74	0,63	2,84E-28	no
125	NE	ULS+CC	240+cc	1,46	13,1	11,91	221,44	12,5	1,18	5,92	5,62	3,45	0,40	0,96	0,99	0,72	0,62	1,42E-26	no
125	ENE	ELS	50	2,51	13,1	11,91	221,44	13,9	0,82	6,28	5,62	3,45	0,40	0,95	0,99	0,74	0,63	4,85E-14	no
125	ENE	ULS	240	2,74	14,5	13,18	271,29	14,5	0,82	6,28	5,62	3,45	0,40	0,95	0,99	0,74	0,63	1,55E-12	no
125	ENE	ULS+CC	240+cc	2,88	14,5	13,18	271,29	14	1,18	5,92	5,62	3,45	0,40	0,95	0,99	0,72	0,62	3,73E-11	no
125	E	ELS	50	2,87	11,9	10,82	182,72	17,8	0,82	6,28	5,62	3,45	0,40	0,94	0,99	0,74	0,63	4,79E-12	no
125	E	ULS	240	3	13,1	11,91	221,44	17,8	0,82	6,28	5,62	3,45	0,40	0,94	0,99	0,74	0,63	2,45E-11	no
125	E	ULS+CC	240+cc	3,18	13,1	11,91	221,44	17,5	1,18	5,92	5,62	3,45	0,40	0,94	0,99	0,72	0,62	5,55E-10	no
125	ESE	ELS	50	2,83	10,8	9,82	150,51	23,2	0,82	6,28	5,62	3,45	0,40	0,92	0,98	0,74	0,63	1,30E-12	no
125	ESE	ULS	240	2,94	11,9	10,82	182,72	23,2	0,82	6,28	5,62	3,45	0,40	0,92	0,99	0,74	0,63	5,89E-12	no
125	ESE	ULS+CC	240+cc	3,13	11,9	10,82	182,72	23	1,18	5,92	5,62	3,45	0,40	0,92	0,99	0,72	0,62	1,79E-10	no
125	SE	ELS	50	2,75	9,8	8,91	123,92	30,2	0,82	6,28	5,62	3,45	0,40	0,90	0,98	0,74	0,63	1,42E-13	no
125	SE	ULS	240	2,88	10,8	9,82	150,51	30,2	0,82	6,28	5,62	3,45	0,40	0,90	0,98	0,74	0,63	1,01E-12	no
125	SE	ULS+CC	240+cc	3,06	10,8	9,82	150,51	30,2	1,18	5,92	5,62	3,45	0,40	0,90	0,98	0,72	0,62	3,49E-11	no
125	SSE	ELS	50	2,61	8,8	8,00	99,92	39,1	0,82	6,28	5,62	3,45	0,40	0,87	0,97	0,74	0,62	3,10E-15	no
125	SSE	ULS	240	2,77	9,8	8,91	123,92	38,8	0,82	6,28	5,62	3,45	0,40	0,87	0,98	0,74	0,63	5,39E-14	no
125	SSE	ULS+CC	240+cc	2,94	9,8	8,91	123,92	39,2	1,18	5,92	5,62	3,45	0,40	0,87	0,98	0,72	0,61	2,42E-12	no
125	S	ELS	50	2,48	8,8	8,00	99,92	48,7	0,82	6,28	5,62	3,45	0,40	0,84	0,97	0,74	0,62	4,78E-17	no
125	S	ULS	240	2,6	9,8	8,91	123,92	48,5	0,82	6,28	5,62	3,45	0,40	0,84	0,98	0,74	0,63	6,45E-16	no
125	S	ULS+CC	240+cc	2,78	9,8	8,91	123,92	49,4	1,18	5,92	5,62	3,45	0,40	0,84	0,98	0,72	0,61	6,11E-14	no
125	SSW	ELS	50	2,63	10,8	9,82	150,51	57,3	0,82	6,28	5,62	3,45	0,40	0,81	0,98	0,74	0,63	2,60E-16	no
125	SSW	ULS	240	2,66	10,8	9,82	150,51	58,8	0,82	6,28	5,62	3,45	0,40	0,81	0,98	0,74	0,63	3,38E-16	no
125	SSW	ULS+CC	240+cc	2,87	10,8	9,82	150,51	59,7	1,18	5,92	5,62	3,45	0,40	0,80	0,98	0,72	0,62	5,08E-14	no
125	SW	ELS	50	2,11	8,8	8,00	99,92	59,4	0,82	6,28	5,62	3,45	0,40	0,80	0,97	0,74	0,62	3,73E-22	no
125	SW	ULS	240	2,37	9,8	8,91	123,92	59,9	0,82	6,28	5,62	3,45	0,40	0,80	0,98	0,74	0,63	5,34E-19	no
125	SW	ULS+CC	240+cc	2,46	9,8	8,91	123,92	60,7	1,18	5,92	5,62	3,45	0,40	0,80	0,98	0,72	0,61	2,76E-17	no
130	NE	ELS	50	1,05	10,8	9,82	150,51	9,5	0,82	6,28	5,62	3,45	0,40	0,97	0,98	0,74	0,63	2,33E-42	no
130	NE	ULS	240	1,46	13,1	11,91	221,44	12,6	0,82	6,28	5,62	3,45	0,40	0,96	0,99	0,74	0,63	5,77E-28	no
130	NE	ULS+CC	240+cc	1,47	13,1	11,91	221,44	12	1,18	5,92	5,62	3,45	0,40	0,96	0,99	0,72	0,62	2,75E-26	no
130	ENE	ELS	50	2,53	13,1	11,91	221,44	13,5	0,82	6,28	5,62	3,45	0,40	0,96	0,99	0,74	0,63	7,11E-14	no
130	ENE	ULS	240	2,77	14,5	13,18	271,29	14	0,82	6,28	5,62	3,45	0,40	0,95	0,99	0,74	0,63	2,47E-12	no
130	ENE	ULS+CC	240+cc	2,91	14,5	13,18	271,29	13,6	1,18	5,92	5,62	3,45	0,40	0,96	0,99	0,72	0,62	5,49E-11	no
130	E	ELS	50	2,89	11,9	10,82	182,72	17,4	0,82	6,28	5,62	3,45	0,40	0,94	0,99	0,74	0,63	6,44E-12	no
130	E	ULS	240	3,03	13,1	11,91	221,44	17,4	0,82	6,28	5,62	3,45	0,40	0,94	0,99	0,74	0,63	3,59E-11	no
130	E	ULS+CC	240+cc	3,21	13,1	11,91	221,44	17,1	1,18	5,92	5,62	3,45	0,40	0,94	0,99	0,72	0,62	7,64E-10	no
130	ESE	ELS	50	2,86	10,8	9,82	150,51	22,8	0,82	6,28	5,62	3,45	0,40	0,92	0,98	0,74	0,63	2,03E-12	no
130	ESE	ULS	240	2,97	11,9	10,82	182,72	22,8	0,82	6,28	5,62	3,45	0,40	0,92	0,99	0,74	0,63	8,87E-12	no
130	ESE	ULS+CC	240+cc	3,15	11,9	10,82	182,72	22,7	1,18	5,92	5,62	3,45	0,40	0,93	0,99	0,72	0,62	2,26E-10	no
130	SE	ELS	50	2,76	9,8	8,91	123,92	29,7	0,82	6,28	5,62	3,45	0,40	0,90	0,98	0,74	0,63	1,77E-13	no
130	SE	ULS	240	2,9	10,8	9,82	150,51	29,7	0,82	6,28	5,62	3,45	0,40	0,90	0,98	0,74	0,63	1,40E-12	no
130	SE	ULS+CC	240+cc	3,08	10,8	9,82	150,51	29,8	1,18	5,92	5,62	3,45	0,40	0,90	0,98	0,72	0,62	4,54E-11	no
130	SSE	ELS	50	2,62	8,8	8,00	99,92	38,5	0,82	6,28	5,62	3,45	0,40	0,87	0,97	0,74	0,62	4,06E-15	no
130	SSE	ULS	240	2,77	9,8	8,91	123,92	38,2	0,82	6,28	5,62	3,45	0,40	0,87	0,98	0,74	0,63	5,90E-14	no
130	SSE	ULS+CC	240+cc	2,95	9,8	8,91	123,92	38,7	1,18	5,92	5,62	3,45	0,40	0,87	0,98	0,72	0,61	2,93E-12	no
130	S	ELS	50	2,47	8,8	8,00	99,92	47,9	0,82	6,28	5,62	3,45	0,40	0,84	0,97	0,74	0,62	4,54E-17	no
130	S	ULS	240	2,6	9,8	8,91	123,92	47,7	0,82	6,28	5,62	3,45	0,40	0,84	0,98	0,74	0,63	7,44E-16	no
130	S	ULS+CC	240+cc	2,78	9,8	8,91	123,92	48,7	1,18	5,92	5,62	3,45	0,40	0,84	0,98	0,72	0,61	6,82E-14	no
130	SSW	ELS	50	2,62	10,8	9,82	150,51	56,2	0,82	6,28	5,62	3,45	0,40	0,81	0,98	0,74	0,63	2,67E-16	no
130	SSW	ULS	240	2,65	10,8	9,82	150,51	57,7	0,82	6,28	5,62	3,45	0,40	0,81	0,98	0,74	0,63	3,48E-16	no
130	SSW	ULS+CC	240+cc	2,86	10,8	9,82	150,51	58,7	1,18	5,92	5,62	3,45	0,40	0,81	0,98	0,72	0,62	5,18E-14	no
130	SW	ELS	50	2,08	8,8	8,00	99,92	58,2	0,82	6,28	5,62	3,45	0,40	0,81	0,97	0,74	0,62	1,99E-22	no
130	SW	ULS	240	2,35	9,8	8,91	123,92	58,7	0,82	6,28	5,62	3,45	0,40	0,81	0,98	0,74	0,63	4,33E-19	no
130	SW	ULS+CC	240+cc	2,44	9,8	8,91	123,92	59,6	1,18	5,92	5,62	3,45	0,40	0,80	0,98	0,72	0,61	2,27E-17	no
135	NE	ELS	50	1,06	10,8	9,82	150,51	9	0,82	6,28	5,62	3,45	0,40	0,97	0,98	0,74	0,63	9,28E-42	no
135	NE	ULS	240	1,47	13,1	11,91	221,44	12,1	0,82	6,28	5,62	3,45	0,40	0,96	0,99	0,74	0,63	1,16E-27	no
135	NE	ULS+CC	240+cc	1,48	13,1	11,91	221,44	11,5	1,18	5,92	5,62	3,45	0,40	0,96	0,99	0,72	0,62	5,27E-26	no
135	ENE	ELS	50	2,55	13,1	11,91	221,44	13	0,82	6,28	5,62	3,45	0,40	0,96	0,99	0,74	0,63	1,05E-13	no
135	ENE	ULS	240	2,8	14,5	13,18	271,29	13,5	0,82	6,28	5,62	3,45	0,40	0,96	0,99	0,74	0,63	3,89E-12	no
135	ENE	ULS+CC	240+cc	2,93	14,5	13,18	271,29	13,1	1,18	5,92	5,62	3,45	0,40	0,96	0,99	0,72	0,62	7,25E-11	no
135	E	ELS	50	2,92	11,9	10,82	182,72	16,9	0,82	6,28	5,62	3,45	0,40	0,94	0,99	0,74	0,63	9,84E-12	no
135	E	ULS	240	3,06	13,1	11,91	221,44	17	0,82	6,28	5,62	3,45	0,40	0,94	0,99	0,74	0,63	5,21E-11	no
135	E	ULS+CC	240+cc	3,25	13,1	11,91	221,44	16,7	1,18	5,92	5,62	3,45	0,40	0,94	0,99	0,72	0,62	1,14E-09	no
135	ESE	ELS	50	2,88	10,8	9,82	150,51	22,3	0,82	6,28	5,62	3,45	0,40	0,93	0,98	0,74	0,63	2,80E-12	no
135	ESE	ULS	240	3	11,9	10,82	182,72	22,4	0,82	6,28	5,62	3,45	0,40	0,93	0,99	0,74	0,63	1,32E-11	no
135	ESE	ULS+CC	240+cc	3,18	11,9	10,82	182,72	22,3	1,18	5,92	5,62	3,45	0,40	0,93	0,99	0,72	0,62	3,16E-10	no
135	SE	ELS	50	2,78	9,8	8,91	123,92	29,2	0,82	6,28	5,62	3,45	0,40	0,90	0,98	0,74	0,63	2,53E-13	no
135	SE	ULS	240	2,92	10,8	9,82	150,51	29,3	0,82	6,28	5,62	3,45	0,40	0,90	0,98	0,74	0,63	1,90E-12	no
135	SE	ULS+CC	240+cc	3,1	10,8	9,82	150,51	29,4	1,18	5,92	5,62	3,45	0,40	0,90	0,98	0,72	0,62	5,89E-11	no
135	SSE	ELS	50	2,62	8,8	8,00	99,92	38	0,82	6,28	5,62	3,45	0,40	0,87	0,97	0,74	0,62	4,41E-15	no
135	SSE	ULS	240	2,78	9,8	8,91	123,92	37,7	0,82	6,28	5,62	3,45	0,40	0,88	0,98	0,74	0,63	7,39E-14	no
135	SSE	ULS+CC	240+cc	2,96	9,8	8,91	123,92	38,2	1,18	5,92	5,62	3,45	0,40	0,87	0,98	0,72	0,61	3,55E-12	no
135	S	ELS	50	2,47	8,8	8,00	99,92	47,2	0,82	6,28	5,62	3,45	0,40	0,84	0,97	0,74	0,62	5,20E-17	no
135	S	ULS	240	2,6	9,8	8,91	123,92	47,1	0,82	6,28	5,62	3,45	0,40	0,84	0,98	0,74	0,63	8,28E-16	no
135	S	ULS+CC	240+cc	2,78	9,8	8,91	123,92	48,1	1,18	5,92	5,62	3,45	0,40	0,84	0,98	0,72	0,61	7,49E-14	no

135	SSW	ELS	50	2,62	10,8	9,82	150,51	55,4	0,82	6,28	5,62	3,45	0,40	0,82	0,98	0,74	0,63	3,11E-16	no
135	SSW	ULS	240	2,65	10,8	9,82	150,51	56,8	0,82	6,28	5,62	3,45	0,40	0,81	0,98	0,74	0,63	4,13E-16	no
135	SSW	ULS+CC	240+cc	2,86	10,8	9,82	150,51	57,9	1,18	5,92	5,62	3,45	0,40	0,81	0,98	0,72	0,62	5,91E-14	no
135	SW	ELS	50	2,06	8,8	8,00	99,92	57,3	0,82	6,28	5,62	3,45	0,40	0,81	0,97	0,74	0,62	1,33E-22	no
135	SW	ULS	240	2,34	9,8	8,91	123,92	57,9	0,82	6,28	5,62	3,45	0,40	0,81	0,98	0,74	0,63	4,07E-19	no
135	SW	ULS+CC	240+cc	2,43	9,8	8,91	123,92	58,8	1,18	5,92	5,62	3,45	0,40	0,81	0,98	0,72	0,61	2,17E-17	no
140	NE	ELS	50	1,07	10,8	9,82	150,51	8,6	0,82	6,28	5,62	3,45	0,40	0,97	0,98	0,74	0,63	3,44E-41	no
140	NE	ULS	240	1,48	13,1	11,91	221,44	11,7	0,82	6,28	5,62	3,45	0,40	0,96	0,99	0,74	0,63	2,24E-27	no
140	NE	ULS+CC	240+cc	1,49	13,1	11,91	221,44	11,1	1,18	5,92	5,62	3,45	0,40	0,96	0,99	0,72	0,62	9,74E-26	no
140	ENE	ELS	50	2,58	13,1	11,91	221,44	12,6	0,82	6,28	5,62	3,45	0,40	0,96	0,99	0,74	0,63	1,78E-13	no
140	ENE	ULS	240	2,83	14,5	13,18	271,29	13,1	0,82	6,28	5,62	3,45	0,40	0,96	0,99	0,74	0,63	5,98E-12	no
140	ENE	ULS+CC	240+cc	2,97	14,5	13,18	271,29	12,7	1,18	5,92	5,62	3,45	0,40	0,96	0,99	0,72	0,62	1,17E-10	no
140	E	ELS	50	2,96	11,9	10,82	182,72	16,6	0,82	6,28	5,62	3,45	0,40	0,95	0,99	0,74	0,63	1,64E-11	no
140	E	ULS	240	3,1	13,1	11,91	221,44	16,7	0,82	6,28	5,62	3,45	0,40	0,94	0,99	0,74	0,63	8,23E-11	no
140	E	ULS+CC	240+cc	3,28	13,1	11,91	221,44	16,4	1,18	5,92	5,62	3,45	0,40	0,95	0,99	0,72	0,62	1,53E-09	no
140	ESE	ELS	50	2,91	10,8	9,82	150,51	22	0,82	6,28	5,62	3,45	0,40	0,93	0,98	0,74	0,63	4,24E-12	no
140	ESE	ULS	240	3,02	11,9	10,82	182,72	22,1	0,82	6,28	5,62	3,45	0,40	0,93	0,99	0,74	0,63	1,72E-11	no
140	ESE	ULS+CC	240+cc	3,21	11,9	10,82	182,72	22	1,18	5,92	5,62	3,45	0,40	0,93	0,99	0,72	0,62	4,34E-10	no
140	SE	ELS	50	2,8	9,8	8,91	123,92	28,9	0,82	6,28	5,62	3,45	0,40	0,90	0,98	0,74	0,63	3,50E-13	no
140	SE	ULS	240	2,94	10,8	9,82	150,51	29	0,82	6,28	5,62	3,45	0,40	0,90	0,98	0,74	0,63	2,55E-12	no
140	SE	ULS+CC	240+cc	3,12	10,8	9,82	150,51	29,1	1,18	5,92	5,62	3,45	0,40	0,90	0,98	0,72	0,62	7,52E-11	no
140	SSE	ELS	50	2,64	8,8	8,00	99,92	37,6	0,82	6,28	5,62	3,45	0,40	0,88	0,97	0,74	0,62	6,61E-15	no
140	SSE	ULS	240	2,8	9,8	8,91	123,92	37,4	0,82	6,28	5,62	3,45	0,40	0,88	0,98	0,74	0,63	1,04E-13	no
140	SSE	ULS+CC	240+cc	2,97	9,8	8,91	123,92	37,9	1,18	5,92	5,62	3,45	0,40	0,87	0,98	0,72	0,61	4,17E-12	no
140	S	ELS	50	2,48	8,8	8,00	99,92	46,8	0,82	6,28	5,62	3,45	0,40	0,85	0,97	0,74	0,62	6,88E-17	no
140	S	ULS	240	2,61	9,8	8,91	123,92	46,7	0,82	6,28	5,62	3,45	0,40	0,85	0,98	0,74	0,63	1,06E-15	no
140	S	ULS+CC	240+cc	2,79	9,8	8,91	123,92	47,6	1,18	5,92	5,62	3,45	0,40	0,84	0,98	0,72	0,61	9,39E-14	no
140	SSW	ELS	50	2,63	10,8	9,82	150,51	54,8	0,82	6,28	5,62	3,45	0,40	0,82	0,98	0,74	0,63	4,18E-16	no
140	SSW	ULS	240	2,66	10,8	9,82	150,51	56,2	0,82	6,28	5,62	3,45	0,40	0,81	0,98	0,74	0,63	5,53E-16	no
140	SSW	ULS+CC	240+cc	2,87	10,8	9,82	150,51	57,3	1,18	5,92	5,62	3,45	0,40	0,81	0,98	0,72	0,62	7,53E-14	no
140	SW	ELS	50	2,05	8,8	8,00	99,92	56,6	0,82	6,28	5,62	3,45	0,40	0,81	0,97	0,74	0,62	1,15E-22	no
140	SW	ULS	240	2,34	9,8	8,91	123,92	57,2	0,82	6,28	5,62	3,45	0,40	0,81	0,98	0,74	0,63	4,77E-19	no
140	SW	ULS+CC	240+cc	2,42	9,8	8,91	123,92	58,2	1,18	5,92	5,62	3,45	0,40	0,81	0,98	0,72	0,61	1,98E-17	no
145	NE	ELS	50	1,07	10,8	9,82	150,51	8,3	0,82	6,28	5,62	3,45	0,40	0,97	0,98	0,74	0,63	3,89E-41	no
145	NE	ULS	240	1,49	13,1	11,91	221,44	11,3	0,82	6,28	5,62	3,45	0,40	0,96	0,99	0,74	0,63	4,28E-27	no
145	NE	ULS+CC	240+cc	1,5	13,1	11,91	221,44	10,8	1,18	5,92	5,62	3,45	0,40	0,96	0,99	0,72	0,62	1,74E-25	no
145	ENE	ELS	50	2,6	13,1	11,91	221,44	12,4	0,82	6,28	5,62	3,45	0,40	0,96	0,99	0,74	0,63	2,48E-13	no
145	ENE	ULS	240	2,86	14,5	13,18	271,29	12,8	0,82	6,28	5,62	3,45	0,40	0,96	0,99	0,74	0,63	9,00E-12	no
145	ENE	ULS+CC	240+cc	3	14,5	13,18	271,29	12,4	1,18	5,92	5,62	3,45	0,40	0,96	0,99	0,72	0,62	1,66E-10	no
145	E	ELS	50	3	11,9	10,82	182,72	16,4	0,82	6,28	5,62	3,45	0,40	0,95	0,99	0,74	0,63	2,65E-11	no
145	E	ULS	240	3,13	13,1	11,91	221,44	16,4	0,82	6,28	5,62	3,45	0,40	0,95	0,99	0,74	0,63	1,16E-10	no
145	E	ULS+CC	240+cc	3,32	13,1	11,91	221,44	16,1	1,18	5,92	5,62	3,45	0,40	0,95	0,99	0,72	0,62	2,23E-09	no
145	ESE	ELS	50	2,93	10,8	9,82	150,51	21,8	0,82	6,28	5,62	3,45	0,40	0,93	0,98	0,74	0,63	5,56E-12	no
145	ESE	ULS	240	3,05	11,9	10,82	182,72	21,9	0,82	6,28	5,62	3,45	0,40	0,93	0,99	0,74	0,63	2,47E-11	no
145	ESE	ULS+CC	240+cc	3,24	11,9	10,82	182,72	21,8	1,18	5,92	5,62	3,45	0,40	0,93	0,99	0,72	0,62	5,87E-10	no
145	SE	ELS	50	2,82	9,8	8,91	123,92	28,6	0,82	6,28	5,62	3,45	0,40	0,91	0,98	0,74	0,63	4,82E-13	no
145	SE	ULS	240	2,96	10,8	9,82	150,51	28,7	0,82	6,28	5,62	3,45	0,40	0,91	0,98	0,74	0,63	3,40E-12	no
145	SE	ULS+CC	240+cc	3,14	10,8	9,82	150,51	28,9	1,18	5,92	5,62	3,45	0,40	0,90	0,98	0,72	0,62	9,46E-11	no
145	SSE	ELS	50	2,65	8,8	8,00	99,92	37,3	0,82	6,28	5,62	3,45	0,40	0,88	0,97	0,74	0,62	8,20E-15	no
145	SSE	ULS	240	2,81	9,8	8,91	123,92	37,1	0,82	6,28	5,62	3,45	0,40	0,88	0,98	0,74	0,63	1,25E-13	no
145	SSE	ULS+CC	240+cc	2,98	9,8	8,91	123,92	37,7	1,18	5,92	5,62	3,45	0,40	0,88	0,98	0,72	0,61	4,83E-12	no
145	S	ELS	50	2,5	8,8	8,00	99,92	46,5	0,82	6,28	5,62	3,45	0,40	0,85	0,97	0,74	0,62	1,09E-16	no
145	S	ULS	240	2,63	9,8	8,91	123,92	46,4	0,82	6,28	5,62	3,45	0,40	0,85	0,98	0,74	0,63	1,60E-15	no
145	S	ULS+CC	240+cc	2,8	9,8	8,91	123,92	47,4	1,18	5,92	5,62	3,45	0,40	0,84	0,98	0,72	0,61	1,12E-13	no
145	SSW	ELS	50	2,64	10,8	9,82	150,51	54,4	0,82	6,28	5,62	3,45	0,40	0,82	0,98	0,74	0,63	5,40E-16	no
145	SSW	ULS	240	2,68	10,8	9,82	150,51	55,8	0,82	6,28	5,62	3,45	0,40	0,82	0,98	0,74	0,63	8,49E-16	no
145	SSW	ULS+CC	240+cc	2,88	10,8	9,82	150,51	56,9	1,18	5,92	5,62	3,45	0,40	0,81	0,98	0,72	0,62	9,28E-14	no
145	SW	ELS	50	2,05	8,8	8,00	99,92	56,3	0,82	6,28	5,62	3,45	0,40	0,81	0,97	0,74	0,62	1,25E-22	no
145	SW	ULS	240	2,35	9,8	8,91	123,92	56,8	0,82	6,28	5,62	3,45	0,40	0,81	0,98	0,74	0,63	6,63E-19	no
145	SW	ULS+CC	240+cc	2,42	9,8	8,91	123,92	57,8	1,18	5,92	5,62	3,45	0,40	0,81	0,98	0,72	0,61	2,15E-17	no
150	NE	ELS	50	1,08	10,8	9,82	150,51	8	0,82	6,28	5,62	3,45	0,40	0,97	0,98	0,74	0,63	1,34E-40	no
150	NE	ULS	240	1,51	13,1	11,91	221,44	11	0,82	6,28	5,62	3,45	0,40	0,96	0,99	0,74	0,63	1,33E-26	no
150	NE	ULS+CC	240+cc	1,52	13,1	11,91	221,44	10,5	1,18	5,92	5,62	3,45	0,40	0,97	0,99	0,72	0,62	5,01E-25	no
150	ENE	ELS	50	2,63	13,1	11,91	221,44	12,1	0,82	6,28	5,62	3,45	0,40	0,96	0,99	0,74	0,63	4,06E-13	no
150	ENE	ULS	240	2,9	14,5	13,18	271,29	12,6	0,82	6,28	5,62	3,45	0,40	0,96	0,99	0,74	0,63	1,49E-11	no
150	ENE	ULS+CC	240+cc	3,03	14,5	13,18	271,29	12,2	1,18	5,92	5,62	3,45	0,40	0,96	0,99	0,72	0,62	2,31E-10	no
150	E	ELS	50	3,03	11,9	10,82	182,72	16,2	0,82	6,28	5,62	3,45	0,40	0,95	0,99	0,74	0,63	3,78E-11	no
150	E	ULS	240	3,16	13,1	11,91	221,44	16,3	0,82	6,28	5,62	3,45	0,40	0,95	0,99	0,74	0,63	1,59E-10	no
150	E	ULS+CC	240+cc	3,35	13,1	11,91	221,44	16	1,18	5,92	5,62	3,45	0,40	0,95	0,99	0,72	0,62	2,90E-09	no
150	ESE	ELS	50	2,97	10,8	9,82	150,51	21,7	0,82	6,28	5,62	3,45	0,40	0,93	0,98	0,74	0,63	9,10E-12	no
150	ESE	ULS	240	3,08	11,9	10,82	182,72	21,8	0,82	6,28	5,62	3,45	0,40	0,93	0,99	0,74	0,63	3,48E-11	no
150	ESE	ULS+CC	240+cc	3,27	11,9	10,82	182,72	21,7	1,18	5,92	5,62	3,45	0,40	0,93	0,99	0,72	0,62	7,80E-10	no
150	SE	ELS	50	2,84	9,8	8,91	123,92	28,5	0,82	6,28	5,62	3,45	0,40	0,91	0,98	0,74	0,63	6,43E-13	no
150	SE	ULS	240	2,99	10,8	9,82	150,51	28,7	0,82	6,28	5,62	3,45	0,40	0,91	0,98	0,74	0,63	4,89E-12	no
150	SE	ULS+CC	240+cc	3,17	10,8	9,82	150,51	28,8	1,18	5,92	5,62	3,45	0,40	0,90	0,98	0,72	0,62	1,30E-10	no
150	SSE	ELS	50	2,68	8,8	8,00	99,92	37,3	0,82	6,28	5,62	3,45	0,40	0,88	0,97	0,74	0,62	1,34E-14	no
150	SSE	ULS	240	2,84	9,8	8,91	123,92	37,1	0,82	6,28	5,62	3,45	0,40	0,88	0,98	0,74	0,63	1,93E-13	no
150	SSE	ULS+CC	240+cc	3,01	9,8	8,91	123,92	37,6	1,18	5,92	5,62	3,45	0,40	0,88	0,98	0,72	0,61	7,01E-12	no
150	S	ELS	50	2,52	8,8	8,00	99,92	46,5	0,82	6,28	5,62	3,45	0,40	0,85	0,97	0,74	0,62	1,61E-16	no
150	S	ULS	240	2,65	9,8	8,91	123,92	46,4	0,82	6,28	5,62	3,45	0,40	0,85	0,98	0,74	0,63	2,27E-15	no
150	S	ULS+CC	240+cc	2,83	9,8	8,91	123,92	47,4	1,18	5,92	5,62	3,45	0,40	0,84	0,98	0,72	0,61	1,73E-13	no
150	SSW	ELS	50	2,67	10,8	9,82	150,51	54,3	0,82	6,28	5,62	3,45	0,40	0,82	0,98	0,74	0,63	9,38E-16	no
150	SSW	ULS	240	2,71	10,8	9,82	150,51	55,7	0,82	6,28	5,62	3,45	0,40	0,82	0,98	0,74	0,63	1,46E-15	no
150	SSW	ULS+CC	240+cc	2,91	10,8	9,82	150,51	56,8	1,18	5,92	5,62	3,45	0,40	0,81	0,98	0,72	0,62	1,44E-13	no
150	SW	ELS	50	2,05	8,8	8,00	99,92	56,3	0,82	6,28	5,62	3,45	0,40	0,81	0,97	0,74	0,62	1,25E-22	no
150	SW	ULS	240	2,37	9,8	8,91	123,92	56,8	0,82	6,28	5,62	3,45	0,40	0,81	0,98	0,74	0,63	1,06E-18	no
150	SW	ULS+CC	240+cc	2,43	9,8	8,91	123,92	57,8	1,18	5,92	5,62	3,45	0,40	0,81	0,98	0,72	0,61	2,66E-17	no
155	NE	ELS	50	1,11	10,8	9,82	150,51	7,9	0,82	6,28	5,62	3,45	0,40	0,97	0,98	0,74	0,63	3,49E-39	no
155	NE	ULS	240	1,53	13,1	11,91	221,44	10,9	0,82	6,28	5,62	3,45	0,40	0,96	0,99	0,74	0,63	3,79E-26	no
155	NE	ULS+CC	240+cc	1,54	13,1	11,91	221,44	10,4	1,18	5,92	5,62	3,45	0,40	0,97	0,99	0,72	0,62	1,33E-24	no
155	ENE	ELS	50	2,65	13,1	11,91	221,44	12,1	0,82	6,28	5,62	3,45	0,40	0,96	0,99	0,74	0,63	5,44E-13	no
155	ENE	ULS	240	2,93	14,5	13,18	271,29	12,6	0,82	6,28	5,62	3,45	0,40	0,96	0,99	0,74	0,63	2,13E-11	no
155	ENE	ULS+CC	240+cc	3,06	14,5	13,18	271,29	12,2	1,18	5,92	5,62	3,45	0,40	0,96	0,99	0,72	0,62	3,13E-10	no
155	E	ELS	50	3,05	11,9	10,82	182,72	16,2	0,82	6,28	5,62	3,45	0,40	0,95	0,99	0,74	0,63	4,71E-11	no
155	E	ULS	240	3,19	13,1	11,91	221,44	16,3	0,82	6,28	5,62	3,45	0,40	0,95	0,99	0,74	0,63	2,13E-10	no
155	E	ULS+CC	240+cc	3,38	13,1	11,91	221,44	16	1,18	5,92	5,62	3,45	0,40	0,95	0,99	0,72	0,62	3,71E-09	no
155	ESE	ELS	50	2,98	10,8	9,82	150,51	21,7	0,82	6,28	5,62	3,45	0,40	0,93	0,98	0,74	0,63	1,02E-11	no
155	ESE	ULS	240	3,1	11,9	10,82	182,72	21,8	0,82	6,28	5,62	3,45	0,40	0,93	0,99	0,74	0,63	4,32E-11	no
155	ESE	ULS+CC	240+cc	3,29	11,9	10,82	182,72	21,7	1,18	5,92	5,62	3,45	0,40	0,93	0,99	0,72	0,62	9,33E-10	no
155	SE	ELS	50	2,85	9,8	8,91	123,92	28,5	0,82	6,28	5,62	3,45	0,40	0,91	0,98	0,74	0,63	7,36E-13	no
155	SE	ULS	240	3	10,8	9,82	150,51	28,6	0,82	6,28	5,62	3,45	0,40	0,91	0,98	0,74	0,63	5,59E-12	no
155	SE	ULS+CC	240+cc	3,2	10,8	9,82	150,51	28,8	1,18	5,92	5,62	3,45	0,40	0,90	0,98	0,72	0,62	1,75E-10	no
155	SSE	ELS	50	2,7	8,8	8,00	99,92	37,3	0,82	6,28	5,62	3,45	0,40	0,88	0,97	0,74	0,62	1,85E-14	no
155	SSE	ULS	240	2,86	9,8	8,91	123,92	37,1	0,82	6,28	5,62	3,45	0,40	0,88	0,98	0,74	0,63	2,55E-13	no
155	SSE	ULS+CC	240+cc	3,04	9,8	8,91	123,92	37,7	1,18	5,92	5,62	3,45	0,40	0,88	0,98	0,72	0,61	9,82E-12	no
155	S	ELS	50	2,53	8,8	8,00	99,92	46,4	0,82	6,28	5,62	3,45	0,40	0,85	0,97	0,74	0,62	1,99E-16	no
155	S	ULS	240	2,67	9,8	8,91	123,92	46,3	0,82	6,28	5,62	3,45	0,40	0,85	0,98	0,74	0,63	3,25E-15	no
155	S	ULS+CC	240+cc	2,85	9,8	8,91	123,92	47,3	1,18	5,92	5,62	3,45	0,40	0,84	0,98	0,72	0,61	2,32E-13	no
155	SSW	ELS	50	2,68	10,8	9,82	150,51	54,1	0,82	6,28	5,62	3,45	0,40	0,82	0,98	0,74	0,63	1,16E-15	no
155	SSW	ULS	240	2,72	10,8	9,82	150,51	55,4	0,82	6,28	5,62	3,45	0,40	0,82	0,98	0,74	0,63	1,82E-15	no
155	SSW	ULS+CC	240+cc	2,92	10,8	9,82	150,51	56,6	1,18	5,92	5,62	3,45	0,40	0,81	0,98	0,72	0,62	1,71E-13	no
155	SW	ELS	50	2,06	8,8	8,00	99,92	56	0,82	6,28	5,62	3,45	0,40	0,82	0,97	0,74	0,62	1,87E-22	no
155	SW	ULS	240	2,37	9,8	8,91	123,92	56,6	0,82	6,28	5,62	3,45	0,40	0,81	0,98	0,74	0,63	1,11E-18	no
155	SW	ULS+CC	240+cc	2,44	9,8	8,91	123,92	57,5	1,18	5,92	5,62	3,45	0,40	0,81	0,98	0,72	0,61	3,49E-17	no

ALINEACIÓ 1 – S3

ALINEACIÓ 1 - S3				Onada de càlcul						Definició geomètrica			Coeficients					Cabal ultrapassament	
PK	SECTOR	CAS	TR	Hs,peu (m)	Tp (s)	**Tm 1-0 (s)**	**Lm 1-0 (m)**	**β (º)**	**η (m)**	Rc (m)	**Gc (m)**	**hwall (m)**	**γf**	**γβ**	**γprom**	**γv**	**γprom_v**	**q (m3/s/m)**	**Estat Límit**
160	NE	ELS	50	1,12	10,8	9,82	150,51	8,4	0,82	6,88	3,75	4,79	0,4	0,97	0,99	0,68	0,58	5,45E-48	no
160	NE	ULS	240	1,55	13,1	11,91	221,44	11,3	0,82	6,88	3,75	4,79	0,4	0,96	0,99	0,68	0,58	6,99E-32	no
160	NE	ULS+CC	240+cc	1,56	13,1	11,91	221,44	10,8	1,18	6,52	3,75	4,79	0,4	0,96	0,99	0,66	0,57	2,70E-30	no
160	ENE	ELS	50	2,67	13,1	11,91	221,44	12,5	0,82	6,88	3,75	4,79	0,4	0,96	0,99	0,68	0,58	6,38E-16	no
160	ENE	ULS	240	2,96	14,5	13,18	271,29	13,1	0,82	6,88	3,75	4,79	0,4	0,96	0,99	0,68	0,59	6,12E-14	no
160	ENE	ULS+CC	240+cc	3,09	14,5	13,18	271,29	12,6	1,18	6,52	3,75	4,79	0,4	0,96	0,99	0,66	0,57	1,24E-12	no
160	E	ELS	50	3,07	11,9	10,82	182,72	16,7	0,82	6,88	3,75	4,79	0,4	0,94	0,99	0,68	0,58	1,48E-13	no
160	E	ULS	240	3,22	13,1	11,91	221,44	16,8	0,82	6,88	3,75	4,79	0,4	0,94	0,99	0,68	0,58	1,02E-12	no
160	E	ULS+CC	240+cc	3,41	13,1	11,91	221,44	16,4	1,18	6,52	3,75	4,79	0,4	0,95	0,99	0,66	0,57	2,59E-11	no
160	ESE	ELS	50	3	10,8	9,82	150,51	22,1	0,82	6,88	3,75	4,79	0,4	0,93	0,99	0,68	0,58	2,41E-14	no
160	ESE	ULS	240	3,13	11,9	10,82	182,72	22,3	0,82	6,88	3,75	4,79	0,4	0,93	0,99	0,68	0,58	1,50E-13	no
160	ESE	ULS+CC	240+cc	3,31	11,9	10,82	182,72	22,2	1,18	6,52	3,75	4,79	0,4	0,93	0,99	0,66	0,57	4,29E-12	no
160	SE	ELS	50	2,86	9,8	8,91	123,92	28,9	0,82	6,88	3,75	4,79	0,4	0,90	0,99	0,68	0,58	8,62E-16	no
160	SE	ULS	240	3,02	10,8	9,82	150,51	29,1	0,82	6,88	3,75	4,79	0,4	0,90	0,99	0,68	0,58	1,11E-14	no
160	SE	ULS+CC	240+cc	3,23	10,8	9,82	150,51	29,2	1,18	6,52	3,75	4,79	0,4	0,90	0,99	0,66	0,57	6,38E-13	no
160	SSE	ELS	50	2,71	8,8	8,00	99,92	37,7	0,82	6,88	3,75	4,79	0,4	0,88	0,98	0,68	0,58	1,02E-17	no
160	SSE	ULS	240	2,88	9,8	8,91	123,92	37,4	0,82	6,88	3,75	4,79	0,4	0,88	0,99	0,68	0,58	2,79E-16	no
160	SSE	ULS+CC	240+cc	3,06	9,8	8,91	123,92	38	1,18	6,52	3,75	4,79	0,4	0,87	0,99	0,66	0,57	1,72E-14	no
160	S	ELS	50	2,54	8,8	8,00	99,92	46,6	0,82	6,88	3,75	4,79	0,4	0,85	0,98	0,68	0,58	4,08E-20	no
160	S	ULS	240	2,69	9,8	8,91	123,92	46,5	0,82	6,88	3,75	4,79	0,4	0,85	0,99	0,68	0,58	1,38E-18	no
160	S	ULS+CC	240+cc	2,87	9,8	8,91	123,92	47,5	1,18	6,52	3,75	4,79	0,4	0,84	0,99	0,66	0,57	1,72E-16	no
160	SSW	ELS	50	2,69	10,8	9,82	150,51	54	0,82	6,88	3,75	4,79	0,4	0,82	0,99	0,68	0,58	3,12E-19	no
160	SSW	ULS	240	2,73	10,8	9,82	150,51	55,2	0,82	6,88	3,75	4,79	0,4	0,82	0,99	0,68	0,58	5,54E-19	no
160	SSW	ULS+CC	240+cc	2,92	10,8	9,82	150,51	56,4	1,18	6,52	3,75	4,79	0,4	0,81	0,99	0,66	0,57	8,32E-17	no
160	SW	ELS	50	2,04	8,8	8,00	99,92	55,9	0,82	6,88	3,75	4,79	0,4	0,82	0,98	0,68	0,58	5,76E-28	no
160	SW	ULS	240	2,36	9,8	8,91	123,92	56,5	0,82	6,88	3,75	4,79	0,4	0,81	0,99	0,68	0,58	3,82E-23	no
160	SW	ULS+CC	240+cc	2,43	9,8	8,91	123,92	57,4	1,18	6,52	3,75	4,79	0,4	0,81	0,99	0,66	0,57	1,69E-21	no
165	NE	ELS	50	1,12	10,8	9,82	150,51	8,8	0,82	6,88	3,75	4,79	0,4	0,97	0,99	0,68	0,58	4,51E-48	no
165	NE	ULS	240	1,55	13,1	11,91	221,44	11,9	0,82	6,88	3,75	4,79	0,4	0,96	0,99	0,68	0,58	5,77E-32	no
165	NE	ULS+CC	240+cc	1,55	13,1	11,91	221,44	11,2	1,18	6,52	3,75	4,79	0,4	0,96	0,99	0,66	0,57	1,34E-30	no
165	ENE	ELS	50	2,69	13,1	11,91	221,44	13,1	0,82	6,88	3,75	4,79	0,4	0,96	0,99	0,68	0,58	8,26E-16	no
165	ENE	ULS	240	2,99	14,5	13,18	271,29	13,6	0,82	6,88	3,75	4,79	0,4	0,96	0,99	0,68	0,59	8,68E-14	no
165	ENE	ULS+CC	240+cc	3,12	14,5	13,18	271,29	13,1	1,18	6,52	3,75	4,79	0,4	0,96	0,99	0,66	0,57	1,68E-12	no
165	E	ELS	50	3,11	11,9	10,82	182,72	17,2	0,82	6,88	3,75	4,79	0,4	0,94	0,99	0,68	0,58	2,33E-13	no
165	E	ULS	240	3,26	13,1	11,91	221,44	17,3	0,82	6,88	3,75	4,79	0,4	0,94	0,99	0,68	0,58	1,53E-12	no
165	E	ULS+CC	240+cc	3,45	13,1	11,91	221,44	16,9	1,18	6,52	3,75	4,79	0,4	0,94	0,99	0,66	0,57	3,63E-11	no
165	ESE	ELS	50	3,03	10,8	9,82	150,51	22,6	0,82	6,88	3,75	4,79	0,4	0,93	0,99	0,68	0,58	3,42E-14	no
165	ESE	ULS	240	3,16	11,9	10,82	182,72	22,7	0,82	6,88	3,75	4,79	0,4	0,93	0,99	0,68	0,58	2,08E-13	no
165	ESE	ULS+CC	240+cc	3,34	11,9	10,82	182,72	22,6	1,18	6,52	3,75	4,79	0,4	0,93	0,99	0,66	0,57	5,67E-12	no
165	SE	ELS	50	2,88	9,8	8,91	123,92	29,3	0,82	6,88	3,75	4,79	0,4	0,90	0,99	0,68	0,58	1,12E-15	no
165	SE	ULS	240	3,04	10,8	9,82	150,51	29,4	0,82	6,88	3,75	4,79	0,4	0,90	0,99	0,68	0,58	1,42E-14	no
165	SE	ULS+CC	240+cc	3,24	10,8	9,82	150,51	29,6	1,18	6,52	3,75	4,79	0,4	0,90	0,99	0,66	0,57	6,81E-13	no
165	SSE	ELS	50	2,72	8,8	8,00	99,92	37,9	0,82	6,88	3,75	4,79	0,4	0,87	0,98	0,68	0,58	1,19E-17	no
165	SSE	ULS	240	2,89	9,8	8,91	123,92	37,7	0,82	6,88	3,75	4,79	0,4	0,88	0,99	0,68	0,58	3,13E-16	no
165	SSE	ULS+CC	240+cc	3,07	9,8	8,91	123,92	38,2	1,18	6,52	3,75	4,79	0,4	0,87	0,99	0,66	0,57	1,92E-14	no
165	S	ELS	50	2,54	8,8	8,00	99,92	46,6	0,82	6,88	3,75	4,79	0,4	0,85	0,98	0,68	0,58	4,08E-20	no
165	S	ULS	240	2,69	9,8	8,91	123,92	46,5	0,82	6,88	3,75	4,79	0,4	0,85	0,99	0,68	0,58	1,38E-18	no
165	S	ULS+CC	240+cc	2,87	9,8	8,91	123,92	47,4	1,18	6,52	3,75	4,79	0,4	0,84	0,99	0,66	0,57	1,76E-16	no
165	SSW	ELS	50	2,68	10,8	9,82	150,51	53,6	0,82	6,88	3,75	4,79	0,4	0,82	0,99	0,68	0,58	2,76E-19	no
165	SSW	ULS	240	2,72	10,8	9,82	150,51	54,8	0,82	6,88	3,75	4,79	0,4	0,82	0,99	0,68	0,58	4,92E-19	no
165	SSW	ULS+CC	240+cc	2,92	10,8	9,82	150,51	55,9	1,18	6,52	3,75	4,79	0,4	0,82	0,99	0,66	0,57	9,18E-17	no
165	SW	ELS	50	2,01	8,8	8,00	99,92	55,5	0,82	6,88	3,75	4,79	0,4	0,82	0,98	0,68	0,58	1,90E-28	no
165	SW	ULS	240	2,34	9,8	8,91	123,92	56	0,82	6,88	3,75	4,79	0,4	0,82	0,99	0,68	0,58	2,43E-23	no
165	SW	ULS+CC	240+cc	2,4	9,8	8,91	123,92	57	1,18	6,52	3,75	4,79	0,4	0,81	0,99	0,66	0,57	8,43E-22	no
165	NE	ELS	50	1,12	10,8	9,82	150,51	8,8	0,82	6,88	3,75	4,79	0,4	0,97	0,99	0,68	0,58	4,51E-48	no
165	NE	ULS	240	1,55	13,1	11,91	221,44	11,9	0,82	6,88	3,75	4,79	0,4	0,96	0,99	0,68	0,58	5,77E-32	no
165	NE	ULS+CC	240+cc	1,55	13,1	11,91	221,44	11,2	1,18	6,52	3,75	4,79	0,4	0,96	0,99	0,66	0,57	1,34E-30	no
165	ENE	ELS	50	2,69	13,1	11,91	221,44	13,1	0,82	6,88	3,75	4,79	0,4	0,96	0,99	0,68	0,58	8,26E-16	no
165	ENE	ULS	240	2,99	14,5	13,18	271,29	13,6	0,82	6,88	3,75	4,79	0,4	0,96	0,99	0,68	0,59	8,68E-14	no
165	ENE	ULS+CC	240+cc	3,12	14,5	13,18	271,29	13,1	1,18	6,52	3,75	4,79	0,4	0,96	0,99	0,66	0,57	1,68E-12	no
165	E	ELS	50	3,11	11,9	10,82	182,72	17,2	0,82	6,88	3,75	4,79	0,4	0,94	0,99	0,68	0,58	2,33E-13	no
165	E	ULS	240	3,26	13,1	11,91	221,44	17,3	0,82	6,88	3,75	4,79	0,4	0,94	0,99	0,68	0,58	1,53E-12	no
165	E	ULS+CC	240+cc	3,45	13,1	11,91	221,44	16,9	1,18	6,52	3,75	4,79	0,4	0,94	0,99	0,66	0,57	3,63E-11	no
165	ESE	ELS	50	3,03	10,8	9,82	150,51	22,6	0,82	6,88	3,75	4,79	0,4	0,93	0,99	0,68	0,58	3,42E-14	no
165	ESE	ULS	240	3,16	11,9	10,82	182,72	22,7	0,82	6,88	3,75	4,79	0,4	0,93	0,99	0,68	0,58	2,08E-13	no
165	ESE	ULS+CC	240+cc	3,34	11,9	10,82	182,72	22,6	1,18	6,52	3,75	4,79	0,4	0,93	0,99	0,66	0,57	5,67E-12	no
165	SE	ELS	50	2,88	9,8	8,91	123,92	29,3	0,82	6,88	3,75	4,79	0,4	0,90	0,99	0,68	0,58	1,12E-15	no
165	SE	ULS	240	3,04	10,8	9,82	150,51	29,4	0,82	6,88	3,75	4,79	0,4	0,90	0,99	0,68	0,58	1,42E-14	no
165	SE	ULS+CC	240+cc	3,24	10,8	9,82	150,51	29,6	1,18	6,52	3,75	4,79	0,4	0,90	0,99	0,66	0,57	6,81E-13	no
165	SSE	ELS	50	2,72	8,8	8,00	99,92	37,9	0,82	6,88	3,75	4,79	0,4	0,87	0,98	0,68	0,58	1,19E-17	no
165	SSE	ULS	240	2,89	9,8	8,91	123,92	37,7	0,82	6,88	3,75	4,79	0,4	0,88	0,99	0,68	0,58	3,13E-16	no
165	SSE	ULS+CC	240+cc	3,07	9,8	8,91	123,92	38,2	1,18	6,52	3,75	4,79	0,4	0,87	0,99	0,66	0,57	1,92E-14	no
165	S	ELS	50	2,54	8,8	8,00	99,92	46,6	0,82	6,88	3,75	4,79	0,4	0,85	0,98	0,68	0,58	4,08E-20	no
165	S	ULS	240	2,69	9,8	8,91	123,92	46,5	0,82	6,88	3,75	4,79	0,4	0,85	0,99	0,68	0,58	1,38E-18	no
165	S	ULS+CC	240+cc	2,87	9,8	8,91	123,92	47,4	1,18	6,52	3,75	4,79	0,4	0,84	0,99	0,66	0,57	1,76E-16	no
165	SSW	ELS	50	2,68	10,8	9,82	150,51	53,6	0,82	6,88	3,75	4,79	0,4	0,82	0,99	0,68	0,58	2,76E-19	no
165	SSW	ULS	240	2,72	10,8	9,82	150,51	54,8	0,82	6,88	3,75	4,79	0,4	0,82	0,99	0,68	0,58	4,92E-19	no
165	SSW	ULS+CC	240+cc	2,92	10,8	9,82	150,51	55,9	1,18	6,52	3,75	4,79	0,4	0,82	0,99	0,66	0,57	9,18E-17	no
165	SW	ELS	50	2,01	8,8	8,00	99,92	55,5	0,82	6,88	3,75	4,79	0,4	0,82	0,98	0,68	0,58	1,90E-28	no
165	SW	ULS	240	2,34	9,8	8,91	123,92	56	0,82	6,88	3,75	4,79	0,4	0,82	0,99	0,68	0,58	2,43E-23	no
165	SW	ULS+CC	240+cc	2,4	9,8	8,91	123,92	57	1,18	6,52	3,75	4,79	0,4	0,81	0,99	0,66	0,57	8,43E-22	no
170	NE	ELS	50	1,11	10,8	9,82	150,51	9	0,82	6,88	3,75	4,79	0,4	0,97	0,99	0,68	0,58	1,14E-48	no
170	NE	ULS	240	1,53	13,1	11,91	221,44	12,2	0,82	6,88	3,75	4,79	0,4	0,96	0,99	0,68	0,58	1,52E-32	no
170	NE	ULS+CC	240+cc	1,53	13,1	11,91	221,44	11,5	1,18	6,52	3,75	4,79	0,4	0,96	0,99	0,66	0,57	3,74E-31	no
170	ENE	ELS	50	2,71	13,1	11,91	221,44	13,3	0,82	6,88	3,75	4,79	0,4	0,96	0,99	0,68	0,58	1,13E-15	no
170	ENE	ULS	240	3,01	14,5	13,18	271,29	13,9	0,82	6,88	3,75	4,79	0,4	0,95	0,99	0,68	0,59	1,10E-13	no
170	ENE	ULS+CC	240+cc	3,14	14,5	13,18	271,29	13,4	1,18	6,52	3,75	4,79	0,4	0,96	0,99	0,66	0,57	2,05E-12	no
170	E	ELS	50	3,15	11,9	10,82	182,72	17,5	0,82	6,88	3,75	4,79	0,4	0,94	0,99	0,68	0,58	3,71E-13	no
170	E	ULS	240	3,29	13,1	11,91	221,44	17,5	0,82	6,88	3,75	4,79	0,4	0,94	0,99	0,68	0,58	2,10E-12	no
170	E	ULS+CC	240+cc	3,48	13,1	11,91	221,44	17,2	1,18	6,52	3,75	4,79	0,4	0,94	0,99	0,66	0,57	4,69E-11	no
170	ESE	ELS	50	3,06	10,8	9,82	150,51	22,7	0,82	6,88	3,75	4,79	0,4	0,93	0,99	0,68	0,58	5,11E-14	no
170	ESE	ULS	240	3,19	11,9	10,82	182,72	22,9	0,82	6,88	3,75	4,79	0,4	0,92	0,99	0,68	0,58	2,96E-13	no
170	ESE	ULS+CC	240+cc	3,37	11,9	10,82	182,72	22,8	1,18	6,52	3,75	4,79	0,4	0,92	0,99	0,66	0,57	7,62E-12	no
170	SE	ELS	50	2,91	9,8	8,91	123,92	29,3	0,82	6,88	3,75	4,79	0,4	0,90	0,99	0,68	0,58	1,81E-15	no
170	SE	ULS	240	3,06	10,8	9,82	150,51	29,5	0,82	6,88	3,75	4,79	0,4	0,90	0,99	0,68	0,58	1,86E-14	no
170	SE	ULS+CC	240+cc	3,24	10,8	9,82	150,51	29,6	1,18	6,52	3,75	4,79	0,4	0,90	0,99	0,66	0,57	6,81E-13	no
170	SSE	ELS	50	2,72	8,8	8,00	99,92	37,7	0,82	6,88	3,75	4,79	0,4	0,88	0,98	0,68	0,58	1,23E-17	no
170	SSE	ULS	240	2,9	9,8	8,91	123,92	37,6	0,82	6,88	3,75	4,79	0,4	0,88	0,99	0,68	0,58	3,77E-16	no
170	SSE	ULS+CC	240+cc	3,07	9,8	8,91	123,92	38,1	1,18	6,52	3,75	4,79	0,4	0,87	0,99	0,66	0,57	1,95E-14	no
170	S	ELS	50	2,53	8,8	8,00	99,92	46,1	0,82	6,88	3,75	4,79	0,4	0,85	0,98	0,68	0,58	3,61E-20	no
170	S	ULS	240	2,69	9,8	8,91	123,92	46	0,82	6,88	3,75	4,79	0,4	0,85	0,99	0,68	0,58	1,54E-18	no
170	S	ULS+CC	240+cc	2,86	9,8	8,91	123,92	46,9	1,18	6,52	3,75	4,79	0,4	0,85	0,99	0,66	0,57	1,62E-16	no
170	SSW	ELS	50	2,68	10,8	9,82	150,51	52,9	0,82	6,88	3,75	4,79	0,4	0,83	0,99	0,68	0,58	3,23E-19	no
170	SSW	ULS	240	2,72	10,8	9,82	150,51	54,1	0,82	6,88	3,75	4,79	0,4	0,82	0,99	0,68	0,58	5,75E-19	no
170	SSW	ULS+CC	240+cc	2,91	10,8	9,82	150,51	55,2	1,18	6,52	3,75	4,79	0,4	0,82	0,99	0,66	0,57	8,87E-17	no
170	SW	ELS	50	1,97	8,8	8,00	99,92	54,8	0,82	6,88	3,75	4,79	0,4	0,82	0,98	0,68	0,58	4,34E-29	no
170	SW	ULS	240	2,32	9,8	8,91	123,92	55,3	0,82	6,88	3,75	4,79	0,4	0,82	0,99	0,68	0,58	1,62E-23	no
170	SW	ULS+CC	240+cc	2,37	9,8	8,91	123,92	56,3	1,18	6,52	3,75	4,79	0,4	0,81	0,99	0,66	0,57	4,45E-22	no
175	NE	ELS	50	1,1	10,8	9,82	150,51	8,6	0,82	6,88	3,75	4,79	0,4	0,97	0,99	0,68	0,58	3,73E-49	no
175	NE	ULS	240	1,51	13,1	11,91	221,44	11,8	0,82	6,88	3,75	4,79	0,4	0,96	0,99	0,68	0,58	4,85E-33	no
175	NE	ULS+CC	240+cc	1,52	13,1	11,91	221,44	11,2	1,18	6,52	3,75	4,79	0,4	0,96	0,99	0,66	0,57	2,24E-31	no
175	ENE	ELS	50	2,7	13,1	11,91	221,44	13	0,82	6,88	3,75	4,79	0,4	0,96	0,99	0,68	0,58	9,99E-16	no
175	ENE	ULS	240	3	14,5	13,18	271,29	13,6	0,82	6,88	3,75	4,79	0,4	0,96	0,99	0,68	0,59	9,96E-14	no
175	ENE	ULS+CC	240+cc	3,13	14,5	13,18	271,29	13,1	1,18	6,52	3,75	4,79	0,4	0,96	0,99	0,66	0,57	1,89E-12	no
175	E	ELS	50	3,15	11,9	10,82	182,72	17,1	0,82	6,88	3,75	4,79	0,4	0,94	0,99	0,68	0,58	3,92E-13	no
175	E	ULS	240	3,29	13,1	11,91	221,44	17,2	0,82	6,88	3,75	4,79	0,4	0,94	0,99	0,68	0,58	2,18E-12	no
175	E	ULS+CC	240+cc	3,48	13,1	11,91	221,44	16,9	1,18	6,52	3,75	4,79	0,4	0,94	0,99	0,66	0,57	4,85E-11	no
175	ESE	ELS	50	3,06	10,8	9,82	150,51	22,3	0,82	6,88	3,75	4,79	0,4	0,93	0,99	0,68	0,58	5,41E-14	no
175	ESE	ULS	240	3,19	11,9	10,82	182,72	22,4	0,82	6,88	3,75	4,79	0,4	0,93	0,99	0,68	0,58	3,17E-13	no
175	ESE	ULS+CC	240+cc	3,37	11,9	10,82	182,72	22,3	1,18	6,52	3,75	4,79	0,4	0,93	0,99	0,66	0,57	8,10E-12	no
175	SE	ELS	50	2,91	9,8	8,91	123,92	28,8	0,82	6,88	3,75	4,79	0,4	0,90	0,99	0,68	0,58	1,97E-15	no
175	SE	ULS	240	3,07	10,8	9,82	150,51	29	0,82	6,88	3,75	4,79	0,4	0,90	0,99	0,68	0,58	2,31E-14	no
175	SE	ULS+CC	240+cc	3,25	10,8	9,82	150,51	29,1	1,18	6,52	3,75	4,79	0,4	0,90	0,99	0,66	0,57	8,21E-13	no
175	SSE	ELS	50	2,72	8,8	8,00	99,92	37,1	0,82	6,88	3,75	4,79	0,4	0,88	0,98	0,68	0,58	1,38E-17	no
175	SSE	ULS	240	2,9	9,8	8,91	123,92	37	0,82	6,88	3,75	4,79	0,4	0,88	0,99	0,68	0,58	4,18E-16	no
175	SSE	ULS+CC	240+cc	3,07	9,8	8,91	123,92	37,5	1,18	6,52	3,75	4,79	0,4	0,88	0,99	0,66	0,57	2,14E-14	no
175	S	ELS	50	2,53	8,8	8,00	99,92	45,3	0,82	6,88	3,75	4,79	0,4	0,85	0,98	0,68	0,58	4,33E-20	no
175	S	ULS	240	2,69	9,8	8,91	123,92	45,2	0,82	6,88	3,75	4,79	0,4	0,85	0,99	0,68	0,58	1,82E-18	no
175	S	ULS+CC	240+cc	2,86	9,8	8,91	123,92	46,2	1,18	6,52	3,75	4,79	0,4	0,85	0,99	0,66	0,57	1,85E-16	no
175	SSW	ELS	50	2,68	10,8	9,82	150,51	52	0,82	6,88	3,75	4,79	0,4	0,83	0,99	0,68	0,58	3,94E-19	no
175	SSW	ULS	240	2,72	10,8	9,82	150,51	53,2	0,82	6,88	3,75	4,79	0,4	0,82	0,99	0,68	0,58	7,01E-19	no
175	SSW	ULS+CC	240+cc	2,92	10,8	9,82	150,51	54,4	1,18	6,52	3,75	4,79	0,4	0,82	0,99	0,66	0,57	1,23E-16	no
175	SW	ELS	50	1,95	8,8	8,00	99,92	53,9	0,82	6,88	3,75	4,79	0,4	0,82	0,98	0,68	0,58	2,44E-29	no
175	SW	ULS	240	2,31	9,8	8,91	123,92	54,4	0,82	6,88	3,75	4,79	0,4	0,82	0,99	0,68	0,58	1,54E-23	no
175	SW	ULS+CC	240+cc	2,36	9,8	8,91	123,92	55,5	1,18	6,52	3,75	4,79	0,4	0,82	0,99	0,66	0,57	4,15E-22	no
180	NE	ELS	50	1,08	10,8	9,82	150,51	7,9	0,82	6,88	3,75	4,79	0,4	0,97	0,99	0,68	0,58	3,57E-50	no
180	NE	ULS	240	1,49	13,1	11,91	221,44	11,2	0,82	6,88	3,75	4,79	0,4	0,96	0,99	0,68	0,58	1,60E-33	no
180	NE	ULS+CC	240+cc	1,5	13,1	11,91	221,44	10,6	1,18	6,52	3,75	4,79	0,4	0,97	0,99	0,66	0,57	7,87E-32	no
180	ENE	ELS	50	2,69	13,1	11,91	221,44	12,5	0,82	6,88	3,75	4,79	0,4	0,96	0,99	0,68	0,58	9,08E-16	no
180	ENE	ULS	240	2,99	14,5	13,18	271,29	13,1	0,82	6,88	3,75	4,79	0,4	0,96	0,99	0,68	0,59	9,30E-14	no
180	ENE	ULS+CC	240+cc	3,11	14,5	13,18	271,29	12,6	1,18	6,52	3,75	4,79	0,4	0,96	0,99	0,66	0,57	1,58E-12	no
180	E	ELS	50	3,15	11,9	10,82	182,72	16,5	0,82	6,88	3,75	4,79	0,4	0,95	0,99	0,68	0,58	4,24E-13	no
180	E	ULS	240	3,29	13,1	11,91	221,44	16,6	0,82	6,88	3,75	4,79	0,4	0,95	0,99	0,68	0,58	2,35E-12	no
180	E	ULS+CC	240+cc	3,48	13,1	11,91	221,44	16,4	1,18	6,52	3,75	4,79	0,4	0,95	0,99	0,66	0,57	5,13E-11	no
180	ESE	ELS	50	3,06	10,8	9,82	150,51	21,6	0,82	6,88	3,75	4,79	0,4	0,93	0,99	0,68	0,58	5,99E-14	no
180	ESE	ULS	240	3,19	11,9	10,82	182,72	21,8	0,82	6,88	3,75	4,79	0,4	0,93	0,99	0,68	0,58	3,43E-13	no
180	ESE	ULS+CC	240+cc	3,37	11,9	10,82	182,72	21,8	1,18	6,52	3,75	4,79	0,4	0,93	0,99	0,66	0,57	8,60E-12	no
180	SE	ELS	50	2,92	9,8	8,91	123,92	28,1	0,82	6,88	3,75	4,79	0,4	0,91	0,99	0,68	0,58	2,58E-15	no
180	SE	ULS	240	3,07	10,8	9,82	150,51	28,3	0,82	6,88	3,75	4,79	0,4	0,91	0,99	0,68	0,58	2,57E-14	no
180	SE	ULS+CC	240+cc	3,25	10,8	9,82	150,51	28,6	1,18	6,52	3,75	4,79	0,4	0,91	0,99	0,66	0,57	8,78E-13	no
180	SSE	ELS	50	2,73	8,8	8,00	99,92	36,4	0,82	6,88	3,75	4,79	0,4	0,88	0,98	0,68	0,58	1,92E-17	no
180	SSE	ULS	240	2,9	9,8	8,91	123,92	36,3	0,82	6,88	3,75	4,79	0,4	0,88	0,99	0,68	0,58	4,73E-16	no
180	SSE	ULS+CC	240+cc	3,07	9,8	8,91	123,92	36,9	1,18	6,52	3,75	4,79	0,4	0,88	0,99	0,66	0,57	2,35E-14	no

GEOMETRIA

Rc (m)
7,7
Gc (m)
3,75
hwall (m)
4,79

γf
0,4

qmax 4,57E-12 4,57E-09

NOMBRE DE CASOS EN ELS
0

NOMBRE DE CASOS EN ELU
0

NOMBRE DE CASOS EN ELU+CC
0

180	S	ELS	50	2,53	8,8	8,00	99,92	44,5	0,82	6,88	3,75	4,79	0,4	0,85	0,98	0,68	0,58	5,19E-20	no
180	S	ULS	240	2,7	9,8	8,91	123,92	44,5	0,82	6,88	3,75	4,79	0,4	0,85	0,99	0,68	0,58	2,57E-18	no
180	S	ULS+CC	240+cc	2,86	9,8	8,91	123,92	45,4	1,18	6,52	3,75	4,79	0,4	0,85	0,99	0,66	0,57	2,14E-16	no
180	SSW	ELS	50	2,7	10,8	9,82	150,51	51,3	0,82	6,88	3,75	4,79	0,4	0,83	0,99	0,68	0,58	7,01E-19	no
180	SSW	ULS	240	2,73	10,8	9,82	150,51	52,5	0,82	6,88	3,75	4,79	0,4	0,83	0,99	0,68	0,58	1,00E-18	no
180	SSW	ULS+CC	240+cc	2,93	10,8	9,82	150,51	53,8	1,18	6,52	3,75	4,79	0,4	0,82	0,99	0,66	0,57	1,64E-16	no
180	SW	ELS	50	1,93	8,8	8,00	99,92	53,2	0,82	6,88	3,75	4,79	0,4	0,82	0,98	0,68	0,58	1,26E-29	no
180	SW	ULS	240	2,3	9,8	8,91	123,92	53,7	0,82	6,88	3,75	4,79	0,4	0,82	0,99	0,68	0,58	1,38E-23	no
180	SW	ULS+CC	240+cc	2,35	9,8	8,91	123,92	54,9	1,18	6,52	3,75	4,79	0,4	0,82	0,99	0,66	0,57	3,66E-22	no
185	NE	ELS	50	1,09	10,8	9,82	150,51	7,5	0,82	6,88	3,75	4,79	0,4	0,98	0,99	0,68	0,58	1,69E-49	no
185	NE	ULS	240	1,5	13,1	11,91	221,44	10,8	0,82	6,88	3,75	4,79	0,4	0,96	0,99	0,68	0,58	3,52E-33	no
185	NE	ULS+CC	240+cc	1,51	13,1	11,91	221,44	10,3	1,18	6,52	3,75	4,79	0,4	0,97	0,99	0,66	0,57	1,61E-31	no
185	ENE	ELS	50	2,68	13,1	11,91	221,44	12,1	0,82	6,88	3,75	4,79	0,4	0,96	0,99	0,68	0,58	8,11E-16	no
185	ENE	ULS	240	2,99	14,5	13,18	271,29	12,7	0,82	6,88	3,75	4,79	0,4	0,96	0,99	0,68	0,59	9,82E-14	no
185	ENE	ULS+CC	240+cc	3,12	14,5	13,18	271,29	12,3	1,18	6,52	3,75	4,79	0,4	0,96	0,99	0,66	0,57	1,85E-12	no
185	E	ELS	50	3,14	11,9	10,82	182,72	16,1	0,82	6,88	3,75	4,79	0,4	0,95	0,99	0,68	0,58	3,94E-13	no
185	E	ULS	240	3,29	13,1	11,91	221,44	16,2	0,82	6,88	3,75	4,79	0,4	0,95	0,99	0,68	0,58	2,47E-12	no
185	E	ULS+CC	240+cc	3,48	13,1	11,91	221,44	15,9	1,18	6,52	3,75	4,79	0,4	0,95	0,99	0,66	0,57	5,42E-11	no
185	ESE	ELS	50	3,06	10,8	9,82	150,51	21,2	0,82	6,88	3,75	4,79	0,4	0,93	0,99	0,68	0,58	6,34E-14	no
185	ESE	ULS	240	3,18	11,9	10,82	182,72	21,3	0,82	6,88	3,75	4,79	0,4	0,93	0,99	0,68	0,58	3,25E-13	no
185	ESE	ULS+CC	240+cc	3,38	11,9	10,82	182,72	21,3	1,18	6,52	3,75	4,79	0,4	0,93	0,99	0,66	0,57	1,01E-11	no
185	SE	ELS	50	2,92	9,8	8,91	123,92	27,7	0,82	6,88	3,75	4,79	0,4	0,91	0,99	0,68	0,58	2,75E-15	no
185	SE	ULS	240	3,08	10,8	9,82	150,51	27,9	0,82	6,88	3,75	4,79	0,4	0,91	0,99	0,68	0,58	3,14E-14	no
185	SE	ULS+CC	240+cc	3,26	10,8	9,82	150,51	28,1	1,18	6,52	3,75	4,79	0,4	0,91	0,99	0,66	0,57	1,06E-12	no
185	SSE	ELS	50	2,73	8,8	8,00	99,92	36	0,82	6,88	3,75	4,79	0,4	0,88	0,98	0,68	0,58	2,07E-17	no
185	SSE	ULS	240	2,91	9,8	8,91	123,92	35,9	0,82	6,88	3,75	4,79	0,4	0,88	0,99	0,68	0,58	5,98E-16	no
185	SSE	ULS+CC	240+cc	3,08	9,8	8,91	123,92	36,6	1,18	6,52	3,75	4,79	0,4	0,88	0,99	0,66	0,57	2,83E-14	no
185	S	ELS	50	2,53	8,8	8,00	99,92	44,3	0,82	6,88	3,75	4,79	0,4	0,85	0,98	0,68	0,58	5,43E-20	no
185	S	ULS	240	2,71	9,8	8,91	123,92	44,2	0,82	6,88	3,75	4,79	0,4	0,85	0,99	0,68	0,58	3,35E-18	no
185	S	ULS+CC	240+cc	2,89	9,8	8,91	123,92	45,2	1,18	6,52	3,75	4,79	0,4	0,85	0,99	0,66	0,57	3,70E-16	no
185	SSW	ELS	50	2,72	10,8	9,82	150,51	51,1	0,82	6,88	3,75	4,79	0,4	0,83	0,99	0,68	0,58	1,11E-18	no
185	SSW	ULS	240	2,76	10,8	9,82	150,51	52,3	0,82	6,88	3,75	4,79	0,4	0,83	0,99	0,68	0,58	1,92E-18	no
185	SSW	ULS+CC	240+cc	2,95	10,8	9,82	150,51	53,5	1,18	6,52	3,75	4,79	0,4	0,82	0,99	0,66	0,57	2,42E-16	no
185	SW	ELS	50	1,96	8,8	8,00	99,92	53,2	0,82	6,88	3,75	4,79	0,4	0,82	0,98	0,68	0,58	4,82E-29	no
185	SW	ULS	240	2,33	9,8	8,91	123,92	53,7	0,82	6,88	3,75	4,79	0,4	0,82	0,99	0,68	0,58	3,39E-23	no
185	SW	ULS+CC	240+cc	2,38	9,8	8,91	123,92	54,9	1,18	6,52	3,75	4,79	0,4	0,82	0,99	0,66	0,57	8,39E-22	no
190	NE	ELS	50	1,11	10,8	9,82	150,51	7,6	0,82	6,88	3,75	4,79	0,4	0,97	0,99	0,68	0,58	2,23E-48	no
190	NE	ULS	240	1,52	13,1	11,91	221,44	11	0,82	6,88	3,75	4,79	0,4	0,96	0,99	0,68	0,58	1,20E-32	no
190	NE	ULS+CC	240+cc	1,52	13,1	11,91	221,44	10,4	1,18	6,52	3,75	4,79	0,4	0,97	0,99	0,66	0,57	2,88E-31	no
190	ENE	ELS	50	2,69	13,1	11,91	221,44	12,2	0,82	6,88	3,75	4,79	0,4	0,96	0,99	0,68	0,58	9,51E-16	no
190	ENE	ULS	240	3,01	14,5	13,18	271,29	12,8	0,82	6,88	3,75	4,79	0,4	0,96	0,99	0,68	0,59	1,27E-13	no
190	ENE	ULS+CC	240+cc	3,14	14,5	13,18	271,29	12,4	1,18	6,52	3,75	4,79	0,4	0,96	0,99	0,66	0,57	2,32E-12	no
190	E	ELS	50	3,15	11,9	10,82	182,72	16,1	0,82	6,88	3,75	4,79	0,4	0,95	0,99	0,68	0,58	4,47E-13	no
190	E	ULS	240	3,31	13,1	11,91	221,44	16,2	0,82	6,88	3,75	4,79	0,4	0,95	0,99	0,68	0,58	3,09E-12	no
190	E	ULS+CC	240+cc	3,5	13,1	11,91	221,44	16	1,18	6,52	3,75	4,79	0,4	0,95	0,99	0,66	0,57	6,48E-11	no
190	ESE	ELS	50	3,09	10,8	9,82	150,51	21,2	0,82	6,88	3,75	4,79	0,4	0,93	0,99	0,68	0,58	9,50E-14	no
190	ESE	ULS	240	3,2	11,9	10,82	182,72	21,4	0,82	6,88	3,75	4,79	0,4	0,93	0,99	0,68	0,58	4,10E-13	no
190	ESE	ULS+CC	240+cc	3,41	11,9	10,82	182,72	21,4	1,18	6,52	3,75	4,79	0,4	0,93	0,99	0,66	0,57	1,37E-11	no
190	SE	ELS	50	2,94	9,8	8,91	123,92	27,8	0,82	6,88	3,75	4,79	0,4	0,91	0,99	0,68	0,58	3,69E-15	no
190	SE	ULS	240	3,11	10,8	9,82	150,51	28	0,82	6,88	3,75	4,79	0,4	0,91	0,99	0,68	0,58	4,66E-14	no
190	SE	ULS+CC	240+cc	3,29	10,8	9,82	150,51	28,2	1,18	6,52	3,75	4,79	0,4	0,91	0,99	0,66	0,57	1,48E-12	no
190	SSE	ELS	50	2,75	8,8	8,00	99,92	36,2	0,82	6,88	3,75	4,79	0,4	0,88	0,98	0,68	0,58	2,90E-17	no
190	SSE	ULS	240	2,95	9,8	8,91	123,92	36,1	0,82	6,88	3,75	4,79	0,4	0,88	0,99	0,68	0,58	1,10E-15	no
190	SSE	ULS+CC	240+cc	3,12	9,8	8,91	123,92	36,7	1,18	6,52	3,75	4,79	0,4	0,88	0,99	0,66	0,57	4,82E-14	no
190	S	ELS	50	2,55	8,8	8,00	99,92	44,5	0,82	6,88	3,75	4,79	0,4	0,85	0,98	0,68	0,58	8,28E-20	no
190	S	ULS	240	2,74	9,8	8,91	123,92	44,4	0,82	6,88	3,75	4,79	0,4	0,85	0,99	0,68	0,58	5,82E-18	no
190	S	ULS+CC	240+cc	2,93	9,8	8,91	123,92	45,4	1,18	6,52	3,75	4,79	0,4	0,85	0,99	0,66	0,57	6,89E-16	no
190	SSW	ELS	50	2,75	10,8	9,82	150,51	51,3	0,82	6,88	3,75	4,79	0,4	0,83	0,99	0,68	0,58	1,95E-18	no
190	SSW	ULS	240	2,79	10,8	9,82	150,51	52,5	0,82	6,88	3,75	4,79	0,4	0,83	0,99	0,68	0,58	3,32E-18	no
190	SSW	ULS+CC	240+cc	2,98	10,8	9,82	150,51	53,7	1,18	6,52	3,75	4,79	0,4	0,82	0,99	0,66	0,57	3,81E-16	no
190	SW	ELS	50	1,99	8,8	8,00	99,92	53,4	0,82	6,88	3,75	4,79	0,4	0,82	0,98	0,68	0,58	1,65E-28	no
190	SW	ULS	240	2,36	9,8	8,91	123,92	54,1	0,82	6,88	3,75	4,79	0,4	0,82	0,99	0,68	0,58	7,30E-23	no
190	SW	ULS+CC	240+cc	2,4	9,8	8,91	123,92	55,1	1,18	6,52	3,75	4,79	0,4	0,82	0,99	0,66	0,57	1,37E-21	no
195	NE	ELS	50	1,11	10,8	9,82	150,51	8,5	0,82	6,88	3,75	4,79	0,4	0,97	0,99	0,68	0,58	1,45E-48	no
195	NE	ULS	240	1,52	13,1	11,91	221,44	11,9	0,82	6,88	3,75	4,79	0,4	0,96	0,99	0,68	0,58	8,91E-33	no
195	NE	ULS+CC	240+cc	1,53	13,1	11,91	221,44	11,3	1,18	6,52	3,75	4,79	0,4	0,96	0,99	0,66	0,57	3,98E-31	no
195	ENE	ELS	50	2,73	13,1	11,91	221,44	13,1	0,82	6,88	3,75	4,79	0,4	0,96	0,99	0,68	0,58	1,65E-15	no
195	ENE	ULS	240	3,03	14,5	13,18	271,29	13,7	0,82	6,88	3,75	4,79	0,4	0,95	0,99	0,68	0,59	1,48E-13	no
195	ENE	ULS+CC	240+cc	3,18	14,5	13,18	271,29	13,2	1,18	6,52	3,75	4,79	0,4	0,96	0,99	0,66	0,57	3,35E-12	no
195	E	ELS	50	3,18	11,9	10,82	182,72	16,9	0,82	6,88	3,75	4,79	0,4	0,94	0,99	0,68	0,58	5,83E-13	no
195	E	ULS	240	3,34	13,1	11,91	221,44	17	0,82	6,88	3,75	4,79	0,4	0,94	0,99	0,68	0,58	3,90E-12	no
195	E	ULS+CC	240+cc	3,53	13,1	11,91	221,44	16,7	1,18	6,52	3,75	4,79	0,4	0,94	0,99	0,66	0,57	7,95E-11	no
195	ESE	ELS	50	3,16	10,8	9,82	150,51	22	0,82	6,88	3,75	4,79	0,4	0,93	0,99	0,68	0,58	2,12E-13	no
195	ESE	ULS	240	3,23	11,9	10,82	182,72	22,1	0,82	6,88	3,75	4,79	0,4	0,93	0,99	0,68	0,58	5,39E-13	no
195	ESE	ULS+CC	240+cc	3,48	11,9	10,82	182,72	22,1	1,18	6,52	3,75	4,79	0,4	0,93	0,99	0,66	0,57	2,54E-11	no
195	SE	ELS	50	2,99	9,8	8,91	123,92	28,5	0,82	6,88	3,75	4,79	0,4	0,91	0,99	0,68	0,58	7,06E-15	no
195	SE	ULS	240	3,18	10,8	9,82	150,51	28,7	0,82	6,88	3,75	4,79	0,4	0,91	0,99	0,68	0,58	1,06E-13	no
195	SE	ULS+CC	240+cc	3,35	10,8	9,82	150,51	28,9	1,18	6,52	3,75	4,79	0,4	0,90	0,99	0,66	0,57	2,65E-12	no
195	SSE	ELS	50	2,79	8,8	8,00	99,92	36,9	0,82	6,88	3,75	4,79	0,4	0,88	0,98	0,68	0,58	5,33E-17	no
195	SSE	ULS	240	3	9,8	8,91	123,92	36,8	0,82	6,88	3,75	4,79	0,4	0,88	0,99	0,68	0,58	2,14E-15	no
195	SSE	ULS+CC	240+cc	3,16	9,8	8,91	123,92	37,4	1,18	6,52	3,75	4,79	0,4	0,88	0,99	0,66	0,57	7,39E-14	no
195	S	ELS	50	2,58	8,8	8,00	99,92	45	0,82	6,88	3,75	4,79	0,4	0,85	0,98	0,68	0,58	1,47E-19	no
195	S	ULS	240	2,78	9,8	8,91	123,92	45	0,82	6,88	3,75	4,79	0,4	0,85	0,99	0,68	0,58	1,12E-17	no
195	S	ULS+CC	240+cc	2,96	9,8	8,91	123,92	45,9	1,18	6,52	3,75	4,79	0,4	0,85	0,99	0,66	0,57	1,02E-15	no
195	SSW	ELS	50	2,79	10,8	9,82	150,51	51,8	0,82	6,88	3,75	4,79	0,4	0,83	0,99	0,68	0,58	3,85E-18	no
195	SSW	ULS	240	2,82	10,8	9,82	150,51	52,9	0,82	6,88	3,75	4,79	0,4	0,83	0,99	0,68	0,58	5,45E-18	no
195	SSW	ULS+CC	240+cc	3,01	10,8	9,82	150,51	54	1,18	6,52	3,75	4,79	0,4	0,82	0,99	0,66	0,57	5,84E-16	no
195	SW	ELS	50	1,99	8,8	8,00	99,92	53,8	0,82	6,88	3,75	4,79	0,4	0,82	0,98	0,68	0,58	1,44E-28	no
195	SW	ULS	240	2,37	9,8	8,91	123,92	54,4	0,82	6,88	3,75	4,79	0,4	0,82	0,99	0,68	0,58	8,98E-23	no
195	SW	ULS+CC	240+cc	2,41	9,8	8,91	123,92	55,4	1,18	6,52	3,75	4,79	0,4	0,82	0,99	0,66	0,57	1,66E-21	no
200	NE	ELS	50	1,1	10,8	9,82	150,51	9,8	0,82	6,88	3,75	4,79	0,4	0,97	0,99	0,68	0,58	2,07E-49	no
200	NE	ULS	240	1,52	13,1	11,91	221,44	13,2	0,82	6,88	3,75	4,79	0,4	0,96	0,99	0,68	0,58	5,81E-33	no
200	NE	ULS+CC	240+cc	1,52	13,1	11,91	221,44	12,5	1,18	6,52	3,75	4,79	0,4	0,96	0,99	0,66	0,57	1,49E-31	no
200	ENE	ELS	50	2,79	13,1	11,91	221,44	14,3	0,82	6,88	3,75	4,79	0,4	0,95	0,99	0,68	0,58	3,70E-15	no
200	ENE	ULS	240	3,05	14,5	13,18	271,29	14,9	0,82	6,88	3,75	4,79	0,4	0,95	0,99	0,68	0,59	1,64E-13	no
200	ENE	ULS+CC	240+cc	3,25	14,5	13,18	271,29	14,3	1,18	6,52	3,75	4,79	0,4	0,95	0,99	0,66	0,57	6,47E-12	no
200	E	ELS	50	3,22	11,9	10,82	182,72	18	0,82	6,88	3,75	4,79	0,4	0,94	0,99	0,68	0,58	8,19E-13	no
200	E	ULS	240	3,39	13,1	11,91	221,44	18,1	0,82	6,88	3,75	4,79	0,4	0,94	0,99	0,68	0,58	5,85E-12	no
200	E	ULS+CC	240+cc	3,58	13,1	11,91	221,44	17,7	1,18	6,52	3,75	4,79	0,4	0,94	0,99	0,66	0,57	1,13E-10	no
200	ESE	ELS	50	3,26	10,8	9,82	150,51	23	0,82	6,88	3,75	4,79	0,4	0,92	0,99	0,68	0,58	6,33E-13	no
200	ESE	ULS	240	3,28	11,9	10,82	182,72	23,2	0,82	6,88	3,75	4,79	0,4	0,92	0,99	0,68	0,58	8,44E-13	no
200	ESE	ULS+CC	240+cc	3,59	11,9	10,82	182,72	23	1,18	6,52	3,75	4,79	0,4	0,92	0,99	0,66	0,57	6,53E-11	no
200	SE	ELS	50	3,07	9,8	8,91	123,92	29,5	0,82	6,88	3,75	4,79	0,4	0,90	0,99	0,68	0,58	1,93E-14	no
200	SE	ULS	240	3,27	10,8	9,82	150,51	29,7	0,82	6,88	3,75	4,79	0,4	0,90	0,99	0,68	0,58	2,85E-13	no
200	SE	ULS+CC	240+cc	3,44	10,8	9,82	150,51	29,8	1,18	6,52	3,75	4,79	0,4	0,90	0,99	0,66	0,57	6,22E-12	no
200	SSE	ELS	50	2,85	8,8	8,00	99,92	37,8	0,82	6,88	3,75	4,79	0,4	0,88	0,98	0,68	0,58	1,32E-16	no
200	SSE	ULS	240	3,07	9,8	8,91	123,92	37,8	0,82	6,88	3,75	4,79	0,4	0,88	0,99	0,68	0,58	5,18E-15	no
200	SSE	ULS+CC	240+cc	3,23	9,8	8,91	123,92	38,2	1,18	6,52	3,75	4,79	0,4	0,87	0,99	0,66	0,57	1,61E-13	no
200	S	ELS	50	2,63	8,8	8,00	99,92	45,8	0,82	6,88	3,75	4,79	0,4	0,85	0,98	0,68	0,58	3,74E-19	no
200	S	ULS	240	2,83	9,8	8,91	123,92	45,7	0,82	6,88	3,75	4,79	0,4	0,85	0,99	0,68	0,58	2,47E-17	no
200	S	ULS+CC	240+cc	3	9,8	8,91	123,92	46,5	1,18	6,52	3,75	4,79	0,4	0,85	0,99	0,66	0,57	1,72E-15	no
200	SSW	ELS	50	2,82	10,8	9,82	150,51	52,3	0,82	6,88	3,75	4,79	0,4	0,83	0,99	0,68	0,58	6,17E-18	no
200	SSW	ULS	240	2,85	10,8	9,82	150,51	53,4	0,82	6,88	3,75	4,79	0,4	0,82	0,99	0,68	0,58	8,64E-18	no
200	SSW	ULS+CC	240+cc	3,05	10,8	9,82	150,51	54,4	1,18	6,52	3,75	4,79	0,4	0,82	0,99	0,66	0,57	1,01E-15	no
200	SW	ELS	50	1,99	8,8	8,00	99,92	54,2	0,82	6,88	3,75	4,79	0,4	0,82	0,98	0,68	0,58	1,26E-28	no
200	SW	ULS	240	2,38	9,8	8,91	123,92	54,8	0,82	6,88	3,75	4,79	0,4	0,82	0,99	0,68	0,58	1,07E-22	no
200	SW	ULS+CC	240+cc	2,4	9,8	8,91	123,92	55,6	1,18	6,52	3,75	4,79	0,4	0,82	0,99	0,66	0,57	1,21E-21	no
205	NE	ELS	50	1,06	10,8	9,82	150,51	9,5	0,82	6,88	3,75	4,79	0,4	0,97	0,99	0,68	0,58	9,54E-52	no
205	NE	ULS	240	1,48	13,1	11,91	221,44	13,2	0,82	6,88	3,75	4,79	0,4	0,96	0,99	0,68	0,58	4,14E-34	no
205	NE	ULS+CC	240+cc	1,48	13,1	11,91	221,44	12,4	1,18	6,52	3,75	4,79	0,4	0,96	0,99	0,66	0,57	1,23E-32	no
205	ENE	ELS	50	2,76	13,1	11,91	221,44	14,3	0,82	6,88	3,75	4,79	0,4	0,95	0,99	0,68	0,58	2,26E-15	no
205	ENE	ULS	240	3,06	14,5	13,18	271,29	14,9	0,82	6,88	3,75	4,79	0,4	0,95	0,99	0,68	0,59	1,87E-13	no
205	ENE	ULS+CC	240+cc	3,22	14,5	13,18	271,29	14,3	1,18	6,52	3,75	4,79	0,4	0,95	0,99	0,66	0,57	4,63E-12	no
205	E	ELS	50	3,26	11,9	10,82	182,72	18	0,82	6,88	3,75	4,79	0,4	0,94	0,99	0,68	0,58	1,31E-12	no
205	E	ULS	240	3,42	13,1	11,91	221,44	18,1	0,82	6,88	3,75	4,79	0,4	0,94	0,99	0,68	0,58	8,02E-12	no
205	E	ULS+CC	240+cc	3,6	13,1	11,91	221,44	17,7	1,18	6,52	3,75	4,79	0,4	0,94	0,99	0,66	0,57	1,35E-10	no
205	ESE	ELS	50	3,25	10,8	9,82	150,51	23,1	0,82	6,88	3,75	4,79	0,4	0,92	0,99	0,68	0,58	5,54E-13	no
205	ESE	ULS	240	3,33	11,9	10,82	182,72	23,3	0,82	6,88	3,75	4,79	0,4	0,92	0,99	0,68	0,58	1,48E-12	no
205	ESE	ULS+CC	240+cc	3,58	11,9	10,82	182,72	23,1	1,18	6,52	3,75	4,79	0,4	0,92	0,99	0,66	0,57	5,88E-11	no
205	SE	ELS	50	3,08	9,8	8,91	123,92	29,7	0,82	6,88	3,75	4,79	0,4	0,90	0,99	0,68	0,58	2,15E-14	no
205	SE	ULS	240	3,27	10,8	9,82	150,51	29,9	0,82	6,88	3,75	4,79	0,4	0,90	0,99	0,68	0,58	2,78E-13	no
205	SE	ULS+CC	240+cc	3,44	10,8	9,82	150,51	30	1,18	6,52	3,75	4,79	0,4	0,90	0,99	0,66	0,57	6,06E-12	no
205	SSE	ELS	50	2,86	8,8	8,00	99,92	38,1	0,82	6,88	3,75	4,79	0,4	0,87	0,98	0,68	0,58	1,48E-16	no
205	SSE	ULS	240	3,08	9,8	8,91	123,92	38	0,82	6,88	3,75	4,79	0,4	0,87	0,99	0,68	0,58	5,80E-15	no
205	SSE	ULS+CC	240+cc	3,24	9,8	8,91	123,92	38,4	1,18	6,52	3,75	4,79	0,4	0,87	0,99	0,66	0,57	1,78E-13	no
205	S	ELS	50	2,63	8,8	8,00	99,92	46,1	0,82	6,88	3,75	4,79	0,4	0,85	0,98	0,68	0,58	3,50E-19	no
205	S	ULS	240	2,84	9,8	8,91	123,92	46	0,82	6,88	3,75	4,79	0,4	0,85	0,99	0,68	0,58	2,79E-17	no
205	S	ULS+CC	240+cc	3,01	9,8	8,91	123,92	46,8	1,18	6,52	3,75	4,79	0,4	0,85	0,99	0,66	0,57	1,90E-15	no
205	SSW	ELS	50	2,85	10,8	9,82	150,51	52,7	0,82	6,88	3,75	4,79	0,4	0,83	0,99	0,68	0,58	9,99E-18	no
205	SSW	ULS	240	2,89	10,8	9,82	150,51	53,8	0,82	6,88	3,75	4,79	0,4	0,82	0,99	0,68	0,58	1,66E-17	no
205	SSW	ULS+CC	240+cc	3,09	10,8	9,82	150,51	54,9	1,18	6,52	3,75	4,79	0,4	0,82	0,99	0,66	0,57	1,70E-15	no
205	SW	ELS	50	1,97	8,8	8,00	99,92	54,9	0,82	6,88	3,75	4,79	0,4	0,82	0,98	0,68	0,58	4,20E-29	no
205	SW	ULS	240	2,37	9,8	8,91	123,92	55,3	0,82	6,88	3,75	4,79	0,4	0,82	0,99	0,68	0,58	7,06E-23	no
205	SW	ULS+CC	240+cc	2,4	9,8	8,91	123,92	56,3	1,18	6,52	3,75	4,79	0,4	0,81	0,99	0,66	0,57	1,01E-21	no
210	NE	ELS	50	1,02	10,8	9,82	150,51	8,9	0,82	6,88	3,75	4,79	0,4	0,97	0,99	0,68	0,58	3,18E-54	no
210	NE	ULS	240	1,43	13,1	11,91	221,44	12,8	0,82	6,88	3,75	4,79	0,4	0,96	0,99	0,68	0,58	1,39E-35	no
210	NE	ULS+CC	240+cc	1,42	13,1	11,91	221,44	12,1	1,18	6,52	3,75	4,79	0,4	0,96	0,99	0,66	0,57	2,28E-34	no
210	ENE	ELS	50	2,73	13,1	11,91	221,44	14	0,82	6,88	3,75	4,79	0,4	0,95	0,99	0,68	0,58	1,43E-15	no
210	ENE	ULS	240	3,07	14,5	13,18	271,29	14,7	0,82	6,88	3,75	4,79	0,4	0,95	0,99	0,68	0,59	2,19E-13	no
210	ENE	ULS+CC	240+cc	3,17	14,5	13,18	271,29	14,1	1,18	6,52	3,75	4,79	0,4	0,95	0,99	0,66	0,57	2,68E-12	no
210	E	ELS	50	3,31	11,9	10,82	182,72	17,8	0,82	6,88	3,75	4,79	0,4	0,94	0,99	0,68	0,58	2,38E-12	no
210	E	ULS	240	3,45	13,1	11,91	221,44	17,9	0,82	6,88	3,75	4,79	0,4	0,94	0,99	0,68	0,58	1,12E-11	no
210	E	ULS+CC	240+cc	3,63	13,1	11,91	221,44	17,5	1,18	6,52	3,75	4,79	0,4	0,94	0,99	0,66	0,57	1,79E-10	no
210	ESE	ELS	50	3,23	10,8	9,82	150,51	22,9	0,82	6,88	3,75	4,79	0,4	0,92	0,99	0,68	0,58	4,47E-13	no
210	ESE	ULS	240	3,37	11,9	10,82	182,72	23,1	0,82	6,88	3,75	4,79	0,4	0,92	0,99	0,68	0,58	2,38E-12	no
210	ESE	ULS+CC	240+cc	3,55	11,9	10,82	182,72	22,9	1,18	6,52	3,75	4,79	0,4	0,92	0,99	0,66	0,57	4,55E-11	no

210	SE	ELS	50	3,08	9,8	8,91	123,92	29,6	0,82	6,88	3,75	4,79	0,4	0,90	0,99	0,68	0,58	2,18E-14	no
210	SE	ULS	240	3,26	10,8	9,82	150,51	29,9	0,82	6,88	3,75	4,79	0,4	0,90	0,99	0,68	0,58	2,46E-13	no
210	SE	ULS+CC	240+cc	3,43	10,8	9,82	150,51	29,9	1,18	6,52	3,75	4,79	0,4	0,90	0,99	0,66	0,57	5,53E-12	no
210	SSE	ELS	50	2,86	8,8	8,00	99,92	38,1	0,82	6,88	3,75	4,79	0,4	0,87	0,98	0,68	0,58	1,48E-16	no
210	SSE	ULS	240	3,06	9,8	8,91	123,92	38,1	0,82	6,88	3,75	4,79	0,4	0,87	0,99	0,68	0,58	4,26E-15	no
210	SSE	ULS+CC	240+cc	3,23	9,8	8,91	123,92	38,4	1,18	6,52	3,75	4,79	0,4	0,87	0,99	0,66	0,57	1,57E-13	no
210	S	ELS	50	2,63	8,8	8,00	99,92	46,2	0,82	6,88	3,75	4,79	0,4	0,85	0,98	0,68	0,58	3,43E-19	no
210	S	ULS	240	2,84	9,8	8,91	123,92	46,1	0,82	6,88	3,75	4,79	0,4	0,85	0,99	0,68	0,58	2,74E-17	no
210	S	ULS+CC	240+cc	3	9,8	8,91	123,92	46,9	1,18	6,52	3,75	4,79	0,4	0,85	0,99	0,66	0,57	1,60E-15	no
210	SSW	ELS	50	2,88	10,8	9,82	150,51	53	0,82	6,88	3,75	4,79	0,4	0,83	0,99	0,68	0,58	1,63E-17	no
210	SSW	ULS	240	2,92	10,8	9,82	150,51	54,1	0,82	6,88	3,75	4,79	0,4	0,82	0,99	0,68	0,58	2,67E-17	no
210	SSW	ULS+CC	240+cc	3,12	10,8	9,82	150,51	55,2	1,18	6,52	3,75	4,79	0,4	0,82	0,99	0,66	0,57	2,52E-15	no
210	SW	ELS	50	1,94	8,8	8,00	99,92	55,4	0,82	6,88	3,75	4,79	0,4	0,82	0,98	0,68	0,58	9,25E-30	no
210	SW	ULS	240	2,37	9,8	8,91	123,92	55,8	0,82	6,88	3,75	4,79	0,4	0,82	0,99	0,68	0,58	6,17E-23	no
210	SW	ULS+CC	240+cc	2,38	9,8	8,91	123,92	56,8	1,18	6,52	3,75	4,79	0,4	0,81	0,99	0,66	0,57	5,14E-22	no
215	NE	ELS	50	1,03	10,8	9,82	150,51	8,1	0,82	6,88	3,75	4,79	0,4	0,97	0,99	0,68	0,58	2,30E-53	no
215	NE	ULS	240	1,45	13,1	11,91	221,44	12	0,82	6,88	3,75	4,79	0,4	0,96	0,99	0,68	0,58	7,80E-35	no
215	NE	ULS+CC	240+cc	1,44	13,1	11,91	221,44	11,3	1,18	6,52	3,75	4,79	0,4	0,96	0,99	0,66	0,57	1,22E-33	no
215	ENE	ELS	50	2,76	13,1	11,91	221,44	13,2	0,82	6,88	3,75	4,79	0,4	0,96	0,99	0,68	0,58	2,68E-15	no
215	ENE	ULS	240	3,13	14,5	13,18	271,29	13,8	0,82	6,88	3,75	4,79	0,4	0,95	0,99	0,68	0,59	5,30E-13	no
215	ENE	ULS+CC	240+cc	3,22	14,5	13,18	271,29	13,3	1,18	6,52	3,75	4,79	0,4	0,96	0,99	0,66	0,57	5,22E-12	no
215	E	ELS	50	3,36	11,9	10,82	182,72	17	0,82	6,88	3,75	4,79	0,4	0,94	0,99	0,68	0,58	4,57E-12	no
215	E	ULS	240	3,51	13,1	11,91	221,44	17,1	0,82	6,88	3,75	4,79	0,4	0,94	0,99	0,68	0,58	2,24E-11	no
215	E	ULS+CC	240+cc	3,69	13,1	11,91	221,44	16,8	1,18	6,52	3,75	4,79	0,4	0,94	0,99	0,66	0,57	3,23E-10	no
215	ESE	ELS	50	3,29	10,8	9,82	150,51	22,3	0,82	6,88	3,75	4,79	0,4	0,93	0,99	0,68	0,58	9,89E-13	no
215	ESE	ULS	240	3,43	11,9	10,82	182,72	22,5	0,82	6,88	3,75	4,79	0,4	0,93	0,99	0,68	0,58	4,91E-12	no
215	ESE	ULS+CC	240+cc	3,6	11,9	10,82	182,72	22,3	1,18	6,52	3,75	4,79	0,4	0,93	0,99	0,66	0,57	7,74E-11	no
215	SE	ELS	50	3,13	9,8	8,91	123,92	29,1	0,82	6,88	3,75	4,79	0,4	0,90	0,99	0,68	0,58	4,68E-14	no
215	SE	ULS	240	3,3	10,8	9,82	150,51	29,4	0,82	6,88	3,75	4,79	0,4	0,90	0,99	0,68	0,58	4,27E-13	no
215	SE	ULS+CC	240+cc	3,47	10,8	9,82	150,51	29,5	1,18	6,52	3,75	4,79	0,4	0,90	0,99	0,66	0,57	8,81E-12	no
215	SSE	ELS	50	2,9	8,8	8,00	99,92	37,9	0,82	6,88	3,75	4,79	0,4	0,87	0,98	0,68	0,58	3,03E-16	no
215	SSE	ULS	240	3,11	9,8	8,91	123,92	37,8	0,82	6,88	3,75	4,79	0,4	0,88	0,99	0,68	0,58	9,23E-15	no
215	SSE	ULS+CC	240+cc	3,28	9,8	8,91	123,92	38,2	1,18	6,52	3,75	4,79	0,4	0,87	0,99	0,66	0,57	2,99E-13	no
215	S	ELS	50	2,68	8,8	8,00	99,92	46,3	0,82	6,88	3,75	4,79	0,4	0,85	0,98	0,68	0,58	9,73E-19	no
215	S	ULS	240	2,9	9,8	8,91	123,92	46,2	0,82	6,88	3,75	4,79	0,4	0,85	0,99	0,68	0,58	7,80E-17	no
215	S	ULS+CC	240+cc	3,06	9,8	8,91	123,92	47	1,18	6,52	3,75	4,79	0,4	0,84	0,99	0,66	0,57	3,91E-15	no
215	SSW	ELS	50	2,96	10,8	9,82	150,51	53,4	0,82	6,88	3,75	4,79	0,4	0,82	0,99	0,68	0,58	6,17E-17	no
215	SSW	ULS	240	3,01	10,8	9,82	150,51	54,6	0,82	6,88	3,75	4,79	0,4	0,82	0,99	0,68	0,58	1,13E-16	no
215	SSW	ULS+CC	240+cc	3,21	10,8	9,82	150,51	55,7	1,18	6,52	3,75	4,79	0,4	0,82	0,99	0,66	0,57	8,34E-15	no
215	SW	ELS	50	1,98	8,8	8,00	99,92	56	0,82	6,88	3,75	4,79	0,4	0,82	0,98	0,68	0,58	4,46E-29	no
215	SW	ULS	240	2,42	9,8	8,91	123,92	56,4	0,82	6,88	3,75	4,79	0,4	0,81	0,99	0,68	0,58	2,15E-22	no
215	SW	ULS+CC	240+cc	2,44	9,8	8,91	123,92	57,4	1,18	6,52	3,75	4,79	0,4	0,81	0,99	0,66	0,57	2,20E-21	no

ALINEACIÓ 1 – S4

ALINEACIÓ 1 - S4				Onada de càlcul						Definició geomètrica			Coeficients					Cabal ultrapassament	
PK	SECTOR	CAS	TR	Hs,peu (m)	Tp (s)	**Tm 1-0 (s)**	**Lm 1-0 (m)**	**β (º)**	**η (m)**	Rc (m)	**Gc (m)**	**hwall (m)**	**γf**	**γβ**	**γprom**	**γv**	**γprom_v**	**q (m3/s/m)**	**Estat Límit**
220	NE	ELS	50	1,03	10,8	9,82	150,51	7,2	0,82	6,88	3,75	4,79	0,4	0,98	0,99	0,68	0,58	3,69E-53	no
220	NE	ULS	240	1,47	13,1	11,91	221,44	11,1	0,82	6,88	3,75	4,79	0,4	0,96	0,99	0,68	0,58	4,28E-34	no
220	NE	ULS+CC	240+cc	1,46	13,1	11,91	221,44	10,4	1,18	6,52	3,75	4,79	0,4	0,97	0,99	0,66	0,57	6,35E-33	no
220	ENE	ELS	50	2,81	13,1	11,91	221,44	12,3	0,82	6,88	3,75	4,79	0,4	0,96	0,99	0,68	0,58	6,88E-15	no
220	ENE	ULS	240	3,18	14,5	13,18	271,29	12,9	0,82	6,88	3,75	4,79	0,4	0,96	0,99	0,68	0,59	1,10E-12	no
220	ENE	ULS+CC	240+cc	3,26	14,5	13,18	271,29	12,5	1,18	6,52	3,75	4,79	0,4	0,96	0,99	0,66	0,57	8,92E-12	no
220	E	ELS	50	3,42	11,9	10,82	182,72	16,2	0,82	6,88	3,75	4,79	0,4	0,95	0,99	0,68	0,58	9,49E-12	no
220	E	ULS	240	3,57	13,1	11,91	221,44	16,2	0,82	6,88	3,75	4,79	0,4	0,95	0,99	0,68	0,58	4,41E-11	no
220	E	ULS+CC	240+cc	3,75	13,1	11,91	221,44	16	1,18	6,52	3,75	4,79	0,4	0,95	0,99	0,66	0,57	5,74E-10	no
220	ESE	ELS	50	3,34	10,8	9,82	150,51	21,6	0,82	6,88	3,75	4,79	0,4	0,93	0,99	0,68	0,58	1,92E-12	no
220	ESE	ULS	240	3,48	11,9	10,82	182,72	21,8	0,82	6,88	3,75	4,79	0,4	0,93	0,99	0,68	0,58	9,00E-12	no
220	ESE	ULS+CC	240+cc	3,65	11,9	10,82	182,72	21,7	1,18	6,52	3,75	4,79	0,4	0,93	0,99	0,66	0,57	1,29E-10	no
220	SE	ELS	50	3,18	9,8	8,91	123,92	28,6	0,82	6,88	3,75	4,79	0,4	0,91	0,99	0,68	0,58	9,75E-14	no
220	SE	ULS	240	3,35	10,8	9,82	150,51	28,9	0,82	6,88	3,75	4,79	0,4	0,90	0,99	0,68	0,58	8,23E-13	no
220	SE	ULS+CC	240+cc	3,52	10,8	9,82	150,51	29	1,18	6,52	3,75	4,79	0,4	0,90	0,99	0,66	0,57	1,55E-11	no
220	SSE	ELS	50	2,95	8,8	8,00	99,92	37,7	0,82	6,88	3,75	4,79	0,4	0,88	0,98	0,68	0,58	7,14E-16	no
220	SSE	ULS	240	3,16	9,8	8,91	123,92	37,5	0,82	6,88	3,75	4,79	0,4	0,88	0,99	0,68	0,58	1,95E-14	no
220	SSE	ULS+CC	240+cc	3,33	9,8	8,91	123,92	38	1,18	6,52	3,75	4,79	0,4	0,87	0,99	0,66	0,57	5,60E-13	no
220	S	ELS	50	2,73	8,8	8,00	99,92	46,5	0,82	6,88	3,75	4,79	0,4	0,85	0,98	0,68	0,58	2,59E-18	no
220	S	ULS	240	2,96	9,8	8,91	123,92	46,3	0,82	6,88	3,75	4,79	0,4	0,85	0,99	0,68	0,58	2,12E-16	no
220	S	ULS+CC	240+cc	3,12	9,8	8,91	123,92	47,2	1,18	6,52	3,75	4,79	0,4	0,84	0,99	0,66	0,57	9,02E-15	no
220	SSW	ELS	50	3,04	10,8	9,82	150,51	53,8	0,82	6,88	3,75	4,79	0,4	0,82	0,99	0,68	0,58	2,16E-16	no
220	SSW	ULS	240	3,1	10,8	9,82	150,51	55,1	0,82	6,88	3,75	4,79	0,4	0,82	0,99	0,68	0,58	4,37E-16	no
220	SSW	ULS+CC	240+cc	3,3	10,8	9,82	150,51	56,2	1,18	6,52	3,75	4,79	0,4	0,81	0,99	0,66	0,57	2,57E-14	no
220	SW	ELS	50	2,02	8,8	8,00	99,92	56,6	0,82	6,88	3,75	4,79	0,4	0,81	0,98	0,68	0,58	2,00E-28	no
220	SW	ULS	240	2,48	9,8	8,91	123,92	57	0,82	6,88	3,75	4,79	0,4	0,81	0,99	0,68	0,58	9,18E-22	no
220	SW	ULS+CC	240+cc	2,5	9,8	8,91	123,92	58	1,18	6,52	3,75	4,79	0,4	0,81	0,99	0,66	0,57	8,69E-21	no
225	NE	ELS	50	1,04	10,8	9,82	150,51	7,2	0,82	6,88	3,75	4,79	0,4	0,98	0,99	0,68	0,58	1,67E-52	no
225	NE	ULS	240	1,49	13,1	11,91	221,44	11,1	0,82	6,88	3,75	4,79	0,4	0,96	0,99	0,68	0,58	1,65E-33	no
225	NE	ULS+CC	240+cc	1,47	13,1	11,91	221,44	10,5	1,18	6,52	3,75	4,79	0,4	0,97	0,99	0,66	0,57	1,19E-32	no
225	ENE	ELS	50	2,85	13,1	11,91	221,44	12,4	0,82	6,88	3,75	4,79	0,4	0,96	0,99	0,68	0,58	1,26E-14	no
225	ENE	ULS	240	3,22	14,5	13,18	271,29	13	0,82	6,88	3,75	4,79	0,4	0,96	0,99	0,68	0,59	1,74E-12	no
225	ENE	ULS+CC	240+cc	3,31	14,5	13,18	271,29	12,5	1,18	6,52	3,75	4,79	0,4	0,96	0,99	0,66	0,57	1,52E-11	no
225	E	ELS	50	3,46	11,9	10,82	182,72	16,2	0,82	6,88	3,75	4,79	0,4	0,95	0,99	0,68	0,58	1,43E-11	no
225	E	ULS	240	3,61	13,1	11,91	221,44	16,3	0,82	6,88	3,75	4,79	0,4	0,95	0,99	0,68	0,58	6,31E-11	no
225	E	ULS+CC	240+cc	3,8	13,1	11,91	221,44	16	1,18	6,52	3,75	4,79	0,4	0,95	0,99	0,66	0,57	8,54E-10	no
225	ESE	ELS	50	3,38	10,8	9,82	150,51	21,7	0,82	6,88	3,75	4,79	0,4	0,93	0,99	0,68	0,58	2,95E-12	no
225	ESE	ULS	240	3,52	11,9	10,82	182,72	21,9	0,82	6,88	3,75	4,79	0,4	0,93	0,99	0,68	0,58	1,33E-11	no
225	ESE	ULS+CC	240+cc	3,69	11,9	10,82	182,72	21,8	1,18	6,52	3,75	4,79	0,4	0,93	0,99	0,66	0,57	1,81E-10	no
225	SE	ELS	50	3,22	9,8	8,91	123,92	28,8	0,82	6,88	3,75	4,79	0,4	0,90	0,99	0,68	0,58	1,58E-13	no
225	SE	ULS	240	3,38	10,8	9,82	150,51	29,1	0,82	6,88	3,75	4,79	0,4	0,90	0,99	0,68	0,58	1,13E-12	no
225	SE	ULS+CC	240+cc	3,57	10,8	9,82	150,51	29,2	1,18	6,52	3,75	4,79	0,4	0,90	0,99	0,66	0,57	2,46E-11	no
225	SSE	ELS	50	2,99	8,8	8,00	99,92	38,2	0,82	6,88	3,75	4,79	0,4	0,87	0,98	0,68	0,58	1,24E-15	no
225	SSE	ULS	240	3,21	9,8	8,91	123,92	37,9	0,82	6,88	3,75	4,79	0,4	0,87	0,99	0,68	0,58	3,59E-14	no
225	SSE	ULS+CC	240+cc	3,38	9,8	8,91	123,92	38,4	1,18	6,52	3,75	4,79	0,4	0,87	0,99	0,66	0,57	9,42E-13	no
225	S	ELS	50	2,78	8,8	8,00	99,92	47,2	0,82	6,88	3,75	4,79	0,4	0,84	0,98	0,68	0,58	5,99E-18	no
225	S	ULS	240	3,02	9,8	8,91	123,92	47	0,82	6,88	3,75	4,79	0,4	0,84	0,99	0,68	0,58	4,93E-16	no
225	S	ULS+CC	240+cc	3,18	9,8	8,91	123,92	47,8	1,18	6,52	3,75	4,79	0,4	0,84	0,99	0,66	0,57	1,88E-14	no
225	SSW	ELS	50	3,11	10,8	9,82	150,51	54,6	0,82	6,88	3,75	4,79	0,4	0,82	0,99	0,68	0,58	5,60E-16	no
225	SSW	ULS	240	3,18	10,8	9,82	150,51	55,9	0,82	6,88	3,75	4,79	0,4	0,82	0,99	0,68	0,58	1,26E-15	no
225	SSW	ULS+CC	240+cc	3,38	10,8	9,82	150,51	56,9	1,18	6,52	3,75	4,79	0,4	0,81	0,99	0,66	0,57	6,32E-14	no
225	SW	ELS	50	2,07	8,8	8,00	99,92	57,6	0,82	6,88	3,75	4,79	0,4	0,81	0,98	0,68	0,58	1,10E-27	no
225	SW	ULS	240	2,54	9,8	8,91	123,92	57,9	0,82	6,88	3,75	4,79	0,4	0,81	0,99	0,68	0,58	3,37E-21	no
225	SW	ULS+CC	240+cc	2,55	9,8	8,91	123,92	58,9	1,18	6,52	3,75	4,79	0,4	0,81	0,99	0,66	0,57	2,35E-20	no
230	NE	ELS	50	1,05	10,8	9,82	150,51	7,5	0,82	6,88	3,75	4,79	0,4	0,98	0,99	0,68	0,58	6,25E-52	no
230	NE	ULS	240	1,51	13,1	11,91	221,44	11,4	0,82	6,88	3,75	4,79	0,4	0,96	0,99	0,68	0,58	5,53E-33	no
230	NE	ULS+CC	240+cc	1,49	13,1	11,91	221,44	10,8	1,18	6,52	3,75	4,79	0,4	0,96	0,99	0,66	0,57	3,93E-32	no
230	ENE	ELS	50	2,9	13,1	11,91	221,44	12,7	0,82	6,88	3,75	4,79	0,4	0,96	0,99	0,68	0,58	2,57E-14	no
230	ENE	ULS	240	3,27	14,5	13,18	271,29	13,3	0,82	6,88	3,75	4,79	0,4	0,96	0,99	0,68	0,59	2,97E-12	no
230	ENE	ULS+CC	240+cc	3,36	14,5	13,18	271,29	12,8	1,18	6,52	3,75	4,79	0,4	0,96	0,99	0,66	0,57	2,46E-11	no
230	E	ELS	50	3,51	11,9	10,82	182,72	16,5	0,82	6,88	3,75	4,79	0,4	0,95	0,99	0,68	0,58	2,27E-11	no
230	E	ULS	240	3,67	13,1	11,91	221,44	16,6	0,82	6,88	3,75	4,79	0,4	0,95	0,99	0,68	0,58	1,05E-10	no
230	E	ULS+CC	240+cc	3,85	13,1	11,91	221,44	16,3	1,18	6,52	3,75	4,79	0,4	0,95	0,99	0,66	0,57	1,22E-09	no
230	ESE	ELS	50	3,42	10,8	9,82	150,51	22	0,82	6,88	3,75	4,79	0,4	0,93	0,99	0,68	0,58	4,37E-12	no
230	ESE	ULS	240	3,57	11,9	10,82	182,72	22,3	0,82	6,88	3,75	4,79	0,4	0,93	0,99	0,68	0,58	2,07E-11	no
230	ESE	ULS+CC	240+cc	3,74	11,9	10,82	182,72	22,1	1,18	6,52	3,75	4,79	0,4	0,93	0,99	0,66	0,57	2,68E-10	no
230	SE	ELS	50	3,27	9,8	8,91	123,92	29,3	0,82	6,88	3,75	4,79	0,4	0,90	0,99	0,68	0,58	2,74E-13	no
230	SE	ULS	240	3,43	10,8	9,82	150,51	29,6	0,82	6,88	3,75	4,79	0,4	0,90	0,99	0,68	0,58	1,84E-12	no
230	SE	ULS+CC	240+cc	3,62	10,8	9,82	150,51	29,6	1,18	6,52	3,75	4,79	0,4	0,90	0,99	0,66	0,57	3,77E-11	no
230	SSE	ELS	50	3,04	8,8	8,00	99,92	38,9	0,82	6,88	3,75	4,79	0,4	0,87	0,98	0,68	0,58	2,37E-15	no
230	SSE	ULS	240	3,27	9,8	8,91	123,92	38,6	0,82	6,88	3,75	4,79	0,4	0,87	0,99	0,68	0,58	7,03E-14	no
230	SSE	ULS+CC	240+cc	3,44	9,8	8,91	123,92	39	1,18	6,52	3,75	4,79	0,4	0,87	0,99	0,66	0,57	1,69E-12	no
230	S	ELS	50	2,83	8,8	8,00	99,92	48	0,82	6,88	3,75	4,79	0,4	0,84	0,98	0,68	0,58	1,31E-17	no
230	S	ULS	240	3,09	9,8	8,91	123,92	47,8	0,82	6,88	3,75	4,79	0,4	0,84	0,99	0,68	0,58	1,27E-15	no
230	S	ULS+CC	240+cc	3,24	9,8	8,91	123,92	48,6	1,18	6,52	3,75	4,79	0,4	0,84	0,99	0,66	0,57	3,69E-14	no
230	SSW	ELS	50	3,19	10,8	9,82	150,51	55,6	0,82	6,88	3,75	4,79	0,4	0,82	0,99	0,68	0,58	1,55E-15	no
230	SSW	ULS	240	3,27	10,8	9,82	150,51	56,9	0,82	6,88	3,75	4,79	0,4	0,81	0,99	0,68	0,58	3,83E-15	no
230	SSW	ULS+CC	240+cc	3,47	10,8	9,82	150,51	57,8	1,18	6,52	3,75	4,79	0,4	0,81	0,99	0,66	0,57	1,62E-13	no
230	SW	ELS	50	2,12	8,8	8,00	99,92	58,7	0,82	6,88	3,75	4,79	0,4	0,81	0,98	0,68	0,58	5,33E-27	no
230	SW	ULS	240	2,59	9,8	8,91	123,92	59	0,82	6,88	3,75	4,79	0,4	0,81	0,99	0,68	0,58	8,66E-21	no
230	SW	ULS+CC	240+cc	2,6	9,8	8,91	123,92	60	1,18	6,52	3,75	4,79	0,4	0,80	0,99	0,66	0,57	5,78E-20	no
235	NE	ELS	50	1,06	10,8	9,82	150,51	8	0,82	6,88	3,75	4,79	0,4	0,97	0,99	0,68	0,58	2,06E-51	no
235	NE	ULS	240	1,52	13,1	11,91	221,44	11,8	0,82	6,88	3,75	4,79	0,4	0,96	0,99	0,68	0,58	9,21E-33	no
235	NE	ULS+CC	240+cc	1,5	13,1	11,91	221,44	11,2	1,18	6,52	3,75	4,79	0,4	0,96	0,99	0,66	0,57	6,51E-32	no
235	ENE	ELS	50	2,93	13,1	11,91	221,44	13,1	0,82	6,88	3,75	4,79	0,4	0,96	0,99	0,68	0,58	3,76E-14	no
235	ENE	ULS	240	3,32	14,5	13,18	271,29	13,6	0,82	6,88	3,75	4,79	0,4	0,96	0,99	0,68	0,59	4,98E-12	no
235	ENE	ULS+CC	240+cc	3,4	14,5	13,18	271,29	13,2	1,18	6,52	3,75	4,79	0,4	0,96	0,99	0,66	0,57	3,52E-11	no
235	E	ELS	50	3,55	11,9	10,82	182,72	16,8	0,82	6,88	3,75	4,79	0,4	0,94	0,99	0,68	0,58	3,23E-11	no
235	E	ULS	240	3,72	13,1	11,91	221,44	16,9	0,82	6,88	3,75	4,79	0,4	0,94	0,99	0,68	0,58	1,57E-10	no
235	E	ULS+CC	240+cc	3,9	13,1	11,91	221,44	16,6	1,18	6,52	3,75	4,79	0,4	0,95	0,99	0,66	0,57	1,73E-09	no
235	ESE	ELS	50	3,46	10,8	9,82	150,51	22,4	0,82	6,88	3,75	4,79	0,4	0,93	0,99	0,68	0,58	6,34E-12	no
235	ESE	ULS	240	3,61	11,9	10,82	182,72	22,7	0,82	6,88	3,75	4,79	0,4	0,93	0,99	0,68	0,58	2,90E-11	no
235	ESE	ULS+CC	240+cc	3,78	11,9	10,82	182,72	22,5	1,18	6,52	3,75	4,79	0,4	0,93	0,99	0,66	0,57	3,58E-10	no
235	SE	ELS	50	3,29	9,8	8,91	123,92	29,6	0,82	6,88	3,75	4,79	0,4	0,90	0,99	0,68	0,58	3,35E-13	no
235	SE	ULS	240	3,46	10,8	9,82	150,51	30	0,82	6,88	3,75	4,79	0,4	0,90	0,99	0,68	0,58	2,42E-12	no
235	SE	ULS+CC	240+cc	3,65	10,8	9,82	150,51	30	1,18	6,52	3,75	4,79	0,4	0,90	0,99	0,66	0,57	4,74E-11	no
235	SSE	ELS	50	3,06	8,8	8,00	99,92	39,3	0,82	6,88	3,75	4,79	0,4	0,87	0,98	0,68	0,58	2,99E-15	no
235	SSE	ULS	240	3,3	9,8	8,91	123,92	39	0,82	6,88	3,75	4,79	0,4	0,87	0,99	0,68	0,58	9,67E-14	no
235	SSE	ULS+CC	240+cc	3,46	9,8	8,91	123,92	39,4	1,18	6,52	3,75	4,79	0,4	0,87	0,99	0,66	0,57	1,99E-12	no
235	S	ELS	50	2,84	8,8	8,00	99,92	48,4	0,82	6,88	3,75	4,79	0,4	0,84	0,98	0,68	0,58	1,46E-17	no
235	S	ULS	240	3,12	9,8	8,91	123,92	48,1	0,82	6,88	3,75	4,79	0,4	0,84	0,99	0,68	0,58	1,88E-15	no
235	S	ULS+CC	240+cc	3,27	9,8	8,91	123,92	48,9	1,18	6,52	3,75	4,79	0,4	0,84	0,99	0,66	0,57	5,19E-14	no
235	SSW	ELS	50	3,23	10,8	9,82	150,51	55,9	0,82	6,88	3,75	4,79	0,4	0,82	0,99	0,68	0,58	2,61E-15	no
235	SSW	ULS	240	3,31	10,8	9,82	150,51	57,2	0,82	6,88	3,75	4,79	0,4	0,81	0,99	0,68	0,58	6,29E-15	no
235	SSW	ULS+CC	240+cc	3,51	10,8	9,82	150,51	58,1	1,18	6,52	3,75	4,79	0,4	0,81	0,99	0,66	0,57	2,45E-13	no
235	SW	ELS	50	2,12	8,8	8,00	99,92	59,2	0,82	6,88	3,75	4,79	0,4	0,80	0,98	0,68	0,58	4,53E-27	no
235	SW	ULS	240	2,61	9,8	8,91	123,92	59,4	0,82	6,88	3,75	4,79	0,4	0,80	0,99	0,68	0,58	1,26E-20	no
235	SW	ULS+CC	240+cc	2,61	9,8	8,91	123,92	60,3	1,18	6,52	3,75	4,79	0,4	0,80	0,99	0,66	0,57	6,76E-20	no
240	NE	ELS	50	1,06	10,8	9,82	150,51	8,2	0,82	6,88	3,75	4,79	0,4	0,97	0,99	0,68	0,58	1,86E-51	no
240	NE	ULS	240	1,53	13,1	11,91	221,44	12,1	0,82	6,88	3,75	4,79	0,4	0,96	0,99	0,68	0,58	1,57E-32	no
240	NE	ULS+CC	240+cc	1,5	13,1	11,91	221,44	11,5	1,18	6,52	3,75	4,79	0,4	0,96	0,99	0,66	0,57	5,92E-32	no
240	ENE	ELS	50	2,94	13,1	11,91	221,44	13,4	0,82	6,88	3,75	4,79	0,4	0,96	0,99	0,68	0,58	4,16E-14	no
240	ENE	ULS	240	3,36	14,5	13,18	271,29	13,9	0,82	6,88	3,75	4,79	0,4	0,95	0,99	0,68	0,59	7,39E-12	no
240	ENE	ULS+CC	240+cc	3,44	14,5	13,18	271,29	13,4	1,18	6,52	3,75	4,79	0,4	0,96	0,99	0,66	0,57	5,10E-11	no
240	E	ELS	50	3,6	11,9	10,82	182,72	17,1	0,82	6,88	3,75	4,79	0,4	0,94	0,99	0,68	0,58	4,99E-11	no
240	E	ULS	240	3,77	13,1	11,91	221,44	17,2	0,82	6,88	3,75	4,79	0,4	0,94	0,99	0,68	0,58	2,32E-10	no
240	E	ULS+CC	240+cc	3,94	13,1	11,91	221,44	16,8	1,18	6,52	3,75	4,79	0,4	0,94	0,99	0,66	0,57	2,27E-09	no
240	ESE	ELS	50	3,5	10,8	9,82	150,51	22,6	0,82	6,88	3,75	4,79	0,4	0,93	0,99	0,68	0,58	9,32E-12	no
240	ESE	ULS	240	3,65	11,9	10,82	182,72	22,9	0,82	6,88	3,75	4,79	0,4	0,92	0,99	0,68	0,58	4,11E-11	no
240	ESE	ULS+CC	240+cc	3,82	11,9	10,82	182,72	22,7	1,18	6,52	3,75	4,79	0,4	0,93	0,99	0,66	0,57	4,84E-10	no
240	SE	ELS	50	3,31	9,8	8,91	123,92	29,9	0,82	6,88	3,75	4,79	0,4	0,90	0,99	0,68	0,58	4,08E-13	no
240	SE	ULS	240	3,5	10,8	9,82	150,51	30,2	0,82	6,88	3,75	4,79	0,4	0,90	0,99	0,68	0,58	3,60E-12	no
240	SE	ULS+CC	240+cc	3,67	10,8	9,82	150,51	30,3	1,18	6,52	3,75	4,79	0,4	0,90	0,99	0,66	0,57	5,50E-11	no
240	SSE	ELS	50	3,07	8,8	8,00	99,92	39,5	0,82	6,88	3,75	4,79	0,4	0,87	0,98	0,68	0,58	3,36E-15	no
240	SSE	ULS	240	3,32	9,8	8,91	123,92	39,3	0,82	6,88	3,75	4,79	0,4	0,87	0,99	0,68	0,58	1,19E-13	no
240	SSE	ULS+CC	240+cc	3,48	9,8	8,91	123,92	39,6	1,18	6,52	3,75	4,79	0,4	0,87	0,99	0,66	0,57	2,41E-12	no
240	S	ELS	50	2,86	8,8	8,00	99,92	48,7	0,82	6,88	3,75	4,79	0,4	0,84	0,98	0,68	0,58	1,98E-17	no
240	S	ULS	240	3,14	9,8	8,91	123,92	48,4	0,82	6,88	3,75	4,79	0,4	0,84	0,99	0,68	0,58	2,40E-15	no
240	S	ULS+CC	240+cc	3,3	9,8	8,91	123,92	49,1	1,18	6,52	3,75	4,79	0,4	0,84	0,99	0,66	0,57	7,37E-14	no
240	SSW	ELS	50	3,27	10,8	9,82	150,51	56,1	0,82	6,88	3,75	4,79	0,4	0,81	0,99	0,68	0,58	4,41E-15	no
240	SSW	ULS	240	3,36	10,8	9,82	150,51	57,4	0,82	6,88	3,75	4,79	0,4	0,81	0,99	0,68	0,58	1,18E-14	no
240	SSW	ULS+CC	240+cc	3,55	10,8	9,82	150,51	58,3	1,18	6,52	3,75	4,79	0,4	0,81	0,99	0,66	0,57	3,74E-13	no
240	SW	ELS	50	2,12	8,8	8,00	99,92	59,6	0,82	6,88	3,75	4,79	0,4	0,80	0,98	0,68	0,58	3,98E-27	no
240	SW	ULS	240	2,62	9,8	8,91	123,92	59,7	0,82	6,88	3,75	4,79	0,4	0,80	0,99	0,68	0,58	1,48E-20	no
240	SW	ULS+CC	240+cc	2,62	9,8	8,91	123,92	60,7	1,18	6,52	3,75	4,79	0,4	0,80	0,99	0,66	0,57	7,71E-20	no
245	NE	ELS	50	1,06	10,8	9,82	150,51	7,8	0,82	6,88	3,75	4,79	0,4	0,97	0,99	0,68	0,58	2,28E-51	no
245	NE	ULS	240	1,53	13,1	11,91	221,44	11,7	0,82	6,88	3,75	4,79	0,4	0,96	0,99	0,68	0,58	1,79E-32	no
245	NE	ULS+CC	240+cc	1,51	13,1	11,91	221,44	11	1,18	6,52	3,75	4,79	0,4	0,96	0,99	0,66	0,57	1,29E-31	no
245	ENE	ELS	50	2,95	13,1	11,91	221,44	12,9	0,82	6,88	3,75	4,79	0,4	0,96	0,99	0,68	0,58	5,15E-14	no
245	ENE	ULS	240	3,37	14,5	13,18	271,29	13,5	0,82	6,88	3,75	4,79	0,4	0,96	0,99	0,68	0,59	8,62E-12	no
245	ENE	ULS+CC	240+cc	3,45	14,5	13,18	271,29	13	1,18	6,52	3,75	4,79	0,4	0,96	0,99	0,66	0,57	5,86E-11	no
245	E	ELS	50	3,61	11,9	10,82	182,72	16,7	0,82	6,88	3,75	4,79	0,4	0,94	0,99	0,68	0,58	5,72E-11	no
245	E	ULS	240	3,78	13,1	11,91	221,44	16,8	0,82	6,88	3,75	4,79	0,4	0,94	0,99	0,68	0,58	2,63E-10	no
245	E	ULS+CC	240+cc	3,95	13,1	11,91	221,44	16,4	1,18	6,52	3,75	4,79	0,4	0,95	0,99	0,66	0,57	2,54E-09	no
245	ESE	ELS	50	3,51	10,8	9,82	150,51	22,2	0,82	6,88	3,75	4,79	0,4	0,93	0,99	0,68	0,58	1,08E-11	no
245	ESE	ULS	240	3,65	11,9	10,82	182,72	22,6	0,82	6,88	3,75	4,79	0,4	0,93	0,99	0,68	0,58	4,26E-11	no
245	ESE	ULS+CC	240+cc	3,83	11,9	10,82	182,72	22,3	1,18	6,52	3,75	4,79	0,4	0,93	0,99	0,66	0,57	5,47E-10	no
245	SE	ELS	50	3,32	9,8	8,91	123,92	29,6	0,82	6,88	3,75	4,79	0,4	0,90	0,99	0,68	0,58	4,79E-13	no
245	SE	ULS	240	3,52	10,8	9,82	150,51	29,9	0,82	6,88	3,75	4,79	0,4	0,90	0,99	0,68	0,58	4,61E-12	no
245	SE	ULS+CC	240+cc	3,68	10,8	9,82	150,51	30	1,18	6,52	3,75	4,79	0,4	0,90	0,99	0,66	0,57	6,23E-11	no
245	SSE	ELS	50	3,09	8,8	8,00	99,92	39,4	0,82	6,88	3,75	4,79	0,4	0,87	0,98	0,68	0,58	4,58E-15	no
245	SSE	ULS	240	3,34	9,8	8,91	123,92	39	0,82	6,88	3,75	4,79	0,4	0,87	0,99	0,68	0,58	1,59E-13	no
245	SSE	ULS+CC	240+cc	3,5	9,8	8,91	123,92	39,4	1,18	6,52	3,75	4,79	0,4	0,87	0,99	0,66	0,57	3,06E-12	no

GEOMETRIA

Rc (m)
7,7
Gc (m)
3,75
hwall (m)
4,79

γf
0,4

qmax 1,84E-09 1,84E-06

NOMBRE DE CASOS EN ELS
0

NOMBRE DE CASOS EN ELU
0

NOMBRE DE CASOS EN ELU+CC
0

245	S	ELS	50	2,87	8,8	8,00	99,92	48,6	0,82	6,88	3,75	4,79	0,4	0,84	0,98	0,68	0,58	2,42E-17	no
245	S	ULS	240	3,17	9,8	8,91	123,92	48,3	0,82	6,88	3,75	4,79	0,4	0,84	0,99	0,68	0,58	3,77E-15	no
245	S	ULS+CC	240+cc	3,32	9,8	8,91	123,92	49,1	1,18	6,52	3,75	4,79	0,4	0,84	0,99	0,66	0,57	9,47E-14	no
245	SSW	ELS	50	3,31	10,8	9,82	150,51	56,1	0,82	6,88	3,75	4,79	0,4	0,81	0,99	0,68	0,58	7,63E-15	no
245	SSW	ULS	240	3,4	10,8	9,82	150,51	57,5	0,82	6,88	3,75	4,79	0,4	0,81	0,99	0,68	0,58	1,95E-14	no
245	SSW	ULS+CC	240+cc	3,59	10,8	9,82	150,51	58,3	1,18	6,52	3,75	4,79	0,4	0,81	0,99	0,66	0,57	5,82E-13	no
245	SW	ELS	50	2,12	8,8	8,00	99,92	59,7	0,82	6,88	3,75	4,79	0,4	0,80	0,98	0,68	0,58	3,85E-27	no
245	SW	ULS	240	2,63	9,8	8,91	123,92	59,9	0,82	6,88	3,75	4,79	0,4	0,80	0,99	0,68	0,58	1,78E-20	no
245	SW	ULS+CC	240+cc	2,62	9,8	8,91	123,92	60,8	1,18	6,52	3,75	4,79	0,4	0,80	0,99	0,66	0,57	7,53E-20	no
250	NE	ELS	50	1,05	10,8	9,82	150,51	7,2	0,82	6,88	3,75	4,79	0,4	0,98	0,99	0,68	0,58	7,29E-52	no
250	NE	ULS	240	1,53	13,1	11,91	221,44	11,1	0,82	6,88	3,75	4,79	0,4	0,96	0,99	0,68	0,58	2,17E-32	no
250	NE	ULS+CC	240+cc	1,51	13,1	11,91	221,44	10,5	1,18	6,52	3,75	4,79	0,4	0,97	0,99	0,66	0,57	1,51E-31	no
250	ENE	ELS	50	2,96	13,1	11,91	221,44	12,4	0,82	6,88	3,75	4,79	0,4	0,96	0,99	0,68	0,58	6,36E-14	no
250	ENE	ULS	240	3,39	14,5	13,18	271,29	12,9	0,82	6,88	3,75	4,79	0,4	0,96	0,99	0,68	0,59	1,14E-11	no
250	ENE	ULS+CC	240+cc	3,47	14,5	13,18	271,29	12,4	1,18	6,52	3,75	4,79	0,4	0,96	0,99	0,66	0,57	7,56E-11	no
250	E	ELS	50	3,62	11,9	10,82	182,72	16,2	0,82	6,88	3,75	4,79	0,4	0,95	0,99	0,68	0,58	6,63E-11	no
250	E	ULS	240	3,79	13,1	11,91	221,44	16,3	0,82	6,88	3,75	4,79	0,4	0,95	0,99	0,68	0,58	3,01E-10	no
250	E	ULS+CC	240+cc	3,97	13,1	11,91	221,44	16	1,18	6,52	3,75	4,79	0,4	0,95	0,99	0,66	0,57	3,04E-09	no
250	ESE	ELS	50	3,52	10,8	9,82	150,51	21,8	0,82	6,88	3,75	4,79	0,4	0,93	0,99	0,68	0,58	1,26E-11	no
250	ESE	ULS	240	3,67	11,9	10,82	182,72	22,2	0,82	6,88	3,75	4,79	0,4	0,93	0,99	0,68	0,58	5,35E-11	no
250	ESE	ULS+CC	240+cc	3,84	11,9	10,82	182,72	22	1,18	6,52	3,75	4,79	0,4	0,93	0,99	0,66	0,57	6,10E-10	no
250	SE	ELS	50	3,34	9,8	8,91	123,92	29,3	0,82	6,88	3,75	4,79	0,4	0,90	0,99	0,68	0,58	6,31E-13	no
250	SE	ULS	240	3,54	10,8	9,82	150,51	29,6	0,82	6,88	3,75	4,79	0,4	0,90	0,99	0,68	0,58	5,88E-12	no
250	SE	ULS+CC	240+cc	3,7	10,8	9,82	150,51	29,7	1,18	6,52	3,75	4,79	0,4	0,90	0,99	0,66	0,57	7,71E-11	no
250	SSE	ELS	50	3,11	8,8	8,00	99,92	39,3	0,82	6,88	3,75	4,79	0,4	0,87	0,98	0,68	0,58	6,23E-15	no
250	SSE	ULS	240	3,37	9,8	8,91	123,92	38,9	0,82	6,88	3,75	4,79	0,4	0,87	0,99	0,68	0,58	2,31E-13	no
250	SSE	ULS+CC	240+cc	3,52	9,8	8,91	123,92	39,3	1,18	6,52	3,75	4,79	0,4	0,87	0,99	0,66	0,57	3,82E-12	no
250	S	ELS	50	2,9	8,8	8,00	99,92	48,7	0,82	6,88	3,75	4,79	0,4	0,84	0,98	0,68	0,58	4,06E-17	no
250	S	ULS	240	3,2	9,8	8,91	123,92	48,4	0,82	6,88	3,75	4,79	0,4	0,84	0,99	0,68	0,58	5,68E-15	no
250	S	ULS+CC	240+cc	3,35	9,8	8,91	123,92	49,2	1,18	6,52	3,75	4,79	0,4	0,84	0,99	0,66	0,57	1,35E-13	no
250	SSW	ELS	50	3,35	10,8	9,82	150,51	56,4	0,82	6,88	3,75	4,79	0,4	0,81	0,99	0,68	0,58	1,23E-14	no
250	SSW	ULS	240	3,45	10,8	9,82	150,51	57,8	0,82	6,88	3,75	4,79	0,4	0,81	0,99	0,68	0,58	3,48E-14	no
250	SSW	ULS+CC	240+cc	3,64	10,8	9,82	150,51	58,6	1,18	6,52	3,75	4,79	0,4	0,81	0,99	0,66	0,57	9,51E-13	no
250	SW	ELS	50	2,13	8,8	8,00	99,92	60,2	0,82	6,88	3,75	4,79	0,4	0,80	0,98	0,68	0,58	4,78E-27	no
250	SW	ULS	240	2,64	9,8	8,91	123,92	60,3	0,82	6,88	3,75	4,79	0,4	0,80	0,99	0,68	0,58	2,03E-20	no
250	SW	ULS+CC	240+cc	2,64	9,8	8,91	123,92	61,3	1,18	6,52	3,75	4,79	0,4	0,80	0,99	0,66	0,57	1,05E-19	no
255	NE	ELS	50	1,07	10,8	9,82	150,51	6,9	0,82	6,88	3,75	4,79	0,4	0,98	0,99	0,68	0,58	1,47E-50	no
255	NE	ULS	240	1,56	13,1	11,91	221,44	10,8	0,82	6,88	3,75	4,79	0,4	0,96	0,99	0,68	0,58	1,49E-31	no
255	NE	ULS+CC	240+cc	1,54	13,1	11,91	221,44	10,2	1,18	6,52	3,75	4,79	0,4	0,97	0,99	0,66	0,57	1,01E-30	no
255	ENE	ELS	50	3,01	13,1	11,91	221,44	12	0,82	6,88	3,75	4,79	0,4	0,96	0,99	0,68	0,58	1,34E-13	no
255	ENE	ULS	240	3,45	14,5	13,18	271,29	12,6	0,82	6,88	3,75	4,79	0,4	0,96	0,99	0,68	0,59	2,17E-11	no
255	ENE	ULS+CC	240+cc	3,53	14,5	13,18	271,29	12,1	1,18	6,52	3,75	4,79	0,4	0,96	0,99	0,66	0,57	1,36E-10	no
255	E	ELS	50	3,67	11,9	10,82	182,72	16	0,82	6,88	3,75	4,79	0,4	0,95	0,99	0,68	0,58	1,06E-10	no
255	E	ULS	240	3,84	13,1	11,91	221,44	16,1	0,82	6,88	3,75	4,79	0,4	0,95	0,99	0,68	0,58	4,60E-10	no
255	E	ULS+CC	240+cc	4,02	13,1	11,91	221,44	15,7	1,18	6,52	3,75	4,79	0,4	0,95	0,99	0,66	0,57	4,43E-09	no
255	ESE	ELS	50	3,58	10,8	9,82	150,51	21,6	0,82	6,88	3,75	4,79	0,4	0,93	0,99	0,68	0,58	2,31E-11	no
255	ESE	ULS	240	3,72	11,9	10,82	182,72	22,1	0,82	6,88	3,75	4,79	0,4	0,93	0,99	0,68	0,58	8,46E-11	no
255	ESE	ULS+CC	240+cc	3,89	11,9	10,82	182,72	21,8	1,18	6,52	3,75	4,79	0,4	0,93	0,99	0,66	0,57	9,18E-10	no
255	SE	ELS	50	3,39	9,8	8,91	123,92	29,4	0,82	6,88	3,75	4,79	0,4	0,90	0,99	0,68	0,58	1,10E-12	no
255	SE	ULS	240	3,59	10,8	9,82	150,51	29,7	0,82	6,88	3,75	4,79	0,4	0,90	0,99	0,68	0,58	9,60E-12	no
255	SE	ULS+CC	240+cc	3,76	10,8	9,82	150,51	29,7	1,18	6,52	3,75	4,79	0,4	0,90	0,99	0,66	0,57	1,30E-10	no
255	SSE	ELS	50	3,16	8,8	8,00	99,92	39,7	0,82	6,88	3,75	4,79	0,4	0,87	0,98	0,68	0,58	1,18E-14	no
255	SSE	ULS	240	3,43	9,8	8,91	123,92	39,3	0,82	6,88	3,75	4,79	0,4	0,87	0,99	0,68	0,58	4,40E-13	no
255	SSE	ULS+CC	240+cc	3,58	9,8	8,91	123,92	39,6	1,18	6,52	3,75	4,79	0,4	0,87	0,99	0,66	0,57	6,79E-12	no
255	S	ELS	50	2,95	8,8	8,00	99,92	49,3	0,82	6,88	3,75	4,79	0,4	0,84	0,98	0,68	0,58	8,60E-17	no
255	S	ULS	240	3,26	9,8	8,91	123,92	49	0,82	6,88	3,75	4,79	0,4	0,84	0,99	0,68	0,58	1,17E-14	no
255	S	ULS+CC	240+cc	3,41	9,8	8,91	123,92	49,8	1,18	6,52	3,75	4,79	0,4	0,84	0,99	0,66	0,57	2,53E-13	no
255	SSW	ELS	50	3,42	10,8	9,82	150,51	57,2	0,82	6,88	3,75	4,79	0,4	0,81	0,99	0,68	0,58	2,65E-14	no
255	SSW	ULS	240	3,52	10,8	9,82	150,51	58,6	0,82	6,88	3,75	4,79	0,4	0,81	0,99	0,68	0,58	7,12E-14	no
255	SSW	ULS+CC	240+cc	3,71	10,8	9,82	150,51	59,4	1,18	6,52	3,75	4,79	0,4	0,80	0,99	0,66	0,57	1,75E-12	no
255	SW	ELS	50	2,15	8,8	8,00	99,92	61,2	0,82	6,88	3,75	4,79	0,4	0,80	0,98	0,68	0,58	7,31E-27	no
255	SW	ULS	240	2,67	9,8	8,91	123,92	61,3	0,82	6,88	3,75	4,79	0,4	0,80	0,99	0,68	0,58	3,16E-20	no
255	SW	ULS+CC	240+cc	2,67	9,8	8,91	123,92	62,2	1,18	6,52	3,75	4,79	0,4	0,79	0,99	0,66	0,57	1,64E-19	no
260	NE	ELS	50	1,09	10,8	9,82	150,51	7	0,82	6,88	3,75	4,79	0,4	0,98	0,99	0,68	0,58	2,16E-49	no
260	NE	ULS	240	1,59	13,1	11,91	221,44	10,9	0,82	6,88	3,75	4,79	0,4	0,96	0,99	0,68	0,58	8,37E-31	no
260	NE	ULS+CC	240+cc	1,57	13,1	11,91	221,44	10,3	1,18	6,52	3,75	4,79	0,4	0,97	0,99	0,66	0,57	5,53E-30	no
260	ENE	ELS	50	3,06	13,1	11,91	221,44	12,1	0,82	6,88	3,75	4,79	0,4	0,96	0,99	0,68	0,58	2,57E-13	no
260	ENE	ULS	240	3,5	14,5	13,18	271,29	12,7	0,82	6,88	3,75	4,79	0,4	0,96	0,99	0,68	0,59	3,50E-11	no
260	ENE	ULS+CC	240+cc	3,58	14,5	13,18	271,29	12,2	1,18	6,52	3,75	4,79	0,4	0,96	0,99	0,66	0,57	2,11E-10	no
260	E	ELS	50	3,71	11,9	10,82	182,72	16,1	0,82	6,88	3,75	4,79	0,4	0,95	0,99	0,68	0,58	1,49E-10	no
260	E	ULS	240	3,89	13,1	11,91	221,44	16,3	0,82	6,88	3,75	4,79	0,4	0,95	0,99	0,68	0,58	6,68E-10	no
260	E	ULS+CC	240+cc	4,07	13,1	11,91	221,44	15,9	1,18	6,52	3,75	4,79	0,4	0,95	0,99	0,66	0,57	6,12E-09	no
260	ESE	ELS	50	3,61	10,8	9,82	150,51	21,9	0,82	6,88	3,75	4,79	0,4	0,93	0,99	0,68	0,58	2,97E-11	no
260	ESE	ULS	240	3,76	11,9	10,82	182,72	22,3	0,82	6,88	3,75	4,79	0,4	0,93	0,99	0,68	0,58	1,17E-10	no
260	ESE	ULS+CC	240+cc	3,93	11,9	10,82	182,72	22,1	1,18	6,52	3,75	4,79	0,4	0,93	0,99	0,66	0,57	1,21E-09	no
260	SE	ELS	50	3,43	9,8	8,91	123,92	29,7	0,82	6,88	3,75	4,79	0,4	0,90	0,99	0,68	0,58	1,66E-12	no
260	SE	ULS	240	3,63	10,8	9,82	150,51	30	0,82	6,88	3,75	4,79	0,4	0,90	0,99	0,68	0,58	1,37E-11	no
260	SE	ULS+CC	240+cc	3,81	10,8	9,82	150,51	30	1,18	6,52	3,75	4,79	0,4	0,90	0,99	0,66	0,57	1,92E-10	no
260	SSE	ELS	50	3,19	8,8	8,00	99,92	40,2	0,82	6,88	3,75	4,79	0,4	0,87	0,98	0,68	0,58	1,65E-14	no
260	SSE	ULS	240	3,48	9,8	8,91	123,92	39,7	0,82	6,88	3,75	4,79	0,4	0,87	0,99	0,68	0,58	7,32E-13	no
260	SSE	ULS+CC	240+cc	3,63	9,8	8,91	123,92	40	1,18	6,52	3,75	4,79	0,4	0,87	0,99	0,66	0,57	1,06E-11	no
260	S	ELS	50	2,97	8,8	8,00	99,92	49,8	0,82	6,88	3,75	4,79	0,4	0,84	0,98	0,68	0,58	1,10E-16	no
260	S	ULS	240	3,31	9,8	8,91	123,92	49,5	0,82	6,88	3,75	4,79	0,4	0,84	0,99	0,68	0,58	2,10E-14	no
260	S	ULS+CC	240+cc	3,45	9,8	8,91	123,92	50,2	1,18	6,52	3,75	4,79	0,4	0,83	0,99	0,66	0,57	3,79E-13	no
260	SSW	ELS	50	3,45	10,8	9,82	150,51	57,6	0,82	6,88	3,75	4,79	0,4	0,81	0,99	0,68	0,58	3,60E-14	no
260	SSW	ULS	240	3,56	10,8	9,82	150,51	59	0,82	6,88	3,75	4,79	0,4	0,81	0,99	0,68	0,58	1,07E-13	no
260	SSW	ULS+CC	240+cc	3,75	10,8	9,82	150,51	59,8	1,18	6,52	3,75	4,79	0,4	0,80	0,99	0,66	0,57	2,46E-12	no
260	SW	ELS	50	2,16	8,8	8,00	99,92	61,6	0,82	6,88	3,75	4,79	0,4	0,80	0,98	0,68	0,58	9,29E-27	no
260	SW	ULS	240	2,68	9,8	8,91	123,92	61,8	0,82	6,88	3,75	4,79	0,4	0,80	0,99	0,68	0,58	3,51E-20	no
260	SW	ULS+CC	240+cc	2,67	9,8	8,91	123,92	62,6	1,18	6,52	3,75	4,79	0,4	0,79	0,99	0,66	0,57	1,49E-19	no
265	NE	ELS	50	1,1	10,8	9,82	150,51	7,6	0,82	6,88	3,75	4,79	0,4	0,97	0,99	0,68	0,58	6,07E-49	no
265	NE	ULS	240	1,61	13,1	11,91	221,44	11,4	0,82	6,88	3,75	4,79	0,4	0,96	0,99	0,68	0,58	2,22E-30	no
265	NE	ULS+CC	240+cc	1,58	13,1	11,91	221,44	10,8	1,18	6,52	3,75	4,79	0,4	0,96	0,99	0,66	0,57	8,34E-30	no
265	ENE	ELS	50	3,09	13,1	11,91	221,44	12,6	0,82	6,88	3,75	4,79	0,4	0,96	0,99	0,68	0,58	3,54E-13	no
265	ENE	ULS	240	3,52	14,5	13,18	271,29	13,2	0,82	6,88	3,75	4,79	0,4	0,96	0,99	0,68	0,59	4,02E-11	no
265	ENE	ULS+CC	240+cc	3,6	14,5	13,18	271,29	12,7	1,18	6,52	3,75	4,79	0,4	0,96	0,99	0,66	0,57	2,38E-10	no
265	E	ELS	50	3,73	11,9	10,82	182,72	16,6	0,82	6,88	3,75	4,79	0,4	0,95	0,99	0,68	0,58	1,68E-10	no
265	E	ULS	240	3,91	13,1	11,91	221,44	16,8	0,82	6,88	3,75	4,79	0,4	0,94	0,99	0,68	0,58	7,42E-10	no
265	E	ULS+CC	240+cc	4,09	13,1	11,91	221,44	16,4	1,18	6,52	3,75	4,79	0,4	0,95	0,99	0,66	0,57	6,69E-09	no
265	ESE	ELS	50	3,63	10,8	9,82	150,51	22,3	0,82	6,88	3,75	4,79	0,4	0,93	0,99	0,68	0,58	3,42E-11	no
265	ESE	ULS	240	3,78	11,9	10,82	182,72	22,8	0,82	6,88	3,75	4,79	0,4	0,92	0,99	0,68	0,58	1,32E-10	no
265	ESE	ULS+CC	240+cc	3,95	11,9	10,82	182,72	22,5	1,18	6,52	3,75	4,79	0,4	0,93	0,99	0,66	0,57	1,34E-09	no
265	SE	ELS	50	3,44	9,8	8,91	123,92	30,1	0,82	6,88	3,75	4,79	0,4	0,90	0,99	0,68	0,58	1,75E-12	no
265	SE	ULS	240	3,65	10,8	9,82	150,51	30,4	0,82	6,88	3,75	4,79	0,4	0,90	0,99	0,68	0,58	1,58E-11	no
265	SE	ULS+CC	240+cc	3,82	10,8	9,82	150,51	30,4	1,18	6,52	3,75	4,79	0,4	0,90	0,99	0,66	0,57	2,00E-10	no
265	SSE	ELS	50	3,19	8,8	8,00	99,92	40,3	0,82	6,88	3,75	4,79	0,4	0,87	0,98	0,68	0,58	1,63E-14	no
265	SSE	ULS	240	3,48	9,8	8,91	123,92	39,8	0,82	6,88	3,75	4,79	0,4	0,87	0,99	0,68	0,58	7,22E-13	no
265	SSE	ULS+CC	240+cc	3,64	9,8	8,91	123,92	40,2	1,18	6,52	3,75	4,79	0,4	0,87	0,99	0,66	0,57	1,14E-11	no
265	S	ELS	50	2,96	8,8	8,00	99,92	49,7	0,82	6,88	3,75	4,79	0,4	0,84	0,98	0,68	0,58	9,44E-17	no
265	S	ULS	240	3,3	9,8	8,91	123,92	49,4	0,82	6,88	3,75	4,79	0,4	0,84	0,99	0,68	0,58	1,87E-14	no
265	S	ULS+CC	240+cc	3,44	9,8	8,91	123,92	50	1,18	6,52	3,75	4,79	0,4	0,84	0,99	0,66	0,57	3,48E-13	no
265	SSW	ELS	50	3,43	10,8	9,82	150,51	57,1	0,82	6,88	3,75	4,79	0,4	0,81	0,99	0,68	0,58	3,05E-14	no
265	SSW	ULS	240	3,54	10,8	9,82	150,51	58,5	0,82	6,88	3,75	4,79	0,4	0,81	0,99	0,68	0,58	9,17E-14	no
265	SSW	ULS+CC	240+cc	3,73	10,8	9,82	150,51	59,2	1,18	6,52	3,75	4,79	0,4	0,80	0,99	0,66	0,57	2,20E-12	no
265	SW	ELS	50	2,13	8,8	8,00	99,92	61,1	0,82	6,88	3,75	4,79	0,4	0,80	0,98	0,68	0,58	3,57E-27	no
265	SW	ULS	240	2,65	9,8	8,91	123,92	61,2	0,82	6,88	3,75	4,79	0,4	0,80	0,99	0,68	0,58	2,05E-20	no
265	SW	ULS+CC	240+cc	2,63	9,8	8,91	123,92	62	1,18	6,52	3,75	4,79	0,4	0,80	0,99	0,66	0,57	7,08E-20	no
270	NE	ELS	50	1,1	10,8	9,82	150,51	7,9	0,82	6,88	3,75	4,79	0,4	0,97	0,99	0,68	0,58	5,25E-49	no
270	NE	ULS	240	1,61	13,1	11,91	221,44	11,7	0,82	6,88	3,75	4,79	0,4	0,96	0,99	0,68	0,58	2,03E-30	no
270	NE	ULS+CC	240+cc	1,58	13,1	11,91	221,44	11	1,18	6,52	3,75	4,79	0,4	0,96	0,99	0,66	0,57	7,86E-30	no
270	ENE	ELS	50	3,1	13,1	11,91	221,44	12,9	0,82	6,88	3,75	4,79	0,4	0,96	0,99	0,68	0,58	3,87E-13	no
270	ENE	ULS	240	3,55	14,5	13,18	271,29	13,4	0,82	6,88	3,75	4,79	0,4	0,96	0,99	0,68	0,59	5,22E-11	no
270	ENE	ULS+CC	240+cc	3,63	14,5	13,18	271,29	12,9	1,18	6,52	3,75	4,79	0,4	0,96	0,99	0,66	0,57	3,02E-10	no
270	E	ELS	50	3,77	11,9	10,82	182,72	16,9	0,82	6,88	3,75	4,79	0,4	0,94	0,99	0,68	0,58	2,28E-10	no
270	E	ULS	240	3,95	13,1	11,91	221,44	17	0,82	6,88	3,75	4,79	0,4	0,94	0,99	0,68	0,58	9,85E-10	no
270	E	ULS+CC	240+cc	4,12	13,1	11,91	221,44	16,6	1,18	6,52	3,75	4,79	0,4	0,95	0,99	0,66	0,57	8,01E-09	no
270	ESE	ELS	50	3,65	10,8	9,82	150,51	22,5	0,82	6,88	3,75	4,79	0,4	0,93	0,99	0,68	0,58	4,03E-11	no
270	ESE	ULS	240	3,81	11,9	10,82	182,72	22,9	0,82	6,88	3,75	4,79	0,4	0,92	0,99	0,68	0,58	1,68E-10	no
270	ESE	ULS+CC	240+cc	3,97	11,9	10,82	182,72	22,7	1,18	6,52	3,75	4,79	0,4	0,93	0,99	0,66	0,57	1,53E-09	no
270	SE	ELS	50	3,44	9,8	8,91	123,92	30,1	0,82	6,88	3,75	4,79	0,4	0,90	0,99	0,68	0,58	1,75E-12	no
270	SE	ULS	240	3,66	10,8	9,82	150,51	30,5	0,82	6,88	3,75	4,79	0,4	0,90	0,99	0,68	0,58	1,72E-11	no
270	SE	ULS+CC	240+cc	3,82	10,8	9,82	150,51	30,5	1,18	6,52	3,75	4,79	0,4	0,90	0,99	0,66	0,57	1,97E-10	no
270	SSE	ELS	50	3,18	8,8	8,00	99,92	40,2	0,82	6,88	3,75	4,79	0,4	0,87	0,98	0,68	0,58	1,44E-14	no
270	SSE	ULS	240	3,47	9,8	8,91	123,92	39,8	0,82	6,88	3,75	4,79	0,4	0,87	0,99	0,68	0,58	6,45E-13	no
270	SSE	ULS+CC	240+cc	3,63	9,8	8,91	123,92	40,1	1,18	6,52	3,75	4,79	0,4	0,87	0,99	0,66	0,57	1,04E-11	no
270	S	ELS	50	2,93	8,8	8,00	99,92	49,3	0,82	6,88	3,75	4,79	0,4	0,84	0,98	0,68	0,58	6,10E-17	no
270	S	ULS	240	3,28	9,8	8,91	123,92	49	0,82	6,88	3,75	4,79	0,4	0,84	0,99	0,68	0,58	1,53E-14	no
270	S	ULS+CC	240+cc	3,42	9,8	8,91	123,92	49,7	1,18	6,52	3,75	4,79	0,4	0,84	0,99	0,66	0,57	2,89E-13	no
270	SSW	ELS	50	3,41	10,8	9,82	150,51	56,6	0,82	6,88	3,75	4,79	0,4	0,81	0,99	0,68	0,58	2,58E-14	no
270	SSW	ULS	240	3,52	10,8	9,82	150,51	57,8	0,82	6,88	3,75	4,79	0,4	0,81	0,99	0,68	0,58	8,12E-14	no
270	SSW	ULS+CC	240+cc	3,71	10,8	9,82	150,51	58,6	1,18	6,52	3,75	4,79	0,4	0,81	0,99	0,66	0,57	1,97E-12	no
270	SW	ELS	50	2,09	8,8	8,00	99,92	60,6	0,82	6,88	3,75	4,79	0,4	0,80	0,98	0,68	0,58	8,97E-28	no
270	SW	ULS	240	2,61	9,8	8,91	123,92	60,6	0,82	6,88	3,75	4,79	0,4	0,80	0,99	0,68	0,58	9,37E-21	no
270	SW	ULS+CC	240+cc	2,58	9,8	8,91	123,92	61,4	1,18	6,52	3,75	4,79	0,4	0,80	0,99	0,66	0,57	2,59E-20	no
275	NE	ELS	50	1,1	10,8	9,82	150,51	7,3	0,82	6,88	3,75	4,79	0,4	0,98	0,99	0,68	0,58	7,02E-49	no
275	NE	ULS	240	1,62	13,1	11,91	221,44	11,1	0,82	6,88	3,75	4,79	0,4	0,96	0,99	0,68	0,58	4,23E-30	no
275	NE	ULS+CC	240+cc	1,59	13,1	11,91	221,44	10,5	1,18	6,52	3,75	4,79	0,4	0,97	0,99	0,66	0,57	1,58E-29	no
275	ENE	ELS	50	3,11	13,1	11,91	221,44	12,3	0,82	6,88	3,75	4,79	0,4	0,96	0,99	0,68	0,58	4,74E-13	no
275	ENE	ULS	240	3,56	14,5	13,18	271,29	12,9	0,82	6,88	3,75	4,79	0,4	0,96	0,99	0,68	0,59	6,05E-11	no
275	ENE	ULS+CC	240+cc	3,65	14,5	13,18	271,29	12,4	1,18	6,52	3,75	4,79	0,4	0,96	0,99	0,66	0,57	3,77E-10	no
275	E	ELS	50	3,78	11,9	10,82	182,72	16,3	0,82	6,88	3,75	4,79	0,4	0,95	0,99	0,68	0,58	2,63E-10	no
275	E	ULS	240	3,95	13,1	11,91	221,44	16,5	0,82	6,88	3,75	4,79	0,4	0,95	0,99	0,68	0,58	1,04E-09	no
275	E	ULS+CC	240+cc	4,13	13,1	11,91	221,44	16,2	1,18	6,52	3,75	4,79	0,4	0,95	0,99	0,66	0,57	8,86E-09	no
275	ESE	ELS	50	3,66	10,8	9,82	150,51	21,9	0,82	6,88	3,75	4,79	0,4	0,93	0,99	0,68	0,58	4,73E-11	no
275	ESE	ULS	240	3,81	11,9	10,82	182,72	22,4	0,82	6,88	3,75	4,79	0,4	0,93	0,99	0,68	0,58	1,77E-10	no
275	ESE	ULS+CC	240+cc	3,98	11,9	10,82	182,72	22,2	1,18	6,52	3,75	4,79	0,4	0,93	0,99	0,66	0,57	1,73E-09	no

275	SE	ELS	50	3,44	9,8	8,91	123,92	29,5	0,82	6,88	3,75	4,79	0,4	0,90	0,99	0,68	0,58	1,90E-12	no
275	SE	ULS	240	3,66	10,8	9,82	150,51	29,9	0,82	6,88	3,75	4,79	0,4	0,90	0,99	0,68	0,58	1,85E-11	no
275	SE	ULS+CC	240+cc	3,82	10,8	9,82	150,51	29,9	1,18	6,52	3,75	4,79	0,4	0,90	0,99	0,66	0,57	2,11E-10	no
275	SSE	ELS	50	3,18	8,8	8,00	99,92	39,5	0,82	6,88	3,75	4,79	0,4	0,87	0,98	0,68	0,58	1,61E-14	no
275	SSE	ULS	240	3,47	9,8	8,91	123,92	39,1	0,82	6,88	3,75	4,79	0,4	0,87	0,99	0,68	0,58	7,13E-13	no
275	SSE	ULS+CC	240+cc	3,62	9,8	8,91	123,92	39,5	1,18	6,52	3,75	4,79	0,4	0,87	0,99	0,66	0,57	1,02E-11	no
275	S	ELS	50	2,92	8,8	8,00	99,92	48,5	0,82	6,88	3,75	4,79	0,4	0,84	0,98	0,68	0,58	5,99E-17	no
275	S	ULS	240	3,27	9,8	8,91	123,92	48,2	0,82	6,88	3,75	4,79	0,4	0,84	0,99	0,68	0,58	1,53E-14	no
275	S	ULS+CC	240+cc	3,41	9,8	8,91	123,92	48,9	1,18	6,52	3,75	4,79	0,4	0,84	0,99	0,66	0,57	2,90E-13	no
275	SSW	ELS	50	3,41	10,8	9,82	150,51	55,7	0,82	6,88	3,75	4,79	0,4	0,82	0,99	0,68	0,58	3,00E-14	no
275	SSW	ULS	240	3,52	10,8	9,82	150,51	57	0,82	6,88	3,75	4,79	0,4	0,81	0,99	0,68	0,58	9,25E-14	no
275	SSW	ULS+CC	240+cc	3,71	10,8	9,82	150,51	57,9	1,18	6,52	3,75	4,79	0,4	0,81	0,99	0,66	0,57	2,18E-12	no
275	SW	ELS	50	2,06	8,8	8,00	99,92	59,8	0,82	6,88	3,75	4,79	0,4	0,80	0,98	0,68	0,58	3,53E-28	no
275	SW	ULS	240	2,59	9,8	8,91	123,92	59,8	0,82	6,88	3,75	4,79	0,4	0,80	0,99	0,68	0,58	7,10E-21	no
275	SW	ULS+CC	240+cc	2,57	9,8	8,91	123,92	60,8	1,18	6,52	3,75	4,79	0,4	0,80	0,99	0,66	0,57	2,37E-20	no
280	NE	ELS	50	1,1	10,8	9,82	150,51	6,6	0,82	6,88	3,75	4,79	0,4	0,98	0,99	0,68	0,58	9,84E-49	no
280	NE	ULS	240	1,62	13,1	11,91	221,44	10,4	0,82	6,88	3,75	4,79	0,4	0,97	0,99	0,68	0,58	5,21E-30	no
280	NE	ULS+CC	240+cc	1,59	13,1	11,91	221,44	9,8	1,18	6,52	3,75	4,79	0,4	0,97	0,99	0,66	0,57	1,94E-29	no
280	ENE	ELS	50	3,12	13,1	11,91	221,44	11,6	0,82	6,88	3,75	4,79	0,4	0,96	0,99	0,68	0,58	5,88E-13	no
280	ENE	ULS	240	3,58	14,5	13,18	271,29	12,1	0,82	6,88	3,75	4,79	0,4	0,96	0,99	0,68	0,59	7,93E-11	no
280	ENE	ULS+CC	240+cc	3,66	14,5	13,18	271,29	11,7	1,18	6,52	3,75	4,79	0,4	0,96	0,99	0,66	0,57	4,40E-10	no
280	E	ELS	50	3,79	11,9	10,82	182,72	15,7	0,82	6,88	3,75	4,79	0,4	0,95	0,99	0,68	0,58	3,04E-10	no
280	E	ULS	240	3,96	13,1	11,91	221,44	15,9	0,82	6,88	3,75	4,79	0,4	0,95	0,99	0,68	0,58	1,18E-09	no
280	E	ULS+CC	240+cc	4,14	13,1	11,91	221,44	15,6	1,18	6,52	3,75	4,79	0,4	0,95	0,99	0,66	0,57	9,97E-09	no
280	ESE	ELS	50	3,67	10,8	9,82	150,51	21,3	0,82	6,88	3,75	4,79	0,4	0,93	0,99	0,68	0,58	5,54E-11	no
280	ESE	ULS	240	3,82	11,9	10,82	182,72	21,8	0,82	6,88	3,75	4,79	0,4	0,93	0,99	0,68	0,58	2,05E-10	no
280	ESE	ULS+CC	240+cc	3,98	11,9	10,82	182,72	21,6	1,18	6,52	3,75	4,79	0,4	0,93	0,99	0,66	0,57	1,83E-09	no
280	SE	ELS	50	3,45	9,8	8,91	123,92	28,9	0,82	6,88	3,75	4,79	0,4	0,90	0,99	0,68	0,58	2,29E-12	no
280	SE	ULS	240	3,66	10,8	9,82	150,51	29,3	0,82	6,88	3,75	4,79	0,4	0,90	0,99	0,68	0,58	1,98E-11	no
280	SE	ULS+CC	240+cc	3,83	10,8	9,82	150,51	29,4	1,18	6,52	3,75	4,79	0,4	0,90	0,99	0,66	0,57	2,42E-10	no
280	SSE	ELS	50	3,18	8,8	8,00	99,92	38,9	0,82	6,88	3,75	4,79	0,4	0,87	0,98	0,68	0,58	1,77E-14	no
280	SSE	ULS	240	3,47	9,8	8,91	123,92	38,5	0,82	6,88	3,75	4,79	0,4	0,87	0,99	0,68	0,58	7,76E-13	no
280	SSE	ULS+CC	240+cc	3,62	9,8	8,91	123,92	39	1,18	6,52	3,75	4,79	0,4	0,87	0,99	0,66	0,57	1,09E-11	no
280	S	ELS	50	2,91	8,8	8,00	99,92	48	0,82	6,88	3,75	4,79	0,4	0,84	0,98	0,68	0,58	5,55E-17	no
280	S	ULS	240	3,28	9,8	8,91	123,92	47,7	0,82	6,88	3,75	4,79	0,4	0,84	0,99	0,68	0,58	1,90E-14	no
280	S	ULS+CC	240+cc	3,42	9,8	8,91	123,92	48,5	1,18	6,52	3,75	4,79	0,4	0,84	0,99	0,66	0,57	3,46E-13	no
280	SSW	ELS	50	3,43	10,8	9,82	150,51	55,4	0,82	6,88	3,75	4,79	0,4	0,82	0,99	0,68	0,58	4,05E-14	no
280	SSW	ULS	240	3,54	10,8	9,82	150,51	56,6	0,82	6,88	3,75	4,79	0,4	0,81	0,99	0,68	0,58	1,25E-13	no
280	SSW	ULS+CC	240+cc	3,74	10,8	9,82	150,51	57,6	1,18	6,52	3,75	4,79	0,4	0,81	0,99	0,66	0,57	3,07E-12	no
280	SW	ELS	50	2,05	8,8	8,00	99,92	59,5	0,82	6,88	3,75	4,79	0,4	0,80	0,98	0,68	0,58	2,60E-28	no
280	SW	ULS	240	2,59	9,8	8,91	123,92	59,6	0,82	6,88	3,75	4,79	0,4	0,80	0,99	0,68	0,58	7,46E-21	no
280	SW	ULS+CC	240+cc	2,58	9,8	8,91	123,92	60,6	1,18	6,52	3,75	4,79	0,4	0,80	0,99	0,66	0,57	3,15E-20	no
285	NE	ELS	50	1,14	10,8	9,82	150,51	6,6	0,82	6,88	3,75	4,79	0,4	0,98	0,99	0,68	0,58	1,50E-46	no
285	NE	ULS	240	1,67	13,1	11,91	221,44	10,3	0,82	6,88	3,75	4,79	0,4	0,97	0,99	0,68	0,58	7,54E-29	no
285	NE	ULS+CC	240+cc	1,64	13,1	11,91	221,44	9,7	1,18	6,52	3,75	4,79	0,4	0,97	0,99	0,66	0,57	2,79E-28	no
285	ENE	ELS	50	3,17	13,1	11,91	221,44	11,5	0,82	6,88	3,75	4,79	0,4	0,96	0,99	0,68	0,58	1,10E-12	no
285	ENE	ULS	240	3,62	14,5	13,18	271,29	12,1	0,82	6,88	3,75	4,79	0,4	0,96	0,99	0,68	0,59	1,14E-10	no
285	ENE	ULS+CC	240+cc	3,72	14,5	13,18	271,29	11,6	1,18	6,52	3,75	4,79	0,4	0,96	0,99	0,66	0,57	7,26E-10	no
285	E	ELS	50	3,8	11,9	10,82	182,72	15,6	0,82	6,88	3,75	4,79	0,4	0,95	0,99	0,68	0,58	3,34E-10	no
285	E	ULS	240	3,98	13,1	11,91	221,44	15,8	0,82	6,88	3,75	4,79	0,4	0,95	0,99	0,68	0,58	1,38E-09	no
285	E	ULS+CC	240+cc	4,17	13,1	11,91	221,44	15,5	1,18	6,52	3,75	4,79	0,4	0,95	0,99	0,66	0,57	1,22E-08	no
285	ESE	ELS	50	3,69	10,8	9,82	150,51	21,1	0,82	6,88	3,75	4,79	0,4	0,93	0,99	0,68	0,58	6,79E-11	no
285	ESE	ULS	240	3,83	11,9	10,82	182,72	21,7	0,82	6,88	3,75	4,79	0,4	0,93	0,99	0,68	0,58	2,25E-10	no
285	ESE	ULS+CC	240+cc	4,02	11,9	10,82	182,72	21,5	1,18	6,52	3,75	4,79	0,4	0,93	0,99	0,66	0,57	2,46E-09	no
285	SE	ELS	50	3,46	9,8	8,91	123,92	28,8	0,82	6,88	3,75	4,79	0,4	0,90	0,99	0,68	0,58	2,58E-12	no
285	SE	ULS	240	3,69	10,8	9,82	150,51	29,1	0,82	6,88	3,75	4,79	0,4	0,90	0,99	0,68	0,58	2,69E-11	no
285	SE	ULS+CC	240+cc	3,86	10,8	9,82	150,51	29,2	1,18	6,52	3,75	4,79	0,4	0,90	0,99	0,66	0,57	3,16E-10	no
285	SSE	ELS	50	3,19	8,8	8,00	99,92	38,9	0,82	6,88	3,75	4,79	0,4	0,87	0,98	0,68	0,58	2,03E-14	no
285	SSE	ULS	240	3,5	9,8	8,91	123,92	38,4	0,82	6,88	3,75	4,79	0,4	0,87	0,99	0,68	0,58	1,10E-12	no
285	SSE	ULS+CC	240+cc	3,65	9,8	8,91	123,92	38,9	1,18	6,52	3,75	4,79	0,4	0,87	0,99	0,66	0,57	1,48E-11	no
285	S	ELS	50	2,94	8,8	8,00	99,92	48	0,82	6,88	3,75	4,79	0,4	0,84	0,98	0,68	0,58	9,30E-17	no
285	S	ULS	240	3,32	9,8	8,91	123,92	47,7	0,82	6,88	3,75	4,79	0,4	0,84	0,99	0,68	0,58	3,21E-14	no
285	S	ULS+CC	240+cc	3,45	9,8	8,91	123,92	48,4	1,18	6,52	3,75	4,79	0,4	0,84	0,99	0,66	0,57	4,96E-13	no
285	SSW	ELS	50	3,47	10,8	9,82	150,51	55,4	0,82	6,88	3,75	4,79	0,4	0,82	0,99	0,68	0,58	6,61E-14	no
285	SSW	ULS	240	3,6	10,8	9,82	150,51	56,7	0,82	6,88	3,75	4,79	0,4	0,81	0,99	0,68	0,58	2,43E-13	no
285	SSW	ULS+CC	240+cc	3,79	10,8	9,82	150,51	57,6	1,18	6,52	3,75	4,79	0,4	0,81	0,99	0,66	0,57	5,01E-12	no
285	SW	ELS	50	2,11	8,8	8,00	99,92	59,5	0,82	6,88	3,75	4,79	0,4	0,80	0,98	0,68	0,58	2,81E-27	no
285	SW	ULS	240	2,64	9,8	8,91	123,92	59,7	0,82	6,88	3,75	4,79	0,4	0,80	0,99	0,68	0,58	2,36E-20	no
285	SW	ULS+CC	240+cc	2,63	9,8	8,91	123,92	60,7	1,18	6,52	3,75	4,79	0,4	0,80	0,99	0,66	0,57	9,65E-20	no
290	NE	ELS	50	1,17	10,8	9,82	150,51	7	0,82	6,88	3,75	4,79	0,4	0,98	0,99	0,68	0,58	4,20E-45	no
290	NE	ULS	240	1,72	13,1	11,91	221,44	10,6	0,82	6,88	3,75	4,79	0,4	0,97	0,99	0,68	0,58	8,18E-28	no
290	NE	ULS+CC	240+cc	1,69	13,1	11,91	221,44	10	1,18	6,52	3,75	4,79	0,4	0,97	0,99	0,66	0,57	3,01E-27	no
290	ENE	ELS	50	3,25	13,1	11,91	221,44	11,8	0,82	6,88	3,75	4,79	0,4	0,96	0,99	0,68	0,58	2,70E-12	no
290	ENE	ULS	240	3,67	14,5	13,18	271,29	12,4	0,82	6,88	3,75	4,79	0,4	0,96	0,99	0,68	0,59	1,71E-10	no
290	ENE	ULS+CC	240+cc	3,81	14,5	13,18	271,29	11,9	1,18	6,52	3,75	4,79	0,4	0,96	0,99	0,66	0,57	1,43E-09	no
290	E	ELS	50	3,85	11,9	10,82	182,72	16	0,82	6,88	3,75	4,79	0,4	0,95	0,99	0,68	0,58	4,79E-10	no
290	E	ULS	240	4,01	13,1	11,91	221,44	16,2	0,82	6,88	3,75	4,79	0,4	0,95	0,99	0,68	0,58	1,66E-09	no
290	E	ULS+CC	240+cc	4,22	13,1	11,91	221,44	15,9	1,18	6,52	3,75	4,79	0,4	0,95	0,99	0,66	0,57	1,61E-08	no
290	ESE	ELS	50	3,75	10,8	9,82	150,51	21,5	0,82	6,88	3,75	4,79	0,4	0,93	0,99	0,68	0,58	1,10E-10	no
290	ESE	ULS	240	3,87	11,9	10,82	182,72	22	0,82	6,88	3,75	4,79	0,4	0,93	0,99	0,68	0,58	3,02E-10	no
290	ESE	ULS+CC	240+cc	4,1	11,9	10,82	182,72	21,8	1,18	6,52	3,75	4,79	0,4	0,93	0,99	0,66	0,57	4,17E-09	no
290	SE	ELS	50	3,51	9,8	8,91	123,92	29,2	0,82	6,88	3,75	4,79	0,4	0,90	0,99	0,68	0,58	4,16E-12	no
290	SE	ULS	240	3,74	10,8	9,82	150,51	29,4	0,82	6,88	3,75	4,79	0,4	0,90	0,99	0,68	0,58	4,10E-11	no
290	SE	ULS+CC	240+cc	3,91	10,8	9,82	150,51	29,6	1,18	6,52	3,75	4,79	0,4	0,90	0,99	0,66	0,57	4,50E-10	no
290	SSE	ELS	50	3,23	8,8	8,00	99,92	39,2	0,82	6,88	3,75	4,79	0,4	0,87	0,98	0,68	0,58	3,31E-14	no
290	SSE	ULS	240	3,55	9,8	8,91	123,92	38,8	0,82	6,88	3,75	4,79	0,4	0,87	0,99	0,68	0,58	1,78E-12	no
290	SSE	ULS+CC	240+cc	3,71	9,8	8,91	123,92	39,2	1,18	6,52	3,75	4,79	0,4	0,87	0,99	0,66	0,57	2,50E-11	no
290	S	ELS	50	2,98	8,8	8,00	99,92	48,4	0,82	6,88	3,75	4,79	0,4	0,84	0,98	0,68	0,58	1,69E-16	no
290	S	ULS	240	3,37	9,8	8,91	123,92	48,1	0,82	6,88	3,75	4,79	0,4	0,84	0,99	0,68	0,58	5,67E-14	no
290	S	ULS+CC	240+cc	3,51	9,8	8,91	123,92	48,8	1,18	6,52	3,75	4,79	0,4	0,84	0,99	0,66	0,57	9,14E-13	no
290	SSW	ELS	50	3,53	10,8	9,82	150,51	55,9	0,82	6,88	3,75	4,79	0,4	0,82	0,99	0,68	0,58	1,24E-13	no
290	SSW	ULS	240	3,65	10,8	9,82	150,51	57,2	0,82	6,88	3,75	4,79	0,4	0,81	0,99	0,68	0,58	3,91E-13	no
290	SSW	ULS+CC	240+cc	3,85	10,8	9,82	150,51	58	1,18	6,52	3,75	4,79	0,4	0,81	0,99	0,66	0,57	8,35E-12	no
290	SW	ELS	50	2,16	8,8	8,00	99,92	59,9	0,82	6,88	3,75	4,79	0,4	0,80	0,98	0,68	0,58	1,60E-26	no
290	SW	ULS	240	2,69	9,8	8,91	123,92	60,1	0,82	6,88	3,75	4,79	0,4	0,80	0,99	0,68	0,58	6,60E-20	no
290	SW	ULS+CC	240+cc	2,68	9,8	8,91	123,92	60,9	1,18	6,52	3,75	4,79	0,4	0,80	0,99	0,66	0,57	2,75E-19	no
295	NE	ELS	50	1,2	10,8	9,82	150,51	7,9	0,82	6,88	3,75	4,79	0,4	0,97	0,99	0,68	0,58	7,85E-44	no
295	NE	ULS	240	1,76	13,1	11,91	221,44	11,4	0,82	6,88	3,75	4,79	0,4	0,96	0,99	0,68	0,58	4,25E-27	no
295	NE	ULS+CC	240+cc	1,72	13,1	11,91	221,44	10,8	1,18	6,52	3,75	4,79	0,4	0,96	0,99	0,66	0,57	9,89E-27	no
295	ENE	ELS	50	3,31	13,1	11,91	221,44	12,6	0,82	6,88	3,75	4,79	0,4	0,96	0,99	0,68	0,58	4,78E-12	no
295	ENE	ULS	240	3,75	14,5	13,18	271,29	13,1	0,82	6,88	3,75	4,79	0,4	0,96	0,99	0,68	0,59	3,14E-10	no
295	ENE	ULS+CC	240+cc	3,88	14,5	13,18	271,29	12,6	1,18	6,52	3,75	4,79	0,4	0,96	0,99	0,66	0,57	2,26E-09	no
295	E	ELS	50	3,92	11,9	10,82	182,72	16,7	0,82	6,88	3,75	4,79	0,4	0,94	0,99	0,68	0,58	7,71E-10	no
295	E	ULS	240	4,05	13,1	11,91	221,44	16,9	0,82	6,88	3,75	4,79	0,4	0,94	0,99	0,68	0,58	2,07E-09	no
295	E	ULS+CC	240+cc	4,31	13,1	11,91	221,44	16,6	1,18	6,52	3,75	4,79	0,4	0,95	0,99	0,66	0,57	2,62E-08	no
295	ESE	ELS	50	3,8	10,8	9,82	150,51	22	0,82	6,88	3,75	4,79	0,4	0,93	0,99	0,68	0,58	1,60E-10	no
295	ESE	ULS	240	3,94	11,9	10,82	182,72	22,6	0,82	6,88	3,75	4,79	0,4	0,93	0,99	0,68	0,58	4,94E-10	no
295	ESE	ULS+CC	240+cc	4,16	11,9	10,82	182,72	22,3	1,18	6,52	3,75	4,79	0,4	0,93	0,99	0,66	0,57	5,95E-09	no
295	SE	ELS	50	3,54	9,8	8,91	123,92	29,5	0,82	6,88	3,75	4,79	0,4	0,90	0,99	0,68	0,58	5,46E-12	no
295	SE	ULS	240	3,79	10,8	9,82	150,51	29,8	0,82	6,88	3,75	4,79	0,4	0,90	0,99	0,68	0,58	6,11E-11	no
295	SE	ULS+CC	240+cc	3,96	10,8	9,82	150,51	30	1,18	6,52	3,75	4,79	0,4	0,90	0,99	0,66	0,57	6,35E-10	no
295	SSE	ELS	50	3,25	8,8	8,00	99,92	39,4	0,82	6,88	3,75	4,79	0,4	0,87	0,98	0,68	0,58	4,17E-14	no
295	SSE	ULS	240	3,59	9,8	8,91	123,92	39	0,82	6,88	3,75	4,79	0,4	0,87	0,99	0,68	0,58	2,63E-12	no
295	SSE	ULS+CC	240+cc	3,74	9,8	8,91	123,92	39,4	1,18	6,52	3,75	4,79	0,4	0,87	0,99	0,66	0,57	3,21E-11	no
295	S	ELS	50	3,01	8,8	8,00	99,92	48,3	0,82	6,88	3,75	4,79	0,4	0,84	0,98	0,68	0,58	2,81E-16	no
295	S	ULS	240	3,41	9,8	8,91	123,92	48,1	0,82	6,88	3,75	4,79	0,4	0,84	0,99	0,68	0,58	9,27E-14	no
295	S	ULS+CC	240+cc	3,55	9,8	8,91	123,92	48,8	1,18	6,52	3,75	4,79	0,4	0,84	0,99	0,66	0,57	1,41E-12	no
295	SSW	ELS	50	3,56	10,8	9,82	150,51	55,6	0,82	6,88	3,75	4,79	0,4	0,82	0,99	0,68	0,58	1,84E-13	no
295	SSW	ULS	240	3,69	10,8	9,82	150,51	56,9	0,82	6,88	3,75	4,79	0,4	0,81	0,99	0,68	0,58	6,29E-13	no
295	SSW	ULS+CC	240+cc	3,88	10,8	9,82	150,51	57,7	1,18	6,52	3,75	4,79	0,4	0,81	0,99	0,66	0,57	1,15E-11	no
295	SW	ELS	50	2,19	8,8	8,00	99,92	59,4	0,82	6,88	3,75	4,79	0,4	0,80	0,98	0,68	0,58	5,49E-26	no
295	SW	ULS	240	2,71	9,8	8,91	123,92	59,7	0,82	6,88	3,75	4,79	0,4	0,80	0,99	0,68	0,58	1,12E-19	no
295	SW	ULS+CC	240+cc	2,7	9,8	8,91	123,92	60,5	1,18	6,52	3,75	4,79	0,4	0,80	0,99	0,66	0,57	4,62E-19	no
300	NE	ELS	50	1,21	10,8	9,82	150,51	9,1	0,82	6,88	3,75	4,79	0,4	0,97	0,99	0,68	0,58	1,36E-43	no
300	NE	ULS	240	1,79	13,1	11,91	221,44	12,5	0,82	6,88	3,75	4,79	0,4	0,96	0,99	0,68	0,58	1,21E-26	no
300	NE	ULS+CC	240+cc	1,75	13,1	11,91	221,44	11,8	1,18	6,52	3,75	4,79	0,4	0,96	0,99	0,66	0,57	2,94E-26	no
300	ENE	ELS	50	3,37	13,1	11,91	221,44	13,6	0,82	6,88	3,75	4,79	0,4	0,96	0,99	0,68	0,58	8,10E-12	no
300	ENE	ULS	240	3,87	14,5	13,18	271,29	14,2	0,82	6,88	3,75	4,79	0,4	0,95	0,99	0,68	0,59	7,35E-10	no
300	ENE	ULS+CC	240+cc	3,95	14,5	13,18	271,29	13,7	1,18	6,52	3,75	4,79	0,4	0,95	0,99	0,66	0,57	3,39E-09	no
300	E	ELS	50	4,05	11,9	10,82	182,72	17,6	0,82	6,88	3,75	4,79	0,4	0,94	0,99	0,68	0,58	1,84E-09	no
300	E	ULS	240	4,11	13,1	11,91	221,44	17,9	0,82	6,88	3,75	4,79	0,4	0,94	0,99	0,68	0,58	2,86E-09	no
300	E	ULS+CC	240+cc	4,44	13,1	11,91	221,44	17,5	1,18	6,52	3,75	4,79	0,4	0,94	0,99	0,66	0,57	5,14E-08	no
300	ESE	ELS	50	3,87	10,8	9,82	150,51	22,9	0,82	6,88	3,75	4,79	0,4	0,92	0,99	0,68	0,58	2,58E-10	no
300	ESE	ULS	240	4,07	11,9	10,82	182,72	23,4	0,82	6,88	3,75	4,79	0,4	0,92	0,99	0,68	0,58	1,21E-09	no
300	ESE	ULS+CC	240+cc	4,23	11,9	10,82	182,72	23,2	1,18	6,52	3,75	4,79	0,4	0,92	0,99	0,66	0,57	8,62E-09	no
300	SE	ELS	50	3,59	9,8	8,91	123,92	30,2	0,82	6,88	3,75	4,79	0,4	0,90	0,99	0,68	0,58	8,27E-12	no
300	SE	ULS	240	3,86	10,8	9,82	150,51	30,6	0,82	6,88	3,75	4,79	0,4	0,90	0,99	0,68	0,58	1,02E-10	no
300	SE	ULS+CC	240+cc	4,02	10,8	9,82	150,51	30,6	1,18	6,52	3,75	4,79	0,4	0,90	0,99	0,66	0,57	9,37E-10	no
300	SSE	ELS	50	3,29	8,8	8,00	99,92	39,9	0,82	6,88	3,75	4,79	0,4	0,87	0,98	0,68	0,58	6,47E-14	no
300	SSE	ULS	240	3,65	9,8	8,91	123,92	39,5	0,82	6,88	3,75	4,79	0,4	0,87	0,99	0,68	0,58	4,53E-12	no
300	SSE	ULS+CC	240+cc	3,8	9,8	8,91	123,92	39,9	1,18	6,52	3,75	4,79	0,4	0,87	0,99	0,66	0,57	5,17E-11	no
300	S	ELS	50	3,05	8,8	8,00	99,92	48,6	0,82	6,88	3,75	4,79	0,4	0,84	0,98	0,68	0,58	5,04E-16	no
300	S	ULS	240	3,47	9,8	8,91	123,92	48,3	0,82	6,88	3,75	4,79	0,4	0,84	0,99	0,68	0,58	1,84E-13	no
300	S	ULS+CC	240+cc	3,61	9,8	8,91	123,92	49	1,18	6,52	3,75	4,79	0,4	0,84	0,99	0,66	0,57	2,57E-12	no
300	SSW	ELS	50	3,63	10,8	9,82	150,51	55,7	0,82	6,88	3,75	4,79	0,4	0,82	0,99	0,68	0,58	3,96E-13	no
300	SSW	ULS	240	3,75	10,8	9,82	150,51	57	0,82	6,88	3,75	4,79	0,4	0,81	0,99	0,68	0,58	1,16E-12	no
300	SSW	ULS+CC	240+cc	3,95	10,8	9,82	150,51	57,8	1,18	6,52	3,75	4,79	0,4	0,81	0,99	0,66	0,57	2,12E-11	no
300	SW	ELS	50	2,21	8,8	8,00	99,92	59,3	0,82	6,88	3,75	4,79	0,4	0,80	0,98	0,68	0,58	1,14E-25	no
300	SW	ULS	240	2,74	9,8	8,91	123,92	59,6	0,82	6,88	3,75	4,79	0,4	0,80	0,99	0,68	0,58	2,18E-19	no
300	SW	ULS+CC	240+cc	2,74	9,8	8,91	123,92	60,6	1,18	6,52	3,75	4,79	0,4	0,80	0,99	0,66	0,57	1,03E-18	no

COLZE

COLZE				Onada de càlcul						Definició geomètrica		Coeficients			Cabal ultrapassament	
PK	SECTOR	CAS	TR	Hs,peu (m)	Tp (s)	Tm 1-0 (s)	Lm 1-0 (m)	β (º)	η (m)	Rc (m)	Gc (m)	γf	γβ	γprom	q (m3/s/m)	Estat Límit
300	NE	ELS	50	1,21	10,8	9,82	150,51	16,9	0,82	5,22	6,28	0,4	0,94	0,98	1,05E-16	no
300	NE	ULS	240	1,79	13,1	11,91	221,44	13,5	0,82	5,22	6,28	0,4	0,96	0,99	5,32E-10	no
300	NE	ULS+CC	240+cc	1,75	13,1	11,91	221,44	14,2	1,18	4,86	6,28	0,4	0,95	0,99	1,77E-09	no
300	ENE	ELS	50	3,37	13,1	11,91	221,44	12,4	0,82	5,22	6,28	0,4	0,96	0,99	1,98E-04	si
300	ENE	ULS	240	3,87	14,5	13,18	271,29	11,8	0,82	5,22	6,28	0,4	0,96	0,99	1,16E-03	si
300	ENE	ULS+CC	240+cc	3,95	14,5	13,18	271,29	12,3	1,18	4,86	6,28	0,4	0,96	0,99	2,80E-03	si
300	E	ELS	50	4,05	11,9	10,82	182,72	8,4	0,82	5,22	6,28	0,4	0,97	0,98	2,05E-03	si
300	E	ULS	240	4,11	13,1	11,91	221,44	8,1	0,82	5,22	6,28	0,4	0,97	0,99	2,48E-03	si
300	E	ULS+CC	240+cc	4,44	13,1	11,91	221,44	8,5	1,18	4,86	6,28	0,4	0,97	0,99	9,43E-03	si
300	ESE	ELS	50	3,87	10,8	9,82	150,51	3,1	0,82	5,22	6,28	0,4	0,99	0,98	1,42E-03	si
300	ESE	ULS	240	4,07	11,9	10,82	182,72	2,6	0,82	5,22	6,28	0,4	0,99	0,98	2,58E-03	si
300	ESE	ULS+CC	240+cc	4,23	11,9	10,82	182,72	2,8	1,18	4,86	6,28	0,4	0,99	0,98	6,85E-03	si
300	SE	ELS	50	3,59	9,8	8,91	123,92	4,2	0,82	5,22	6,28	0,4	0,99	0,98	5,43E-04	si
300	SE	ULS	240	3,86	10,8	9,82	150,51	4,6	0,82	5,22	6,28	0,4	0,98	0,98	1,32E-03	si
300	SE	ULS+CC	240+cc	4,02	10,8	9,82	150,51	4,6	1,18	4,86	6,28	0,4	0,98	0,98	3,88E-03	si
300	SSE	ELS	50	3,29	8,8	8,00	99,92	13,9	0,82	5,22	6,28	0,4	0,95	0,97	1,08E-04	si
300	SSE	ULS	240	3,65	9,8	8,91	123,92	13,5	0,82	5,22	6,28	0,4	0,96	0,98	4,72E-04	no
300	SSE	ULS+CC	240+cc	3,8	9,8	8,91	123,92	13,9	1,18	4,86	6,28	0,4	0,95	0,98	1,56E-03	si
300	S	ELS	50	3,05	8,8	8,00	99,92	22,6	0,82	5,22	6,28	0,4	0,93	0,97	2,27E-05	no
300	S	ULS	240	3,47	9,8	8,91	123,92	22,3	0,82	5,22	6,28	0,4	0,93	0,98	1,70E-04	no
300	S	ULS+CC	240+cc	3,61	9,8	8,91	123,92	23	1,18	4,86	6,28	0,4	0,92	0,98	6,22E-04	no
300	SSW	ELS	50	3,63	10,8	9,82	150,51	29,7	0,82	5,22	6,28	0,4	0,90	0,98	2,39E-04	si
300	SSW	ULS	240	3,75	10,8	9,82	150,51	31	0,82	5,22	6,28	0,4	0,90	0,98	3,47E-04	no
300	SSW	ULS+CC	240+cc	3,95	10,8	9,82	150,51	31,8	1,18	4,86	6,28	0,4	0,90	0,98	1,35E-03	si
300	SW	ELS	50	2,21	8,8	8,00	99,92	33,3	0,82	5,22	6,28	0,4	0,89	0,97	1,66E-08	no
300	SW	ULS	240	2,74	9,8	8,91	123,92	33,6	0,82	5,22	6,28	0,4	0,89	0,98	2,00E-06	no
300	SW	ULS+CC	240+cc	2,74	9,8	8,91	123,92	34,6	1,18	4,86	6,28	0,4	0,89	0,98	6,24E-06	no
305	NE	ELS	50	1,21	10,8	9,82	150,51	17,2	0,82	5,22	6,28	0,4	0,94	0,98	1,00E-16	no
305	NE	ULS	240	1,76	13,1	11,91	221,44	13,6	0,82	5,22	6,28	0,4	0,96	0,99	3,21E-10	no
305	NE	ULS+CC	240+cc	1,73	13,1	11,91	221,44	14,3	1,18	4,86	6,28	0,4	0,95	0,99	1,28E-09	no
305	ENE	ELS	50	3,26	13,1	11,91	221,44	12,4	0,82	5,22	6,28	0,4	0,96	0,99	1,25E-04	si
305	ENE	ULS	240	3,74	14,5	13,18	271,29	11,8	0,82	5,22	6,28	0,4	0,96	0,99	7,79E-04	no
305	ENE	ULS+CC	240+cc	3,83	14,5	13,18	271,29	12,3	1,18	4,86	6,28	0,4	0,96	0,99	2,02E-03	si
305	E	ELS	50	3,91	11,9	10,82	182,72	8,5	0,82	5,22	6,28	0,4	0,97	0,98	1,38E-03	si
305	E	ULS	240	4,03	13,1	11,91	221,44	8,2	0,82	5,22	6,28	0,4	0,97	0,99	2,01E-03	si
305	E	ULS+CC	240+cc	4,3	13,1	11,91	221,44	8,5	1,18	4,86	6,28	0,4	0,97	0,99	7,03E-03	si
305	ESE	ELS	50	3,74	10,8	9,82	150,51	3,4	0,82	5,22	6,28	0,4	0,99	0,98	9,53E-04	si
305	ESE	ULS	240	3,93	11,9	10,82	182,72	2,9	0,82	5,22	6,28	0,4	0,99	0,98	1,75E-03	si
305	ESE	ULS+CC	240+cc	4,1	11,9	10,82	182,72	3,1	1,18	4,86	6,28	0,4	0,99	0,98	5,06E-03	si
305	SE	ELS	50	3,49	9,8	8,91	123,92	3,8	0,82	5,22	6,28	0,4	0,99	0,98	3,87E-04	si
305	SE	ULS	240	3,74	10,8	9,82	150,51	4,2	0,82	5,22	6,28	0,4	0,99	0,98	9,27E-04	no
305	SE	ULS+CC	240+cc	3,9	10,8	9,82	150,51	4,2	1,18	4,86	6,28	0,4	0,99	0,98	2,89E-03	si
305	SSE	ELS	50	3,21	8,8	8,00	99,92	13,4	0,82	5,22	6,28	0,4	0,96	0,97	7,76E-05	si
305	SSE	ULS	240	3,55	9,8	8,91	123,92	12,9	0,82	5,22	6,28	0,4	0,96	0,98	3,40E-04	no
305	SSE	ULS+CC	240+cc	3,71	9,8	8,91	123,92	13,4	1,18	4,86	6,28	0,4	0,96	0,98	1,21E-03	si
305	S	ELS	50	3	8,8	8,00	99,92	22,1	0,82	5,22	6,28	0,4	0,93	0,97	1,78E-05	no
305	S	ULS	240	3,39	9,8	8,91	123,92	21,7	0,82	5,22	6,28	0,4	0,93	0,98	1,26E-04	no
305	S	ULS+CC	240+cc	3,54	9,8	8,91	123,92	22,4	1,18	4,86	6,28	0,4	0,93	0,98	5,01E-04	no
305	SSW	ELS	50	3,57	10,8	9,82	150,51	29	0,82	5,22	6,28	0,4	0,90	0,98	1,97E-04	si
305	SSW	ULS	240	3,71	10,8	9,82	150,51	30,2	0,82	5,22	6,28	0,4	0,90	0,98	3,12E-04	no
305	SSW	ULS+CC	240+cc	3,9	10,8	9,82	150,51	31,2	1,18	4,86	6,28	0,4	0,90	0,98	1,19E-03	si
305	SW	ELS	50	2,2	8,8	8,00	99,92	33,3	0,82	5,22	6,28	0,4	0,89	0,97	1,49E-08	no
305	SW	ULS	240	2,73	9,8	8,91	123,92	33,6	0,82	5,22	6,28	0,4	0,89	0,98	1,86E-06	no
305	SW	ULS+CC	240+cc	2,73	9,8	8,91	123,92	34,6	1,18	4,86	6,28	0,4	0,89	0,98	5,85E-06	no
310	NE	ELS	50	1,22	10,8	9,82	150,51	17,1	0,82	5,22	6,28	0,4	0,94	0,98	1,51E-16	no
310	NE	ULS	240	1,77	13,1	11,91	221,44	13,6	0,82	5,22	6,28	0,4	0,96	0,99	3,79E-10	no
310	NE	ULS+CC	240+cc	1,74	13,1	11,91	221,44	14,3	1,18	4,86	6,28	0,4	0,95	0,99	1,50E-09	no
310	ENE	ELS	50	3,22	13,1	11,91	221,44	12,4	0,82	5,22	6,28	0,4	0,96	0,99	1,05E-04	si
310	ENE	ULS	240	3,69	14,5	13,18	271,29	11,8	0,82	5,22	6,28	0,4	0,96	0,99	6,63E-04	no
310	ENE	ULS+CC	240+cc	3,77	14,5	13,18	271,29	12,3	1,18	4,86	6,28	0,4	0,96	0,99	1,70E-03	si
310	E	ELS	50	3,86	11,9	10,82	182,72	8,5	0,82	5,22	6,28	0,4	0,97	0,98	1,20E-03	si
310	E	ULS	240	4,03	13,1	11,91	221,44	8,2	0,82	5,22	6,28	0,4	0,97	0,99	2,01E-03	si
310	E	ULS+CC	240+cc	4,25	13,1	11,91	221,44	8,5	1,18	4,86	6,28	0,4	0,97	0,99	6,30E-03	si
310	ESE	ELS	50	3,69	10,8	9,82	150,51	3,5	0,82	5,22	6,28	0,4	0,99	0,98	8,11E-04	si
310	ESE	ULS	240	3,88	11,9	10,82	182,72	3	0,82	5,22	6,28	0,4	0,99	0,98	1,52E-03	si
310	ESE	ULS+CC	240+cc	4,05	11,9	10,82	182,72	3,2	1,18	4,86	6,28	0,4	0,99	0,98	4,47E-03	si
310	SE	ELS	50	3,44	9,8	8,91	123,92	3,7	0,82	5,22	6,28	0,4	0,99	0,98	3,23E-04	si
310	SE	ULS	240	3,69	10,8	9,82	150,51	3,9	0,82	5,22	6,28	0,4	0,99	0,98	8,00E-04	no
310	SE	ULS+CC	240+cc	3,85	10,8	9,82	150,51	4,1	1,18	4,86	6,28	0,4	0,99	0,98	2,54E-03	si
310	SSE	ELS	50	3,19	8,8	8,00	99,92	13,2	0,82	5,22	6,28	0,4	0,96	0,97	7,15E-05	si
310	SSE	ULS	240	3,53	9,8	8,91	123,92	12,7	0,82	5,22	6,28	0,4	0,96	0,98	3,18E-04	no
310	SSE	ULS+CC	240+cc	3,68	9,8	8,91	123,92	13,2	1,18	4,86	6,28	0,4	0,96	0,98	1,11E-03	si
310	S	ELS	50	3,01	8,8	8,00	99,92	22,2	0,82	5,22	6,28	0,4	0,93	0,97	1,87E-05	no
310	S	ULS	240	3,39	9,8	8,91	123,92	21,5	0,82	5,22	6,28	0,4	0,93	0,98	1,27E-04	no
310	S	ULS+CC	240+cc	3,53	9,8	8,91	123,92	22,3	1,18	4,86	6,28	0,4	0,93	0,98	4,86E-04	no
310	SSW	ELS	50	3,57	10,8	9,82	150,51	28,8	0,82	5,22	6,28	0,4	0,90	0,98	1,98E-04	si
310	SSW	ULS	240	3,73	10,8	9,82	150,51	30,1	0,82	5,22	6,28	0,4	0,90	0,98	3,36E-04	no
310	SSW	ULS+CC	240+cc	3,92	10,8	9,82	150,51	31	1,18	4,86	6,28	0,4	0,90	0,98	1,27E-03	si
310	SW	ELS	50	2,24	8,8	8,00	99,92	33,5	0,82	5,22	6,28	0,4	0,89	0,97	2,28E-08	no
310	SW	ULS	240	2,76	9,8	8,91	123,92	33,8	0,82	5,22	6,28	0,4	0,89	0,98	2,26E-06	no
310	SW	ULS+CC	240+cc	2,77	9,8	8,91	123,92	34,7	1,18	4,86	6,28	0,4	0,89	0,98	7,50E-06	no
315	NE	ELS	50	1,24	10,8	9,82	150,51	16,6	0,82	5,22	6,28	0,4	0,95	0,98	3,53E-16	no
315	NE	ULS	240	1,81	13,1	11,91	221,44	13,1	0,82	5,22	6,28	0,4	0,96	0,99	7,59E-10	no
315	NE	ULS+CC	240+cc	1,78	13,1	11,91	221,44	13,8	1,18	4,86	6,28	0,4	0,95	0,99	2,90E-09	no
315	ENE	ELS	50	3,29	13,1	11,91	221,44	12	0,82	5,22	6,28	0,4	0,96	0,99	1,45E-04	si
315	ENE	ULS	240	3,78	14,5	13,18	271,29	11,4	0,82	5,22	6,28	0,4	0,96	0,99	8,96E-04	no
315	ENE	ULS+CC	240+cc	3,86	14,5	13,18	271,29	11,9	1,18	4,86	6,28	0,4	0,96	0,99	2,22E-03	si
315	E	ELS	50	3,95	11,9	10,82	182,72	8,1	0,82	5,22	6,28	0,4	0,97	0,98	1,57E-03	si
315	E	ULS	240	4,09	13,1	11,91	221,44	7,8	0,82	5,22	6,28	0,4	0,97	0,99	2,38E-03	si
315	E	ULS+CC	240+cc	4,35	13,1	11,91	221,44	8,2	1,18	4,86	6,28	0,4	0,97	0,99	7,89E-03	si
315	ESE	ELS	50	3,76	10,8	9,82	150,51	3,3	0,82	5,22	6,28	0,4	0,99	0,98	1,02E-03	si
315	ESE	ULS	240	3,96	11,9	10,82	182,72	2,8	0,82	5,22	6,28	0,4	0,99	0,98	1,91E-03	si
315	ESE	ULS+CC	240+cc	4,13	11,9	10,82	182,72	2,9	1,18	4,86	6,28	0,4	0,99	0,98	5,45E-03	si
315	SE	ELS	50	3,49	9,8	8,91	123,92	4	0,82	5,22	6,28	0,4	0,99	0,98	3,84E-04	si
315	SE	ULS	240	3,76	10,8	9,82	150,51	4,3	0,82	5,22	6,28	0,4	0,99	0,98	9,83E-04	no
315	SE	ULS+CC	240+cc	3,92	10,8	9,82	150,51	4,3	1,18	4,86	6,28	0,4	0,99	0,98	3,04E-03	si
315	SSE	ELS	50	3,24	8,8	8,00	99,92	13,6	0,82	5,22	6,28	0,4	0,96	0,97	8,81E-05	si
315	SSE	ULS	240	3,6	9,8	8,91	123,92	13,1	0,82	5,22	6,28	0,4	0,96	0,98	4,03E-04	no
315	SSE	ULS+CC	240+cc	3,75	9,8	8,91	123,92	13,5	1,18	4,86	6,28	0,4	0,96	0,98	1,36E-03	si
315	S	ELS	50	3,07	8,8	8,00	99,92	22,6	0,82	5,22	6,28	0,4	0,93	0,97	2,52E-05	no
315	S	ULS	240	3,47	9,8	8,91	123,92	21,9	0,82	5,22	6,28	0,4	0,93	0,98	1,73E-04	no
315	S	ULS+CC	240+cc	3,6	9,8	8,91	123,92	22,7	1,18	4,86	6,28	0,4	0,93	0,98	6,09E-04	no
315	SSW	ELS	50	3,66	10,8	9,82	150,51	29,3	0,82	5,22	6,28	0,4	0,90	0,98	2,71E-04	si
315	SSW	ULS	240	3,81	10,8	9,82	150,51	30,6	0,82	5,22	6,28	0,4	0,90	0,98	4,32E-04	no
315	SSW	ULS+CC	240+cc	4	10,8	9,82	150,51	31,5	1,18	4,86	6,28	0,4	0,90	0,98	1,57E-03	si
315	SW	ELS	50	2,3	8,8	8,00	99,92	33,8	0,82	5,22	6,28	0,4	0,89	0,97	4,21E-08	no
315	SW	ULS	240	2,82	9,8	8,91	123,92	34,2	0,82	5,22	6,28	0,4	0,89	0,98	3,30E-06	no
315	SW	ULS+CC	240+cc	2,83	9,8	8,91	123,92	35,1	1,18	4,86	6,28	0,4	0,88	0,98	1,06E-05	no
320	NE	ELS	50	1,25	10,8	9,82	150,51	15,5	0,82	5,22	6,28	0,4	0,95	0,98	6,09E-16	no
320	NE	ULS	240	1,84	13,1	11,91	221,44	12	0,82	5,22	6,28	0,4	0,96	0,99	1,33E-09	no
320	NE	ULS+CC	240+cc	1,8	13,1	11,91	221,44	12,8	1,18	4,86	6,28	0,4	0,96	0,99	4,25E-09	no
320	ENE	ELS	50	3,39	13,1	11,91	221,44	11	0,82	5,22	6,28	0,4	0,96	0,99	2,27E-04	si
320	ENE	ULS	240	3,9	14,5	13,18	271,29	10,4	0,82	5,22	6,28	0,4	0,97	0,99	1,33E-03	si
320	ENE	ULS+CC	240+cc	3,98	14,5	13,18	271,29	11	1,18	4,86	6,28	0,4	0,96	0,99	3,14E-03	si
320	E	ELS	50	4,09	11,9	10,82	182,72	7,3	0,82	5,22	6,28	0,4	0,98	0,98	2,35E-03	si
320	E	ULS	240	4,17	13,1	11,91	221,44	6,9	0,82	5,22	6,28	0,4	0,98	0,99	3,00E-03	si
320	E	ULS+CC	240+cc	4,49	13,1	11,91	221,44	7,3	1,18	4,86	6,28	0,4	0,98	0,99	1,07E-02	si
320	ESE	ELS	50	3,88	10,8	9,82	150,51	2,4	0,82	5,22	6,28	0,4	0,99	0,98	1,50E-03	si
320	ESE	ULS	240	4,09	11,9	10,82	182,72	1,9	0,82	5,22	6,28	0,4	0,99	0,98	2,77E-03	si
320	ESE	ULS+CC	240+cc	4,26	11,9	10,82	182,72	2,1	1,18	4,86	6,28	0,4	0,99	0,98	7,45E-03	si
320	SE	ELS	50	3,59	9,8	8,91	123,92	5	0,82	5,22	6,28	0,4	0,98	0,98	5,27E-04	si
320	SE	ULS	240	3,87	10,8	9,82	150,51	5,2	0,82	5,22	6,28	0,4	0,98	0,98	1,33E-03	si
320	SE	ULS+CC	240+cc	4,03	10,8	9,82	150,51	5,2	1,18	4,86	6,28	0,4	0,98	0,98	3,91E-03	si
320	SSE	ELS	50	3,32	8,8	8,00	99,92	14,6	0,82	5,22	6,28	0,4	0,95	0,97	1,19E-04	si
320	SSE	ULS	240	3,71	9,8	8,91	123,92	14,1	0,82	5,22	6,28	0,4	0,95	0,98	5,65E-04	no
320	SSE	ULS+CC	240+cc	3,86	9,8	8,91	123,92	14,5	1,18	4,86	6,28	0,4	0,95	0,98	1,81E-03	si
320	S	ELS	50	3,13	8,8	8,00	99,92	23,4	0,82	5,22	6,28	0,4	0,92	0,97	3,28E-05	si
320	S	ULS	240	3,57	9,8	8,91	123,92	22,9	0,82	5,22	6,28	0,4	0,92	0,98	2,43E-04	no
320	S	ULS+CC	240+cc	3,7	9,8	8,91	123,92	23,7	1,18	4,86	6,28	0,4	0,92	0,98	8,15E-04	no
320	SSW	ELS	50	3,77	10,8	9,82	150,51	30,4	0,82	5,22	6,28	0,4	0,90	0,98	3,81E-04	si
320	SSW	ULS	240	3,92	10,8	9,82	150,51	31,7	0,82	5,22	6,28	0,4	0,90	0,98	5,91E-04	no
320	SSW	ULS+CC	240+cc	4,12	10,8	9,82	150,51	32,5	1,18	4,86	6,28	0,4	0,89	0,98	2,09E-03	si
320	SW	ELS	50	2,33	8,8	8,00	99,92	34,7	0,82	5,22	6,28	0,4	0,89	0,97	5,30E-08	no
320	SW	ULS	240	2,87	9,8	8,91	123,92	34,9	0,82	5,22	6,28	0,4	0,88	0,98	4,36E-06	no
320	SW	ULS+CC	240+cc	2,87	9,8	8,91	123,92	35,9	1,18	4,86	6,28	0,4	0,88	0,98	1,28E-05	no

GEOMETRIA

Rc (m)
6,04
Gc (m)
6,28

γf
0,4

qmax 1,07E-02 10,74

NOMBRE DE CASOS EN ELS
206

NOMBRE DE CASOS EN ELU
128

NOMBRE DE CASOS EN ELU+CC
203

325	NE	ELS	50	1,26	10,8	9,82	150,51	15	0,82	5,22	6,28	0,4	0,95	0,98	9,47E-16	no
325	NE	ULS	240	1,83	13,1	11,91	221,44	11,5	0,82	5,22	6,28	0,4	0,96	0,99	1,20E-09	no
325	NE	ULS+CC	240+cc	1,8	13,1	11,91	221,44	12,3	1,18	4,86	6,28	0,4	0,96	0,99	4,44E-09	no
325	ENE	ELS	50	3,33	13,1	11,91	221,44	10,5	0,82	5,22	6,28	0,4	0,97	0,99	1,82E-04	sí
325	ENE	ULS	240	3,8	14,5	13,18	271,29	9,9	0,82	5,22	6,28	0,4	0,97	0,99	1,00E-03	sí
325	ENE	ULS+CC	240+cc	3,9	14,5	13,18	271,29	10,5	1,18	4,86	6,28	0,4	0,97	0,99	2,59E-03	sí
325	E	ELS	50	3,96	11,9	10,82	182,72	6,9	0,82	5,22	6,28	0,4	0,98	0,98	1,68E-03	sí
325	E	ULS	240	4,08	13,1	11,91	221,44	6,5	0,82	5,22	6,28	0,4	0,98	0,99	2,41E-03	sí
325	E	ULS+CC	240+cc	4,37	13,1	11,91	221,44	7	1,18	4,86	6,28	0,4	0,98	0,99	8,49E-03	sí
325	ESE	ELS	50	3,75	10,8	9,82	150,51	2,2	0,82	5,22	6,28	0,4	0,99	0,98	1,02E-03	sí
325	ESE	ULS	240	3,95	11,9	10,82	182,72	1,6	0,82	5,22	6,28	0,4	0,99	0,98	1,93E-03	sí
325	ESE	ULS+CC	240+cc	4,12	11,9	10,82	182,72	1,9	1,18	4,86	6,28	0,4	0,99	0,98	5,47E-03	sí
325	SE	ELS	50	3,49	9,8	8,91	123,92	5,2	0,82	5,22	6,28	0,4	0,98	0,98	3,67E-04	sí
325	SE	ULS	240	3,74	10,8	9,82	150,51	5,4	0,82	5,22	6,28	0,4	0,98	0,98	8,90E-04	no
325	SE	ULS+CC	240+cc	3,92	10,8	9,82	150,51	5,4	1,18	4,86	6,28	0,4	0,98	0,98	2,94E-03	sí
325	SSE	ELS	50	3,26	8,8	8,00	99,92	14,7	0,82	5,22	6,28	0,4	0,95	0,97	9,16E-05	sí
325	SSE	ULS	240	3,61	9,8	8,91	123,92	14,1	0,82	5,22	6,28	0,4	0,95	0,98	4,01E-04	no
325	SSE	ULS+CC	240+cc	3,77	9,8	8,91	123,92	14,5	1,18	4,86	6,28	0,4	0,95	0,98	1,40E-03	sí
325	S	ELS	50	3,07	8,8	8,00	99,92	23,4	0,82	5,22	6,28	0,4	0,92	0,97	2,41E-05	no
325	S	ULS	240	3,51	9,8	8,91	123,92	22,7	0,82	5,22	6,28	0,4	0,93	0,98	1,95E-04	no
325	S	ULS+CC	240+cc	3,63	9,8	8,91	123,92	23,5	1,18	4,86	6,28	0,4	0,92	0,98	6,53E-04	no
325	SSW	ELS	50	3,7	10,8	9,82	150,51	30,1	0,82	5,22	6,28	0,4	0,90	0,98	3,02E-04	sí
325	SSW	ULS	240	3,87	10,8	9,82	150,51	31,4	0,82	5,22	6,28	0,4	0,90	0,98	5,10E-04	no
325	SSW	ULS+CC	240+cc	4,06	10,8	9,82	150,51	32,2	1,18	4,86	6,28	0,4	0,89	0,98	1,80E-03	sí
325	SW	ELS	50	2,33	8,8	8,00	99,92	34,9	0,82	5,22	6,28	0,4	0,88	0,97	5,22E-08	no
325	SW	ULS	240	2,84	9,8	8,91	123,92	35,1	0,82	5,22	6,28	0,4	0,88	0,98	3,55E-06	no
325	SW	ULS+CC	240+cc	2,86	9,8	8,91	123,92	36,2	1,18	4,86	6,28	0,4	0,88	0,98	1,19E-05	no
330	NE	ELS	50	1,26	10,8	9,82	150,51	14,4	0,82	5,22	6,28	0,4	0,95	0,98	1,04E-15	no
330	NE	ULS	240	1,84	13,1	11,91	221,44	11,1	0,82	5,22	6,28	0,4	0,96	0,99	1,45E-09	no
330	NE	ULS+CC	240+cc	1,81	13,1	11,91	221,44	11,8	1,18	4,86	6,28	0,4	0,96	0,99	5,35E-09	no
330	ENE	ELS	50	3,35	13,1	11,91	221,44	10,1	0,82	5,22	6,28	0,4	0,97	0,99	2,00E-04	sí
330	ENE	ULS	240	3,75	14,5	13,18	271,29	9,5	0,82	5,22	6,28	0,4	0,97	0,99	8,72E-04	no
330	ENE	ULS+CC	240+cc	3,86	14,5	13,18	271,29	10,1	1,18	4,86	6,28	0,4	0,97	0,99	2,35E-03	sí
330	E	ELS	50	3,89	11,9	10,82	182,72	6,6	0,82	5,22	6,28	0,4	0,98	0,98	1,39E-03	sí
330	E	ULS	240	4,08	13,1	11,91	221,44	6,2	0,82	5,22	6,28	0,4	0,98	0,99	2,44E-03	sí
330	E	ULS+CC	240+cc	4,3	13,1	11,91	221,44	6,7	1,18	4,86	6,28	0,4	0,98	0,99	7,37E-03	sí
330	ESE	ELS	50	3,68	10,8	9,82	150,51	2	0,82	5,22	6,28	0,4	0,99	0,98	8,27E-04	sí
330	ESE	ULS	240	3,87	11,9	10,82	182,72	1,5	0,82	5,22	6,28	0,4	1,00	0,98	1,55E-03	sí
330	ESE	ULS+CC	240+cc	4,04	11,9	10,82	182,72	1,8	1,18	4,86	6,28	0,4	0,99	0,98	4,54E-03	sí
330	SE	ELS	50	3,46	9,8	8,91	123,92	5,3	0,82	5,22	6,28	0,4	0,98	0,98	3,27E-04	sí
330	SE	ULS	240	3,69	10,8	9,82	150,51	5,5	0,82	5,22	6,28	0,4	0,98	0,98	7,56E-04	no
330	SE	ULS+CC	240+cc	3,87	10,8	9,82	150,51	5,5	1,18	4,86	6,28	0,4	0,98	0,98	2,57E-03	sí
330	SSE	ELS	50	3,29	8,8	8,00	99,92	14,8	0,82	5,22	6,28	0,4	0,95	0,97	1,04E-04	sí
330	SSE	ULS	240	3,59	9,8	8,91	123,92	14,1	0,82	5,22	6,28	0,4	0,95	0,98	3,74E-04	no
330	SSE	ULS+CC	240+cc	3,75	9,8	8,91	123,92	14,5	1,18	4,86	6,28	0,4	0,95	0,98	1,32E-03	sí
330	S	ELS	50	3,1	8,8	8,00	99,92	23,5	0,82	5,22	6,28	0,4	0,92	0,97	2,80E-05	no
330	S	ULS	240	3,52	9,8	8,91	123,92	22,6	0,82	5,22	6,28	0,4	0,93	0,98	2,04E-04	no
330	S	ULS+CC	240+cc	3,63	9,8	8,91	123,92	23,4	1,18	4,86	6,28	0,4	0,92	0,98	6,56E-04	no
330	SSW	ELS	50	3,7	10,8	9,82	150,51	29,7	0,82	5,22	6,28	0,4	0,90	0,98	3,08E-04	sí
330	SSW	ULS	240	3,88	10,8	9,82	150,51	31	0,82	5,22	6,28	0,4	0,90	0,98	5,35E-04	no
330	SSW	ULS+CC	240+cc	4,06	10,8	9,82	150,51	31,8	1,18	4,86	6,28	0,4	0,90	0,98	1,83E-03	sí
330	SW	ELS	50	2,35	8,8	8,00	99,92	34,9	0,82	5,22	6,28	0,4	0,88	0,97	6,37E-08	no
330	SW	ULS	240	2,87	9,8	8,91	123,92	35,1	0,82	5,22	6,28	0,4	0,88	0,98	4,30E-06	no
330	SW	ULS+CC	240+cc	2,89	9,8	8,91	123,92	36,2	1,18	4,86	6,28	0,4	0,88	0,98	1,41E-05	no
335	NE	ELS	50	1,28	10,8	9,82	150,51	13,6	0,82	5,22	6,28	0,4	0,96	0,98	2,37E-15	no
335	NE	ULS	240	1,88	13,1	11,91	221,44	10,4	0,82	5,22	6,28	0,4	0,97	0,99	2,77E-09	no
335	NE	ULS+CC	240+cc	1,85	13,1	11,91	221,44	11,1	1,18	4,86	6,28	0,4	0,96	0,99	9,90E-09	no
335	ENE	ELS	50	3,46	13,1	11,91	221,44	9,5	0,82	5,22	6,28	0,4	0,97	0,99	3,14E-04	sí
335	ENE	ULS	240	3,79	14,5	13,18	271,29	9	0,82	5,22	6,28	0,4	0,97	0,99	1,00E-03	sí
335	ENE	ULS+CC	240+cc	3,92	14,5	13,18	271,29	9,5	1,18	4,86	6,28	0,4	0,97	0,99	2,81E-03	sí
335	E	ELS	50	3,93	11,9	10,82	182,72	6,2	0,82	5,22	6,28	0,4	0,98	0,98	1,58E-03	sí
335	E	ULS	240	4,17	13,1	11,91	221,44	5,8	0,82	5,22	6,28	0,4	0,98	0,99	3,10E-03	sí
335	E	ULS+CC	240+cc	4,35	13,1	11,91	221,44	6,2	1,18	4,86	6,28	0,4	0,98	0,99	8,31E-03	sí
335	ESE	ELS	50	3,72	10,8	9,82	150,51	1,7	0,82	5,22	6,28	0,4	0,99	0,98	9,48E-04	sí
335	ESE	ULS	240	3,9	11,9	10,82	182,72	1,2	0,82	5,22	6,28	0,4	1,00	0,98	1,70E-03	sí
335	ESE	ULS+CC	240+cc	4,07	11,9	10,82	182,72	1,5	1,18	4,86	6,28	0,4	1,00	0,98	4,92E-03	sí
335	SE	ELS	50	3,51	9,8	8,91	123,92	5,7	0,82	5,22	6,28	0,4	0,98	0,98	3,87E-04	sí
335	SE	ULS	240	3,74	10,8	9,82	150,51	5,8	0,82	5,22	6,28	0,4	0,98	0,98	8,78E-04	no
335	SE	ULS+CC	240+cc	3,92	10,8	9,82	150,51	5,8	1,18	4,86	6,28	0,4	0,98	0,98	2,90E-03	sí
335	SSE	ELS	50	3,39	8,8	8,00	99,92	15,1	0,82	5,22	6,28	0,4	0,95	0,97	1,56E-04	sí
335	SSE	ULS	240	3,66	9,8	8,91	123,92	14,3	0,82	5,22	6,28	0,4	0,95	0,98	4,74E-04	no
335	SSE	ULS+CC	240+cc	3,83	9,8	8,91	123,92	14,7	1,18	4,86	6,28	0,4	0,95	0,98	1,65E-03	sí
335	S	ELS	50	3,19	8,8	8,00	99,92	23,8	0,82	5,22	6,28	0,4	0,92	0,97	4,32E-05	sí
335	S	ULS	240	3,61	9,8	8,91	123,92	22,8	0,82	5,22	6,28	0,4	0,92	0,98	2,83E-04	no
335	S	ULS+CC	240+cc	3,72	9,8	8,91	123,92	23,6	1,18	4,86	6,28	0,4	0,92	0,98	8,71E-04	no
335	SSW	ELS	50	3,78	10,8	9,82	150,51	29,9	0,82	5,22	6,28	0,4	0,90	0,98	4,02E-04	sí
335	SSW	ULS	240	3,97	10,8	9,82	150,51	31,1	0,82	5,22	6,28	0,4	0,90	0,98	7,07E-04	no
335	SSW	ULS+CC	240+cc	4,14	10,8	9,82	150,51	31,9	1,18	4,86	6,28	0,4	0,89	0,98	2,25E-03	sí
335	SW	ELS	50	2,4	8,8	8,00	99,92	35	0,82	5,22	6,28	0,4	0,88	0,97	1,02E-07	no
335	SW	ULS	240	2,94	9,8	8,91	123,92	35,3	0,82	5,22	6,28	0,4	0,88	0,98	6,54E-06	no
335	SW	ULS+CC	240+cc	2,94	9,8	8,91	123,92	36,2	1,18	4,86	6,28	0,4	0,88	0,98	1,88E-05	no
340	NE	ELS	50	1,28	10,8	9,82	150,51	13	0,82	5,22	6,28	0,4	0,96	0,98	2,59E-15	no
340	NE	ULS	240	1,85	13,1	11,91	221,44	9,8	0,82	5,22	6,28	0,4	0,97	0,99	1,88E-09	no
340	NE	ULS+CC	240+cc	1,83	13,1	11,91	221,44	10,5	1,18	4,86	6,28	0,4	0,97	0,99	7,90E-09	no
340	ENE	ELS	50	3,33	13,1	11,91	221,44	9	0,82	5,22	6,28	0,4	0,97	0,99	1,93E-04	sí
340	ENE	ULS	240	3,74	14,5	13,18	271,29	8,4	0,82	5,22	6,28	0,4	0,97	0,99	8,79E-04	no
340	ENE	ULS+CC	240+cc	3,86	14,5	13,18	271,29	9	1,18	4,86	6,28	0,4	0,97	0,99	2,43E-03	sí
340	E	ELS	50	3,86	11,9	10,82	182,72	5,7	0,82	5,22	6,28	0,4	0,98	0,98	1,31E-03	sí
340	E	ULS	240	4,09	13,1	11,91	221,44	5,3	0,82	5,22	6,28	0,4	0,98	0,99	2,57E-03	sí
340	E	ULS+CC	240+cc	4,28	13,1	11,91	221,44	5,8	1,18	4,86	6,28	0,4	0,98	0,99	7,23E-03	sí
340	ESE	ELS	50	3,64	10,8	9,82	150,51	1,2	0,82	5,22	6,28	0,4	1,00	0,98	7,47E-04	sí
340	ESE	ULS	240	3,82	11,9	10,82	182,72	0,7	0,82	5,22	6,28	0,4	1,00	0,98	1,37E-03	sí
340	ESE	ULS+CC	240+cc	4	11,9	10,82	182,72	1	1,18	4,86	6,28	0,4	1,00	0,98	4,21E-03	sí
340	SE	ELS	50	3,45	9,8	8,91	123,92	6,4	0,82	5,22	6,28	0,4	0,98	0,98	3,02E-04	sí
340	SE	ULS	240	3,68	10,8	9,82	150,51	6,4	0,82	5,22	6,28	0,4	0,98	0,98	7,09E-04	no
340	SE	ULS+CC	240+cc	3,85	10,8	9,82	150,51	6,4	1,18	4,86	6,28	0,4	0,98	0,98	2,37E-03	sí
340	SSE	ELS	50	3,32	8,8	8,00	99,92	15,8	0,82	5,22	6,28	0,4	0,95	0,97	1,13E-04	sí
340	SSE	ULS	240	3,65	9,8	8,91	123,92	15	0,82	5,22	6,28	0,4	0,95	0,98	4,46E-04	no
340	SSE	ULS+CC	240+cc	3,81	9,8	8,91	123,92	15,4	1,18	4,86	6,28	0,4	0,95	0,98	1,52E-03	sí
340	S	ELS	50	3,13	8,8	8,00	99,92	24,4	0,82	5,22	6,28	0,4	0,92	0,97	3,12E-05	sí
340	S	ULS	240	3,61	9,8	8,91	123,92	23,6	0,82	5,22	6,28	0,4	0,92	0,98	2,74E-04	no
340	S	ULS+CC	240+cc	3,73	9,8	8,91	123,92	24,4	1,18	4,86	6,28	0,4	0,92	0,98	8,73E-04	no
340	SSW	ELS	50	3,79	10,8	9,82	150,51	31	0,82	5,22	6,28	0,4	0,90	0,98	3,98E-04	sí
340	SSW	ULS	240	3,98	10,8	9,82	150,51	32,3	0,82	5,22	6,28	0,4	0,89	0,98	6,95E-04	no
340	SSW	ULS+CC	240+cc	4,18	10,8	9,82	150,51	33	1,18	4,86	6,28	0,4	0,89	0,98	2,41E-03	sí
340	SW	ELS	50	2,37	8,8	8,00	99,92	36,4	0,82	5,22	6,28	0,4	0,88	0,97	6,86E-08	no
340	SW	ULS	240	2,91	9,8	8,91	123,92	36,5	0,82	5,22	6,28	0,4	0,88	0,98	5,07E-06	no
340	SW	ULS+CC	240+cc	2,91	9,8	8,91	123,92	37,5	1,18	4,86	6,28	0,4	0,88	0,98	1,47E-05	no
345	NE	ELS	50	1,29	10,8	9,82	150,51	12,2	0,82	5,22	6,28	0,4	0,96	0,98	4,09E-15	no
345	NE	ULS	240	1,87	13,1	11,91	221,44	9	0,82	5,22	6,28	0,4	0,97	0,99	2,71E-09	no
345	NE	ULS+CC	240+cc	1,85	13,1	11,91	221,44	9,8	1,18	4,86	6,28	0,4	0,97	0,99	1,10E-08	no
345	ENE	ELS	50	3,32	13,1	11,91	221,44	8,4	0,82	5,22	6,28	0,4	0,97	0,99	1,90E-04	sí
345	ENE	ULS	240	3,81	14,5	13,18	271,29	7,8	0,82	5,22	6,28	0,4	0,97	0,99	1,11E-03	sí
345	ENE	ULS+CC	240+cc	3,9	14,5	13,18	271,29	8,4	1,18	4,86	6,28	0,4	0,97	0,99	2,76E-03	sí
345	E	ELS	50	3,93	11,9	10,82	182,72	5,2	0,82	5,22	6,28	0,4	0,98	0,98	1,63E-03	sí
345	E	ULS	240	4,16	13,1	11,91	221,44	4,8	0,82	5,22	6,28	0,4	0,98	0,99	3,11E-03	sí
345	E	ULS+CC	240+cc	4,35	13,1	11,91	221,44	5,2	1,18	4,86	6,28	0,4	0,98	0,99	8,52E-03	sí
345	ESE	ELS	50	3,7	10,8	9,82	150,51	0,6	0,82	5,22	6,28	0,4	1,00	0,98	9,24E-04	sí
345	ESE	ULS	240	3,88	11,9	10,82	182,72	0,1	0,82	5,22	6,28	0,4	1,00	0,98	1,67E-03	sí
345	ESE	ULS+CC	240+cc	4,05	11,9	10,82	182,72	0,5	1,18	4,86	6,28	0,4	1,00	0,98	4,82E-03	sí
345	SE	ELS	50	3,5	9,8	8,91	123,92	7,1	0,82	5,22	6,28	0,4	0,98	0,98	3,54E-04	sí
345	SE	ULS	240	3,74	10,8	9,82	150,51	7,1	0,82	5,22	6,28	0,4	0,98	0,98	8,39E-04	no
345	SE	ULS+CC	240+cc	3,9	10,8	9,82	150,51	7	1,18	4,86	6,28	0,4	0,98	0,98	2,66E-03	sí
345	SSE	ELS	50	3,34	8,8	8,00	99,92	16,5	0,82	5,22	6,28	0,4	0,95	0,97	1,20E-04	sí
345	SSE	ULS	240	3,74	9,8	8,91	123,92	15,7	0,82	5,22	6,28	0,4	0,95	0,98	5,88E-04	no
345	SSE	ULS+CC	240+cc	3,87	9,8	8,91	123,92	16	1,18	4,86	6,28	0,4	0,95	0,98	1,77E-03	sí
345	S	ELS	50	3,17	8,8	8,00	99,92	25,1	0,82	5,22	6,28	0,4	0,92	0,97	3,67E-05	sí
345	S	ULS	240	3,7	9,8	8,91	123,92	24,4	0,82	5,22	6,28	0,4	0,92	0,98	3,65E-04	no
345	S	ULS+CC	240+cc	3,81	9,8	8,91	123,92	25,1	1,18	4,86	6,28	0,4	0,92	0,98	1,09E-03	sí
345	SSW	ELS	50	3,9	10,8	9,82	150,51	31,8	0,82	5,22	6,28	0,4	0,90	0,98	5,52E-04	sí
345	SSW	ULS	240	4,1	10,8	9,82	150,51	33,1	0,82	5,22	6,28	0,4	0,89	0,98	9,63E-04	no
345	SSW	ULS+CC	240+cc	4,28	10,8	9,82	150,51	33,8	1,18	4,86	6,28	0,4	0,89	0,98	3,00E-03	sí
345	SW	ELS	50	2,42	8,8	8,00	99,92	37,4	0,82	5,22	6,28	0,4	0,88	0,97	1,02E-07	no
345	SW	ULS	240	2,97	9,8	8,91	123,92	37,6	0,82	5,22	6,28	0,4	0,88	0,98	6,81E-06	no
345	SW	ULS+CC	240+cc	2,97	9,8	8,91	123,92	38,5	1,18	4,86	6,28	0,4	0,87	0,98	1,95E-05	no
350	NE	ELS	50	1,28	10,8	9,82	150,51	11,9	0,82	5,22	6,28	0,4	0,96	0,98	3,04E-15	no
350	NE	ULS	240	1,87	13,1	11,91	221,44	8,8	0,82	5,22	6,28	0,4	0,97	0,99	2,75E-09	no
350	NE	ULS+CC	240+cc	1,85	13,1	11,91	221,44	9,6	1,18	4,86	6,28	0,4	0,97	0,99	1,12E-08	no

350	ENE	ELS	50	3,34	13,1	11,91	221,44	8,2	0,82	5,22	6,28	0,4	0,97	0,99	2,08E-04	si
350	ENE	ULS	240	3,84	14,5	13,18	271,29	7,6	0,82	5,22	6,28	0,4	0,97	0,99	1,23E-03	si
350	ENE	ULS+CC	240+cc	3,92	14,5	13,18	271,29	8,3	1,18	4,86	6,28	0,4	0,97	0,99	2,92E-03	si
350	E	ELS	50	3,96	11,9	10,82	182,72	5	0,82	5,22	6,28	0,4	0,98	0,98	1,78E-03	si
350	E	ULS	240	4,2	13,1	11,91	221,44	4,6	0,82	5,22	6,28	0,4	0,98	0,99	3,45E-03	si
350	E	ULS+CC	240+cc	4,38	13,1	11,91	221,44	5,1	1,18	4,86	6,28	0,4	0,98	0,99	9,09E-03	si
350	ESE	ELS	50	3,73	10,8	9,82	150,51	0,4	0,82	5,22	6,28	0,4	1,00	0,98	1,02E-03	si
350	ESE	ULS	240	3,91	11,9	10,82	182,72	0,1	0,82	5,22	6,28	0,4	1,00	0,98	1,81E-03	si
350	ESE	ULS+CC	240+cc	4,08	11,9	10,82	182,72	0,3	1,18	4,86	6,28	0,4	1,00	0,98	5,20E-03	si
350	SE	ELS	50	3,54	9,8	8,91	123,92	7,5	0,82	5,22	6,28	0,4	0,98	0,98	4,03E-04	si
350	SE	ULS	240	3,8	10,8	9,82	150,51	7,4	0,82	5,22	6,28	0,4	0,98	0,98	1,00E-03	si
350	SE	ULS+CC	240+cc	3,95	10,8	9,82	150,51	7,3	1,18	4,86	6,28	0,4	0,98	0,98	3,01E-03	si
350	SSE	ELS	50	3,39	8,8	8,00	99,92	17	0,82	5,22	6,28	0,4	0,94	0,97	1,44E-04	si
350	SSE	ULS	240	3,81	9,8	8,91	123,92	16,1	0,82	5,22	6,28	0,4	0,95	0,98	7,25E-04	no
350	SSE	ULS+CC	240+cc	3,93	9,8	8,91	123,92	16,4	1,18	4,86	6,28	0,4	0,95	0,98	2,07E-03	si
350	S	ELS	50	3,21	8,8	8,00	99,92	25,7	0,82	5,22	6,28	0,4	0,92	0,97	4,32E-05	si
350	S	ULS	240	3,76	9,8	8,91	123,92	25	0,82	5,22	6,28	0,4	0,92	0,98	4,38E-04	no
350	S	ULS+CC	240+cc	3,86	9,8	8,91	123,92	25,6	1,18	4,86	6,28	0,4	0,92	0,98	1,24E-03	si
350	SSW	ELS	50	3,96	10,8	9,82	150,51	32,6	0,82	5,22	6,28	0,4	0,89	0,98	6,46E-04	si
350	SSW	ULS	240	4,19	10,8	9,82	150,51	33,9	0,82	5,22	6,28	0,4	0,89	0,98	1,20E-03	si
350	SSW	ULS+CC	240+cc	4,35	10,8	9,82	150,51	34,5	1,18	4,86	6,28	0,4	0,89	0,98	3,47E-03	si
350	SW	ELS	50	2,44	8,8	8,00	99,92	38,3	0,82	5,22	6,28	0,4	0,87	0,97	1,15E-07	no
350	SW	ULS	240	3,01	9,8	8,91	123,92	38,4	0,82	5,22	6,28	0,4	0,87	0,98	8,20E-06	no
350	SW	ULS+CC	240+cc	3	9,8	8,91	123,92	39,3	1,18	4,86	6,28	0,4	0,87	0,98	2,19E-05	no
355	NE	ELS	50	1,28	10,8	9,82	150,51	11,2	0,82	5,22	6,28	0,4	0,96	0,98	3,37E-15	no
355	NE	ULS	240	1,86	13,1	11,91	221,44	8,1	0,82	5,22	6,28	0,4	0,97	0,99	2,53E-09	no
355	NE	ULS+CC	240+cc	1,84	13,1	11,91	221,44	8,9	1,18	4,86	6,28	0,4	0,97	0,99	1,03E-08	no
355	ENE	ELS	50	3,29	13,1	11,91	221,44	7,6	0,82	5,22	6,28	0,4	0,97	0,99	1,74E-04	si
355	ENE	ULS	240	3,8	14,5	13,18	271,29	7	0,82	5,22	6,28	0,4	0,98	0,99	1,11E-03	si
355	ENE	ULS+CC	240+cc	3,89	14,5	13,18	271,29	7,7	1,18	4,86	6,28	0,4	0,97	0,99	2,74E-03	si
355	E	ELS	50	3,9	11,9	10,82	182,72	4,4	0,82	5,22	6,28	0,4	0,99	0,98	1,54E-03	si
355	E	ULS	240	4,14	13,1	11,91	221,44	3,9	0,82	5,22	6,28	0,4	0,99	0,99	3,04E-03	si
355	E	ULS+CC	240+cc	4,33	13,1	11,91	221,44	4,5	1,18	4,86	6,28	0,4	0,99	0,99	8,32E-03	si
355	ESE	ELS	50	3,69	10,8	9,82	150,51	0,4	0,82	5,22	6,28	0,4	1,00	0,98	9,01E-04	si
355	ESE	ULS	240	3,85	11,9	10,82	182,72	0,9	0,82	5,22	6,28	0,4	1,00	0,98	1,49E-03	si
355	ESE	ULS+CC	240+cc	4,02	11,9	10,82	182,72	0,4	1,18	4,86	6,28	0,4	1,00	0,98	4,49E-03	si
355	SE	ELS	50	3,53	9,8	8,91	123,92	8,5	0,82	5,22	6,28	0,4	0,97	0,98	3,74E-04	si
355	SE	ULS	240	3,78	10,8	9,82	150,51	8,3	0,82	5,22	6,28	0,4	0,97	0,98	9,12E-04	no
355	SE	ULS+CC	240+cc	3,94	10,8	9,82	150,51	8,2	1,18	4,86	6,28	0,4	0,97	0,98	2,85E-03	si
355	SSE	ELS	50	3,43	8,8	8,00	99,92	18,1	0,82	5,22	6,28	0,4	0,94	0,97	1,62E-04	si
355	SSE	ULS	240	3,85	9,8	8,91	123,92	17,2	0,82	5,22	6,28	0,4	0,94	0,98	7,90E-04	no
355	SSE	ULS+CC	240+cc	3,98	9,8	8,91	123,92	17,4	1,18	4,86	6,28	0,4	0,94	0,98	2,29E-03	si
355	S	ELS	50	3,23	8,8	8,00	99,92	27	0,82	5,22	6,28	0,4	0,91	0,97	4,46E-05	si
355	S	ULS	240	3,77	9,8	8,91	123,92	26,3	0,82	5,22	6,28	0,4	0,91	0,98	4,30E-04	no
355	S	ULS+CC	240+cc	3,9	9,8	8,91	123,92	26,9	1,18	4,86	6,28	0,4	0,91	0,98	1,33E-03	si
355	SSW	ELS	50	3,96	10,8	9,82	150,51	34,1	0,82	5,22	6,28	0,4	0,89	0,98	6,08E-04	si
355	SSW	ULS	240	4,18	10,8	9,82	150,51	35,4	0,82	5,22	6,28	0,4	0,88	0,98	1,11E-03	si
355	SSW	ULS+CC	240+cc	4,37	10,8	9,82	150,51	35,9	1,18	4,86	6,28	0,4	0,88	0,98	3,48E-03	si
355	SW	ELS	50	2,43	8,8	8,00	99,92	40	0,82	5,22	6,28	0,4	0,87	0,97	9,11E-08	no
355	SW	ULS	240	2,98	9,8	8,91	123,92	40	0,82	5,22	6,28	0,4	0,87	0,98	6,24E-06	no
355	SW	ULS+CC	240+cc	2,97	9,8	8,91	123,92	40,9	1,18	4,86	6,28	0,4	0,87	0,98	1,70E-05	no
360	NE	ELS	50	1,3	10,8	9,82	150,51	10,3	0,82	5,22	6,28	0,4	0,97	0,98	7,50E-15	no
360	NE	ULS	240	1,89	13,1	11,91	221,44	7,3	0,82	5,22	6,28	0,4	0,98	0,99	4,15E-09	no
360	NE	ULS+CC	240+cc	1,87	13,1	11,91	221,44	8,1	1,18	4,86	6,28	0,4	0,97	0,99	1,64E-08	no
360	ENE	ELS	50	3,31	13,1	11,91	221,44	6,8	0,82	5,22	6,28	0,4	0,98	0,99	1,95E-04	si
360	ENE	ULS	240	3,84	14,5	13,18	271,29	6,2	0,82	5,22	6,28	0,4	0,98	0,99	1,28E-03	si
360	ENE	ULS+CC	240+cc	3,93	14,5	13,18	271,29	6,9	1,18	4,86	6,28	0,4	0,98	0,99	3,12E-03	si
360	E	ELS	50	3,95	11,9	10,82	182,72	3,6	0,82	5,22	6,28	0,4	0,99	0,98	1,81E-03	si
360	E	ULS	240	4,19	13,1	11,91	221,44	3,1	0,82	5,22	6,28	0,4	0,99	0,99	3,52E-03	si
360	E	ULS+CC	240+cc	4,38	13,1	11,91	221,44	3,7	1,18	4,86	6,28	0,4	0,99	0,99	9,42E-03	si
360	ESE	ELS	50	3,74	10,8	9,82	150,51	1,3	0,82	5,22	6,28	0,4	1,00	0,98	1,02E-03	si
360	ESE	ULS	240	3,91	11,9	10,82	182,72	1,7	0,82	5,22	6,28	0,4	0,99	0,98	1,72E-03	si
360	ESE	ULS+CC	240+cc	4,07	11,9	10,82	182,72	1,3	1,18	4,86	6,28	0,4	1,00	0,98	4,95E-03	si
360	SE	ELS	50	3,6	9,8	8,91	123,92	9,5	0,82	5,22	6,28	0,4	0,97	0,98	4,62E-04	si
360	SE	ULS	240	3,86	10,8	9,82	150,51	9,3	0,82	5,22	6,28	0,4	0,97	0,98	1,12E-03	si
360	SE	ULS+CC	240+cc	4,02	10,8	9,82	150,51	9,1	1,18	4,86	6,28	0,4	0,97	0,98	3,41E-03	si
360	SSE	ELS	50	3,5	8,8	8,00	99,92	19,3	0,82	5,22	6,28	0,4	0,94	0,97	2,02E-04	si
360	SSE	ULS	240	3,96	9,8	8,91	123,92	18,3	0,82	5,22	6,28	0,4	0,94	0,98	1,06E-03	si
360	SSE	ULS+CC	240+cc	4,07	9,8	8,91	123,92	18,5	1,18	4,86	6,28	0,4	0,94	0,98	2,80E-03	si
360	S	ELS	50	3,29	8,8	8,00	99,92	28,3	0,82	5,22	6,28	0,4	0,91	0,97	5,53E-05	si
360	S	ULS	240	3,89	9,8	8,91	123,92	27,6	0,82	5,22	6,28	0,4	0,91	0,98	6,04E-04	no
360	S	ULS+CC	240+cc	3,99	9,8	8,91	123,92	28,1	1,18	4,86	6,28	0,4	0,91	0,98	1,65E-03	si
360	SSW	ELS	50	4,06	10,8	9,82	150,51	35,3	0,82	5,22	6,28	0,4	0,88	0,98	7,86E-04	si
360	SSW	ULS	240	4,29	10,8	9,82	150,51	36,6	0,82	5,22	6,28	0,4	0,88	0,98	1,43E-03	si
360	SSW	ULS+CC	240+cc	4,45	10,8	9,82	150,51	37	1,18	4,86	6,28	0,4	0,88	0,98	4,04E-03	si
360	SW	ELS	50	2,48	8,8	8,00	99,92	41,6	0,82	5,22	6,28	0,4	0,86	0,97	1,27E-07	no
360	SW	ULS	240	3,03	9,8	8,91	123,92	41,6	0,82	5,22	6,28	0,4	0,86	0,98	7,58E-06	no
360	SW	ULS+CC	240+cc	3,02	9,8	8,91	123,92	42,3	1,18	4,86	6,28	0,4	0,86	0,98	2,06E-05	no
365	NE	ELS	50	1,28	10,8	9,82	150,51	9,8	0,82	5,22	6,28	0,4	0,97	0,98	4,12E-15	no
365	NE	ULS	240	1,85	13,1	11,91	221,44	6,7	0,82	5,22	6,28	0,4	0,98	0,99	2,47E-09	no
365	NE	ULS+CC	240+cc	1,83	13,1	11,91	221,44	7,6	1,18	4,86	6,28	0,4	0,97	0,99	9,99E-09	no
365	ENE	ELS	50	3,27	13,1	11,91	221,44	6,3	0,82	5,22	6,28	0,4	0,98	0,99	1,69E-04	si
365	ENE	ULS	240	3,79	14,5	13,18	271,29	5,6	0,82	5,22	6,28	0,4	0,98	0,99	1,13E-03	si
365	ENE	ULS+CC	240+cc	3,88	14,5	13,18	271,29	6,4	1,18	4,86	6,28	0,4	0,98	0,99	2,78E-03	si
365	E	ELS	50	3,91	11,9	10,82	182,72	2,9	0,82	5,22	6,28	0,4	0,99	0,98	1,66E-03	si
365	E	ULS	240	4,14	13,1	11,91	221,44	2,4	0,82	5,22	6,28	0,4	0,99	0,99	3,18E-03	si
365	E	ULS+CC	240+cc	4,33	13,1	11,91	221,44	3,1	1,18	4,86	6,28	0,4	0,99	0,99	8,62E-03	si
365	ESE	ELS	50	3,73	10,8	9,82	150,51	2,1	0,82	5,22	6,28	0,4	0,99	0,98	9,65E-04	si
365	ESE	ULS	240	3,9	11,9	10,82	182,72	2,6	0,82	5,22	6,28	0,4	0,99	0,98	1,63E-03	si
365	ESE	ULS+CC	240+cc	4,06	11,9	10,82	182,72	2,1	1,18	4,86	6,28	0,4	0,99	0,98	4,72E-03	si
365	SE	ELS	50	3,62	9,8	8,91	123,92	10,6	0,82	5,22	6,28	0,4	0,97	0,98	4,75E-04	si
365	SE	ULS	240	3,89	10,8	9,82	150,51	10,2	0,82	5,22	6,28	0,4	0,97	0,98	1,19E-03	si
365	SE	ULS+CC	240+cc	4,04	10,8	9,82	150,51	10	1,18	4,86	6,28	0,4	0,97	0,98	3,49E-03	si
365	SSE	ELS	50	3,53	8,8	8,00	99,92	20,4	0,82	5,22	6,28	0,4	0,93	0,97	2,17E-04	si
365	SSE	ULS	240	3,99	9,8	8,91	123,92	19,4	0,82	5,22	6,28	0,4	0,94	0,98	1,11E-03	si
365	SSE	ULS+CC	240+cc	4,11	9,8	8,91	123,92	19,5	1,18	4,86	6,28	0,4	0,94	0,98	3,01E-03	si
365	S	ELS	50	3,3	8,8	8,00	99,92	29,6	0,82	5,22	6,28	0,4	0,90	0,97	5,43E-05	si
365	S	ULS	240	3,89	9,8	8,91	123,92	28,9	0,82	5,22	6,28	0,4	0,90	0,98	5,73E-04	no
365	S	ULS+CC	240+cc	3,99	9,8	8,91	123,92	29,4	1,18	4,86	6,28	0,4	0,90	0,98	1,58E-03	si
365	SSW	ELS	50	4,06	10,8	9,82	150,51	36,8	0,82	5,22	6,28	0,4	0,88	0,98	7,41E-04	si
365	SSW	ULS	240	4,3	10,8	9,82	150,51	38	0,82	5,22	6,28	0,4	0,87	0,98	1,39E-03	si
365	SSW	ULS+CC	240+cc	4,46	10,8	9,82	150,51	38,4	1,18	4,86	6,28	0,4	0,87	0,98	3,94E-03	si
365	SW	ELS	50	2,45	8,8	8,00	99,92	43,3	0,82	5,22	6,28	0,4	0,86	0,97	8,39E-08	no
365	SW	ULS	240	2,99	9,8	8,91	123,92	43,1	0,82	5,22	6,28	0,4	0,86	0,98	5,46E-06	no
365	SW	ULS+CC	240+cc	2,99	9,8	8,91	123,92	43,9	1,18	4,86	6,28	0,4	0,86	0,98	1,60E-05	no
370	NE	ELS	50	1,23	10,8	9,82	150,51	9,7	0,82	5,22	6,28	0,4	0,97	0,98	7,05E-16	no
370	NE	ULS	240	1,79	13,1	11,91	221,44	6,4	0,82	5,22	6,28	0,4	0,98	0,99	1,02E-09	no
370	NE	ULS+CC	240+cc	1,77	13,1	11,91	221,44	7,3	1,18	4,86	6,28	0,4	0,98	0,99	4,35E-09	no
370	ENE	ELS	50	3,25	13,1	11,91	221,44	5,8	0,82	5,22	6,28	0,4	0,98	0,99	1,58E-04	si
370	ENE	ULS	240	3,77	14,5	13,18	271,29	5,2	0,82	5,22	6,28	0,4	0,98	0,99	1,08E-03	si
370	ENE	ULS+CC	240+cc	3,86	14,5	13,18	271,29	6	1,18	4,86	6,28	0,4	0,98	0,99	2,66E-03	si
370	E	ELS	50	3,93	11,9	10,82	182,72	2,4	0,82	5,22	6,28	0,4	0,99	0,98	1,78E-03	si
370	E	ULS	240	4,15	13,1	11,91	221,44	1,9	0,82	5,22	6,28	0,4	0,99	0,99	3,31E-03	si
370	E	ULS+CC	240+cc	4,33	13,1	11,91	221,44	2,5	1,18	4,86	6,28	0,4	0,99	0,99	8,75E-03	si
370	ESE	ELS	50	3,77	10,8	9,82	150,51	2,9	0,82	5,22	6,28	0,4	0,99	0,98	1,06E-03	si
370	ESE	ULS	240	3,95	11,9	10,82	182,72	3,3	0,82	5,22	6,28	0,4	0,99	0,98	1,83E-03	si
370	ESE	ULS+CC	240+cc	4,1	11,9	10,82	182,72	2,7	1,18	4,86	6,28	0,4	0,99	0,98	5,11E-03	si
370	SE	ELS	50	3,68	9,8	8,91	123,92	11,4	0,82	5,22	6,28	0,4	0,96	0,98	5,65E-04	si
370	SE	ULS	240	3,97	10,8	9,82	150,51	11	0,82	5,22	6,28	0,4	0,96	0,98	1,46E-03	si
370	SE	ULS+CC	240+cc	4,12	10,8	9,82	150,51	10,7	1,18	4,86	6,28	0,4	0,96	0,98	4,16E-03	si
370	SSE	ELS	50	3,57	8,8	8,00	99,92	21,3	0,82	5,22	6,28	0,4	0,93	0,97	2,43E-04	si
370	SSE	ULS	240	4,02	9,8	8,91	123,92	20,3	0,82	5,22	6,28	0,4	0,93	0,98	1,17E-03	si
370	SSE	ULS+CC	240+cc	4,16	9,8	8,91	123,92	20,4	1,18	4,86	6,28	0,4	0,93	0,98	3,31E-03	si
370	S	ELS	50	3,32	8,8	8,00	99,92	30,9	0,82	5,22	6,28	0,4	0,90	0,97	5,57E-05	si
370	S	ULS	240	3,89	9,8	8,91	123,92	30,3	0,82	5,22	6,28	0,4	0,90	0,98	5,42E-04	no
370	S	ULS+CC	240+cc	4	9,8	8,91	123,92	30,6	1,18	4,86	6,28	0,4	0,90	0,98	1,55E-03	si
370	SSW	ELS	50	4,08	10,8	9,82	150,51	38,3	0,82	5,22	6,28	0,4	0,87	0,98	7,40E-04	si
370	SSW	ULS	240	4,33	10,8	9,82	150,51	39,6	0,82	5,22	6,28	0,4	0,87	0,98	1,42E-03	si
370	SSW	ULS+CC	240+cc	4,5	10,8	9,82	150,51	39,9	1,18	4,86	6,28	0,4	0,87	0,98	4,11E-03	si
370	SW	ELS	50	2,4	8,8	8,00	99,92	44,8	0,82	5,22	6,28	0,4	0,85	0,97	4,57E-08	no
370	SW	ULS	240	2,95	9,8	8,91	123,92	44,4	0,82	5,22	6,28	0,4	0,85	0,98	3,93E-06	no
370	SW	ULS+CC	240+cc	2,95	9,8	8,91	123,92	45,2	1,18	4,86	6,28	0,4	0,85	0,98	1,18E-05	no
375	NE	ELS	50	1,2	10,8	9,82	150,51	10,1	0,82	5,22	6,28	0,4	0,97	0,98	2,10E-16	no
375	NE	ULS	240	1,74	13,1	11,91	221,44	6,6	0,82	5,22	6,28	0,4	0,98	0,99	4,47E-10	no
375	NE	ULS+CC	240+cc	1,72	13,1	11,91	221,44	7,5	1,18	4,86	6,28	0,4	0,98	0,99	1,99E-09	no
375	ENE	ELS	50	3,22	13,1	11,91	221,44	6	0,82	5,22	6,28	0,4	0,98	0,99	1,38E-04	si
375	ENE	ULS	240	3,75	14,5	13,18	271,29	5,3	0,82	5,22	6,28	0,4	0,98	0,99	1,01E-03	si
375	ENE	ULS+CC	240+cc	3,83	14,5	13,18	271,29	6,1	1,18	4,86	6,28	0,4	0,98	0,99	2,45E-03	si

375	E	ELS	50	3,93	11,9	10,82	182,72	2,4	0,82	5,22	6,28	0,4	0,99	0,98	1,78E-03	si
375	E	ULS	240	4,14	13,1	11,91	221,44	1,9	0,82	5,22	6,28	0,4	0,99	0,99	3,22E-03	si
375	E	ULS+CC	240+cc	4,32	13,1	11,91	221,44	2,5	1,18	4,86	6,28	0,4	0,99	0,99	8,57E-03	si
375	ESE	ELS	50	3,8	10,8	9,82	150,51	3	0,82	5,22	6,28	0,4	0,99	0,98	1,16E-03	si
375	ESE	ULS	240	3,98	11,9	10,82	182,72	3,4	0,82	5,22	6,28	0,4	0,99	0,98	1,98E-03	si
375	ESE	ULS+CC	240+cc	4,13	11,9	10,82	182,72	2,8	1,18	4,86	6,28	0,4	0,99	0,98	5,47E-03	si
375	SE	ELS	50	3,74	9,8	8,91	123,92	11,7	0,82	5,22	6,28	0,4	0,96	0,98	6,81E-04	si
375	SE	ULS	240	4,03	10,8	9,82	150,51	11,2	0,82	5,22	6,28	0,4	0,96	0,98	1,71E-03	si
375	SE	ULS+CC	240+cc	4,18	10,8	9,82	150,51	10,9	1,18	4,86	6,28	0,4	0,96	0,98	4,77E-03	si
375	SSE	ELS	50	3,6	8,8	8,00	99,92	21,7	0,82	5,22	6,28	0,4	0,93	0,97	2,67E-04	si
375	SSE	ULS	240	4,05	9,8	8,91	123,92	20,7	0,82	5,22	6,28	0,4	0,93	0,98	1,26E-03	si
375	SSE	ULS+CC	240+cc	4,19	9,8	8,91	123,92	20,8	1,18	4,86	6,28	0,4	0,93	0,98	3,52E-03	si
375	S	ELS	50	3,33	8,8	8,00	99,92	31,5	0,82	5,22	6,28	0,4	0,90	0,97	5,66E-05	si
375	S	ULS	240	3,9	9,8	8,91	123,92	30,9	0,82	5,22	6,28	0,4	0,90	0,98	5,46E-04	no
375	S	ULS+CC	240+cc	4,01	9,8	8,91	123,92	31,3	1,18	4,86	6,28	0,4	0,90	0,98	1,56E-03	si
375	SSW	ELS	50	4,09	10,8	9,82	150,51	39,2	0,82	5,22	6,28	0,4	0,87	0,98	7,36E-04	si
375	SSW	ULS	240	4,35	10,8	9,82	150,51	40,4	0,82	5,22	6,28	0,4	0,87	0,98	1,45E-03	si
375	SSW	ULS+CC	240+cc	4,51	10,8	9,82	150,51	40,7	1,18	4,86	6,28	0,4	0,87	0,98	4,10E-03	si
375	SW	ELS	50	2,37	8,8	8,00	99,92	45,8	0,82	5,22	6,28	0,4	0,85	0,97	3,10E-08	no
375	SW	ULS	240	2,94	9,8	8,91	123,92	45,4	0,82	5,22	6,28	0,4	0,85	0,98	3,46E-06	no
375	SW	ULS+CC	240+cc	2,92	9,8	8,91	123,92	46,1	1,18	4,86	6,28	0,4	0,85	0,98	9,41E-06	no
380	NE	ELS	50	1,17	10,8	9,82	150,51	10,8	0,82	5,22	6,28	0,4	0,96	0,98	5,55E-17	no
380	NE	ULS	240	1,68	13,1	11,91	221,44	7,2	0,82	5,22	6,28	0,4	0,98	0,99	1,48E-10	no
380	NE	ULS+CC	240+cc	1,67	13,1	11,91	221,44	8,1	1,18	4,86	6,28	0,4	0,97	0,99	8,35E-10	no
380	ENE	ELS	50	3,13	13,1	11,91	221,44	6,7	0,82	5,22	6,28	0,4	0,98	0,99	8,99E-05	si
380	ENE	ULS	240	3,63	14,5	13,18	271,29	5,9	0,82	5,22	6,28	0,4	0,98	0,99	6,72E-04	no
380	ENE	ULS+CC	240+cc	3,73	14,5	13,18	271,29	6,7	1,18	4,86	6,28	0,4	0,98	0,99	1,81E-03	si
380	E	ELS	50	3,82	11,9	10,82	182,72	2,8	0,82	5,22	6,28	0,4	0,99	0,98	1,28E-03	si
380	E	ULS	240	4,03	13,1	11,91	221,44	2,2	0,82	5,22	6,28	0,4	0,99	0,99	2,41E-03	si
380	E	ULS+CC	240+cc	4,2	13,1	11,91	221,44	2,9	1,18	4,86	6,28	0,4	0,99	0,99	6,54E-03	si
380	ESE	ELS	50	3,74	10,8	9,82	150,51	2,8	0,82	5,22	6,28	0,4	0,99	0,98	9,72E-04	si
380	ESE	ULS	240	3,91	11,9	10,82	182,72	3,2	0,82	5,22	6,28	0,4	0,99	0,98	1,64E-03	si
380	ESE	ULS+CC	240+cc	4,06	11,9	10,82	182,72	2,6	1,18	4,86	6,28	0,4	0,99	0,98	4,66E-03	si
380	SE	ELS	50	3,71	9,8	8,91	123,92	11,6	0,82	5,22	6,28	0,4	0,96	0,98	6,20E-04	si
380	SE	ULS	240	4	10,8	9,82	150,51	11,1	0,82	5,22	6,28	0,4	0,96	0,98	1,58E-03	si
380	SE	ULS+CC	240+cc	4,15	10,8	9,82	150,51	10,9	1,18	4,86	6,28	0,4	0,96	0,98	4,45E-03	si
380	SSE	ELS	50	3,58	8,8	8,00	99,92	21,8	0,82	5,22	6,28	0,4	0,93	0,97	2,47E-04	si
380	SSE	ULS	240	4,03	9,8	8,91	123,92	20,8	0,82	5,22	6,28	0,4	0,93	0,98	1,19E-03	si
380	SSE	ULS+CC	240+cc	4,17	9,8	8,91	123,92	20,9	1,18	4,86	6,28	0,4	0,93	0,98	3,34E-03	si
380	S	ELS	50	3,3	8,8	8,00	99,92	31,9	0,82	5,22	6,28	0,4	0,89	0,97	4,83E-05	si
380	S	ULS	240	3,87	9,8	8,91	123,92	31,2	0,82	5,22	6,28	0,4	0,90	0,98	4,90E-04	no
380	S	ULS+CC	240+cc	3,97	9,8	8,91	123,92	31,6	1,18	4,86	6,28	0,4	0,90	0,98	1,38E-03	si
380	SSW	ELS	50	4,04	10,8	9,82	150,51	39,6	0,82	5,22	6,28	0,4	0,87	0,98	6,22E-04	si
380	SSW	ULS	240	4,31	10,8	9,82	150,51	40,8	0,82	5,22	6,28	0,4	0,87	0,98	1,28E-03	si
380	SSW	ULS+CC	240+cc	4,46	10,8	9,82	150,51	41	1,18	4,86	6,28	0,4	0,86	0,98	3,62E-03	si
380	SW	ELS	50	2,34	8,8	8,00	99,92	46,8	0,82	5,22	6,28	0,4	0,85	0,97	2,07E-08	no
380	SW	ULS	240	2,9	9,8	8,91	123,92	46,4	0,82	5,22	6,28	0,4	0,85	0,98	2,51E-06	no
380	SW	ULS+CC	240+cc	2,88	9,8	8,91	123,92	47,1	1,18	4,86	6,28	0,4	0,84	0,98	6,96E-06	no
385	NE	ELS	50	1,15	10,8	9,82	150,51	10,5	0,82	5,22	6,28	0,4	0,97	0,98	2,48E-17	no
385	NE	ULS	240	1,65	13,1	11,91	221,44	7	0,82	5,22	6,28	0,4	0,98	0,99	8,69E-11	no
385	NE	ULS+CC	240+cc	1,64	13,1	11,91	221,44	7,9	1,18	4,86	6,28	0,4	0,97	0,99	5,07E-10	no
385	ENE	ELS	50	3,07	13,1	11,91	221,44	6,5	0,82	5,22	6,28	0,4	0,98	0,99	6,85E-05	si
385	ENE	ULS	240	3,55	14,5	13,18	271,29	5,8	0,82	5,22	6,28	0,4	0,98	0,99	5,14E-04	no
385	ENE	ULS+CC	240+cc	3,66	14,5	13,18	271,29	6,6	1,18	4,86	6,28	0,4	0,98	0,99	1,48E-03	si
385	E	ELS	50	3,75	11,9	10,82	182,72	2,6	0,82	5,22	6,28	0,4	0,99	0,98	1,05E-03	si
385	E	ULS	240	3,96	13,1	11,91	221,44	2,1	0,82	5,22	6,28	0,4	0,99	0,99	2,01E-03	si
385	E	ULS+CC	240+cc	4,13	13,1	11,91	221,44	2,7	1,18	4,86	6,28	0,4	0,99	0,99	5,61E-03	si
385	ESE	ELS	50	3,71	10,8	9,82	150,51	3	0,82	5,22	6,28	0,4	0,99	0,98	8,79E-04	si
385	ESE	ULS	240	3,87	11,9	10,82	182,72	3,3	0,82	5,22	6,28	0,4	0,99	0,98	1,46E-03	si
385	ESE	ULS+CC	240+cc	4,02	11,9	10,82	182,72	2,7	1,18	4,86	6,28	0,4	0,99	0,98	4,22E-03	si
385	SE	ELS	50	3,7	9,8	8,91	123,92	11,6	0,82	5,22	6,28	0,4	0,96	0,98	6,00E-04	si
385	SE	ULS	240	3,98	10,8	9,82	150,51	11	0,82	5,22	6,28	0,4	0,96	0,98	1,50E-03	si
385	SE	ULS+CC	240+cc	4,14	10,8	9,82	150,51	10,8	1,18	4,86	6,28	0,4	0,96	0,98	4,35E-03	si
385	SSE	ELS	50	3,57	8,8	8,00	99,92	21,6	0,82	5,22	6,28	0,4	0,93	0,97	2,40E-04	si
385	SSE	ULS	240	4,01	9,8	8,91	123,92	20,7	0,82	5,22	6,28	0,4	0,93	0,98	1,12E-03	si
385	SSE	ULS+CC	240+cc	4,15	9,8	8,91	123,92	20,8	1,18	4,86	6,28	0,4	0,93	0,98	3,19E-03	si
385	S	ELS	50	3,28	8,8	8,00	99,92	31,7	0,82	5,22	6,28	0,4	0,90	0,97	4,45E-05	si
385	S	ULS	240	3,85	9,8	8,91	123,92	31	0,82	5,22	6,28	0,4	0,90	0,98	4,63E-04	no
385	S	ULS+CC	240+cc	3,95	9,8	8,91	123,92	31,3	1,18	4,86	6,28	0,4	0,90	0,98	1,32E-03	si
385	SSW	ELS	50	4,02	10,8	9,82	150,51	39,3	0,82	5,22	6,28	0,4	0,87	0,98	5,93E-04	si
385	SSW	ULS	240	4,28	10,8	9,82	150,51	40,4	0,82	5,22	6,28	0,4	0,87	0,98	1,20E-03	si
385	SSW	ULS+CC	240+cc	4,44	10,8	9,82	150,51	40,7	1,18	4,86	6,28	0,4	0,87	0,98	3,49E-03	si
385	SW	ELS	50	2,32	8,8	8,00	99,92	46,5	0,82	5,22	6,28	0,4	0,85	0,97	1,72E-08	no
385	SW	ULS	240	2,88	9,8	8,91	123,92	46	0,82	5,22	6,28	0,4	0,85	0,98	2,26E-06	no
385	SW	ULS+CC	240+cc	2,87	9,8	8,91	123,92	46,7	1,18	4,86	6,28	0,4	0,85	0,98	6,71E-06	no
390	NE	ELS	50	1,13	10,8	9,82	150,51	10,6	0,82	5,22	6,28	0,4	0,97	0,98	1,01E-17	no
390	NE	ULS	240	1,62	13,1	11,91	221,44	7,1	0,82	5,22	6,28	0,4	0,98	0,99	4,83E-11	no
390	NE	ULS+CC	240+cc	1,61	13,1	11,91	221,44	8	1,18	4,86	6,28	0,4	0,97	0,99	2,93E-10	no
390	ENE	ELS	50	3,02	13,1	11,91	221,44	6,6	0,82	5,22	6,28	0,4	0,98	0,99	5,34E-05	si
390	ENE	ULS	240	3,51	14,5	13,18	271,29	5,8	0,82	5,22	6,28	0,4	0,98	0,99	4,47E-04	no
390	ENE	ULS+CC	240+cc	3,61	14,5	13,18	271,29	6,6	1,18	4,86	6,28	0,4	0,98	0,99	1,27E-03	si
390	E	ELS	50	3,74	11,9	10,82	182,72	2,7	0,82	5,22	6,28	0,4	0,99	0,98	1,01E-03	si
390	E	ULS	240	3,94	13,1	11,91	221,44	2,1	0,82	5,22	6,28	0,4	0,99	0,99	1,90E-03	si
390	E	ULS+CC	240+cc	4,11	13,1	11,91	221,44	2,8	1,18	4,86	6,28	0,4	0,99	0,99	5,34E-03	si
390	ESE	ELS	50	3,73	10,8	9,82	150,51	2,9	0,82	5,22	6,28	0,4	0,99	0,98	9,39E-04	si
390	ESE	ULS	240	3,9	11,9	10,82	182,72	3,2	0,82	5,22	6,28	0,4	0,99	0,98	1,60E-03	si
390	ESE	ULS+CC	240+cc	4,04	11,9	10,82	182,72	2,7	1,18	4,86	6,28	0,4	0,99	0,98	4,43E-03	si
390	SE	ELS	50	3,73	9,8	8,91	123,92	11,5	0,82	5,22	6,28	0,4	0,96	0,98	6,64E-04	si
390	SE	ULS	240	4,02	10,8	9,82	150,51	10,9	0,82	5,22	6,28	0,4	0,96	0,98	1,68E-03	si
390	SE	ULS+CC	240+cc	4,17	10,8	9,82	150,51	10,6	1,18	4,86	6,28	0,4	0,97	0,98	4,70E-03	si
390	SSE	ELS	50	3,59	8,8	8,00	99,92	21,4	0,82	5,22	6,28	0,4	0,93	0,97	2,60E-04	si
390	SSE	ULS	240	4,03	9,8	8,91	123,92	20,5	0,82	5,22	6,28	0,4	0,93	0,98	1,20E-03	si
390	SSE	ULS+CC	240+cc	4,17	9,8	8,91	123,92	20,6	1,18	4,86	6,28	0,4	0,93	0,98	3,37E-03	si
390	S	ELS	50	3,28	8,8	8,00	99,92	31,4	0,82	5,22	6,28	0,4	0,90	0,97	4,52E-05	si
390	S	ULS	240	3,85	9,8	8,91	123,92	30,7	0,82	5,22	6,28	0,4	0,90	0,98	4,69E-04	no
390	S	ULS+CC	240+cc	3,95	9,8	8,91	123,92	31,1	1,18	4,86	6,28	0,4	0,90	0,98	1,32E-03	si
390	SSW	ELS	50	4,03	10,8	9,82	150,51	39,1	0,82	5,22	6,28	0,4	0,87	0,98	6,16E-04	si
390	SSW	ULS	240	4,29	10,8	9,82	150,51	40,2	0,82	5,22	6,28	0,4	0,87	0,98	1,25E-03	si
390	SSW	ULS+CC	240+cc	4,45	10,8	9,82	150,51	40,5	1,18	4,86	6,28	0,4	0,87	0,98	3,60E-03	si
390	SW	ELS	50	2,32	8,8	8,00	99,92	46,1	0,82	5,22	6,28	0,4	0,85	0,97	1,79E-08	no
390	SW	ULS	240	2,88	9,8	8,91	123,92	45,6	0,82	5,22	6,28	0,4	0,85	0,98	2,32E-06	no
390	SW	ULS+CC	240+cc	2,87	9,8	8,91	123,92	46,4	1,18	4,86	6,28	0,4	0,85	0,98	6,84E-06	no
395	NE	ELS	50	1,13	10,8	9,82	150,51	10,3	0,82	5,22	6,28	0,4	0,97	0,98	1,06E-17	no
395	NE	ULS	240	1,61	13,1	11,91	221,44	6,9	0,82	5,22	6,28	0,4	0,98	0,99	4,04E-11	no
395	NE	ULS+CC	240+cc	1,61	13,1	11,91	221,44	7,9	1,18	4,86	6,28	0,4	0,97	0,99	2,96E-10	no
395	ENE	ELS	50	3	13,1	11,91	221,44	6,5	0,82	5,22	6,28	0,4	0,98	0,99	4,86E-05	si
395	ENE	ULS	240	3,51	14,5	13,18	271,29	5,8	0,82	5,22	6,28	0,4	0,98	0,99	4,47E-04	no
395	ENE	ULS+CC	240+cc	3,6	14,5	13,18	271,29	6,6	1,18	4,86	6,28	0,4	0,98	0,99	1,23E-03	si
395	E	ELS	50	3,76	11,9	10,82	182,72	2,6	0,82	5,22	6,28	0,4	0,99	0,98	1,08E-03	si
395	E	ULS	240	3,98	13,1	11,91	221,44	2,1	0,82	5,22	6,28	0,4	0,99	0,99	2,12E-03	si
395	E	ULS+CC	240+cc	4,14	13,1	11,91	221,44	2,8	1,18	4,86	6,28	0,4	0,99	0,99	5,73E-03	si
395	ESE	ELS	50	3,78	10,8	9,82	150,51	3	0,82	5,22	6,28	0,4	0,99	0,98	1,09E-03	si
395	ESE	ULS	240	3,97	11,9	10,82	182,72	3,2	0,82	5,22	6,28	0,4	0,99	0,98	1,94E-03	si
395	ESE	ULS+CC	240+cc	4,11	11,9	10,82	182,72	2,7	1,18	4,86	6,28	0,4	0,99	0,98	5,23E-03	si
395	SE	ELS	50	3,77	9,8	8,91	123,92	11,4	0,82	5,22	6,28	0,4	0,96	0,98	7,58E-04	si
395	SE	ULS	240	4,08	10,8	9,82	150,51	10,8	0,82	5,22	6,28	0,4	0,96	0,98	1,99E-03	si
395	SE	ULS+CC	240+cc	4,23	10,8	9,82	150,51	10,6	1,18	4,86	6,28	0,4	0,97	0,98	5,40E-03	si
395	SSE	ELS	50	3,61	8,8	8,00	99,92	21,2	0,82	5,22	6,28	0,4	0,93	0,97	2,82E-04	si
395	SSE	ULS	240	4,07	9,8	8,91	123,92	20,4	0,82	5,22	6,28	0,4	0,93	0,98	1,35E-03	si
395	SSE	ULS+CC	240+cc	4,21	9,8	8,91	123,92	20,5	1,18	4,86	6,28	0,4	0,93	0,98	3,73E-03	si
395	S	ELS	50	3,3	8,8	8,00	99,92	31,2	0,82	5,22	6,28	0,4	0,90	0,97	5,01E-05	si
395	S	ULS	240	3,87	9,8	8,91	123,92	30,7	0,82	5,22	6,28	0,4	0,90	0,98	5,00E-04	no
395	S	ULS+CC	240+cc	3,97	9,8	8,91	123,92	31	1,18	4,86	6,28	0,4	0,90	0,98	1,41E-03	si
395	SSW	ELS	50	4,05	10,8	9,82	150,51	39	0,82	5,22	6,28	0,4	0,87	0,98	6,58E-04	si
395	SSW	ULS	240	4,31	10,8	9,82	150,51	40,1	0,82	5,22	6,28	0,4	0,87	0,98	1,32E-03	si
395	SSW	ULS+CC	240+cc	4,48	10,8	9,82	150,51	40,4	1,18	4,86	6,28	0,4	0,87	0,98	3,87E-03	si
395	SW	ELS	50	2,35	8,8	8,00	99,92	45,7	0,82	5,22	6,28	0,4	0,85	0,97	2,54E-08	no
395	SW	ULS	240	2,91	9,8	8,91	123,92	45,2	0,82	5,22	6,28	0,4	0,85	0,98	2,90E-06	no
395	SW	ULS+CC	240+cc	2,89	9,8	8,91	123,92	46	1,18	4,86	6,28	0,4	0,85	0,98	7,92E-06	no
395	NE	ELS	50	1,13	10,8	9,82	150,51	38,3	0,82	5,22	6,28	0,4	0,87	0,98	5,14E-20	no
395	NE	ULS	240	1,61	13,1	11,91	221,44	34,9	0,82	5,22	6,28	0,4	0,88	0,99	1,58E-12	no
395	NE	ULS+CC	240+cc	1,61	13,1	11,91	221,44	35,9	1,18	4,86	6,28	0,4	0,88	0,99	1,51E-11	no
395	ENE	ELS	50	3	13,1	11,91	221,44	34,5	0,82	5,22	6,28	0,4	0,89	0,99	1,15E-05	no
395	ENE	ULS	240	3,51	14,5	13,18	271,29	33,8	0,82	5,22	6,28	0,4	0,89	0,99	1,40E-04	no
395	ENE	ULS+CC	240+cc	3,6	14,5	13,18	271,29	34,6	1,18	4,86	6,28	0,4	0,89	0,99	4,38E-04	no
395	E	ELS	50	3,76	11,9	10,82	182,72	30,6	0,82	5,22	6,28	0,4	0,90	0,98	3,80E-04	si
395	E	ULS	240	3,98	13,1	11,91	221,44	30,1	0,82	5,22	6,28	0,4	0,90	0,99	8,10E-04	no
395	E	ULS+CC	240+cc	4,14	13,1	11,91	221,44	30,8	1,18	4,86	6,28	0,4	0,90	0,99	2,48E-03	si

395	ESE	ELS	50	3,78	10,8	9,82	150,51	25	0,82	5,22	6,28	0,4	0,92	0,98	4,91E-04	si
395	ESE	ULS	240	3,97	11,9	10,82	182,72	24,8	0,82	5,22	6,28	0,4	0,92	0,98	9,32E-04	no
395	ESE	ULS+CC	240+cc	4,11	11,9	10,82	182,72	25,3	1,18	4,86	6,28	0,4	0,92	0,98	2,68E-03	si
395	SE	ELS	50	3,77	9,8	8,91	123,92	16,6	0,82	5,22	6,28	0,4	0,95	0,98	6,26E-04	si
395	SE	ULS	240	4,08	10,8	9,82	150,51	17,2	0,82	5,22	6,28	0,4	0,94	0,98	1,61E-03	si
395	SE	ULS+CC	240+cc	4,23	10,8	9,82	150,51	17,4	1,18	4,86	6,28	0,4	0,94	0,98	4,45E-03	si
395	SSE	ELS	50	3,61	8,8	8,00	99,92	6,8	0,82	5,22	6,28	0,4	0,98	0,97	4,96E-04	si
395	SSE	ULS	240	4,07	9,8	8,91	123,92	7,6	0,82	5,22	6,28	0,4	0,97	0,98	2,06E-03	si
395	SSE	ULS+CC	240+cc	4,21	9,8	8,91	123,92	7,5	1,18	4,86	6,28	0,4	0,98	0,98	5,43E-03	si
395	S	ELS	50	3,3	8,8	8,00	99,92	3,2	0,82	5,22	6,28	0,4	0,99	0,97	1,77E-04	si
395	S	ULS	240	3,87	9,8	8,91	123,92	2,7	0,82	5,22	6,28	0,4	0,99	0,98	1,38E-03	si
395	S	ULS+CC	240+cc	3,97	9,8	8,91	123,92	3	1,18	4,86	6,28	0,4	0,99	0,98	3,45E-03	si
395	SSW	ELS	50	4,05	10,8	9,82	150,51	11	0,82	5,22	6,28	0,4	0,96	0,98	1,82E-03	si
395	SSW	ULS	240	4,31	10,8	9,82	150,51	12,1	0,82	5,22	6,28	0,4	0,96	0,98	3,41E-03	si
395	SSW	ULS+CC	240+cc	4,48	10,8	9,82	150,51	12,4	1,18	4,86	6,28	0,4	0,96	0,98	8,81E-03	si
395	SW	ELS	50	2,35	8,8	8,00	99,92	17,7	0,82	5,22	6,28	0,4	0,94	0,97	2,33E-07	no
395	SW	ULS	240	2,91	9,8	8,91	123,92	17,2	0,82	5,22	6,28	0,4	0,94	0,98	1,52E-05	no
395	SW	ULS+CC	240+cc	2,89	9,8	8,91	123,92	18	1,18	4,86	6,28	0,4	0,94	0,98	3,68E-05	no
400	NE	ELS	50	1,13	10,8	9,82	150,51	37,9	0,82	5,22	6,28	0,4	0,87	0,98	5,60E-20	no
400	NE	ULS	240	1,6	13,1	11,91	221,44	34,6	0,82	5,22	6,28	0,4	0,89	0,99	1,31E-12	no
400	NE	ULS+CC	240+cc	1,6	13,1	11,91	221,44	35,5	1,18	4,86	6,28	0,4	0,88	0,99	1,28E-11	no
400	ENE	ELS	50	2,97	13,1	11,91	221,44	34,1	0,82	5,22	6,28	0,4	0,89	0,99	9,93E-06	no
400	ENE	ULS	240	3,48	14,5	13,18	271,29	33,5	0,82	5,22	6,28	0,4	0,89	0,99	1,25E-04	no
400	ENE	ULS+CC	240+cc	3,56	14,5	13,18	271,29	34,3	1,18	4,86	6,28	0,4	0,89	0,99	3,85E-04	no
400	E	ELS	50	3,75	11,9	10,82	182,72	30,4	0,82	5,22	6,28	0,4	0,90	0,98	3,70E-04	si
400	E	ULS	240	3,96	13,1	11,91	221,44	29,9	0,82	5,22	6,28	0,4	0,90	0,99	7,69E-04	no
400	E	ULS+CC	240+cc	4,13	13,1	11,91	221,44	30,5	1,18	4,86	6,28	0,4	0,90	0,99	2,44E-03	si
400	ESE	ELS	50	3,8	10,8	9,82	150,51	24,7	0,82	5,22	6,28	0,4	0,92	0,98	5,30E-04	si
400	ESE	ULS	240	3,97	11,9	10,82	182,72	24,6	0,82	5,22	6,28	0,4	0,92	0,98	9,39E-04	no
400	ESE	ULS+CC	240+cc	4,13	11,9	10,82	182,72	25,1	1,18	4,86	6,28	0,4	0,92	0,98	2,84E-03	si
400	SE	ELS	50	3,78	9,8	8,91	123,92	16,4	0,82	5,22	6,28	0,4	0,95	0,98	6,52E-04	si
400	SE	ULS	240	4,08	10,8	9,82	150,51	17,1	0,82	5,22	6,28	0,4	0,94	0,98	1,62E-03	si
400	SE	ULS+CC	240+cc	4,23	10,8	9,82	150,51	17,3	1,18	4,86	6,28	0,4	0,94	0,98	4,46E-03	si
400	SSE	ELS	50	3,61	8,8	8,00	99,92	6,8	0,82	5,22	6,28	0,4	0,98	0,97	4,96E-04	si
400	SSE	ULS	240	4,05	9,8	8,91	123,92	7,5	0,82	5,22	6,28	0,4	0,98	0,98	1,96E-03	si
400	SSE	ULS+CC	240+cc	4,21	9,8	8,91	123,92	7,5	1,18	4,86	6,28	0,4	0,98	0,98	5,43E-03	si
400	S	ELS	50	3,29	8,8	8,00	99,92	3,1	0,82	5,22	6,28	0,4	0,99	0,97	1,71E-04	si
400	S	ULS	240	3,85	9,8	8,91	123,92	2,6	0,82	5,22	6,28	0,4	0,99	0,98	1,31E-03	si
400	S	ULS+CC	240+cc	3,96	9,8	8,91	123,92	3	1,18	4,86	6,28	0,4	0,99	0,98	3,37E-03	si
400	SSW	ELS	50	4,02	10,8	9,82	150,51	10,8	0,82	5,22	6,28	0,4	0,96	0,98	1,69E-03	si
400	SSW	ULS	240	4,28	10,8	9,82	150,51	11,9	0,82	5,22	6,28	0,4	0,96	0,98	3,19E-03	si
400	SSW	ULS+CC	240+cc	4,45	10,8	9,82	150,51	12,2	1,18	4,86	6,28	0,4	0,96	0,98	8,33E-03	si
400	SW	ELS	50	2,37	8,8	8,00	99,92	17,4	0,82	5,22	6,28	0,4	0,94	0,97	2,86E-07	no
400	SW	ULS	240	2,93	9,8	8,91	123,92	17	0,82	5,22	6,28	0,4	0,94	0,98	1,72E-05	no
400	SW	ULS+CC	240+cc	2,91	9,8	8,91	123,92	17,8	1,18	4,86	6,28	0,4	0,94	0,98	4,13E-05	no
405	NE	ELS	50	1,12	10,8	9,82	150,51	37,5	0,82	5,22	6,28	0,4	0,88	0,98	3,64E-20	no
405	NE	ULS	240	1,58	13,1	11,91	221,44	34,1	0,82	5,22	6,28	0,4	0,89	0,99	8,80E-13	no
405	NE	ULS+CC	240+cc	1,57	13,1	11,91	221,44	35,1	1,18	4,86	6,28	0,4	0,88	0,99	7,09E-12	no
405	ENE	ELS	50	2,92	13,1	11,91	221,44	33,8	0,82	5,22	6,28	0,4	0,89	0,99	7,54E-06	no
405	ENE	ULS	240	3,42	14,5	13,18	271,29	33,1	0,82	5,22	6,28	0,4	0,89	0,99	9,98E-05	no
405	ENE	ULS+CC	240+cc	3,5	14,5	13,18	271,29	34	1,18	4,86	6,28	0,4	0,89	0,99	3,14E-04	no
405	E	ELS	50	3,72	11,9	10,82	182,72	30,1	0,82	5,22	6,28	0,4	0,90	0,98	3,38E-04	si
405	E	ULS	240	3,89	13,1	11,91	221,44	29,6	0,82	5,22	6,28	0,4	0,90	0,99	6,26E-04	no
405	E	ULS+CC	240+cc	4,1	13,1	11,91	221,44	30,3	1,18	4,86	6,28	0,4	0,90	0,99	2,27E-03	si
405	ESE	ELS	50	3,78	10,8	9,82	150,51	24,5	0,82	5,22	6,28	0,4	0,92	0,98	5,01E-04	si
405	ESE	ULS	240	3,92	11,9	10,82	182,72	24,4	0,82	5,22	6,28	0,4	0,92	0,98	8,14E-04	no
405	ESE	ULS+CC	240+cc	4,12	11,9	10,82	182,72	24,9	1,18	4,86	6,28	0,4	0,92	0,98	2,79E-03	si
405	SE	ELS	50	3,76	9,8	8,91	123,92	16,3	0,82	5,22	6,28	0,4	0,95	0,98	6,13E-04	si
405	SE	ULS	240	4,03	10,8	9,82	150,51	16,9	0,82	5,22	6,28	0,4	0,94	0,98	1,42E-03	si
405	SE	ULS+CC	240+cc	4,18	10,8	9,82	150,51	17,1	1,18	4,86	6,28	0,4	0,94	0,98	3,99E-03	si
405	SSE	ELS	50	3,58	8,8	8,00	99,92	6,8	0,82	5,22	6,28	0,4	0,98	0,97	4,47E-04	si
405	SSE	ULS	240	3,99	9,8	8,91	123,92	7,5	0,82	5,22	6,28	0,4	0,98	0,98	1,66E-03	si
405	SSE	ULS+CC	240+cc	4,18	9,8	8,91	123,92	7,5	1,18	4,86	6,28	0,4	0,98	0,98	5,07E-03	si
405	S	ELS	50	3,26	8,8	8,00	99,92	3	0,82	5,22	6,28	0,4	0,99	0,97	1,51E-04	si
405	S	ULS	240	3,8	9,8	8,91	123,92	2,4	0,82	5,22	6,28	0,4	0,99	0,98	1,13E-03	si
405	S	ULS+CC	240+cc	3,93	9,8	8,91	123,92	2,9	1,18	4,86	6,28	0,4	0,99	0,98	3,13E-03	si
405	SSW	ELS	50	3,96	10,8	9,82	150,51	10,5	0,82	5,22	6,28	0,4	0,97	0,98	1,44E-03	si
405	SSW	ULS	240	4,21	10,8	9,82	150,51	11,5	0,82	5,22	6,28	0,4	0,96	0,98	2,72E-03	si
405	SSW	ULS+CC	240+cc	4,38	10,8	9,82	150,51	11,8	1,18	4,86	6,28	0,4	0,96	0,98	7,27E-03	si
405	SW	ELS	50	2,38	8,8	8,00	99,92	17,2	0,82	5,22	6,28	0,4	0,94	0,97	3,17E-07	no
405	SW	ULS	240	2,94	9,8	8,91	123,92	16,8	0,82	5,22	6,28	0,4	0,94	0,98	1,84E-05	no
405	SW	ULS+CC	240+cc	2,93	9,8	8,91	123,92	17,5	1,18	4,86	6,28	0,4	0,94	0,98	4,65E-05	no
410	NE	ELS	50	1,1	10,8	9,82	150,51	37,2	0,82	5,22	6,28	0,4	0,88	0,98	1,34E-20	no
410	NE	ULS	240	1,55	13,1	11,91	221,44	33,8	0,82	5,22	6,28	0,4	0,89	0,99	4,47E-13	no
410	NE	ULS+CC	240+cc	1,55	13,1	11,91	221,44	34,8	1,18	4,86	6,28	0,4	0,89	0,99	4,72E-12	no
410	ENE	ELS	50	2,88	13,1	11,91	221,44	33,5	0,82	5,22	6,28	0,4	0,89	0,99	6,02E-06	no
410	ENE	ULS	240	3,36	14,5	13,18	271,29	32,9	0,82	5,22	6,28	0,4	0,89	0,99	7,79E-05	no
410	ENE	ULS+CC	240+cc	3,44	14,5	13,18	271,29	33,7	1,18	4,86	6,28	0,4	0,89	0,99	2,53E-04	no
410	E	ELS	50	3,69	11,9	10,82	182,72	29,8	0,82	5,22	6,28	0,4	0,90	0,98	3,08E-04	si
410	E	ULS	240	3,85	13,1	11,91	221,44	29,4	0,82	5,22	6,28	0,4	0,90	0,99	5,56E-04	no
410	E	ULS+CC	240+cc	4,07	13,1	11,91	221,44	30,1	1,18	4,86	6,28	0,4	0,90	0,99	2,12E-03	si
410	ESE	ELS	50	3,78	10,8	9,82	150,51	24,3	0,82	5,22	6,28	0,4	0,92	0,98	5,05E-04	si
410	ESE	ULS	240	3,91	11,9	10,82	182,72	24,2	0,82	5,22	6,28	0,4	0,92	0,98	7,96E-04	no
410	ESE	ULS+CC	240+cc	4,11	11,9	10,82	182,72	24,8	1,18	4,86	6,28	0,4	0,92	0,98	2,72E-03	si
410	SE	ELS	50	3,76	9,8	8,91	123,92	16,3	0,82	5,22	6,28	0,4	0,95	0,98	6,13E-04	si
410	SE	ULS	240	4,01	10,8	9,82	150,51	16,9	0,82	5,22	6,28	0,4	0,94	0,98	1,34E-03	si
410	SE	ULS+CC	240+cc	4,17	10,8	9,82	150,51	17,1	1,18	4,86	6,28	0,4	0,94	0,98	3,89E-03	si
410	SSE	ELS	50	3,57	8,8	8,00	99,92	6,9	0,82	5,22	6,28	0,4	0,98	0,97	4,30E-04	si
410	SSE	ULS	240	3,97	9,8	8,91	123,92	7,5	0,82	5,22	6,28	0,4	0,98	0,98	1,57E-03	si
410	SSE	ULS+CC	240+cc	4,17	9,8	8,91	123,92	7,5	1,18	4,86	6,28	0,4	0,98	0,98	4,95E-03	si
410	S	ELS	50	3,23	8,8	8,00	99,92	2,9	0,82	5,22	6,28	0,4	0,99	0,97	1,34E-04	si
410	S	ULS	240	3,77	9,8	8,91	123,92	2,3	0,82	5,22	6,28	0,4	0,99	0,98	1,04E-03	si
410	S	ULS+CC	240+cc	3,91	9,8	8,91	123,92	2,8	1,18	4,86	6,28	0,4	0,99	0,98	2,98E-03	si
410	SSW	ELS	50	3,94	10,8	9,82	150,51	10,3	0,82	5,22	6,28	0,4	0,97	0,98	1,37E-03	si
410	SSW	ULS	240	4,18	10,8	9,82	150,51	11,2	0,82	5,22	6,28	0,4	0,96	0,98	2,54E-03	si
410	SSW	ULS+CC	240+cc	4,35	10,8	9,82	150,51	11,6	1,18	4,86	6,28	0,4	0,96	0,98	6,86E-03	si
410	SW	ELS	50	2,4	8,8	8,00	99,92	17	0,82	5,22	6,28	0,4	0,94	0,97	3,83E-07	no
410	SW	ULS	240	2,94	9,8	8,91	123,92	16,6	0,82	5,22	6,28	0,4	0,95	0,98	1,86E-05	no
410	SW	ULS+CC	240+cc	2,94	9,8	8,91	123,92	17,3	1,18	4,86	6,28	0,4	0,94	0,98	4,94E-05	no
415	NE	ELS	50	1,1	10,8	9,82	150,51	36,5	0,82	5,22	6,28	0,4	0,88	0,98	1,56E-20	no
415	NE	ULS	240	1,54	13,1	11,91	221,44	33,2	0,82	5,22	6,28	0,4	0,89	0,99	3,79E-13	no
415	NE	ULS+CC	240+cc	1,54	13,1	11,91	221,44	34,2	1,18	4,86	6,28	0,4	0,89	0,99	4,06E-12	no
415	ENE	ELS	50	2,85	13,1	11,91	221,44	32,9	0,82	5,22	6,28	0,4	0,89	0,99	5,18E-06	no
415	ENE	ULS	240	3,33	14,5	13,18	271,29	32,3	0,82	5,22	6,28	0,4	0,89	0,99	7,03E-05	no
415	ENE	ULS+CC	240+cc	3,41	14,5	13,18	271,29	33,2	1,18	4,86	6,28	0,4	0,89	0,99	2,31E-04	no
415	E	ELS	50	3,69	11,9	10,82	182,72	29,4	0,82	5,22	6,28	0,4	0,90	0,98	3,13E-04	si
415	E	ULS	240	3,89	13,1	11,91	221,44	29	0,82	5,22	6,28	0,4	0,90	0,99	6,41E-04	no
415	E	ULS+CC	240+cc	4,07	13,1	11,91	221,44	29,7	1,18	4,86	6,28	0,4	0,90	0,99	2,14E-03	si
415	ESE	ELS	50	3,79	10,8	9,82	150,51	23,8	0,82	5,22	6,28	0,4	0,92	0,98	5,32E-04	si
415	ESE	ULS	240	3,96	11,9	10,82	182,72	23,8	0,82	5,22	6,28	0,4	0,92	0,98	9,39E-04	no
415	ESE	ULS+CC	240+cc	4,13	11,9	10,82	182,72	24,3	1,18	4,86	6,28	0,4	0,92	0,98	2,91E-03	si
415	SE	ELS	50	3,76	9,8	8,91	123,92	15,9	0,82	5,22	6,28	0,4	0,95	0,98	6,23E-04	si
415	SE	ULS	240	4,06	10,8	9,82	150,51	16,5	0,82	5,22	6,28	0,4	0,95	0,98	1,56E-03	si
415	SE	ULS+CC	240+cc	4,21	10,8	9,82	150,51	16,7	1,18	4,86	6,28	0,4	0,94	0,98	4,33E-03	si
415	SSE	ELS	50	3,56	8,8	8,00	99,92	6,6	0,82	5,22	6,28	0,4	0,98	0,97	4,19E-04	si
415	SSE	ULS	240	4,01	9,8	8,91	123,92	7,2	0,82	5,22	6,28	0,4	0,98	0,98	1,77E-03	si
415	SSE	ULS+CC	240+cc	4,17	9,8	8,91	123,92	7,1	1,18	4,86	6,28	0,4	0,98	0,98	5,01E-03	si
415	S	ELS	50	3,23	8,8	8,00	99,92	3,2	0,82	5,22	6,28	0,4	0,99	0,97	1,32E-04	si
415	S	ULS	240	3,79	9,8	8,91	123,92	2,7	0,82	5,22	6,28	0,4	0,99	0,98	1,09E-03	si
415	S	ULS+CC	240+cc	3,91	9,8	8,91	123,92	3,1	1,18	4,86	6,28	0,4	0,99	0,98	2,95E-03	si
415	SSW	ELS	50	3,98	10,8	9,82	150,51	10,7	0,82	5,22	6,28	0,4	0,96	0,98	1,52E-03	si
415	SSW	ULS	240	4,23	10,8	9,82	150,51	11,7	0,82	5,22	6,28	0,4	0,96	0,98	2,84E-03	si
415	SSW	ULS+CC	240+cc	4,4	10,8	9,82	150,51	12	1,18	4,86	6,28	0,4	0,96	0,98	7,55E-03	si
415	SW	ELS	50	2,44	8,8	8,00	99,92	17,2	0,82	5,22	6,28	0,4	0,94	0,97	5,33E-07	no
415	SW	ULS	240	2,96	9,8	8,91	123,92	16,7	0,82	5,22	6,28	0,4	0,94	0,98	2,06E-05	no
415	SW	ULS+CC	240+cc	2,99	9,8	8,91	123,92	17,5	1,18	4,86	6,28	0,4	0,94	0,98	6,29E-05	no
420	NE	ELS	50	1,1	10,8	9,82	150,51	35,9	0,82	5,22	6,28	0,4	0,88	0,98	1,78E-20	no
420	NE	ULS	240	1,54	13,1	11,91	221,44	32,6	0,82	5,22	6,28	0,4	0,89	0,99	4,11E-13	no
420	NE	ULS+CC	240+cc	1,54	13,1	11,91	221,44	33,7	1,18	4,86	6,28	0,4	0,89	0,99	4,32E-12	no
420	ENE	ELS	50	2,85	13,1	11,91	221,44	32,3	0,82	5,22	6,28	0,4	0,89	0,99	5,37E-06	no
420	ENE	ULS	240	3,34	14,5	13,18	271,29	31,7	0,82	5,22	6,28	0,4	0,90	0,99	7,56E-05	no
420	ENE	ULS+CC	240+cc	3,42	14,5	13,18	271,29	32,6	1,18	4,86	6,28	0,4	0,89	0,99	2,46E-04	no
420	E	ELS	50	3,76	11,9	10,82	182,72	28,9	0,82	5,22	6,28	0,4	0,90	0,98	4,08E-04	si
420	E	ULS	240	3,98	13,1	11,91	221,44	28,5	0,82	5,22	6,28	0,4	0,91	0,99	8,61E-04	no
420	E	ULS+CC	240+cc	4,14	13,1	11,91	221,44	29,2	1,18	4,86	6,28	0,4	0,90	0,99	2,61E-03	si
420	ESE	ELS	50	3,86	10,8	9,82	150,51	23,3	0,82	5,22	6,28	0,4	0,92	0,98	6,79E-04	si
420	ESE	ULS	240	4,07	11,9	10,82	182,72	23,4	0,82	5,22	6,28	0,4	0,92	0,98	1,31E-03	si
420	ESE	ULS+CC	240+cc	4,22	11,9	10,82	182,72	23,9	1,18	4,86	6,28	0,4	0,92	0,98	3,68E-03	si

420	SE	ELS	50	3,82	9,8	8,91	123,92	15,5	0,82	5,22	6,28	0,4	0,95	0,98	7,65E-04	si
420	SE	ULS	240	4,16	10,8	9,82	150,51	16,1	0,82	5,22	6,28	0,4	0,95	0,98	2,07E-03	si
420	SE	ULS+CC	240+cc	4,3	10,8	9,82	150,51	16,4	1,18	4,86	6,28	0,4	0,95	0,98	5,38E-03	si
420	SSE	ELS	50	3,59	8,8	8,00	99,92	6,3	0,82	5,22	6,28	0,4	0,98	0,97	4,71E-04	si
420	SSE	ULS	240	4,07	9,8	8,91	123,92	6,8	0,82	5,22	6,28	0,4	0,98	0,98	2,11E-03	si
420	SSE	ULS+CC	240+cc	4,22	9,8	8,91	123,92	6,8	1,18	4,86	6,28	0,4	0,98	0,98	5,66E-03	si
420	S	ELS	50	3,27	8,8	8,00	99,92	3,6	0,82	5,22	6,28	0,4	0,99	0,97	1,54E-04	si
420	S	ULS	240	3,83	9,8	8,91	123,92	3,1	0,82	5,22	6,28	0,4	0,99	0,98	1,21E-03	si
420	S	ULS+CC	240+cc	3,95	9,8	8,91	123,92	3,4	1,18	4,86	6,28	0,4	0,99	0,98	3,24E-03	si
420	SSW	ELS	50	4,04	10,8	9,82	150,51	11,1	0,82	5,22	6,28	0,4	0,96	0,98	1,77E-03	si
420	SSW	ULS	240	4,29	10,8	9,82	150,51	12,1	0,82	5,22	6,28	0,4	0,96	0,98	3,25E-03	si
420	SSW	ULS+CC	240+cc	4,46	10,8	9,82	150,51	12,4	1,18	4,86	6,28	0,4	0,96	0,98	8,46E-03	si
420	SW	ELS	50	2,5	8,8	8,00	99,92	17,2	0,82	5,22	6,28	0,4	0,94	0,97	8,71E-07	no
420	SW	ULS	240	3,03	9,8	8,91	123,92	16,8	0,82	5,22	6,28	0,4	0,94	0,98	2,98E-05	no
420	SW	ULS+CC	240+cc	3,05	9,8	8,91	123,92	17,6	1,18	4,86	6,28	0,4	0,94	0,98	8,36E-05	no
425	NE	ELS	50	1,08	10,8	9,82	150,51	34,8	0,82	5,22	6,28	0,4	0,89	0,98	7,53E-21	no
425	NE	ULS	240	1,51	13,1	11,91	221,44	31,5	0,82	5,22	6,28	0,4	0,90	0,99	2,25E-13	no
425	NE	ULS+CC	240+cc	1,51	13,1	11,91	221,44	32,6	1,18	4,86	6,28	0,4	0,89	0,99	2,48E-12	no
425	ENE	ELS	50	2,79	13,1	11,91	221,44	31,2	0,82	5,22	6,28	0,4	0,90	0,99	3,91E-06	no
425	ENE	ULS	240	3,28	14,5	13,18	271,29	30,7	0,82	5,22	6,28	0,4	0,90	0,99	6,07E-05	no
425	ENE	ULS+CC	240+cc	3,36	14,5	13,18	271,29	31,6	1,18	4,86	6,28	0,4	0,90	0,99	2,03E-04	no
425	E	ELS	50	3,73	11,9	10,82	182,72	27,9	0,82	5,22	6,28	0,4	0,91	0,98	3,84E-04	si
425	E	ULS	240	3,9	13,1	11,91	221,44	27,5	0,82	5,22	6,28	0,4	0,91	0,99	7,01E-04	no
425	E	ULS+CC	240+cc	4,11	13,1	11,91	221,44	28,2	1,18	4,86	6,28	0,4	0,91	0,99	2,50E-03	si
425	ESE	ELS	50	3,79	10,8	9,82	150,51	22,4	0,82	5,22	6,28	0,4	0,93	0,98	5,62E-04	si
425	ESE	ULS	240	4	11,9	10,82	182,72	22,5	0,82	5,22	6,28	0,4	0,93	0,98	1,11E-03	si
425	ESE	ULS+CC	240+cc	4,15	11,9	10,82	182,72	23	1,18	4,86	6,28	0,4	0,92	0,98	3,19E-03	si
425	SE	ELS	50	3,75	9,8	8,91	123,92	14,7	0,82	5,22	6,28	0,4	0,95	0,98	6,30E-04	si
425	SE	ULS	240	4,07	10,8	9,82	150,51	15,3	0,82	5,22	6,28	0,4	0,95	0,98	1,67E-03	si
425	SE	ULS+CC	240+cc	4,23	10,8	9,82	150,51	15,6	1,18	4,86	6,28	0,4	0,95	0,98	4,69E-03	si
425	SSE	ELS	50	3,56	8,8	8,00	99,92	5,7	0,82	5,22	6,28	0,4	0,98	0,97	4,34E-04	si
425	SSE	ULS	240	3,98	9,8	8,91	123,92	6,1	0,82	5,22	6,28	0,4	0,98	0,98	1,69E-03	si
425	SSE	ULS+CC	240+cc	4,13	9,8	8,91	123,92	6,1	1,18	4,86	6,28	0,4	0,98	0,98	4,69E-03	si
425	S	ELS	50	3,25	8,8	8,00	99,92	4,3	0,82	5,22	6,28	0,4	0,99	0,97	1,37E-04	si
425	S	ULS	240	3,79	9,8	8,91	123,92	3,6	0,82	5,22	6,28	0,4	0,99	0,98	1,06E-03	si
425	S	ULS+CC	240+cc	3,92	9,8	8,91	123,92	4	1,18	4,86	6,28	0,4	0,99	0,98	2,95E-03	si
425	SSW	ELS	50	3,97	10,8	9,82	150,51	11,4	0,82	5,22	6,28	0,4	0,96	0,98	1,44E-03	si
425	SSW	ULS	240	4,21	10,8	9,82	150,51	12,2	0,82	5,22	6,28	0,4	0,96	0,98	2,66E-03	si
425	SSW	ULS+CC	240+cc	4,38	10,8	9,82	150,51	12,5	1,18	4,86	6,28	0,4	0,96	0,98	7,14E-03	si
425	SW	ELS	50	2,52	8,8	8,00	99,92	17,8	0,82	5,22	6,28	0,4	0,94	0,97	9,82E-07	no
425	SW	ULS	240	3,06	9,8	8,91	123,92	17,4	0,82	5,22	6,28	0,4	0,94	0,98	3,38E-05	no
425	SW	ULS+CC	240+cc	3,07	9,8	8,91	123,92	18,1	1,18	4,86	6,28	0,4	0,94	0,98	8,98E-05	no
430	NE	ELS	50	1,05	10,8	9,82	150,51	34	0,82	5,22	6,28	0,4	0,89	0,98	1,60E-21	no
430	NE	ULS	240	1,47	13,1	11,91	221,44	30,6	0,82	5,22	6,28	0,4	0,90	0,99	8,87E-14	no
430	NE	ULS+CC	240+cc	1,47	13,1	11,91	221,44	31,8	1,18	4,86	6,28	0,4	0,90	0,99	1,04E-12	no
430	ENE	ELS	50	2,73	13,1	11,91	221,44	30,4	0,82	5,22	6,28	0,4	0,90	0,99	2,76E-06	no
430	ENE	ULS	240	3,2	14,5	13,18	271,29	29,9	0,82	5,22	6,28	0,4	0,90	0,99	4,34E-05	no
430	ENE	ULS+CC	240+cc	3,28	14,5	13,18	271,29	30,8	1,18	4,86	6,28	0,4	0,90	0,99	1,52E-04	no
430	E	ELS	50	3,68	11,9	10,82	182,72	27,2	0,82	5,22	6,28	0,4	0,91	0,98	3,32E-04	si
430	E	ULS	240	3,81	13,1	11,91	221,44	26,8	0,82	5,22	6,28	0,4	0,91	0,99	5,41E-04	no
430	E	ULS+CC	240+cc	4,05	13,1	11,91	221,44	27,5	1,18	4,86	6,28	0,4	0,91	0,99	2,19E-03	si
430	ESE	ELS	50	3,71	10,8	9,82	150,51	21,7	0,82	5,22	6,28	0,4	0,93	0,98	4,42E-04	si
430	ESE	ULS	240	3,91	11,9	10,82	182,72	21,8	0,82	5,22	6,28	0,4	0,93	0,98	8,70E-04	no
430	ESE	ULS+CC	240+cc	4,07	11,9	10,82	182,72	22,4	1,18	4,86	6,28	0,4	0,93	0,98	2,66E-03	si
430	SE	ELS	50	3,67	9,8	8,91	123,92	14,2	0,82	5,22	6,28	0,4	0,95	0,98	4,92E-04	si
430	SE	ULS	240	3,97	10,8	9,82	150,51	14,7	0,82	5,22	6,28	0,4	0,95	0,98	1,29E-03	si
430	SE	ULS+CC	240+cc	4,14	10,8	9,82	150,51	15	1,18	4,86	6,28	0,4	0,95	0,98	3,85E-03	si
430	SSE	ELS	50	3,52	8,8	8,00	99,92	5,2	0,82	5,22	6,28	0,4	0,98	0,97	3,83E-04	si
430	SSE	ULS	240	3,88	9,8	8,91	123,92	5,6	0,82	5,22	6,28	0,4	0,98	0,98	1,29E-03	si
430	SSE	ULS+CC	240+cc	4,05	9,8	8,91	123,92	5,7	1,18	4,86	6,28	0,4	0,98	0,98	3,91E-03	si
430	S	ELS	50	3,2	8,8	8,00	99,92	4,8	0,82	5,22	6,28	0,4	0,98	0,97	1,08E-04	si
430	S	ULS	240	3,73	9,8	8,91	123,92	3,9	0,82	5,22	6,28	0,4	0,99	0,98	8,69E-04	no
430	S	ULS+CC	240+cc	3,87	9,8	8,91	123,92	4,4	1,18	4,86	6,28	0,4	0,99	0,98	2,55E-03	si
430	SSW	ELS	50	3,89	10,8	9,82	150,51	11,5	0,82	5,22	6,28	0,4	0,96	0,98	1,14E-03	si
430	SSW	ULS	240	4,14	10,8	9,82	150,51	12,3	0,82	5,22	6,28	0,4	0,96	0,98	2,22E-03	si
430	SSW	ULS+CC	240+cc	4,3	10,8	9,82	150,51	12,6	1,18	4,86	6,28	0,4	0,96	0,98	5,98E-03	si
430	SW	ELS	50	2,52	8,8	8,00	99,92	18,4	0,82	5,22	6,28	0,4	0,94	0,97	9,45E-07	no
430	SW	ULS	240	3,07	9,8	8,91	123,92	17,9	0,82	5,22	6,28	0,4	0,94	0,98	3,47E-05	no
430	SW	ULS+CC	240+cc	3,08	9,8	8,91	123,92	18,6	1,18	4,86	6,28	0,4	0,94	0,98	9,20E-05	no
435	NE	ELS	50	1,02	10,8	9,82	150,51	33,7	0,82	5,22	6,28	0,4	0,89	0,98	2,71E-22	no
435	NE	ULS	240	1,43	13,1	11,91	221,44	30,3	0,82	5,22	6,28	0,4	0,90	0,99	3,03E-14	no
435	NE	ULS+CC	240+cc	1,43	13,1	11,91	221,44	31,4	1,18	4,86	6,28	0,4	0,90	0,99	3,93E-13	no
435	ENE	ELS	50	2,67	13,1	11,91	221,44	30,1	0,82	5,22	6,28	0,4	0,90	0,99	1,85E-06	no
435	ENE	ULS	240	3,14	14,5	13,18	271,29	29,6	0,82	5,22	6,28	0,4	0,90	0,99	3,29E-05	no
435	ENE	ULS+CC	240+cc	3,21	14,5	13,18	271,29	30,6	1,18	4,86	6,28	0,4	0,90	0,99	1,13E-04	no
435	E	ELS	50	3,61	11,9	10,82	182,72	26,9	0,82	5,22	6,28	0,4	0,91	0,98	2,61E-04	si
435	E	ULS	240	3,77	13,1	11,91	221,44	26,5	0,82	5,22	6,28	0,4	0,91	0,99	4,80E-04	no
435	E	ULS+CC	240+cc	3,98	13,1	11,91	221,44	27,3	1,18	4,86	6,28	0,4	0,91	0,99	1,83E-03	si
435	ESE	ELS	50	3,69	10,8	9,82	150,51	21,5	0,82	5,22	6,28	0,4	0,93	0,98	4,16E-04	si
435	ESE	ULS	240	3,88	11,9	10,82	182,72	21,6	0,82	5,22	6,28	0,4	0,93	0,98	8,00E-04	no
435	ESE	ULS+CC	240+cc	4,04	11,9	10,82	182,72	22,2	1,18	4,86	6,28	0,4	0,93	0,98	2,47E-03	si
435	SE	ELS	50	3,64	9,8	8,91	123,92	14,1	0,82	5,22	6,28	0,4	0,95	0,98	4,46E-04	si
435	SE	ULS	240	3,94	10,8	9,82	150,51	14,6	0,82	5,22	6,28	0,4	0,95	0,98	1,19E-03	si
435	SE	ULS+CC	240+cc	4,11	10,8	9,82	150,51	14,9	1,18	4,86	6,28	0,4	0,95	0,98	3,59E-03	si
435	SSE	ELS	50	3,48	8,8	8,00	99,92	5,1	0,82	5,22	6,28	0,4	0,98	0,97	3,32E-04	si
435	SSE	ULS	240	3,88	9,8	8,91	123,92	5,5	0,82	5,22	6,28	0,4	0,98	0,98	1,30E-03	si
435	SSE	ULS+CC	240+cc	4,02	9,8	8,91	123,92	5,6	1,18	4,86	6,28	0,4	0,98	0,98	3,64E-03	si
435	S	ELS	50	3,19	8,8	8,00	99,92	5	0,82	5,22	6,28	0,4	0,98	0,97	1,03E-04	si
435	S	ULS	240	3,71	9,8	8,91	123,92	4,1	0,82	5,22	6,28	0,4	0,99	0,98	8,10E-04	no
435	S	ULS+CC	240+cc	3,84	9,8	8,91	123,92	4,5	1,18	4,86	6,28	0,4	0,99	0,98	2,35E-03	si
435	SSW	ELS	50	3,93	10,8	9,82	150,51	11,8	0,82	5,22	6,28	0,4	0,96	0,98	1,27E-03	si
435	SSW	ULS	240	4,18	10,8	9,82	150,51	12,6	0,82	5,22	6,28	0,4	0,96	0,98	2,44E-03	si
435	SSW	ULS+CC	240+cc	4,35	10,8	9,82	150,51	12,9	1,18	4,86	6,28	0,4	0,96	0,98	6,62E-03	si
435	SW	ELS	50	2,54	8,8	8,00	99,92	18,7	0,82	5,22	6,28	0,4	0,94	0,97	1,08E-06	no
435	SW	ULS	240	3,07	9,8	8,91	123,92	18,1	0,82	5,22	6,28	0,4	0,94	0,98	3,43E-05	no
435	SW	ULS+CC	240+cc	3,11	9,8	8,91	123,92	18,9	1,18	4,86	6,28	0,4	0,94	0,98	1,04E-04	no
440	NE	ELS	50	1	10,8	9,82	150,51	33,7	0,82	5,22	6,28	0,4	0,89	0,98	7,43E-23	no
440	NE	ULS	240	1,4	13,1	11,91	221,44	30,3	0,82	5,22	6,28	0,4	0,90	0,99	1,25E-14	no
440	NE	ULS+CC	240+cc	1,4	13,1	11,91	221,44	31,5	1,18	4,86	6,28	0,4	0,90	0,99	1,72E-13	no
440	ENE	ELS	50	2,64	13,1	11,91	221,44	30,1	0,82	5,22	6,28	0,4	0,90	0,99	1,49E-06	no
440	ENE	ULS	240	3,1	14,5	13,18	271,29	29,6	0,82	5,22	6,28	0,4	0,90	0,99	2,68E-05	no
440	ENE	ULS+CC	240+cc	3,17	14,5	13,18	271,29	30,6	1,18	4,86	6,28	0,4	0,90	0,99	9,47E-05	no
440	E	ELS	50	3,59	11,9	10,82	182,72	26,8	0,82	5,22	6,28	0,4	0,91	0,98	2,43E-04	si
440	E	ULS	240	3,79	13,1	11,91	221,44	26,6	0,82	5,22	6,28	0,4	0,91	0,99	5,11E-04	no
440	E	ULS+CC	240+cc	3,96	13,1	11,91	221,44	27,3	1,18	4,86	6,28	0,4	0,91	0,99	1,73E-03	si
440	ESE	ELS	50	3,7	10,8	9,82	150,51	21,6	0,82	5,22	6,28	0,4	0,93	0,98	4,29E-04	si
440	ESE	ULS	240	3,91	11,9	10,82	182,72	21,7	0,82	5,22	6,28	0,4	0,93	0,98	8,73E-04	no
440	ESE	ULS+CC	240+cc	4,06	11,9	10,82	182,72	22,3	1,18	4,86	6,28	0,4	0,93	0,98	2,60E-03	si
440	SE	ELS	50	3,65	9,8	8,91	123,92	14,1	0,82	5,22	6,28	0,4	0,95	0,98	4,61E-04	si
440	SE	ULS	240	3,96	10,8	9,82	150,51	14,6	0,82	5,22	6,28	0,4	0,95	0,98	1,26E-03	si
440	SE	ULS+CC	240+cc	4,12	10,8	9,82	150,51	14,9	1,18	4,86	6,28	0,4	0,95	0,98	3,68E-03	si
440	SSE	ELS	50	3,47	8,8	8,00	99,92	5	0,82	5,22	6,28	0,4	0,98	0,97	3,21E-04	si
440	SSE	ULS	240	3,9	9,8	8,91	123,92	5,5	0,82	5,22	6,28	0,4	0,98	0,98	1,38E-03	si
440	SSE	ULS+CC	240+cc	4,03	9,8	8,91	123,92	5,6	1,18	4,86	6,28	0,4	0,98	0,98	3,73E-03	si
440	S	ELS	50	3,2	8,8	8,00	99,92	5,2	0,82	5,22	6,28	0,4	0,98	0,97	1,06E-04	si
440	S	ULS	240	3,73	9,8	8,91	123,92	4,3	0,82	5,22	6,28	0,4	0,99	0,98	8,57E-04	no
440	S	ULS+CC	240+cc	3,84	9,8	8,91	123,92	4,6	1,18	4,86	6,28	0,4	0,98	0,98	2,34E-03	si
440	SSW	ELS	50	3,99	10,8	9,82	150,51	12,1	0,82	5,22	6,28	0,4	0,96	0,98	1,49E-03	si
440	SSW	ULS	240	4,26	10,8	9,82	150,51	12,9	0,82	5,22	6,28	0,4	0,96	0,98	2,95E-03	si
440	SSW	ULS+CC	240+cc	4,43	10,8	9,82	150,51	13,2	1,18	4,86	6,28	0,4	0,96	0,98	7,78E-03	si
440	SW	ELS	50	2,57	8,8	8,00	99,92	18,9	0,82	5,22	6,28	0,4	0,94	0,97	1,35E-06	no
440	SW	ULS	240	3,1	9,8	8,91	123,92	18,3	0,82	5,22	6,28	0,4	0,94	0,98	3,95E-05	no
440	SW	ULS+CC	240+cc	3,15	9,8	8,91	123,92	19,1	1,18	4,86	6,28	0,4	0,94	0,98	1,24E-04	no
445	NE	ELS	50	0,98	10,8	9,82	150,51	33,6	0,82	5,22	6,28	0,4	0,89	0,98	1,96E-23	no
445	NE	ULS	240	1,38	13,1	11,91	221,44	30,3	0,82	5,22	6,28	0,4	0,90	0,99	6,76E-15	no
445	NE	ULS+CC	240+cc	1,38	13,1	11,91	221,44	31,4	1,18	4,86	6,28	0,4	0,90	0,99	9,90E-14	no
445	ENE	ELS	50	2,64	13,1	11,91	221,44	30	0,82	5,22	6,28	0,4	0,90	0,99	1,50E-06	no
445	ENE	ULS	240	3,09	14,5	13,18	271,29	29,5	0,82	5,22	6,28	0,4	0,90	0,99	2,56E-05	no
445	ENE	ULS+CC	240+cc	3,15	14,5	13,18	271,29	30,5	1,18	4,86	6,28	0,4	0,90	0,99	8,68E-05	no
445	E	ELS	50	3,62	11,9	10,82	182,72	26,7	0,82	5,22	6,28	0,4	0,91	0,98	2,73E-04	si
445	E	ULS	240	3,84	13,1	11,91	221,44	26,5	0,82	5,22	6,28	0,4	0,91	0,99	6,03E-04	no
445	E	ULS+CC	240+cc	4	13,1	11,91	221,44	27,2	1,18	4,86	6,28	0,4	0,91	0,99	1,93E-03	si
445	ESE	ELS	50	3,76	10,8	9,82	150,51	21,4	0,82	5,22	6,28	0,4	0,93	0,98	5,29E-04	si
445	ESE	ULS	240	3,97	11,9	10,82	182,72	21,5	0,82	5,22	6,28	0,4	0,93	0,98	1,05E-03	si
445	ESE	ULS+CC	240+cc	4,12	11,9	10,82	182,72	22,1	1,18	4,86	6,28	0,4	0,93	0,98	3,05E-03	si
445	SE	ELS	50	3,7	9,8	8,91	123,92	13,9	0,82	5,22	6,28	0,4	0,95	0,98	5,51E-04	si
445	SE	ULS	240	4,01	10,8	9,82	150,51	14,3	0,82	5,22	6,28	0,4	0,95	0,98	1,46E-03	si
445	SE	ULS+CC	240+cc	4,17	10,8	9,82	150,51	14,7	1,18	4,86	6,28	0,4	0,95	0,98	4,18E-03	si

445	SSE	ELS	50	3,51	8,8	8,00	99,92	4,6	0,82	5,22	6,28	0,4	0,98	0,97	3,78E-04	si
445	SSE	ULS	240	3,94	9,8	8,91	123,92	5	0,82	5,22	6,28	0,4	0,98	0,98	1,57E-03	si
445	SSE	ULS+CC	240+cc	4,09	9,8	8,91	123,92	5,1	1,18	4,86	6,28	0,4	0,98	0,98	4,38E-03	si
445	S	ELS	50	3,22	8,8	8,00	99,92	5,8	0,82	5,22	6,28	0,4	0,98	0,97	1,13E-04	si
445	S	ULS	240	3,76	9,8	8,91	123,92	4,9	0,82	5,22	6,28	0,4	0,98	0,98	9,22E-04	no
445	S	ULS+CC	240+cc	3,87	9,8	8,91	123,92	5,2	1,18	4,86	6,28	0,4	0,98	0,98	2,49E-03	si
445	SSW	ELS	50	4,04	10,8	9,82	150,51	12,8	0,82	5,22	6,28	0,4	0,96	0,98	1,67E-03	si
445	SSW	ULS	240	4,29	10,8	9,82	150,51	13,6	0,82	5,22	6,28	0,4	0,96	0,98	3,10E-03	si
445	SSW	ULS+CC	240+cc	4,48	10,8	9,82	150,51	13,9	1,18	4,86	6,28	0,4	0,95	0,98	8,47E-03	si
445	SW	ELS	50	2,58	8,8	8,00	99,92	19,5	0,82	5,22	6,28	0,4	0,94	0,97	1,40E-06	no
445	SW	ULS	240	3,13	9,8	8,91	123,92	19	0,82	5,22	6,28	0,4	0,94	0,98	4,43E-05	no
445	SW	ULS+CC	240+cc	3,16	9,8	8,91	123,92	19,7	1,18	4,86	6,28	0,4	0,93	0,98	1,26E-04	no
450	NE	ELS	50	0,97	10,8	9,82	150,51	33,6	0,82	5,22	6,28	0,4	0,89	0,98	9,72E-24	no
450	NE	ULS	240	1,36	13,1	11,91	221,44	30,3	0,82	5,22	6,28	0,4	0,90	0,99	3,58E-15	no
450	NE	ULS+CC	240+cc	1,36	13,1	11,91	221,44	31,4	1,18	4,86	6,28	0,4	0,90	0,99	5,52E-14	no
450	ENE	ELS	50	2,65	13,1	11,91	221,44	29,9	0,82	5,22	6,28	0,4	0,90	0,99	1,62E-06	no
450	ENE	ULS	240	3,1	14,5	13,18	271,29	29,4	0,82	5,22	6,28	0,4	0,90	0,99	2,71E-05	no
450	ENE	ULS+CC	240+cc	3,16	14,5	13,18	271,29	30,4	1,18	4,86	6,28	0,4	0,90	0,99	9,13E-05	no
450	E	ELS	50	3,68	11,9	10,82	182,72	26,5	0,82	5,22	6,28	0,4	0,91	0,98	3,41E-04	si
450	E	ULS	240	3,91	13,1	11,91	221,44	26,4	0,82	5,22	6,28	0,4	0,91	0,99	7,54E-04	no
450	E	ULS+CC	240+cc	4,06	13,1	11,91	221,44	27,1	1,18	4,86	6,28	0,4	0,91	0,99	2,28E-03	si
450	ESE	ELS	50	3,84	10,8	9,82	150,51	21,1	0,82	5,22	6,28	0,4	0,93	0,98	6,93E-04	si
450	ESE	ULS	240	4,05	11,9	10,82	182,72	21,3	0,82	5,22	6,28	0,4	0,93	0,98	1,33E-03	si
450	ESE	ULS+CC	240+cc	4,2	11,9	10,82	182,72	21,9	1,18	4,86	6,28	0,4	0,93	0,98	3,73E-03	si
450	SE	ELS	50	3,76	9,8	8,91	123,92	13,5	0,82	5,22	6,28	0,4	0,96	0,98	6,80E-04	si
450	SE	ULS	240	4,07	10,8	9,82	150,51	13,9	0,82	5,22	6,28	0,4	0,95	0,98	1,75E-03	si
450	SE	ULS+CC	240+cc	4,23	10,8	9,82	150,51	14,3	1,18	4,86	6,28	0,4	0,95	0,98	4,87E-03	si
450	SSE	ELS	50	3,55	8,8	8,00	99,92	3,9	0,82	5,22	6,28	0,4	0,99	0,97	4,48E-04	si
450	SSE	ULS	240	3,98	9,8	8,91	123,92	4,4	0,82	5,22	6,28	0,4	0,99	0,98	1,79E-03	si
450	SSE	ULS+CC	240+cc	4,13	9,8	8,91	123,92	4,5	1,18	4,86	6,28	0,4	0,99	0,98	4,90E-03	si
450	S	ELS	50	3,26	8,8	8,00	99,92	6,6	0,82	5,22	6,28	0,4	0,98	0,97	1,30E-04	si
450	S	ULS	240	3,81	9,8	8,91	123,92	5,7	0,82	5,22	6,28	0,4	0,98	0,98	1,05E-03	si
450	S	ULS+CC	240+cc	3,91	9,8	8,91	123,92	5,9	1,18	4,86	6,28	0,4	0,98	0,98	2,72E-03	si
450	SSW	ELS	50	4,08	10,8	9,82	150,51	13,7	0,82	5,22	6,28	0,4	0,95	0,98	1,81E-03	si
450	SSW	ULS	240	4,34	10,8	9,82	150,51	14,5	0,82	5,22	6,28	0,4	0,95	0,98	3,40E-03	si
450	SSW	ULS+CC	240+cc	4,53	10,8	9,82	150,51	14,7	1,18	4,86	6,28	0,4	0,95	0,98	9,18E-03	si
450	SW	ELS	50	2,59	8,8	8,00	99,92	20,4	0,82	5,22	6,28	0,4	0,93	0,97	1,42E-06	no
450	SW	ULS	240	3,17	9,8	8,91	123,92	19,8	0,82	5,22	6,28	0,4	0,93	0,98	5,17E-05	no
450	SW	ULS+CC	240+cc	3,17	9,8	8,91	123,92	20,5	1,18	4,86	6,28	0,4	0,93	0,98	1,27E-04	no

ALINEACIÓ 2

ALINEACIÓ 2				Onada de càlcul						Definició geomètrica		Coeficients			Cabal ultrapassament	
PK	SECTOR	CAS	TR	Hs,peu (m)	Tp (s)	Tm 1-0 (s)	Lm 1-0 (m)	β (º)	η (m)	Rc (m)	Gc (m)	γf	γβ	γprom	q (m3/s/m)	Estat Límit
455	NE	ELS	50	0,95	10,8	9,82	150,51	33,8	0,82	5,18	5,5	0,4	0,89	0,98	4,35E-24	no
455	NE	ULS	240	1,34	13,1	11,91	221,44	30,5	0,82	5,18	5,5	0,4	0,90	0,99	2,69E-15	no
455	NE	ULS+CC	240+cc	1,34	13,1	11,91	221,44	31,6	1,18	4,82	5,5	0,4	0,90	0,99	4,34E-14	no
455	ENE	ELS	50	2,65	13,1	11,91	221,44	30	0,82	5,18	5,5	0,4	0,90	0,99	1,90E-06	no
455	ENE	ULS	240	3,1	14,5	13,18	271,29	29,4	0,82	5,18	5,5	0,4	0,90	0,99	3,09E-05	no
455	ENE	ULS+CC	240+cc	3,16	14,5	13,18	271,29	30,4	1,18	4,82	5,5	0,4	0,90	0,99	1,03E-04	no
455	E	ELS	50	3,71	11,9	10,82	182,72	26,5	0,82	5,18	5,5	0,4	0,91	0,99	4,23E-04	si
455	E	ULS	240	3,94	13,1	11,91	221,44	26,4	0,82	5,18	5,5	0,4	0,91	0,99	9,11E-04	no
455	E	ULS+CC	240+cc	4,08	13,1	11,91	221,44	27,2	1,18	4,82	5,5	0,4	0,91	0,99	2,62E-03	si
455	ESE	ELS	50	3,86	10,8	9,82	150,51	21,1	0,82	5,18	5,5	0,4	0,93	0,98	8,21E-04	si
455	ESE	ULS	240	4,07	11,9	10,82	182,72	21,3	0,82	5,18	5,5	0,4	0,93	0,98	1,55E-03	si
455	ESE	ULS+CC	240+cc	4,22	11,9	10,82	182,72	21,9	1,18	4,82	5,5	0,4	0,93	0,99	4,27E-03	si
455	SE	ELS	50	3,78	9,8	8,91	123,92	13,4	0,82	5,18	5,5	0,4	0,96	0,98	8,14E-04	si
455	SE	ULS	240	4,09	10,8	9,82	150,51	13,8	0,82	5,18	5,5	0,4	0,95	0,98	2,04E-03	si
455	SE	ULS+CC	240+cc	4,24	10,8	9,82	150,51	14,2	1,18	4,82	5,5	0,4	0,95	0,98	5,45E-03	si
455	SSE	ELS	50	3,55	8,8	8,00	99,92	3,7	0,82	5,18	5,5	0,4	0,99	0,97	5,11E-04	si
455	SSE	ULS	240	3,98	9,8	8,91	123,92	4,2	0,82	5,18	5,5	0,4	0,99	0,98	1,99E-03	si
455	SSE	ULS+CC	240+cc	4,13	9,8	8,91	123,92	4,3	1,18	4,82	5,5	0,4	0,99	0,98	5,40E-03	si
455	S	ELS	50	3,26	8,8	8,00	99,92	6,8	0,82	5,18	5,5	0,4	0,98	0,97	1,49E-04	si
455	S	ULS	240	3,81	9,8	8,91	123,92	6	0,82	5,18	5,5	0,4	0,98	0,98	1,15E-03	si
455	S	ULS+CC	240+cc	3,92	9,8	8,91	123,92	6,2	1,18	4,82	5,5	0,4	0,98	0,98	3,05E-03	si
455	SSW	ELS	50	4,08	10,8	9,82	150,51	14	0,82	5,18	5,5	0,4	0,95	0,98	1,97E-03	si
455	SSW	ULS	240	4,34	10,8	9,82	150,51	14,8	0,82	5,18	5,5	0,4	0,95	0,98	3,68E-03	si
455	SSW	ULS+CC	240+cc	4,52	10,8	9,82	150,51	15	1,18	4,82	5,5	0,4	0,95	0,98	9,68E-03	si
455	SW	ELS	50	2,57	8,8	8,00	99,92	20,6	0,82	5,18	5,5	0,4	0,93	0,97	1,49E-06	no
455	SW	ULS	240	3,16	9,8	8,91	123,92	20,1	0,82	5,18	5,5	0,4	0,93	0,98	5,62E-05	no
455	SW	ULS+CC	240+cc	3,15	9,8	8,91	123,92	20,7	1,18	4,82	5,5	0,4	0,93	0,98	1,33E-04	no
460	NE	ELS	50	0,94	10,8	9,82	150,51	34,1	0,82	5,18	5,5	0,4	0,89	0,98	1,91E-24	no
460	NE	ULS	240	1,33	13,1	11,91	221,44	30,7	0,82	5,18	5,5	0,4	0,90	0,99	1,87E-15	no
460	NE	ULS+CC	240+cc	1,33	13,1	11,91	221,44	31,8	1,18	4,82	5,5	0,4	0,90	0,99	3,11E-14	no
460	ENE	ELS	50	2,64	13,1	11,91	221,44	30,2	0,82	5,18	5,5	0,4	0,90	0,99	1,74E-06	no
460	ENE	ULS	240	3,08	14,5	13,18	271,29	29,6	0,82	5,18	5,5	0,4	0,90	0,99	2,76E-05	no
460	ENE	ULS+CC	240+cc	3,14	14,5	13,18	271,29	30,6	1,18	4,82	5,5	0,4	0,90	0,99	9,35E-05	no
460	E	ELS	50	3,69	11,9	10,82	182,72	26,7	0,82	5,18	5,5	0,4	0,91	0,99	3,92E-04	si
460	E	ULS	240	3,92	13,1	11,91	221,44	26,6	0,82	5,18	5,5	0,4	0,91	0,99	8,51E-04	no
460	E	ULS+CC	240+cc	4,06	13,1	11,91	221,44	27,3	1,18	4,82	5,5	0,4	0,91	0,99	2,48E-03	si
460	ESE	ELS	50	3,83	10,8	9,82	150,51	21,3	0,82	5,18	5,5	0,4	0,93	0,98	7,42E-04	si
460	ESE	ULS	240	4,04	11,9	10,82	182,72	21,4	0,82	5,18	5,5	0,4	0,93	0,99	1,42E-03	si
460	ESE	ULS+CC	240+cc	4,18	11,9	10,82	182,72	22	1,18	4,82	5,5	0,4	0,93	0,99	3,87E-03	si
460	SE	ELS	50	3,75	9,8	8,91	123,92	13,5	0,82	5,18	5,5	0,4	0,96	0,98	7,38E-04	si
460	SE	ULS	240	4,05	10,8	9,82	150,51	13,9	0,82	5,18	5,5	0,4	0,95	0,98	1,83E-03	si
460	SE	ULS+CC	240+cc	4,2	10,8	9,82	150,51	14,3	1,18	4,82	5,5	0,4	0,95	0,98	4,96E-03	si
460	SSE	ELS	50	3,52	8,8	8,00	99,92	3,8	0,82	5,18	5,5	0,4	0,99	0,97	4,58E-04	si
460	SSE	ULS	240	3,95	9,8	8,91	123,92	4,2	0,82	5,18	5,5	0,4	0,99	0,98	1,83E-03	si
460	SSE	ULS+CC	240+cc	4,1	9,8	8,91	123,92	4,3	1,18	4,82	5,5	0,4	0,99	0,98	5,03E-03	si
460	S	ELS	50	3,22	8,8	8,00	99,92	6,7	0,82	5,18	5,5	0,4	0,98	0,97	1,26E-04	si
460	S	ULS	240	3,78	9,8	8,91	123,92	5,9	0,82	5,18	5,5	0,4	0,98	0,98	1,06E-03	si
460	S	ULS+CC	240+cc	3,88	9,8	8,91	123,92	6,1	1,18	4,82	5,5	0,4	0,98	0,98	2,75E-03	si
460	SSW	ELS	50	4,04	10,8	9,82	150,51	13,9	0,82	5,18	5,5	0,4	0,95	0,98	1,78E-03	si
460	SSW	ULS	240	4,3	10,8	9,82	150,51	14,7	0,82	5,18	5,5	0,4	0,95	0,98	3,36E-03	si
460	SSW	ULS+CC	240+cc	4,47	10,8	9,82	150,51	14,9	1,18	4,82	5,5	0,4	0,95	0,98	8,77E-03	si
460	SW	ELS	50	2,53	8,8	8,00	99,92	20,6	0,82	5,18	5,5	0,4	0,93	0,97	1,09E-06	no
460	SW	ULS	240	3,12	9,8	8,91	123,92	20	0,82	5,18	5,5	0,4	0,93	0,98	4,66E-05	no
460	SW	ULS+CC	240+cc	3,11	9,8	8,91	123,92	20,7	1,18	4,82	5,5	0,4	0,93	0,98	1,11E-04	no
465	NE	ELS	50	0,94	10,8	9,82	150,51	34,5	0,82	5,18	5,5	0,4	0,89	0,98	1,72E-24	no
465	NE	ULS	240	1,33	13,1	11,91	221,44	31	0,82	5,18	5,5	0,4	0,90	0,99	1,78E-15	no
465	NE	ULS+CC	240+cc	1,32	13,1	11,91	221,44	32,1	1,18	4,82	5,5	0,4	0,89	0,99	2,18E-14	no
465	ENE	ELS	50	2,63	13,1	11,91	221,44	30,6	0,82	5,18	5,5	0,4	0,90	0,99	1,58E-06	no
465	ENE	ULS	240	3,08	14,5	13,18	271,29	30	0,82	5,18	5,5	0,4	0,90	0,99	2,70E-05	no
465	ENE	ULS+CC	240+cc	3,14	14,5	13,18	271,29	31	1,18	4,82	5,5	0,4	0,90	0,99	9,17E-05	no
465	E	ELS	50	3,67	11,9	10,82	182,72	27	0,82	5,18	5,5	0,4	0,91	0,99	3,61E-04	si
465	E	ULS	240	3,89	13,1	11,91	221,44	26,9	0,82	5,18	5,5	0,4	0,91	0,99	7,68E-04	no
465	E	ULS+CC	240+cc	4,04	13,1	11,91	221,44	27,6	1,18	4,82	5,5	0,4	0,91	0,99	2,33E-03	si
465	ESE	ELS	50	3,79	10,8	9,82	150,51	21,6	0,82	5,18	5,5	0,4	0,93	0,98	6,46E-04	si
465	ESE	ULS	240	3,99	11,9	10,82	182,72	21,7	0,82	5,18	5,5	0,4	0,93	0,99	1,22E-03	si
465	ESE	ULS+CC	240+cc	4,14	11,9	10,82	182,72	22,3	1,18	4,82	5,5	0,4	0,93	0,99	3,48E-03	si
465	SE	ELS	50	3,71	9,8	8,91	123,92	13,8	0,82	5,18	5,5	0,4	0,95	0,98	6,41E-04	si
465	SE	ULS	240	4	10,8	9,82	150,51	14,1	0,82	5,18	5,5	0,4	0,95	0,98	1,58E-03	si
465	SE	ULS+CC	240+cc	4,15	10,8	9,82	150,51	14,5	1,18	4,82	5,5	0,4	0,95	0,98	4,39E-03	si
465	SSE	ELS	50	3,5	8,8	8,00	99,92	4,1	0,82	5,18	5,5	0,4	0,99	0,97	4,22E-04	si
465	SSE	ULS	240	3,91	9,8	8,91	123,92	4,5	0,82	5,18	5,5	0,4	0,99	0,98	1,62E-03	si
465	SSE	ULS+CC	240+cc	4,06	9,8	8,91	123,92	4,6	1,18	4,82	5,5	0,4	0,98	0,98	4,54E-03	si
465	S	ELS	50	3,2	8,8	8,00	99,92	6,4	0,82	5,18	5,5	0,4	0,98	0,97	1,17E-04	si
465	S	ULS	240	3,74	9,8	8,91	123,92	5,5	0,82	5,18	5,5	0,4	0,98	0,98	9,47E-04	no
465	S	ULS+CC	240+cc	3,85	9,8	8,91	123,92	5,8	1,18	4,82	5,5	0,4	0,98	0,98	2,56E-03	si
465	SSW	ELS	50	3,99	10,8	9,82	150,51	13,5	0,82	5,18	5,5	0,4	0,96	0,98	1,57E-03	si
465	SSW	ULS	240	4,26	10,8	9,82	150,51	14,3	0,82	5,18	5,5	0,4	0,95	0,98	3,09E-03	si
465	SSW	ULS+CC	240+cc	4,43	10,8	9,82	150,51	14,6	1,18	4,82	5,5	0,4	0,95	0,98	8,15E-03	si
465	SW	ELS	50	2,51	8,8	8,00	99,92	20,3	0,82	5,18	5,5	0,4	0,93	0,97	9,53E-07	no
465	SW	ULS	240	3,1	9,8	8,91	123,92	19,8	0,82	5,18	5,5	0,4	0,93	0,98	4,26E-05	no
465	SW	ULS+CC	240+cc	3,09	9,8	8,91	123,92	20,4	1,18	4,82	5,5	0,4	0,93	0,98	1,03E-04	no
470	NE	ELS	50	0,93	10,8	9,82	150,51	35	0,82	5,18	5,5	0,4	0,88	0,98	7,03E-25	no
470	NE	ULS	240	1,32	13,1	11,91	221,44	31,5	0,82	5,18	5,5	0,4	0,90	0,99	1,17E-15	no
470	NE	ULS+CC	240+cc	1,32	13,1	11,91	221,44	32,6	1,18	4,82	5,5	0,4	0,89	0,99	2,02E-14	no
470	ENE	ELS	50	2,62	13,1	11,91	221,44	31,1	0,82	5,18	5,5	0,4	0,90	0,99	1,42E-06	no
470	ENE	ULS	240	3,07	14,5	13,18	271,29	30,6	0,82	5,18	5,5	0,4	0,90	0,99	2,49E-05	no
470	ENE	ULS+CC	240+cc	3,13	14,5	13,18	271,29	31,5	1,18	4,82	5,5	0,4	0,90	0,99	8,56E-05	no
470	E	ELS	50	3,64	11,9	10,82	182,72	27,5	0,82	5,18	5,5	0,4	0,91	0,99	3,18E-04	si
470	E	ULS	240	3,85	13,1	11,91	221,44	27,3	0,82	5,18	5,5	0,4	0,91	0,99	6,67E-04	no
470	E	ULS+CC	240+cc	4	13,1	11,91	221,44	28,1	1,18	4,82	5,5	0,4	0,91	0,99	2,06E-03	si
470	ESE	ELS	50	3,75	10,8	9,82	150,51	22,1	0,82	5,18	5,5	0,4	0,93	0,98	5,57E-04	si
470	ESE	ULS	240	3,93	11,9	10,82	182,72	22,2	0,82	5,18	5,5	0,4	0,93	0,99	1,01E-03	si
470	ESE	ULS+CC	240+cc	4,09	11,9	10,82	182,72	22,7	1,18	4,82	5,5	0,4	0,93	0,99	3,03E-03	si
470	SE	ELS	50	3,67	9,8	8,91	123,92	14,4	0,82	5,18	5,5	0,4	0,95	0,98	5,49E-04	si
470	SE	ULS	240	3,94	10,8	9,82	150,51	14,7	0,82	5,18	5,5	0,4	0,95	0,98	1,31E-03	si
470	SE	ULS+CC	240+cc	4,11	10,8	9,82	150,51	15	1,18	4,82	5,5	0,4	0,95	0,98	3,93E-03	si
470	SSE	ELS	50	3,47	8,8	8,00	99,92	4,8	0,82	5,18	5,5	0,4	0,98	0,97	3,69E-04	si
470	SSE	ULS	240	3,85	9,8	8,91	123,92	5,2	0,82	5,18	5,5	0,4	0,98	0,98	1,33E-03	si
470	SSE	ULS+CC	240+cc	4,01	9,8	8,91	123,92	5,3	1,18	4,82	5,5	0,4	0,98	0,98	3,94E-03	si
470	S	ELS	50	3,17	8,8	8,00	99,92	5,8	0,82	5,18	5,5	0,4	0,98	0,97	1,05E-04	si
470	S	ULS	240	3,7	9,8	8,91	123,92	4,8	0,82	5,18	5,5	0,4	0,98	0,98	8,55E-04	no
470	S	ULS+CC	240+cc	3,82	9,8	8,91	123,92	5,2	1,18	4,82	5,5	0,4	0,98	0,98	2,41E-03	si
470	SSW	ELS	50	3,96	10,8	9,82	150,51	12,7	0,82	5,18	5,5	0,4	0,96	0,98	1,48E-03	si
470	SSW	ULS	240	4,23	10,8	9,82	150,51	13,5	0,82	5,18	5,5	0,4	0,96	0,98	2,94E-03	si
470	SSW	ULS+CC	240+cc	4,39	10,8	9,82	150,51	13,8	1,18	4,82	5,5	0,4	0,95	0,98	7,65E-03	si
470	SW	ELS	50	2,5	8,8	8,00	99,92	19,7	0,82	5,18	5,5	0,4	0,93	0,97	9,15E-07	no
470	SW	ULS	240	3,09	9,8	8,91	123,92	19,1	0,82	5,18	5,5	0,4	0,94	0,98	4,20E-05	no
470	SW	ULS+CC	240+cc	3,08	9,8	8,91	123,92	19,7	1,18	4,82	5,5	0,4	0,93	0,98	1,01E-04	no
475	NE	ELS	50	0,93	10,8	9,82	150,51	36	0,82	5,18	5,5	0,4	0,88	0,98	5,39E-25	no
475	NE	ULS	240	1,31	13,1	11,91	221,44	32,5	0,82	5,18	5,5	0,4	0,89	0,99	7,05E-16	no
475	NE	ULS+CC	240+cc	1,31	13,1	11,91	221,44	33,3	1,18	4,82	5,5	0,4	0,89	0,99	1,33E-14	no
475	ENE	ELS	50	2,6	13,1	11,91	221,44	32	0,82	5,18	5,5	0,4	0,89	0,99	1,15E-06	no
475	ENE	ULS	240	3,06	14,5	13,18	271,29	31,5	0,82	5,18	5,5	0,4	0,90	0,99	2,25E-05	no
475	ENE	ULS+CC	240+cc	3,12	14,5	13,18	271,29	32,1	1,18	4,82	5,5	0,4	0,89	0,99	7,94E-05	no
475	E	ELS	50	3,63	11,9	10,82	182,72	28,4	0,82	5,18	5,5	0,4	0,91	0,99	2,95E-04	si
475	E	ULS	240	3,84	13,1	11,91	221,44	28,2	0,82	5,18	5,5	0,4	0,91	0,99	6,24E-04	no
475	E	ULS+CC	240+cc	3,99	13,1	11,91	221,44	28,8	1,18	4,82	5,5	0,4	0,90	0,99	1,96E-03	si
475	ESE	ELS	50	3,74	10,8	9,82	150,51	22,9	0,82	5,18	5,5	0,4	0,92	0,98	5,22E-04	si
475	ESE	ULS	240	3,92	11,9	10,82	182,72	23	0,82	5,18	5,5	0,4	0,92	0,99	9,48E-04	no
475	ESE	ULS+CC	240+cc	4,08	11,9	10,82	182,72	23,4	1,18	4,82	5,5	0,4	0,92	0,99	2,89E-03	si
475	SE	ELS	50	3,66	9,8	8,91	123,92	15,2	0,82	5,18	5,5	0,4	0,95	0,98	5,15E-04	si
475	SE	ULS	240	3,93	10,8	9,82	150,51	15,4	0,82	5,18	5,5	0,4	0,95	0,98	1,24E-03	si
475	SE	ULS+CC	240+cc	4,1	10,8	9,82	150,51	15,7	1,18	4,82	5,5	0,4	0,95	0,98	3,75E-03	si
475	SSE	ELS	50	3,46	8,8	8,00	99,92	5,6	0,82	5,18	5,5	0,4	0,98	0,97	3,45E-04	si
475	SSE	ULS	240	3,84	9,8	8,91	123,92	6	0,82	5,18	5,5	0,4	0,98	0,98	1,26E-03	si
475	SSE	ULS+CC	240+cc	3,99	9,8	8,91	123,92	6	1,18	4,82	5,5	0,4	0,98	0,98	3,67E-03	si
475	S	ELS	50	3,15	8,8	8,00	99,92	5,1	0,82	5,18	5,5	0,4	0,98	0,97	9,88E-05	si
475	S	ULS	240	3,69	9,8	8,91	123,92	4	0,82	5,18	5,5	0,4	0,99	0,98	8,51E-04	no
475	S	ULS+CC	240+cc	3,81	9,8	8,91	123,92	4,5	1,18	4,82	5,5	0,4	0,99	0,98	2,39E-03	si
475	SSW	ELS	50	3,96	10,8	9,82	150,51	12,2	0,82	5,18	5,5	0,4	0,96	0,98	1,51E-03	si
475	SSW	ULS	240	4,24	10,8	9,82	150,51	13	0,82	5,18	5,5	0,4	0,96	0,98	3,06E-03	si
475	SSW	ULS+CC	240+cc	4,41	10,8	9,82	150,51	13,3	1,18	4,82	5,5	0,4	0,96	0,98	8,09E-03	si
475	SW	ELS	50	2,5	8,8	8,00	99,92	19	0,82	5,18	5,5	0,4	0,94	0,97	9,58E-07	no
475	SW	ULS	240	3,09	9,8	8,91	123,92	18,4	0,82	5,18	5,5	0,4	0,94	0,98	4,34E-05	no
475	SW	ULS+CC	240+cc	3,08	9,8	8,91	123,92	19	1,18	4,82	5,5	0,4	0,94	0,98	1,04E-04	no

GEOMETRIA

Rc (m)
6
Gc (m)
5,5

γf
0,4

qmax 0,01 11,60

1,16E-02

NOMBRE DE CASOS EN ELS
234

NOMBRE DE CASOS EN ELU
178

NOMBRE DE CASOS EN ELU+CC
234

480	NE	ELS	50	0,93	10,8	9,82	150,51	37,1	0,82	5,18	5,5	0,4	0,88	0,98	4,02E-25	no
480	NE	ULS	240	1,33	13,1	11,91	221,44	33,8	0,82	5,18	5,5	0,4	0,89	0,99	1,14E-15	no
480	NE	ULS+CC	240+cc	1,32	13,1	11,91	221,44	34,3	1,18	4,82	5,5	0,4	0,89	0,99	1,57E-14	no
480	ENE	ELS	50	2,63	13,1	11,91	221,44	33,2	0,82	5,18	5,5	0,4	0,89	0,99	1,33E-06	no
480	ENE	ULS	240	3,09	14,5	13,18	271,29	32,6	0,82	5,18	5,5	0,4	0,89	0,99	2,48E-05	no
480	ENE	ULS+CC	240+cc	3,14	14,5	13,18	271,29	33,1	1,18	4,82	5,5	0,4	0,89	0,99	8,30E-05	no
480	E	ELS	50	3,7	11,9	10,82	182,72	29,4	0,82	5,18	5,5	0,4	0,90	0,99	3,63E-04	si
480	E	ULS	240	3,93	13,1	11,91	221,44	29,3	0,82	5,18	5,5	0,4	0,90	0,99	7,92E-04	no
480	E	ULS+CC	240+cc	4,07	13,1	11,91	221,44	29,7	1,18	4,82	5,5	0,4	0,90	0,99	2,35E-03	si
480	ESE	ELS	50	3,81	10,8	9,82	150,51	24	0,82	5,18	5,5	0,4	0,92	0,98	6,29E-04	si
480	ESE	ULS	240	4,01	11,9	10,82	182,72	24,1	0,82	5,18	5,5	0,4	0,92	0,99	1,19E-03	si
480	ESE	ULS+CC	240+cc	4,16	11,9	10,82	182,72	24,3	1,18	4,82	5,5	0,4	0,92	0,99	3,44E-03	si
480	SE	ELS	50	3,72	9,8	8,91	123,92	16,2	0,82	5,18	5,5	0,4	0,95	0,98	6,06E-04	si
480	SE	ULS	240	4,01	10,8	9,82	150,51	16,5	0,82	5,18	5,5	0,4	0,95	0,98	1,50E-03	si
480	SE	ULS+CC	240+cc	4,17	10,8	9,82	150,51	16,6	1,18	4,82	5,5	0,4	0,95	0,98	4,33E-03	si
480	SSE	ELS	50	3,48	8,8	8,00	99,92	6,6	0,82	5,18	5,5	0,4	0,98	0,97	3,57E-04	si
480	SSE	ULS	240	3,91	9,8	8,91	123,92	7	0,82	5,18	5,5	0,4	0,98	0,98	1,50E-03	si
480	SSE	ULS+CC	240+cc	4,05	9,8	8,91	123,92	6,9	1,18	4,82	5,5	0,4	0,98	0,98	4,15E-03	si
480	S	ELS	50	3,2	8,8	8,00	99,92	4,2	0,82	5,18	5,5	0,4	0,99	0,97	1,28E-04	si
480	S	ULS	240	3,74	9,8	8,91	123,92	3,2	0,82	5,18	5,5	0,4	0,99	0,98	1,02E-03	si
480	S	ULS+CC	240+cc	3,85	9,8	8,91	123,92	3,7	1,18	4,82	5,5	0,4	0,99	0,98	2,73E-03	si
480	SSW	ELS	50	4,06	10,8	9,82	150,51	11,6	0,82	5,18	5,5	0,4	0,96	0,98	2,02E-03	si
480	SSW	ULS	240	4,33	10,8	9,82	150,51	12,5	0,82	5,18	5,5	0,4	0,96	0,98	3,86E-03	si
480	SSW	ULS+CC	240+cc	4,51	10,8	9,82	150,51	12,8	1,18	4,82	5,5	0,4	0,96	0,98	1,00E-02	si
480	SW	ELS	50	2,55	8,8	8,00	99,92	18,1	0,82	5,18	5,5	0,4	0,94	0,97	1,49E-06	no
480	SW	ULS	240	3,16	9,8	8,91	123,92	17,4	0,82	5,18	5,5	0,4	0,94	0,98	6,38E-05	no
480	SW	ULS+CC	240+cc	3,15	9,8	8,91	123,92	18,1	1,18	4,82	5,5	0,4	0,94	0,98	1,48E-04	no
485	NE	ELS	50	0,94	10,8	9,82	150,51	37,3	0,82	5,18	5,5	0,4	0,88	0,98	8,27E-25	no
485	NE	ULS	240	1,35	13,1	11,91	221,44	34,1	0,82	5,18	5,5	0,4	0,89	0,99	2,12E-15	no
485	NE	ULS+CC	240+cc	1,34	13,1	11,91	221,44	34,9	1,18	4,82	5,5	0,4	0,88	0,99	2,68E-14	no
485	ENE	ELS	50	2,67	13,1	11,91	221,44	33,5	0,82	5,18	5,5	0,4	0,89	0,99	1,75E-06	no
485	ENE	ULS	240	3,15	14,5	13,18	271,29	32,9	0,82	5,18	5,5	0,4	0,89	0,99	3,31E-05	no
485	ENE	ULS+CC	240+cc	3,19	14,5	13,18	271,29	33,7	1,18	4,82	5,5	0,4	0,89	0,99	1,01E-04	no
485	E	ELS	50	3,79	11,9	10,82	182,72	29,8	0,82	5,18	5,5	0,4	0,90	0,99	4,85E-04	si
485	E	ULS	240	4,01	13,1	11,91	221,44	29,7	0,82	5,18	5,5	0,4	0,90	0,99	9,91E-04	no
485	E	ULS+CC	240+cc	4,16	13,1	11,91	221,44	30,3	1,18	4,82	5,5	0,4	0,90	0,99	2,90E-03	si
485	ESE	ELS	50	3,88	10,8	9,82	150,51	24,4	0,82	5,18	5,5	0,4	0,92	0,98	7,72E-04	si
485	ESE	ULS	240	4,09	11,9	10,82	182,72	24,5	0,82	5,18	5,5	0,4	0,92	0,99	1,46E-03	si
485	ESE	ULS+CC	240+cc	4,23	11,9	10,82	182,72	24,9	1,18	4,82	5,5	0,4	0,92	0,99	3,99E-03	si
485	SE	ELS	50	3,77	9,8	8,91	123,92	16,6	0,82	5,18	5,5	0,4	0,95	0,98	7,02E-04	si
485	SE	ULS	240	4,08	10,8	9,82	150,51	16,9	0,82	5,18	5,5	0,4	0,94	0,98	1,79E-03	si
485	SE	ULS+CC	240+cc	4,23	10,8	9,82	150,51	17,1	1,18	4,82	5,5	0,4	0,94	0,98	4,91E-03	si
485	SSE	ELS	50	3,52	8,8	8,00	99,92	7,1	0,82	5,18	5,5	0,4	0,98	0,97	4,05E-04	si
485	SSE	ULS	240	3,97	9,8	8,91	123,92	7,5	0,82	5,18	5,5	0,4	0,98	0,98	1,74E-03	si
485	SSE	ULS+CC	240+cc	4,11	9,8	8,91	123,92	7,4	1,18	4,82	5,5	0,4	0,98	0,98	4,73E-03	si
485	S	ELS	50	3,25	8,8	8,00	99,92	3,8	0,82	5,18	5,5	0,4	0,99	0,97	1,61E-04	si
485	S	ULS	240	3,8	9,8	8,91	123,92	2,8	0,82	5,18	5,5	0,4	0,99	0,98	1,24E-03	si
485	S	ULS+CC	240+cc	3,9	9,8	8,91	123,92	3,3	1,18	4,82	5,5	0,4	0,99	0,98	3,15E-03	si
485	SSW	ELS	50	4,13	10,8	9,82	150,51	11,2	0,82	5,18	5,5	0,4	0,96	0,98	2,46E-03	si
485	SSW	ULS	240	4,4	10,8	9,82	150,51	12,1	0,82	5,18	5,5	0,4	0,96	0,98	4,58E-03	si
485	SSW	ULS+CC	240+cc	4,58	10,8	9,82	150,51	12,5	1,18	4,82	5,5	0,4	0,96	0,98	1,16E-02	si
485	SW	ELS	50	2,62	8,8	8,00	99,92	17,3	0,82	5,18	5,5	0,4	0,94	0,97	2,62E-06	no
485	SW	ULS	240	3,24	9,8	8,91	123,92	16,8	0,82	5,18	5,5	0,4	0,94	0,98	9,45E-05	no
485	SW	ULS+CC	240+cc	3,23	9,8	8,91	123,92	17,5	1,18	4,82	5,5	0,4	0,94	0,98	2,14E-04	no
490	NE	ELS	50	0,97	10,8	9,82	150,51	36,1	0,82	5,18	5,5	0,4	0,88	0,98	1,03E-23	no
490	NE	ULS	240	1,38	13,1	11,91	221,44	32,8	0,82	5,18	5,5	0,4	0,89	0,99	6,80E-15	no
490	NE	ULS+CC	240+cc	1,37	13,1	11,91	221,44	33,8	1,18	4,82	5,5	0,4	0,89	0,99	7,72E-14	no
490	ENE	ELS	50	2,69	13,1	11,91	221,44	32,3	0,82	5,18	5,5	0,4	0,89	0,99	2,18E-06	no
490	ENE	ULS	240	3,18	14,5	13,18	271,29	31,7	0,82	5,18	5,5	0,4	0,90	0,99	4,08E-05	no
490	ENE	ULS+CC	240+cc	3,22	14,5	13,18	271,29	32,6	1,18	4,82	5,5	0,4	0,89	0,99	1,22E-04	no
490	E	ELS	50	3,75	11,9	10,82	182,72	28,7	0,82	5,18	5,5	0,4	0,91	0,99	4,43E-04	si
490	E	ULS	240	3,98	13,1	11,91	221,44	28,5	0,82	5,18	5,5	0,4	0,91	0,99	9,49E-04	no
490	E	ULS+CC	240+cc	4,13	13,1	11,91	221,44	29,3	1,18	4,82	5,5	0,4	0,90	0,99	2,78E-03	si
490	ESE	ELS	50	3,83	10,8	9,82	150,51	23,2	0,82	5,18	5,5	0,4	0,92	0,98	6,91E-04	si
490	ESE	ULS	240	4,04	11,9	10,82	182,72	23,3	0,82	5,18	5,5	0,4	0,92	0,99	1,33E-03	si
490	ESE	ULS+CC	240+cc	4,19	11,9	10,82	182,72	23,8	1,18	4,82	5,5	0,4	0,92	0,99	3,75E-03	si
490	SE	ELS	50	3,73	9,8	8,91	123,92	15,4	0,82	5,18	5,5	0,4	0,95	0,98	6,45E-04	si
490	SE	ULS	240	4,02	10,8	9,82	150,51	15,6	0,82	5,18	5,5	0,4	0,95	0,98	1,59E-03	si
490	SE	ULS+CC	240+cc	4,18	10,8	9,82	150,51	16	1,18	4,82	5,5	0,4	0,95	0,98	4,51E-03	si
490	SSE	ELS	50	3,52	8,8	8,00	99,92	5,8	0,82	5,18	5,5	0,4	0,98	0,97	4,26E-04	si
490	SSE	ULS	240	3,93	9,8	8,91	123,92	6,3	0,82	5,18	5,5	0,4	0,98	0,98	1,62E-03	si
490	SSE	ULS+CC	240+cc	4,07	9,8	8,91	123,92	6,3	1,18	4,82	5,5	0,4	0,98	0,98	4,43E-03	si
490	S	ELS	50	3,27	8,8	8,00	99,92	5,2	0,82	5,18	5,5	0,4	0,98	0,97	1,66E-04	si
490	S	ULS	240	3,79	9,8	8,91	123,92	4,1	0,82	5,18	5,5	0,4	0,99	0,98	1,16E-03	si
490	S	ULS+CC	240+cc	3,91	9,8	8,91	123,92	4,5	1,18	4,82	5,5	0,4	0,99	0,98	3,13E-03	si
490	SSW	ELS	50	4,1	10,8	9,82	150,51	12,2	0,82	5,18	5,5	0,4	0,96	0,98	2,20E-03	si
490	SSW	ULS	240	4,36	10,8	9,82	150,51	13,1	0,82	5,18	5,5	0,4	0,96	0,98	4,06E-03	si
490	SSW	ULS+CC	240+cc	4,53	10,8	9,82	150,51	13,5	1,18	4,82	5,5	0,4	0,96	0,98	1,03E-02	si
490	SW	ELS	50	2,64	8,8	8,00	99,92	18,6	0,82	5,18	5,5	0,4	0,94	0,97	2,79E-06	no
490	SW	ULS	240	3,24	9,8	8,91	123,92	18,1	0,82	5,18	5,5	0,4	0,94	0,98	8,92E-05	no
490	SW	ULS+CC	240+cc	3,24	9,8	8,91	123,92	18,8	1,18	4,82	5,5	0,4	0,94	0,98	2,11E-04	no
495	NE	ELS	50	0,97	10,8	9,82	150,51	35,2	0,82	5,18	5,5	0,4	0,88	0,98	1,29E-23	no
495	NE	ULS	240	1,39	13,1	11,91	221,44	31,8	0,82	5,18	5,5	0,4	0,90	0,99	1,08E-14	no
495	NE	ULS+CC	240+cc	1,38	13,1	11,91	221,44	32,9	1,18	4,82	5,5	0,4	0,89	0,99	1,17E-13	no
495	ENE	ELS	50	2,7	13,1	11,91	221,44	31,3	0,82	5,18	5,5	0,4	0,90	0,99	2,49E-06	no
495	ENE	ULS	240	3,19	14,5	13,18	271,29	30,8	0,82	5,18	5,5	0,4	0,90	0,99	4,48E-05	no
495	ENE	ULS+CC	240+cc	3,23	14,5	13,18	271,29	31,8	1,18	4,82	5,5	0,4	0,90	0,99	1,32E-04	no
495	E	ELS	50	3,73	11,9	10,82	182,72	27,8	0,82	5,18	5,5	0,4	0,91	0,99	4,30E-04	si
495	E	ULS	240	3,95	13,1	11,91	221,44	27,6	0,82	5,18	5,5	0,4	0,91	0,99	8,98E-04	no
495	E	ULS+CC	240+cc	4,11	13,1	11,91	221,44	28,4	1,18	4,82	5,5	0,4	0,91	0,99	2,72E-03	si
495	ESE	ELS	50	3,79	10,8	9,82	150,51	22,3	0,82	5,18	5,5	0,4	0,93	0,98	6,29E-04	si
495	ESE	ULS	240	4	11,9	10,82	182,72	22,3	0,82	5,18	5,5	0,4	0,93	0,99	1,23E-03	si
495	ESE	ULS+CC	240+cc	4,15	11,9	10,82	182,72	22,9	1,18	4,82	5,5	0,4	0,92	0,99	3,50E-03	si
495	SE	ELS	50	3,7	9,8	8,91	123,92	14,5	0,82	5,18	5,5	0,4	0,95	0,98	6,04E-04	si
495	SE	ULS	240	3,98	10,8	9,82	150,51	14,7	0,82	5,18	5,5	0,4	0,95	0,98	1,47E-03	si
495	SE	ULS+CC	240+cc	4,15	10,8	9,82	150,51	15,1	1,18	4,82	5,5	0,4	0,95	0,98	4,31E-03	si
495	SSE	ELS	50	3,52	8,8	8,00	99,92	4,8	0,82	5,18	5,5	0,4	0,98	0,97	4,42E-04	si
495	SSE	ULS	240	3,9	9,8	8,91	123,92	5,3	0,82	5,18	5,5	0,4	0,98	0,98	1,54E-03	si
495	SSE	ULS+CC	240+cc	4,05	9,8	8,91	123,92	5,4	1,18	4,82	5,5	0,4	0,98	0,98	4,33E-03	si
495	S	ELS	50	3,27	8,8	8,00	99,92	6,3	0,82	5,18	5,5	0,4	0,98	0,97	1,59E-04	si
495	S	ULS	240	3,79	9,8	8,91	123,92	5,1	0,82	5,18	5,5	0,4	0,98	0,98	1,12E-03	si
495	S	ULS+CC	240+cc	3,92	9,8	8,91	123,92	5,5	1,18	4,82	5,5	0,4	0,98	0,98	3,12E-03	si
495	SSW	ELS	50	4,08	10,8	9,82	150,51	13,1	0,82	5,18	5,5	0,4	0,96	0,98	2,03E-03	si
495	SSW	ULS	240	4,33	10,8	9,82	150,51	14	0,82	5,18	5,5	0,4	0,95	0,98	3,69E-03	si
495	SSW	ULS+CC	240+cc	4,5	10,8	9,82	150,51	14,3	1,18	4,82	5,5	0,4	0,95	0,98	9,47E-03	si
495	SW	ELS	50	2,65	8,8	8,00	99,92	19,7	0,82	5,18	5,5	0,4	0,93	0,97	2,81E-06	no
495	SW	ULS	240	3,25	9,8	8,91	123,92	19,2	0,82	5,18	5,5	0,4	0,94	0,98	8,87E-05	no
495	SW	ULS+CC	240+cc	3,24	9,8	8,91	123,92	19,8	1,18	4,82	5,5	0,4	0,93	0,98	2,02E-04	no
500	NE	ELS	50	0,94	10,8	9,82	150,51	34,9	0,82	5,18	5,5	0,4	0,88	0,98	1,55E-24	no
500	NE	ULS	240	1,35	13,1	11,91	221,44	31,5	0,82	5,18	5,5	0,4	0,90	0,99	3,20E-15	no
500	NE	ULS+CC	240+cc	1,33	13,1	11,91	221,44	32,6	1,18	4,82	5,5	0,4	0,89	0,99	2,76E-14	no
500	ENE	ELS	50	2,64	13,1	11,91	221,44	31	0,82	5,18	5,5	0,4	0,90	0,99	1,66E-06	no
500	ENE	ULS	240	3,11	14,5	13,18	271,29	30,5	0,82	5,18	5,5	0,4	0,90	0,99	3,07E-05	no
500	ENE	ULS+CC	240+cc	3,16	14,5	13,18	271,29	31,4	1,18	4,82	5,5	0,4	0,90	0,99	9,86E-05	no
500	E	ELS	50	3,7	11,9	10,82	182,72	27,4	0,82	5,18	5,5	0,4	0,91	0,99	3,94E-04	si
500	E	ULS	240	3,91	13,1	11,91	221,44	27,3	0,82	5,18	5,5	0,4	0,91	0,99	8,04E-04	no
500	E	ULS+CC	240+cc	4,07	13,1	11,91	221,44	28,1	1,18	4,82	5,5	0,4	0,91	0,99	2,48E-03	si
500	ESE	ELS	50	3,78	10,8	9,82	150,51	22	0,82	5,18	5,5	0,4	0,93	0,98	6,16E-04	si
500	ESE	ULS	240	3,97	11,9	10,82	182,72	22	0,82	5,18	5,5	0,4	0,93	0,99	1,14E-03	si
500	ESE	ULS+CC	240+cc	4,13	11,9	10,82	182,72	22,7	1,18	4,82	5,5	0,4	0,93	0,99	3,35E-03	si
500	SE	ELS	50	3,69	9,8	8,91	123,92	14,2	0,82	5,18	5,5	0,4	0,95	0,98	5,91E-04	si
500	SE	ULS	240	3,97	10,8	9,82	150,51	14,3	0,82	5,18	5,5	0,4	0,95	0,98	1,44E-03	si
500	SE	ULS+CC	240+cc	4,13	10,8	9,82	150,51	14,8	1,18	4,82	5,5	0,4	0,95	0,98	4,14E-03	si
500	SSE	ELS	50	3,48	8,8	8,00	99,92	4,4	0,82	5,18	5,5	0,4	0,99	0,97	3,88E-04	si
500	SSE	ULS	240	3,89	9,8	8,91	123,92	4,9	0,82	5,18	5,5	0,4	0,98	0,98	1,51E-03	si
500	SSE	ULS+CC	240+cc	4,03	9,8	8,91	123,92	5	1,18	4,82	5,5	0,4	0,98	0,98	4,17E-03	si
500	S	ELS	50	3,24	8,8	8,00	99,92	6,7	0,82	5,18	5,5	0,4	0,98	0,97	1,37E-04	si
500	S	ULS	240	3,77	9,8	8,91	123,92	5,6	0,82	5,18	5,5	0,4	0,98	0,98	1,04E-03	si
500	S	ULS+CC	240+cc	3,88	9,8	8,91	123,92	5,9	1,18	4,82	5,5	0,4	0,98	0,98	2,77E-03	si
500	SSW	ELS	50	4,06	10,8	9,82	150,51	13,7	0,82	5,18	5,5	0,4	0,95	0,98	1,89E-03	si
500	SSW	ULS	240	4,3	10,8	9,82	150,51	14,5	0,82	5,18	5,5	0,4	0,95	0,98	3,38E-03	si
500	SSW	ULS+CC	240+cc	4,48	10,8	9,82	150,51	14,8	1,18	4,82	5,5	0,4	0,95	0,98	8,98E-03	si
500	SW	ELS	50	2,59	8,8	8,00	99,92	20,2	0,82	5,18	5,5	0,4	0,93	0,97	1,77E-06	no
500	SW	ULS	240	3,18	9,8	8,91	123,92	19,7	0,82	5,18	5,5	0,4	0,93	0,98	6,29E-05	no
500	SW	ULS+CC	240+cc	3,17	9,8	8,91	123,92	20,3	1,18	4,82	5,5	0,4	0,93	0,98	1,47E-04	no
505	NE	ELS	50	0,92	10,8	9,82	150,51	35,3	0,82	5,18	5,5	0,4	0,88	0,98	2,96E-25	no
505	NE	ULS	240	1,3	13,1	11,91	221,44	31,7	0,82	5,18	5,5	0,4	0,90	0,99	5,65E-16	no
505	NE	ULS+CC	240+cc	1,29	13,1	11,91	221,44	32,8	1,18	4,82	5,5	0,4	0,89	0,99	7,44E-15	no

505	ENE	ELS	50	2,59	13,1	11,91	221,44	31,2	0,82	5,18	5,5	0,4	0,90	0,99	1,13E-06	no
505	ENE	ULS	240	3,05	14,5	13,18	271,29	30,7	0,82	5,18	5,5	0,4	0,90	0,99	2,23E-05	no
505	ENE	ULS+CC	240+cc	3,1	14,5	13,18	271,29	31,6	1,18	4,82	5,5	0,4	0,90	0,99	7,40E-05	no
505	E	ELS	50	3,67	11,9	10,82	182,72	27,6	0,82	5,18	5,5	0,4	0,91	0,99	3,52E-04	si
505	E	ULS	240	3,87	13,1	11,91	221,44	27,4	0,82	5,18	5,5	0,4	0,91	0,99	7,08E-04	no
505	E	ULS+CC	240+cc	4,02	13,1	11,91	221,44	28,3	1,18	4,82	5,5	0,4	0,91	0,99	2,16E-03	si
505	ESE	ELS	50	3,77	10,8	9,82	150,51	22,2	0,82	5,18	5,5	0,4	0,93	0,98	5,92E-04	si
505	ESE	ULS	240	3,94	11,9	10,82	182,72	22,1	0,82	5,18	5,5	0,4	0,93	0,99	1,04E-03	si
505	ESE	ULS+CC	240+cc	4,1	11,9	10,82	182,72	22,8	1,18	4,82	5,5	0,4	0,92	0,99	3,10E-03	si
505	SE	ELS	50	3,68	9,8	8,91	123,92	14,3	0,82	5,18	5,5	0,4	0,95	0,98	5,70E-04	si
505	SE	ULS	240	3,96	10,8	9,82	150,51	14,4	0,82	5,18	5,5	0,4	0,95	0,98	1,40E-03	si
505	SE	ULS+CC	240+cc	4,11	10,8	9,82	150,51	14,9	1,18	4,82	5,5	0,4	0,95	0,98	3,94E-03	si
505	SSE	ELS	50	3,46	8,8	8,00	99,92	4,4	0,82	5,18	5,5	0,4	0,99	0,97	3,61E-04	si
505	SSE	ULS	240	3,88	9,8	8,91	123,92	4,9	0,82	5,18	5,5	0,4	0,98	0,98	1,47E-03	si
505	SSE	ULS+CC	240+cc	4,02	9,8	8,91	123,92	5	1,18	4,82	5,5	0,4	0,98	0,98	4,07E-03	si
505	S	ELS	50	3,21	8,8	8,00	99,92	6,8	0,82	5,18	5,5	0,4	0,98	0,97	1,20E-04	si
505	S	ULS	240	3,76	9,8	8,91	123,92	5,8	0,82	5,18	5,5	0,4	0,98	0,98	9,97E-04	no
505	S	ULS+CC	240+cc	3,86	9,8	8,91	123,92	6,1	1,18	4,82	5,5	0,4	0,98	0,98	2,61E-03	si
505	SSW	ELS	50	4,05	10,8	9,82	150,51	13,9	0,82	5,18	5,5	0,4	0,95	0,98	1,83E-03	si
505	SSW	ULS	240	4,28	10,8	9,82	150,51	14,8	0,82	5,18	5,5	0,4	0,95	0,98	3,19E-03	si
505	SSW	ULS+CC	240+cc	4,47	10,8	9,82	150,51	15,1	1,18	4,82	5,5	0,4	0,95	0,98	8,73E-03	si
505	SW	ELS	50	2,53	8,8	8,00	99,92	20,6	0,82	5,18	5,5	0,4	0,93	0,97	1,09E-06	no
505	SW	ULS	240	3,13	9,8	8,91	123,92	19,9	0,82	5,18	5,5	0,4	0,93	0,98	4,91E-05	no
505	SW	ULS+CC	240+cc	3,11	9,8	8,91	123,92	20,6	1,18	4,82	5,5	0,4	0,93	0,98	1,11E-04	no
510	NE	ELS	50	0,9	10,8	9,82	150,51	36,4	0,82	5,18	5,5	0,4	0,88	0,98	4,25E-26	no
510	NE	ULS	240	1,28	13,1	11,91	221,44	33	0,82	5,18	5,5	0,4	0,89	0,99	2,20E-16	no
510	NE	ULS+CC	240+cc	1,27	13,1	11,91	221,44	34	1,18	4,82	5,5	0,4	0,89	0,99	3,14E-15	no
510	ENE	ELS	50	2,58	13,1	11,91	221,44	32,4	0,82	5,18	5,5	0,4	0,89	0,99	9,62E-07	no
510	ENE	ULS	240	3,03	14,5	13,18	271,29	31,8	0,82	5,18	5,5	0,4	0,90	0,99	1,88E-05	no
510	ENE	ULS+CC	240+cc	3,09	14,5	13,18	271,29	32,7	1,18	4,82	5,5	0,4	0,89	0,99	6,69E-05	no
510	E	ELS	50	3,66	11,9	10,82	182,72	28,6	0,82	5,18	5,5	0,4	0,91	0,99	3,26E-04	si
510	E	ULS	240	3,86	13,1	11,91	221,44	28,5	0,82	5,18	5,5	0,4	0,91	0,99	6,58E-04	no
510	E	ULS+CC	240+cc	4,01	13,1	11,91	221,44	29,3	1,18	4,82	5,5	0,4	0,90	0,99	2,03E-03	si
510	ESE	ELS	50	3,76	10,8	9,82	150,51	23,2	0,82	5,18	5,5	0,4	0,92	0,98	5,51E-04	si
510	ESE	ULS	240	3,93	11,9	10,82	182,72	23,2	0,82	5,18	5,5	0,4	0,92	0,99	9,70E-04	no
510	ESE	ULS+CC	240+cc	4,09	11,9	10,82	182,72	23,8	1,18	4,82	5,5	0,4	0,92	0,99	2,93E-03	si
510	SE	ELS	50	3,68	9,8	8,91	123,92	15,3	0,82	5,18	5,5	0,4	0,95	0,98	5,49E-04	si
510	SE	ULS	240	3,95	10,8	9,82	150,51	15,4	0,82	5,18	5,5	0,4	0,95	0,98	1,31E-03	si
510	SE	ULS+CC	240+cc	4,1	10,8	9,82	150,51	15,8	1,18	4,82	5,5	0,4	0,95	0,98	3,74E-03	si
510	SSE	ELS	50	3,46	8,8	8,00	99,92	5,3	0,82	5,18	5,5	0,4	0,98	0,97	3,49E-04	si
510	SSE	ULS	240	3,87	9,8	8,91	123,92	5,8	0,82	5,18	5,5	0,4	0,98	0,98	1,39E-03	si
510	SSE	ULS+CC	240+cc	4,02	9,8	8,91	123,92	5,8	1,18	4,82	5,5	0,4	0,98	0,98	3,98E-03	si
510	S	ELS	50	3,21	8,8	8,00	99,92	6	0,82	5,18	5,5	0,4	0,98	0,97	1,24E-04	si
510	S	ULS	240	3,76	9,8	8,91	123,92	5	0,82	5,18	5,5	0,4	0,98	0,98	1,02E-03	si
510	S	ULS+CC	240+cc	3,86	9,8	8,91	123,92	5,3	1,18	4,82	5,5	0,4	0,98	0,98	2,67E-03	si
510	SSW	ELS	50	4,06	10,8	9,82	150,51	13,3	0,82	5,18	5,5	0,4	0,96	0,98	1,91E-03	si
510	SSW	ULS	240	4,31	10,8	9,82	150,51	14,2	0,82	5,18	5,5	0,4	0,95	0,98	3,50E-03	si
510	SSW	ULS+CC	240+cc	4,49	10,8	9,82	150,51	14,5	1,18	4,82	5,5	0,4	0,95	0,98	9,23E-03	si
510	SW	ELS	50	2,51	8,8	8,00	99,92	19,9	0,82	5,18	5,5	0,4	0,93	0,97	9,78E-07	no
510	SW	ULS	240	3,11	9,8	8,91	123,92	19,2	0,82	5,18	5,5	0,4	0,94	0,98	4,61E-05	no
510	SW	ULS+CC	240+cc	3,1	9,8	8,91	123,92	20	1,18	4,82	5,5	0,4	0,93	0,98	1,09E-04	no
515	NE	ELS	50	0,89	10,8	9,82	150,51	37,5	0,82	5,18	5,5	0,4	0,88	0,98	1,33E-26	no
515	NE	ULS	240	1,27	13,1	11,91	221,44	34,1	0,82	5,18	5,5	0,4	0,89	0,99	1,25E-16	no
515	NE	ULS+CC	240+cc	1,26	13,1	11,91	221,44	35	1,18	4,82	5,5	0,4	0,88	0,99	1,88E-15	no
515	ENE	ELS	50	2,59	13,1	11,91	221,44	33,4	0,82	5,18	5,5	0,4	0,89	0,99	9,70E-07	no
515	ENE	ULS	240	3,04	14,5	13,18	271,29	32,8	0,82	5,18	5,5	0,4	0,89	0,99	1,88E-05	no
515	ENE	ULS+CC	240+cc	3,1	14,5	13,18	271,29	33,6	1,18	4,82	5,5	0,4	0,89	0,99	6,72E-05	no
515	E	ELS	50	3,68	11,9	10,82	182,72	29,6	0,82	5,18	5,5	0,4	0,90	0,99	3,35E-04	si
515	E	ULS	240	3,88	13,1	11,91	221,44	29,5	0,82	5,18	5,5	0,4	0,90	0,99	6,74E-04	no
515	E	ULS+CC	240+cc	4,03	13,1	11,91	221,44	30,2	1,18	4,82	5,5	0,4	0,90	0,99	2,08E-03	si
515	ESE	ELS	50	3,78	10,8	9,82	150,51	24,1	0,82	5,18	5,5	0,4	0,92	0,98	5,68E-04	si
515	ESE	ULS	240	3,96	11,9	10,82	182,72	24,2	0,82	5,18	5,5	0,4	0,92	0,99	1,02E-03	si
515	ESE	ULS+CC	240+cc	4,11	11,9	10,82	182,72	24,7	1,18	4,82	5,5	0,4	0,92	0,99	3,00E-03	si
515	SE	ELS	50	3,7	9,8	8,91	123,92	16,1	0,82	5,18	5,5	0,4	0,95	0,98	5,69E-04	si
515	SE	ULS	240	3,97	10,8	9,82	150,51	16,3	0,82	5,18	5,5	0,4	0,95	0,98	1,35E-03	si
515	SE	ULS+CC	240+cc	4,12	10,8	9,82	150,51	16,6	1,18	4,82	5,5	0,4	0,95	0,98	3,84E-03	si
515	SSE	ELS	50	3,48	8,8	8,00	99,92	6	0,82	5,18	5,5	0,4	0,98	0,97	3,66E-04	si
515	SSE	ULS	240	3,89	9,8	8,91	123,92	6,5	0,82	5,18	5,5	0,4	0,98	0,98	1,44E-03	si
515	SSE	ULS+CC	240+cc	4,04	9,8	8,91	123,92	6,5	1,18	4,82	5,5	0,4	0,98	0,98	4,10E-03	si
515	S	ELS	50	3,22	8,8	8,00	99,92	5,3	0,82	5,18	5,5	0,4	0,98	0,97	1,34E-04	si
515	S	ULS	240	3,77	9,8	8,91	123,92	4,3	0,82	5,18	5,5	0,4	0,99	0,98	1,08E-03	si
515	S	ULS+CC	240+cc	3,87	9,8	8,91	123,92	4,7	1,18	4,82	5,5	0,4	0,98	0,98	2,80E-03	si
515	SSW	ELS	50	4,08	10,8	9,82	150,51	12,7	0,82	5,18	5,5	0,4	0,96	0,98	2,06E-03	si
515	SSW	ULS	240	4,34	10,8	9,82	150,51	13,6	0,82	5,18	5,5	0,4	0,96	0,98	3,82E-03	si
515	SSW	ULS+CC	240+cc	4,51	10,8	9,82	150,51	13,9	1,18	4,82	5,5	0,4	0,95	0,98	9,76E-03	si
515	SW	ELS	50	2,49	8,8	8,00	99,92	19,3	0,82	5,18	5,5	0,4	0,94	0,97	8,67E-07	no
515	SW	ULS	240	3,1	9,8	8,91	123,92	18,6	0,82	5,18	5,5	0,4	0,94	0,98	4,52E-05	no
515	SW	ULS+CC	240+cc	3,09	9,8	8,91	123,92	19,3	1,18	4,82	5,5	0,4	0,94	0,98	1,08E-04	no
520	NE	ELS	50	0,91	10,8	9,82	150,51	37,5	0,82	5,18	5,5	0,4	0,88	0,98	7,21E-26	no
520	NE	ULS	240	1,3	13,1	11,91	221,44	34,2	0,82	5,18	5,5	0,4	0,89	0,99	3,72E-16	no
520	NE	ULS+CC	240+cc	1,29	13,1	11,91	221,44	35,1	1,18	4,82	5,5	0,4	0,88	0,99	5,21E-15	no
520	ENE	ELS	50	2,62	13,1	11,91	221,44	33,5	0,82	5,18	5,5	0,4	0,89	0,99	1,21E-06	no
520	ENE	ULS	240	3,08	14,5	13,18	271,29	33	0,82	5,18	5,5	0,4	0,89	0,99	2,30E-05	no
520	ENE	ULS+CC	240+cc	3,13	14,5	13,18	271,29	33,8	1,18	4,82	5,5	0,4	0,89	0,99	7,66E-05	no
520	E	ELS	50	3,73	11,9	10,82	182,72	29,8	0,82	5,18	5,5	0,4	0,90	0,99	3,96E-04	si
520	E	ULS	240	3,94	13,1	11,91	221,44	29,7	0,82	5,18	5,5	0,4	0,90	0,99	8,04E-04	no
520	E	ULS+CC	240+cc	4,09	13,1	11,91	221,44	30,4	1,18	4,82	5,5	0,4	0,90	0,99	2,42E-03	si
520	ESE	ELS	50	3,81	10,8	9,82	150,51	24,3	0,82	5,18	5,5	0,4	0,92	0,98	6,21E-04	si
520	ESE	ULS	240	4	11,9	10,82	182,72	24,4	0,82	5,18	5,5	0,4	0,92	0,99	1,14E-03	si
520	ESE	ULS+CC	240+cc	4,15	11,9	10,82	182,72	24,9	1,18	4,82	5,5	0,4	0,92	0,99	3,29E-03	si
520	SE	ELS	50	3,72	9,8	8,91	123,92	16,3	0,82	5,18	5,5	0,4	0,95	0,98	6,04E-04	si
520	SE	ULS	240	4	10,8	9,82	150,51	16,5	0,82	5,18	5,5	0,4	0,95	0,98	1,46E-03	si
520	SE	ULS+CC	240+cc	4,14	10,8	9,82	150,51	16,7	1,18	4,82	5,5	0,4	0,94	0,98	4,01E-03	si
520	SSE	ELS	50	3,5	8,8	8,00	99,92	6,2	0,82	5,18	5,5	0,4	0,98	0,97	3,90E-04	si
520	SSE	ULS	240	3,91	9,8	8,91	123,92	6,7	0,82	5,18	5,5	0,4	0,98	0,98	1,51E-03	si
520	SSE	ULS+CC	240+cc	4,06	9,8	8,91	123,92	6,7	1,18	4,82	5,5	0,4	0,98	0,98	4,28E-03	si
520	S	ELS	50	3,25	8,8	8,00	99,92	5,1	0,82	5,18	5,5	0,4	0,98	0,97	1,53E-04	si
520	S	ULS	240	3,8	9,8	8,91	123,92	4,2	0,82	5,18	5,5	0,4	0,99	0,98	1,19E-03	si
520	S	ULS+CC	240+cc	3,9	9,8	8,91	123,92	4,5	1,18	4,82	5,5	0,4	0,99	0,98	3,04E-03	si
520	SSW	ELS	50	4,1	10,8	9,82	150,51	12,6	0,82	5,18	5,5	0,4	0,96	0,98	2,17E-03	si
520	SSW	ULS	240	4,35	10,8	9,82	150,51	13,6	0,82	5,18	5,5	0,4	0,96	0,98	3,91E-03	si
520	SSW	ULS+CC	240+cc	4,52	10,8	9,82	150,51	13,9	1,18	4,82	5,5	0,4	0,95	0,98	9,96E-03	si
520	SW	ELS	50	2,53	8,8	8,00	99,92	19,1	0,82	5,18	5,5	0,4	0,94	0,97	1,20E-06	no
520	SW	ULS	240	3,13	9,8	8,91	123,92	18,4	0,82	5,18	5,5	0,4	0,94	0,98	5,28E-05	no
520	SW	ULS+CC	240+cc	3,12	9,8	8,91	123,92	19,2	1,18	4,82	5,5	0,4	0,94	0,98	1,24E-04	no
525	NE	ELS	50	0,92	10,8	9,82	150,51	37,5	0,82	5,18	5,5	0,4	0,88	0,98	1,63E-25	no
525	NE	ULS	240	1,33	13,1	11,91	221,44	34,2	0,82	5,18	5,5	0,4	0,89	0,99	1,07E-15	no
525	NE	ULS+CC	240+cc	1,31	13,1	11,91	221,44	35,1	1,18	4,82	5,5	0,4	0,88	0,99	1,01E-14	no
525	ENE	ELS	50	2,66	13,1	11,91	221,44	33,5	0,82	5,18	5,5	0,4	0,89	0,99	1,62E-06	no
525	ENE	ULS	240	3,12	14,5	13,18	271,29	33	0,82	5,18	5,5	0,4	0,89	0,99	2,83E-05	no
525	ENE	ULS+CC	240+cc	3,17	14,5	13,18	271,29	33,8	1,18	4,82	5,5	0,4	0,89	0,99	9,21E-05	no
525	E	ELS	50	3,77	11,9	10,82	182,72	29,9	0,82	5,18	5,5	0,4	0,90	0,99	4,51E-04	si
525	E	ULS	240	3,99	13,1	11,91	221,44	29,8	0,82	5,18	5,5	0,4	0,90	0,99	9,31E-04	no
525	E	ULS+CC	240+cc	4,13	13,1	11,91	221,44	30,4	1,18	4,82	5,5	0,4	0,90	0,99	2,68E-03	si
525	ESE	ELS	50	3,83	10,8	9,82	150,51	24,4	0,82	5,18	5,5	0,4	0,92	0,98	6,60E-04	si
525	ESE	ULS	240	4,03	11,9	10,82	182,72	24,4	0,82	5,18	5,5	0,4	0,92	0,99	1,24E-03	si
525	ESE	ULS+CC	240+cc	4,18	11,9	10,82	182,72	24,9	1,18	4,82	5,5	0,4	0,92	0,99	3,54E-03	si
525	SE	ELS	50	3,73	9,8	8,91	123,92	16,3	0,82	5,18	5,5	0,4	0,95	0,98	6,24E-04	si
525	SE	ULS	240	4,02	10,8	9,82	150,51	16,4	0,82	5,18	5,5	0,4	0,95	0,98	1,55E-03	si
525	SE	ULS+CC	240+cc	4,16	10,8	9,82	150,51	16,7	1,18	4,82	5,5	0,4	0,94	0,98	4,21E-03	si
525	SSE	ELS	50	3,51	8,8	8,00	99,92	6,1	0,82	5,18	5,5	0,4	0,98	0,97	4,06E-04	si
525	SSE	ULS	240	3,93	9,8	8,91	123,92	6,7	0,82	5,18	5,5	0,4	0,98	0,98	1,60E-03	si
525	SSE	ULS+CC	240+cc	4,08	9,8	8,91	123,92	6,7	1,18	4,82	5,5	0,4	0,98	0,98	4,49E-03	si
525	S	ELS	50	3,27	8,8	8,00	99,92	5,2	0,82	5,18	5,5	0,4	0,98	0,97	1,66E-04	si
525	S	ULS	240	3,82	9,8	8,91	123,92	4,2	0,82	5,18	5,5	0,4	0,99	0,98	1,26E-03	si
525	S	ULS+CC	240+cc	3,92	9,8	8,91	123,92	4,6	1,18	4,82	5,5	0,4	0,98	0,98	3,20E-03	si
525	SSW	ELS	50	4,12	10,8	9,82	150,51	12,7	0,82	5,18	5,5	0,4	0,96	0,98	2,28E-03	si
525	SSW	ULS	240	4,36	10,8	9,82	150,51	13,7	0,82	5,18	5,5	0,4	0,95	0,98	3,99E-03	si
525	SSW	ULS+CC	240+cc	4,53	10,8	9,82	150,51	14	1,18	4,82	5,5	0,4	0,95	0,98	1,01E-02	si
525	SW	ELS	50	2,56	8,8	8,00	99,92	19,1	0,82	5,18	5,5	0,4	0,94	0,97	1,51E-06	no
525	SW	ULS	240	3,16	9,8	8,91	123,92	18,5	0,82	5,18	5,5	0,4	0,94	0,98	6,06E-05	no
525	SW	ULS+CC	240+cc	3,15	9,8	8,91	123,92	19,2	1,18	4,82	5,5	0,4	0,94	0,98	1,42E-04	no
530	NE	ELS	50	0,92	10,8	9,82	150,51	37,2	0,82	5,18	5,5	0,4	0,88	0,98	1,77E-25	no
530	NE	ULS	240	1,33	13,1	11,91	221,44	33,8	0,82	5,18	5,5	0,4	0,89	0,99	1,14E-15	no
530	NE	ULS+CC	240+cc	1,32	13,1	11,91	221,44	34,8	1,18	4,82	5,5	0,4	0,89	0,99	1,46E-14	no
530	ENE	ELS	50	2,66	13,1	11,91	221,44	33,2	0,82	5,18	5,5	0,4	0,89	0,99	1,66E-06	no
530	ENE	ULS	240	3,12	14,5	13,18	271,29	32,7	0,82	5,18	5,5	0,4	0,89	0,99	2,87E-05	no
530	ENE	ULS+CC	240+cc	3,17	14,5	13,18	271,29	33,5	1,18	4,82	5,5	0,4	0,89	0,99	9,34E-05	no

530	E	ELS	50	3,76	11,9	10,82	182,72	29,6	0,82	5,18	5,5	0,4	0,90	0,99	4,42E-04	si
530	E	ULS	240	3,96	13,1	11,91	221,44	29,4	0,82	5,18	5,5	0,4	0,90	0,99	8,64E-04	no
530	E	ULS+CC	240+cc	4,12	13,1	11,91	221,44	30,1	1,18	4,82	5,5	0,4	0,90	0,99	2,64E-03	si
530	ESE	ELS	50	3,82	10,8	9,82	150,51	24	0,82	5,18	5,5	0,4	0,92	0,98	6,49E-04	si
530	ESE	ULS	240	3,99	11,9	10,82	182,72	24	0,82	5,18	5,5	0,4	0,92	0,99	1,12E-03	si
530	ESE	ULS+CC	240+cc	4,16	11,9	10,82	182,72	24,6	1,18	4,82	5,5	0,4	0,92	0,99	3,40E-03	si
530	SE	ELS	50	3,72	9,8	8,91	123,92	15,9	0,82	5,18	5,5	0,4	0,95	0,98	6,13E-04	si
530	SE	ULS	240	3,99	10,8	9,82	150,51	16	0,82	5,18	5,5	0,4	0,95	0,98	1,44E-03	si
530	SE	ULS+CC	240+cc	4,15	10,8	9,82	150,51	16,3	1,18	4,82	5,5	0,4	0,95	0,98	4,16E-03	si
530	SSE	ELS	50	3,51	8,8	8,00	99,92	5,7	0,82	5,18	5,5	0,4	0,98	0,97	4,12E-04	si
530	SSE	ULS	240	3,92	9,8	8,91	123,92	6,3	0,82	5,18	5,5	0,4	0,98	0,98	1,57E-03	si
530	SSE	ULS+CC	240+cc	4,07	9,8	8,91	123,92	6,3	1,18	4,82	5,5	0,4	0,98	0,98	4,43E-03	si
530	S	ELS	50	3,26	8,8	8,00	99,92	5,6	0,82	5,18	5,5	0,4	0,98	0,97	1,56E-04	si
530	S	ULS	240	3,81	9,8	8,91	123,92	4,7	0,82	5,18	5,5	0,4	0,98	0,98	1,20E-03	si
530	S	ULS+CC	240+cc	3,91	9,8	8,91	123,92	5	1,18	4,82	5,5	0,4	0,98	0,98	3,08E-03	si
530	SSW	ELS	50	4,08	10,8	9,82	150,51	13	0,82	5,18	5,5	0,4	0,96	0,98	2,04E-03	si
530	SSW	ULS	240	4,32	10,8	9,82	150,51	14	0,82	5,18	5,5	0,4	0,95	0,98	3,60E-03	si
530	SSW	ULS+CC	240+cc	4,49	10,8	9,82	150,51	14,3	1,18	4,82	5,5	0,4	0,95	0,98	9,28E-03	si
530	SW	ELS	50	2,56	8,8	8,00	99,92	19,7	0,82	5,18	5,5	0,4	0,93	0,97	1,46E-06	no
530	SW	ULS	240	3,15	9,8	8,91	123,92	19,1	0,82	5,18	5,5	0,4	0,94	0,98	5,62E-05	no
530	SW	ULS+CC	240+cc	3,14	9,8	8,91	123,92	19,8	1,18	4,82	5,5	0,4	0,93	0,98	1,32E-04	no
535	NE	ELS	50	0,92	10,8	9,82	150,51	37	0,82	5,18	5,5	0,4	0,88	0,98	1,87E-25	no
535	NE	ULS	240	1,32	13,1	11,91	221,44	33,5	0,82	5,18	5,5	0,4	0,89	0,99	8,47E-16	no
535	NE	ULS+CC	240+cc	1,31	13,1	11,91	221,44	34,5	1,18	4,82	5,5	0,4	0,89	0,99	1,11E-14	no
535	ENE	ELS	50	2,64	13,1	11,91	221,44	32,9	0,82	5,18	5,5	0,4	0,89	0,99	1,46E-06	no
535	ENE	ULS	240	3,1	14,5	13,18	271,29	32,4	0,82	5,18	5,5	0,4	0,89	0,99	2,64E-05	no
535	ENE	ULS+CC	240+cc	3,15	14,5	13,18	271,29	33,2	1,18	4,82	5,5	0,4	0,89	0,99	8,65E-05	no
535	E	ELS	50	3,73	11,9	10,82	182,72	29,3	0,82	5,18	5,5	0,4	0,90	0,99	4,04E-04	si
535	E	ULS	240	3,91	13,1	11,91	221,44	29,1	0,82	5,18	5,5	0,4	0,90	0,99	7,51E-04	no
535	E	ULS+CC	240+cc	4,08	13,1	11,91	221,44	29,9	1,18	4,82	5,5	0,4	0,90	0,99	2,40E-03	si
535	ESE	ELS	50	3,79	10,8	9,82	150,51	23,7	0,82	5,18	5,5	0,4	0,92	0,98	5,96E-04	si
535	ESE	ULS	240	3,94	11,9	10,82	182,72	23,6	0,82	5,18	5,5	0,4	0,92	0,99	9,85E-04	no
535	ESE	ULS+CC	240+cc	4,12	11,9	10,82	182,72	24,2	1,18	4,82	5,5	0,4	0,92	0,99	3,12E-03	si
535	SE	ELS	50	3,7	9,8	8,91	123,92	15,5	0,82	5,18	5,5	0,4	0,95	0,98	5,82E-04	si
535	SE	ULS	240	3,95	10,8	9,82	150,51	15,6	0,82	5,18	5,5	0,4	0,95	0,98	1,30E-03	si
535	SE	ULS+CC	240+cc	4,13	10,8	9,82	150,51	15,9	1,18	4,82	5,5	0,4	0,95	0,98	4,01E-03	si
535	SSE	ELS	50	3,5	8,8	8,00	99,92	5,2	0,82	5,18	5,5	0,4	0,98	0,97	4,05E-04	si
535	SSE	ULS	240	3,9	9,8	8,91	123,92	5,8	0,82	5,18	5,5	0,4	0,98	0,98	1,51E-03	si
535	SSE	ULS+CC	240+cc	4,06	9,8	8,91	123,92	5,9	1,18	4,82	5,5	0,4	0,98	0,98	4,38E-03	si
535	S	ELS	50	3,25	8,8	8,00	99,92	6,1	0,82	5,18	5,5	0,4	0,98	0,97	1,47E-04	si
535	S	ULS	240	3,79	9,8	8,91	123,92	5,1	0,82	5,18	5,5	0,4	0,98	0,98	1,12E-03	si
535	S	ULS+CC	240+cc	3,9	9,8	8,91	123,92	5,5	1,18	4,82	5,5	0,4	0,98	0,98	2,96E-03	si
535	SSW	ELS	50	4,04	10,8	9,82	150,51	13,5	0,82	5,18	5,5	0,4	0,96	0,98	1,80E-03	si
535	SSW	ULS	240	4,28	10,8	9,82	150,51	14,4	0,82	5,18	5,5	0,4	0,95	0,98	3,23E-03	si
535	SSW	ULS+CC	240+cc	4,45	10,8	9,82	150,51	14,7	1,18	4,82	5,5	0,4	0,95	0,98	8,47E-03	si
535	SW	ELS	50	2,54	8,8	8,00	99,92	20,5	0,82	5,18	5,5	0,4	0,93	0,97	1,19E-06	no
535	SW	ULS	240	3,13	9,8	8,91	123,92	19,8	0,82	5,18	5,5	0,4	0,93	0,98	4,94E-05	no
535	SW	ULS+CC	240+cc	3,12	9,8	8,91	123,92	20,5	1,18	4,82	5,5	0,4	0,93	0,98	1,17E-04	no
540	NE	ELS	50	0,9	10,8	9,82	150,51	37,5	0,82	5,18	5,5	0,4	0,88	0,98	3,13E-26	no
540	NE	ULS	240	1,3	13,1	11,91	221,44	34	0,82	5,18	5,5	0,4	0,89	0,99	3,85E-16	no
540	NE	ULS+CC	240+cc	1,28	13,1	11,91	221,44	35	1,18	4,82	5,5	0,4	0,88	0,99	3,78E-15	no
540	ENE	ELS	50	2,61	13,1	11,91	221,44	33,4	0,82	5,18	5,5	0,4	0,89	0,99	1,13E-06	no
540	ENE	ULS	240	3,06	14,5	13,18	271,29	32,9	0,82	5,18	5,5	0,4	0,89	0,99	2,08E-05	no
540	ENE	ULS+CC	240+cc	3,12	14,5	13,18	271,29	33,7	1,18	4,82	5,5	0,4	0,89	0,99	7,35E-05	no
540	E	ELS	50	3,68	11,9	10,82	182,72	29,7	0,82	5,18	5,5	0,4	0,90	0,99	3,34E-04	si
540	E	ULS	240	3,87	13,1	11,91	221,44	29,5	0,82	5,18	5,5	0,4	0,90	0,99	6,53E-04	no
540	E	ULS+CC	240+cc	4,03	13,1	11,91	221,44	30,3	1,18	4,82	5,5	0,4	0,90	0,99	2,07E-03	si
540	ESE	ELS	50	3,75	10,8	9,82	150,51	24	0,82	5,18	5,5	0,4	0,92	0,98	5,17E-04	si
540	ESE	ULS	240	3,91	11,9	10,82	182,72	24	0,82	5,18	5,5	0,4	0,92	0,99	8,87E-04	no
540	ESE	ULS+CC	240+cc	4,07	11,9	10,82	182,72	24,6	1,18	4,82	5,5	0,4	0,92	0,99	2,72E-03	si
540	SE	ELS	50	3,68	9,8	8,91	123,92	15,8	0,82	5,18	5,5	0,4	0,95	0,98	5,39E-04	si
540	SE	ULS	240	3,93	10,8	9,82	150,51	15,9	0,82	5,18	5,5	0,4	0,95	0,98	1,22E-03	si
540	SE	ULS+CC	240+cc	4,1	10,8	9,82	150,51	16,2	1,18	4,82	5,5	0,4	0,95	0,98	3,70E-03	si
540	SSE	ELS	50	3,49	8,8	8,00	99,92	5,5	0,82	5,18	5,5	0,4	0,98	0,97	3,86E-04	si
540	SSE	ULS	240	3,89	9,8	8,91	123,92	6,1	0,82	5,18	5,5	0,4	0,98	0,98	1,45E-03	si
540	SSE	ULS+CC	240+cc	4,04	9,8	8,91	123,92	6,1	1,18	4,82	5,5	0,4	0,98	0,98	4,15E-03	si
540	S	ELS	50	3,24	8,8	8,00	99,92	5,9	0,82	5,18	5,5	0,4	0,98	0,97	1,42E-04	si
540	S	ULS	240	3,78	9,8	8,91	123,92	4,9	0,82	5,18	5,5	0,4	0,98	0,98	1,09E-03	si
540	S	ULS+CC	240+cc	3,88	9,8	8,91	123,92	5,3	1,18	4,82	5,5	0,4	0,98	0,98	2,82E-03	si
540	SSW	ELS	50	4,04	10,8	9,82	150,51	13,4	0,82	5,18	5,5	0,4	0,96	0,98	1,81E-03	si
540	SSW	ULS	240	4,28	10,8	9,82	150,51	14,4	0,82	5,18	5,5	0,4	0,95	0,98	3,23E-03	si
540	SSW	ULS+CC	240+cc	4,45	10,8	9,82	150,51	14,7	1,18	4,82	5,5	0,4	0,95	0,98	8,47E-03	si
540	SW	ELS	50	2,51	8,8	8,00	99,92	20,6	0,82	5,18	5,5	0,4	0,93	0,97	9,35E-07	no
540	SW	ULS	240	3,12	9,8	8,91	123,92	19,9	0,82	5,18	5,5	0,4	0,93	0,98	4,68E-05	no
540	SW	ULS+CC	240+cc	3,1	9,8	8,91	123,92	20,6	1,18	4,82	5,5	0,4	0,93	0,98	1,06E-04	no
545	NE	ELS	50	0,89	10,8	9,82	150,51	38,7	0,82	5,18	5,5	0,4	0,87	0,98	9,41E-27	no
545	NE	ULS	240	1,27	13,1	11,91	221,44	35,3	0,82	5,18	5,5	0,4	0,88	0,99	1,02E-16	no
545	NE	ULS+CC	240+cc	1,26	13,1	11,91	221,44	36,2	1,18	4,82	5,5	0,4	0,88	0,99	1,55E-15	no
545	ENE	ELS	50	2,58	13,1	11,91	221,44	34,6	0,82	5,18	5,5	0,4	0,89	0,99	8,27E-07	no
545	ENE	ULS	240	3,02	14,5	13,18	271,29	34	0,82	5,18	5,5	0,4	0,89	0,99	1,58E-05	no
545	ENE	ULS+CC	240+cc	3,08	14,5	13,18	271,29	34,8	1,18	4,82	5,5	0,4	0,89	0,99	5,75E-05	no
545	E	ELS	50	3,64	11,9	10,82	182,72	30,8	0,82	5,18	5,5	0,4	0,90	0,99	2,76E-04	si
545	E	ULS	240	3,84	13,1	11,91	221,44	30,7	0,82	5,18	5,5	0,4	0,90	0,99	5,66E-04	no
545	E	ULS+CC	240+cc	3,98	13,1	11,91	221,44	31,3	1,18	4,82	5,5	0,4	0,90	0,99	1,75E-03	si
545	ESE	ELS	50	3,73	10,8	9,82	150,51	25,1	0,82	5,18	5,5	0,4	0,92	0,98	4,63E-04	si
545	ESE	ULS	240	3,89	11,9	10,82	182,72	25,1	0,82	5,18	5,5	0,4	0,92	0,99	8,01E-04	no
545	ESE	ULS+CC	240+cc	4,04	11,9	10,82	182,72	25,6	1,18	4,82	5,5	0,4	0,92	0,99	2,43E-03	si
545	SE	ELS	50	3,67	9,8	8,91	123,92	16,8	0,82	5,18	5,5	0,4	0,94	0,98	5,01E-04	si
545	SE	ULS	240	3,93	10,8	9,82	150,51	16,9	0,82	5,18	5,5	0,4	0,94	0,98	1,18E-03	si
545	SE	ULS+CC	240+cc	4,08	10,8	9,82	150,51	17,2	1,18	4,82	5,5	0,4	0,94	0,98	3,41E-03	si
545	SSE	ELS	50	3,48	8,8	8,00	99,92	6,5	0,82	5,18	5,5	0,4	0,98	0,97	3,59E-04	si
545	SSE	ULS	240	3,89	9,8	8,91	123,92	7,1	0,82	5,18	5,5	0,4	0,98	0,98	1,41E-03	si
545	SSE	ULS+CC	240+cc	4,03	9,8	8,91	123,92	7	1,18	4,82	5,5	0,4	0,98	0,98	3,94E-03	si
545	S	ELS	50	3,22	8,8	8,00	99,92	5,1	0,82	5,18	5,5	0,4	0,98	0,97	1,35E-04	si
545	S	ULS	240	3,76	9,8	8,91	123,92	4,1	0,82	5,18	5,5	0,4	0,99	0,98	1,06E-03	si
545	S	ULS+CC	240+cc	3,86	9,8	8,91	123,92	4,5	1,18	4,82	5,5	0,4	0,99	0,98	2,74E-03	si
545	SSW	ELS	50	4,04	10,8	9,82	150,51	12,8	0,82	5,18	5,5	0,4	0,96	0,98	1,84E-03	si
545	SSW	ULS	240	4,29	10,8	9,82	150,51	13,8	0,82	5,18	5,5	0,4	0,95	0,98	3,37E-03	si
545	SSW	ULS+CC	240+cc	4,46	10,8	9,82	150,51	14,1	1,18	4,82	5,5	0,4	0,95	0,98	8,78E-03	si
545	SW	ELS	50	2,5	8,8	8,00	99,92	20,1	0,82	5,18	5,5	0,4	0,93	0,97	8,92E-07	no
545	SW	ULS	240	3,11	9,8	8,91	123,92	19,3	0,82	5,18	5,5	0,4	0,94	0,98	4,59E-05	no
545	SW	ULS+CC	240+cc	3,1	9,8	8,91	123,92	20,1	1,18	4,82	5,5	0,4	0,93	0,98	1,09E-04	no
550	NE	ELS	50	0,89	10,8	9,82	150,51	39,2	0,82	5,18	5,5	0,4	0,87	0,98	8,14E-27	no
550	NE	ULS	240	1,28	13,1	11,91	221,44	35,9	0,82	5,18	5,5	0,4	0,88	0,99	1,34E-16	no
550	NE	ULS+CC	240+cc	1,27	13,1	11,91	221,44	36,7	1,18	4,82	5,5	0,4	0,88	0,99	2,04E-15	no
550	ENE	ELS	50	2,59	13,1	11,91	221,44	35,2	0,82	5,18	5,5	0,4	0,88	0,99	8,57E-07	no
550	ENE	ULS	240	3,03	14,5	13,18	271,29	34,6	0,82	5,18	5,5	0,4	0,89	0,99	1,61E-05	no
550	ENE	ULS+CC	240+cc	3,09	14,5	13,18	271,29	35,4	1,18	4,82	5,5	0,4	0,88	0,99	5,86E-05	no
550	E	ELS	50	3,66	11,9	10,82	182,72	31,4	0,82	5,18	5,5	0,4	0,90	0,99	2,89E-04	si
550	E	ULS	240	3,85	13,1	11,91	221,44	31,3	0,82	5,18	5,5	0,4	0,90	0,99	5,70E-04	no
550	E	ULS+CC	240+cc	4	13,1	11,91	221,44	31,9	1,18	4,82	5,5	0,4	0,89	0,99	1,81E-03	si
550	ESE	ELS	50	3,74	10,8	9,82	150,51	25,6	0,82	5,18	5,5	0,4	0,92	0,98	4,69E-04	si
550	ESE	ULS	240	3,91	11,9	10,82	182,72	25,7	0,82	5,18	5,5	0,4	0,92	0,99	8,32E-04	no
550	ESE	ULS+CC	240+cc	4,06	11,9	10,82	182,72	26,1	1,18	4,82	5,5	0,4	0,91	0,99	2,52E-03	si
550	SE	ELS	50	3,68	9,8	8,91	123,92	17,3	0,82	5,18	5,5	0,4	0,94	0,98	5,09E-04	si
550	SE	ULS	240	3,95	10,8	9,82	150,51	17,4	0,82	5,18	5,5	0,4	0,94	0,98	1,23E-03	si
550	SE	ULS+CC	240+cc	4,1	10,8	9,82	150,51	17,7	1,18	4,82	5,5	0,4	0,94	0,98	3,53E-03	si
550	SSE	ELS	50	3,49	8,8	8,00	99,92	6,9	0,82	5,18	5,5	0,4	0,98	0,97	3,66E-04	si
550	SSE	ULS	240	3,9	9,8	8,91	123,92	7,5	0,82	5,18	5,5	0,4	0,98	0,98	1,43E-03	si
550	SSE	ULS+CC	240+cc	4,04	9,8	8,91	123,92	7,5	1,18	4,82	5,5	0,4	0,98	0,98	3,98E-03	si
550	S	ELS	50	3,23	8,8	8,00	99,92	4,8	0,82	5,18	5,5	0,4	0,98	0,97	1,42E-04	si
550	S	ULS	240	3,77	9,8	8,91	123,92	3,8	0,82	5,18	5,5	0,4	0,99	0,98	1,10E-03	si
550	S	ULS+CC	240+cc	3,87	9,8	8,91	123,92	4,2	1,18	4,82	5,5	0,4	0,99	0,98	2,84E-03	si
550	SSW	ELS	50	4,06	10,8	9,82	150,51	12,6	0,82	5,18	5,5	0,4	0,96	0,98	1,96E-03	si
550	SSW	ULS	240	4,31	10,8	9,82	150,51	13,6	0,82	5,18	5,5	0,4	0,96	0,98	3,56E-03	si
550	SSW	ULS+CC	240+cc	4,47	10,8	9,82	150,51	13,9	1,18	4,82	5,5	0,4	0,95	0,98	9,01E-03	si
550	SW	ELS	50	2,52	8,8	8,00	99,92	19,8	0,82	5,18	5,5	0,4	0,93	0,97	1,07E-06	no
550	SW	ULS	240	3,13	9,8	8,91	123,92	19,1	0,82	5,18	5,5	0,4	0,94	0,98	5,11E-05	no
550	SW	ULS+CC	240+cc	3,12	9,8	8,91	123,92	19,9	1,18	4,82	5,5	0,4	0,93	0,98	1,20E-04	no
555	NE	ELS	50	0,91	10,8	9,82	150,51	39,1	0,82	5,18	5,5	0,4	0,87	0,98	4,61E-26	no
555	NE	ULS	240	1,31	13,1	11,91	221,44	35,9	0,82	5,18	5,5	0,4	0,88	0,99	4,00E-16	no
555	NE	ULS+CC	240+cc	1,3	13,1	11,91	221,44	36,7	1,18	4,82	5,5	0,4	0,88	0,99	5,67E-15	no
555	ENE	ELS	50	2,62	13,1	11,91	221,44	35,2	0,82	5,18	5,5	0,4	0,88	0,99	1,08E-06	no
555	ENE	ULS	240	3,07	14,5	13,18	271,29	34,7	0,82	5,18	5,5	0,4	0,89	0,99	1,99E-05	no
555	ENE	ULS+CC	240+cc	3,13	14,5	13,18	271,29	35,4	1,18	4,82	5,5	0,4	0,88	0,99	7,08E-05	no
555	E	ELS	50	3,72	11,9	10,82	182,72	31,4	0,82	5,18	5,5	0,4	0,90	0,99	3,58E-04	si
555	E	ULS	240	3,92	13,1	11,91	221,44	31,3	0,82	5,18	5,5	0,4	0,90	0,99	7,11E-04	no
555	E	ULS+CC	240+cc	4,07	13,1	11,91	221,44	32	1,18	4,82	5,5	0,4	0,89	0,99	2,17E-03	si

555	ESE	ELS	50	3,8	10,8	9,82	150,51	25,6	0,82	5,18	5,5	0,4	0,92	0,98	5,72E-04	si
555	ESE	ULS	240	3,97	11,9	10,82	182,72	25,6	0,82	5,18	5,5	0,4	0,92	0,99	1,00E-03	si
555	ESE	ULS+CC	240+cc	4,12	11,9	10,82	182,72	26,1	1,18	4,82	5,5	0,4	0,91	0,99	2,94E-03	si
555	SE	ELS	50	3,73	9,8	8,91	123,92	17,1	0,82	5,18	5,5	0,4	0,94	0,98	6,05E-04	si
555	SE	ULS	240	4,01	10,8	9,82	150,51	17,3	0,82	5,18	5,5	0,4	0,94	0,98	1,46E-03	si
555	SE	ULS+CC	240+cc	4,16	10,8	9,82	150,51	17,5	1,18	4,82	5,5	0,4	0,94	0,98	4,11E-03	si
555	SSE	ELS	50	3,53	8,8	8,00	99,92	6,8	0,82	5,18	5,5	0,4	0,98	0,97	4,25E-04	si
555	SSE	ULS	240	3,95	9,8	8,91	123,92	7,3	0,82	5,18	5,5	0,4	0,98	0,98	1,66E-03	si
555	SSE	ULS+CC	240+cc	4,09	9,8	8,91	123,92	7,3	1,18	4,82	5,5	0,4	0,98	0,98	4,52E-03	si
555	S	ELS	50	3,27	8,8	8,00	99,92	5	0,82	5,18	5,5	0,4	0,98	0,97	1,67E-04	si
555	S	ULS	240	3,82	9,8	8,91	123,92	4,1	0,82	5,18	5,5	0,4	0,99	0,98	1,27E-03	si
555	S	ULS+CC	240+cc	3,91	9,8	8,91	123,92	4,4	1,18	4,82	5,5	0,4	0,99	0,98	3,13E-03	si
555	SSW	ELS	50	4,09	10,8	9,82	150,51	12,9	0,82	5,18	5,5	0,4	0,96	0,98	2,10E-03	si
555	SSW	ULS	240	4,34	10,8	9,82	150,51	13,9	0,82	5,18	5,5	0,4	0,95	0,98	3,79E-03	si
555	SSW	ULS+CC	240+cc	4,5	10,8	9,82	150,51	14,2	1,18	4,82	5,5	0,4	0,95	0,98	9,50E-03	si
555	SW	ELS	50	2,58	8,8	8,00	99,92	19,9	0,82	5,18	5,5	0,4	0,93	0,97	1,67E-06	no
555	SW	ULS	240	3,18	9,8	8,91	123,92	19,2	0,82	5,18	5,5	0,4	0,94	0,98	6,44E-05	no
555	SW	ULS+CC	240+cc	3,16	9,8	8,91	123,92	20	1,18	4,82	5,5	0,4	0,93	0,98	1,43E-04	no
560	NE	ELS	50	0,92	10,8	9,82	150,51	39,1	0,82	5,18	5,5	0,4	0,87	0,98	1,05E-25	no
560	NE	ULS	240	1,32	13,1	11,91	221,44	35,9	0,82	5,18	5,5	0,4	0,88	0,99	5,69E-16	no
560	NE	ULS+CC	240+cc	1,31	13,1	11,91	221,44	36,7	1,18	4,82	5,5	0,4	0,88	0,99	7,88E-15	no
560	ENE	ELS	50	2,64	13,1	11,91	221,44	35,1	0,82	5,18	5,5	0,4	0,88	0,99	1,26E-06	no
560	ENE	ULS	240	3,09	14,5	13,18	271,29	34,6	0,82	5,18	5,5	0,4	0,89	0,99	2,22E-05	no
560	ENE	ULS+CC	240+cc	3,14	14,5	13,18	271,29	35,4	1,18	4,82	5,5	0,4	0,88	0,99	7,42E-05	no
560	E	ELS	50	3,74	11,9	10,82	182,72	31,3	0,82	5,18	5,5	0,4	0,90	0,99	3,85E-04	si
560	E	ULS	240	3,94	13,1	11,91	221,44	31,3	0,82	5,18	5,5	0,4	0,90	0,99	7,56E-04	no
560	E	ULS+CC	240+cc	4,09	13,1	11,91	221,44	31,9	1,18	4,82	5,5	0,4	0,89	0,99	2,30E-03	si
560	ESE	ELS	50	3,82	10,8	9,82	150,51	25,4	0,82	5,18	5,5	0,4	0,92	0,98	6,15E-04	si
560	ESE	ULS	240	4	11,9	10,82	182,72	25,4	0,82	5,18	5,5	0,4	0,92	0,99	1,10E-03	si
560	ESE	ULS+CC	240+cc	4,14	11,9	10,82	182,72	25,9	1,18	4,82	5,5	0,4	0,91	0,99	3,11E-03	si
560	SE	ELS	50	3,76	9,8	8,91	123,92	16,9	0,82	5,18	5,5	0,4	0,94	0,98	6,72E-04	si
560	SE	ULS	240	4,04	10,8	9,82	150,51	17,1	0,82	5,18	5,5	0,4	0,94	0,98	1,60E-03	si
560	SE	ULS+CC	240+cc	4,19	10,8	9,82	150,51	17,3	1,18	4,82	5,5	0,4	0,94	0,98	4,44E-03	si
560	SSE	ELS	50	3,55	8,8	8,00	99,92	6,5	0,82	5,18	5,5	0,4	0,98	0,97	4,61E-04	si
560	SSE	ULS	240	3,97	9,8	8,91	123,92	7	0,82	5,18	5,5	0,4	0,98	0,98	1,77E-03	si
560	SSE	ULS+CC	240+cc	4,12	9,8	8,91	123,92	7	1,18	4,82	5,5	0,4	0,98	0,98	4,90E-03	si
560	S	ELS	50	3,29	8,8	8,00	99,92	5,4	0,82	5,18	5,5	0,4	0,98	0,97	1,79E-04	si
560	S	ULS	240	3,83	9,8	8,91	123,92	4,5	0,82	5,18	5,5	0,4	0,99	0,98	1,29E-03	si
560	S	ULS+CC	240+cc	3,93	9,8	8,91	123,92	4,8	1,18	4,82	5,5	0,4	0,98	0,98	3,26E-03	si
560	SSW	ELS	50	4,1	10,8	9,82	150,51	13,3	0,82	5,18	5,5	0,4	0,96	0,98	2,13E-03	si
560	SSW	ULS	240	4,34	10,8	9,82	150,51	14,2	0,82	5,18	5,5	0,4	0,95	0,98	3,75E-03	si
560	SSW	ULS+CC	240+cc	4,51	10,8	9,82	150,51	14,5	1,18	4,82	5,5	0,4	0,95	0,98	9,61E-03	si
560	SW	ELS	50	2,6	8,8	8,00	99,92	20,3	0,82	5,18	5,5	0,4	0,93	0,97	1,89E-06	no
560	SW	ULS	240	3,19	9,8	8,91	123,92	19,6	0,82	5,18	5,5	0,4	0,94	0,98	6,63E-05	no
560	SW	ULS+CC	240+cc	3,18	9,8	8,91	123,92	20,4	1,18	4,82	5,5	0,4	0,93	0,98	1,53E-04	no
565	NE	ELS	50	0,91	10,8	9,82	150,51	39,1	0,82	5,18	5,5	0,4	0,87	0,98	4,61E-26	no
565	NE	ULS	240	1,31	13,1	11,91	221,44	35,8	0,82	5,18	5,5	0,4	0,88	0,99	4,07E-16	no
565	NE	ULS+CC	240+cc	1,3	13,1	11,91	221,44	36,7	1,18	4,82	5,5	0,4	0,88	0,99	5,67E-15	no
565	ENE	ELS	50	2,62	13,1	11,91	221,44	35,1	0,82	5,18	5,5	0,4	0,88	0,99	1,09E-06	no
565	ENE	ULS	240	3,06	14,5	13,18	271,29	34,6	0,82	5,18	5,5	0,4	0,89	0,99	1,90E-05	no
565	ENE	ULS+CC	240+cc	3,12	14,5	13,18	271,29	35,3	1,18	4,82	5,5	0,4	0,88	0,99	6,79E-05	no
565	E	ELS	50	3,7	11,9	10,82	182,72	31,2	0,82	5,18	5,5	0,4	0,90	0,99	3,36E-04	si
565	E	ULS	240	3,89	13,1	11,91	221,44	31,1	0,82	5,18	5,5	0,4	0,90	0,99	6,53E-04	no
565	E	ULS+CC	240+cc	4,05	13,1	11,91	221,44	31,8	1,18	4,82	5,5	0,4	0,90	0,99	2,08E-03	si
565	ESE	ELS	50	3,79	10,8	9,82	150,51	25,2	0,82	5,18	5,5	0,4	0,92	0,98	5,63E-04	si
565	ESE	ULS	240	3,96	11,9	10,82	182,72	25,2	0,82	5,18	5,5	0,4	0,92	0,99	9,85E-04	no
565	ESE	ULS+CC	240+cc	4,11	11,9	10,82	182,72	25,7	1,18	4,82	5,5	0,4	0,92	0,99	2,90E-03	si
565	SE	ELS	50	3,74	9,8	8,91	123,92	16,6	0,82	5,18	5,5	0,4	0,95	0,98	6,37E-04	si
565	SE	ULS	240	4,01	10,8	9,82	150,51	16,8	0,82	5,18	5,5	0,4	0,94	0,98	1,48E-03	si
565	SE	ULS+CC	240+cc	4,16	10,8	9,82	150,51	17	1,18	4,82	5,5	0,4	0,94	0,98	4,18E-03	si
565	SSE	ELS	50	3,53	8,8	8,00	99,92	6,1	0,82	5,18	5,5	0,4	0,98	0,97	4,36E-04	si
565	SSE	ULS	240	3,95	9,8	8,91	123,92	6,7	0,82	5,18	5,5	0,4	0,98	0,98	1,69E-03	si
565	SSE	ULS+CC	240+cc	4,09	9,8	8,91	123,92	6,7	1,18	4,82	5,5	0,4	0,98	0,98	4,60E-03	si
565	S	ELS	50	3,26	8,8	8,00	99,92	5,8	0,82	5,18	5,5	0,4	0,98	0,97	1,55E-04	si
565	S	ULS	240	3,8	9,8	8,91	123,92	4,9	0,82	5,18	5,5	0,4	0,98	0,98	1,16E-03	si
565	S	ULS+CC	240+cc	3,9	9,8	8,91	123,92	5,2	1,18	4,82	5,5	0,4	0,98	0,98	2,98E-03	si
565	SSW	ELS	50	4,07	10,8	9,82	150,51	13,7	0,82	5,18	5,5	0,4	0,95	0,98	1,94E-03	si
565	SSW	ULS	240	4,3	10,8	9,82	150,51	14,6	0,82	5,18	5,5	0,4	0,95	0,98	3,37E-03	si
565	SSW	ULS+CC	240+cc	4,47	10,8	9,82	150,51	14,9	1,18	4,82	5,5	0,4	0,95	0,98	8,77E-03	si
565	SW	ELS	50	2,58	8,8	8,00	99,92	20,9	0,82	5,18	5,5	0,4	0,93	0,97	1,57E-06	no
565	SW	ULS	240	3,17	9,8	8,91	123,92	20,2	0,82	5,18	5,5	0,4	0,93	0,98	5,87E-05	no
565	SW	ULS+CC	240+cc	3,16	9,8	8,91	123,92	20,9	1,18	4,82	5,5	0,4	0,93	0,98	1,37E-04	no
570	NE	ELS	50	0,9	10,8	9,82	150,51	39,3	0,82	5,18	5,5	0,4	0,87	0,98	1,88E-26	no
570	NE	ULS	240	1,29	13,1	11,91	221,44	36	0,82	5,18	5,5	0,4	0,88	0,99	1,90E-16	no
570	NE	ULS+CC	240+cc	1,28	13,1	11,91	221,44	36,9	1,18	4,82	5,5	0,4	0,88	0,99	2,79E-15	no
570	ENE	ELS	50	2,59	13,1	11,91	221,44	35,3	0,82	5,18	5,5	0,4	0,88	0,99	8,51E-07	no
570	ENE	ULS	240	3,03	14,5	13,18	271,29	34,7	0,82	5,18	5,5	0,4	0,89	0,99	1,60E-05	no
570	ENE	ULS+CC	240+cc	3,09	14,5	13,18	271,29	35,5	1,18	4,82	5,5	0,4	0,88	0,99	5,83E-05	no
570	E	ELS	50	3,67	11,9	10,82	182,72	31,3	0,82	5,18	5,5	0,4	0,90	0,99	3,01E-04	si
570	E	ULS	240	3,85	13,1	11,91	221,44	31,2	0,82	5,18	5,5	0,4	0,90	0,99	5,73E-04	no
570	E	ULS+CC	240+cc	4	13,1	11,91	221,44	31,9	1,18	4,82	5,5	0,4	0,89	0,99	1,81E-03	si
570	ESE	ELS	50	3,77	10,8	9,82	150,51	25,1	0,82	5,18	5,5	0,4	0,92	0,98	5,29E-04	si
570	ESE	ULS	240	3,93	11,9	10,82	182,72	25,2	0,82	5,18	5,5	0,4	0,92	0,99	9,01E-04	no
570	ESE	ULS+CC	240+cc	4,08	11,9	10,82	182,72	25,7	1,18	4,82	5,5	0,4	0,92	0,99	2,69E-03	si
570	SE	ELS	50	3,72	9,8	8,91	123,92	16,6	0,82	5,18	5,5	0,4	0,95	0,98	5,97E-04	si
570	SE	ULS	240	3,99	10,8	9,82	150,51	16,7	0,82	5,18	5,5	0,4	0,94	0,98	1,41E-03	si
570	SE	ULS+CC	240+cc	4,14	10,8	9,82	150,51	17	1,18	4,82	5,5	0,4	0,94	0,98	3,98E-03	si
570	SSE	ELS	50	3,51	8,8	8,00	99,92	6	0,82	5,18	5,5	0,4	0,98	0,97	4,08E-04	si
570	SSE	ULS	240	3,93	9,8	8,91	123,92	6,5	0,82	5,18	5,5	0,4	0,98	0,98	1,61E-03	si
570	SSE	ULS+CC	240+cc	4,07	9,8	8,91	123,92	6,5	1,18	4,82	5,5	0,4	0,98	0,98	4,41E-03	si
570	S	ELS	50	3,24	8,8	8,00	99,92	6,1	0,82	5,18	5,5	0,4	0,98	0,97	1,41E-04	si
570	S	ULS	240	3,77	9,8	8,91	123,92	5,1	0,82	5,18	5,5	0,4	0,98	0,98	1,05E-03	si
570	S	ULS+CC	240+cc	3,87	9,8	8,91	123,92	5,5	1,18	4,82	5,5	0,4	0,98	0,98	2,73E-03	si
570	SSW	ELS	50	4,04	10,8	9,82	150,51	13,9	0,82	5,18	5,5	0,4	0,95	0,98	1,78E-03	si
570	SSW	ULS	240	4,28	10,8	9,82	150,51	14,8	0,82	5,18	5,5	0,4	0,95	0,98	3,19E-03	si
570	SSW	ULS+CC	240+cc	4,45	10,8	9,82	150,51	15,1	1,18	4,82	5,5	0,4	0,95	0,98	8,38E-03	si
570	SW	ELS	50	2,55	8,8	8,00	99,92	21,4	0,82	5,18	5,5	0,4	0,93	0,97	1,21E-06	no
570	SW	ULS	240	3,15	9,8	8,91	123,92	20,6	0,82	5,18	5,5	0,4	0,93	0,98	5,23E-05	no
570	SW	ULS+CC	240+cc	3,14	9,8	8,91	123,92	21,4	1,18	4,82	5,5	0,4	0,93	0,98	1,23E-04	no
575	NE	ELS	50	0,9	10,8	9,82	150,51	39,9	0,82	5,18	5,5	0,4	0,87	0,98	1,58E-26	no
575	NE	ULS	240	1,28	13,1	11,91	221,44	36,6	0,82	5,18	5,5	0,4	0,88	0,99	1,18E-16	no
575	NE	ULS+CC	240+cc	1,27	13,1	11,91	221,44	37,4	1,18	4,82	5,5	0,4	0,88	0,99	1,82E-15	no
575	ENE	ELS	50	2,58	13,1	11,91	221,44	35,8	0,82	5,18	5,5	0,4	0,88	0,99	7,61E-07	no
575	ENE	ULS	240	3,02	14,5	13,18	271,29	35,3	0,82	5,18	5,5	0,4	0,88	0,99	1,47E-05	no
575	ENE	ULS+CC	240+cc	3,08	14,5	13,18	271,29	36	1,18	4,82	5,5	0,4	0,88	0,99	5,41E-05	no
575	E	ELS	50	3,66	11,9	10,82	182,72	31,8	0,82	5,18	5,5	0,4	0,90	0,99	2,84E-04	si
575	E	ULS	240	3,84	13,1	11,91	221,44	31,7	0,82	5,18	5,5	0,4	0,90	0,99	5,43E-04	no
575	E	ULS+CC	240+cc	3,99	13,1	11,91	221,44	32,3	1,18	4,82	5,5	0,4	0,89	0,99	1,73E-03	si
575	ESE	ELS	50	3,76	10,8	9,82	150,51	25,6	0,82	5,18	5,5	0,4	0,92	0,98	5,02E-04	si
575	ESE	ULS	240	3,93	11,9	10,82	182,72	25,6	0,82	5,18	5,5	0,4	0,92	0,99	8,88E-04	no
575	ESE	ULS+CC	240+cc	4,08	11,9	10,82	182,72	26,1	1,18	4,82	5,5	0,4	0,91	0,99	2,65E-03	si
575	SE	ELS	50	3,72	9,8	8,91	123,92	17,1	0,82	5,18	5,5	0,4	0,94	0,98	5,86E-04	si
575	SE	ULS	240	3,98	10,8	9,82	150,51	17,2	0,82	5,18	5,5	0,4	0,94	0,98	1,35E-03	si
575	SE	ULS+CC	240+cc	4,13	10,8	9,82	150,51	17,4	1,18	4,82	5,5	0,4	0,94	0,98	3,84E-03	si
575	SSE	ELS	50	3,51	8,8	8,00	99,92	6,5	0,82	5,18	5,5	0,4	0,98	0,97	4,00E-04	si
575	SSE	ULS	240	3,91	9,8	8,91	123,92	7	0,82	5,18	5,5	0,4	0,98	0,98	1,50E-03	si
575	SSE	ULS+CC	240+cc	4,06	9,8	8,91	123,92	7	1,18	4,82	5,5	0,4	0,98	0,98	4,24E-03	si
575	S	ELS	50	3,24	8,8	8,00	99,92	5,7	0,82	5,18	5,5	0,4	0,98	0,97	1,43E-04	si
575	S	ULS	240	3,76	9,8	8,91	123,92	4,7	0,82	5,18	5,5	0,4	0,98	0,98	1,04E-03	si
575	S	ULS+CC	240+cc	3,86	9,8	8,91	123,92	5,1	1,18	4,82	5,5	0,4	0,98	0,98	2,69E-03	si
575	SSW	ELS	50	4,04	10,8	9,82	150,51	13,5	0,82	5,18	5,5	0,4	0,96	0,98	1,80E-03	si
575	SSW	ULS	240	4,28	10,8	9,82	150,51	14,5	0,82	5,18	5,5	0,4	0,95	0,98	3,22E-03	si
575	SSW	ULS+CC	240+cc	4,45	10,8	9,82	150,51	14,8	1,18	4,82	5,5	0,4	0,95	0,98	8,44E-03	si
575	SW	ELS	50	2,55	8,8	8,00	99,92	21	0,82	5,18	5,5	0,4	0,93	0,97	1,24E-06	no
575	SW	ULS	240	3,15	9,8	8,91	123,92	20,3	0,82	5,18	5,5	0,4	0,93	0,98	5,31E-05	no
575	SW	ULS+CC	240+cc	3,14	9,8	8,91	123,92	21	1,18	4,82	5,5	0,4	0,93	0,98	1,25E-04	no
580	NE	ELS	50	0,9	10,8	9,82	150,51	40,2	0,82	5,18	5,5	0,4	0,87	0,98	1,45E-26	no
580	NE	ULS	240	1,28	13,1	11,91	221,44	37,1	0,82	5,18	5,5	0,4	0,88	0,99	1,08E-16	no
580	NE	ULS+CC	240+cc	1,27	13,1	11,91	221,44	37,9	1,18	4,82	5,5	0,4	0,87	0,99	1,68E-15	no
580	ENE	ELS	50	2,59	13,1	11,91	221,44	36,3	0,82	5,18	5,5	0,4	0,88	0,99	7,94E-07	no
580	ENE	ULS	240	3,02	14,5	13,18	271,29	35,8	0,82	5,18	5,5	0,4	0,88	0,99	1,43E-05	no
580	ENE	ULS+CC	240+cc	3,08	14,5	13,18	271,29	36,5	1,18	4,82	5,5	0,4	0,88	0,99	5,28E-05	no
580	E	ELS	50	3,67	11,9	10,82	182,72	32,2	0,82	5,18	5,5	0,4	0,89	0,99	2,90E-04	si
580	E	ULS	240	3,85	13,1	11,91	221,44	32,1	0,82	5,18	5,5	0,4	0,89	0,99	5,52E-04	no
580	E	ULS+CC	240+cc	4	13,1	11,91	221,44	32,8	1,18	4,82	5,5	0,4	0,89	0,99	1,75E-03	si
580	ESE	ELS	50	3,78	10,8	9,82	150,51	26	0,82	5,18	5,5	0,4	0,91	0,98	5,28E-04	si
580	ESE	ULS	240	3,94	11,9	10,82	182,72	26	0,82	5,18	5,5	0,4	0,91	0,99	9,01E-04	no
580	ESE	ULS+CC	240+cc	4,09	11,9	10,82	182,72	26,4	1,18	4,82	5,5	0,4	0,91	0,99	2,70E-03	si

580	SE	ELS	50	3,72	9,8	8,91	123,92	17,4	0,82	5,18	5,5	0,4	0,94	0,98	5,79E-04	si
580	SE	ULS	240	3,99	10,8	9,82	150,51	17,5	0,82	5,18	5,5	0,4	0,94	0,98	1,37E-03	si
580	SE	ULS+CC	240+cc	4,14	10,8	9,82	150,51	17,8	1,18	4,82	5,5	0,4	0,94	0,98	3,89E-03	si
580	SSE	ELS	50	3,51	8,8	8,00	99,92	6,8	0,82	5,18	5,5	0,4	0,98	0,97	3,96E-04	si
580	SSE	ULS	240	3,91	9,8	8,91	123,92	7,3	0,82	5,18	5,5	0,4	0,98	0,98	1,48E-03	si
580	SSE	ULS+CC	240+cc	4,06	9,8	8,91	123,92	7,3	1,18	4,82	5,5	0,4	0,98	0,98	4,21E-03	si
580	S	ELS	50	3,24	8,8	8,00	99,92	5,4	0,82	5,18	5,5	0,4	0,98	0,97	1,45E-04	si
580	S	ULS	240	3,76	9,8	8,91	123,92	4,4	0,82	5,18	5,5	0,4	0,99	0,98	1,05E-03	si
580	S	ULS+CC	240+cc	3,87	9,8	8,91	123,92	4,8	1,18	4,82	5,5	0,4	0,98	0,98	2,79E-03	si
580	SSW	ELS	50	4,06	10,8	9,82	150,51	13,3	0,82	5,18	5,5	0,4	0,96	0,98	1,91E-03	si
580	SSW	ULS	240	4,29	10,8	9,82	150,51	14,2	0,82	5,18	5,5	0,4	0,95	0,98	3,33E-03	si
580	SSW	ULS+CC	240+cc	4,47	10,8	9,82	150,51	14,6	1,18	4,82	5,5	0,4	0,95	0,98	8,84E-03	si
580	SW	ELS	50	2,56	8,8	8,00	99,92	20,6	0,82	5,18	5,5	0,4	0,93	0,97	1,38E-06	no
580	SW	ULS	240	3,16	9,8	8,91	123,92	19,9	0,82	5,18	5,5	0,4	0,93	0,98	5,67E-05	no
580	SW	ULS+CC	240+cc	3,15	9,8	8,91	123,92	20,7	1,18	4,82	5,5	0,4	0,93	0,98	1,33E-04	no
585	NE	ELS	50	0,91	10,8	9,82	150,51	40,3	0,82	5,18	5,5	0,4	0,87	0,98	3,29E-26	no
585	NE	ULS	240	1,31	13,1	11,91	221,44	37,3	0,82	5,18	5,5	0,4	0,88	0,99	3,15E-16	no
585	NE	ULS+CC	240+cc	1,3	13,1	11,91	221,44	38,1	1,18	4,82	5,5	0,4	0,87	0,99	4,55E-15	no
585	ENE	ELS	50	2,63	13,1	11,91	221,44	36,5	0,82	5,18	5,5	0,4	0,88	0,99	1,06E-06	no
585	ENE	ULS	240	3,07	14,5	13,18	271,29	36	0,82	5,18	5,5	0,4	0,88	0,99	1,85E-05	no
585	ENE	ULS+CC	240+cc	3,12	14,5	13,18	271,29	36,7	1,18	4,82	5,5	0,4	0,88	0,99	6,33E-05	no
585	E	ELS	50	3,72	11,9	10,82	182,72	32,4	0,82	5,18	5,5	0,4	0,89	0,99	3,43E-04	si
585	E	ULS	240	3,91	13,1	11,91	221,44	32,3	0,82	5,18	5,5	0,4	0,89	0,99	6,63E-04	no
585	E	ULS+CC	240+cc	4,06	13,1	11,91	221,44	32,9	1,18	4,82	5,5	0,4	0,89	0,99	2,05E-03	si
585	ESE	ELS	50	3,82	10,8	9,82	150,51	26,1	0,82	5,18	5,5	0,4	0,91	0,98	5,99E-04	si
585	ESE	ULS	240	3,99	11,9	10,82	182,72	26,1	0,82	5,18	5,5	0,4	0,91	0,99	1,04E-03	si
585	ESE	ULS+CC	240+cc	4,14	11,9	10,82	182,72	26,6	1,18	4,82	5,5	0,4	0,91	0,99	3,04E-03	si
585	SE	ELS	50	3,75	9,8	8,91	123,92	17,6	0,82	5,18	5,5	0,4	0,94	0,98	6,34E-04	si
585	SE	ULS	240	4,02	10,8	9,82	150,51	17,6	0,82	5,18	5,5	0,4	0,94	0,98	1,49E-03	si
585	SE	ULS+CC	240+cc	4,18	10,8	9,82	150,51	17,9	1,18	4,82	5,5	0,4	0,94	0,98	4,26E-03	si
585	SSE	ELS	50	3,53	8,8	8,00	99,92	6,9	0,82	5,18	5,5	0,4	0,98	0,97	4,23E-04	si
585	SSE	ULS	240	3,93	9,8	8,91	123,92	7,3	0,82	5,18	5,5	0,4	0,98	0,98	1,57E-03	si
585	SSE	ULS+CC	240+cc	4,08	9,8	8,91	123,92	7,3	1,18	4,82	5,5	0,4	0,98	0,98	4,42E-03	si
585	S	ELS	50	3,27	8,8	8,00	99,92	5,4	0,82	5,18	5,5	0,4	0,98	0,97	1,65E-04	si
585	S	ULS	240	3,79	9,8	8,91	123,92	4,5	0,82	5,18	5,5	0,4	0,99	0,98	1,14E-03	si
585	S	ULS+CC	240+cc	3,9	9,8	8,91	123,92	4,9	1,18	4,82	5,5	0,4	0,98	0,98	3,01E-03	si
585	SSW	ELS	50	4,09	10,8	9,82	150,51	13,3	0,82	5,18	5,5	0,4	0,96	0,98	2,07E-03	si
585	SSW	ULS	240	4,32	10,8	9,82	150,51	14,3	0,82	5,18	5,5	0,4	0,95	0,98	3,57E-03	si
585	SSW	ULS+CC	240+cc	4,5	10,8	9,82	150,51	14,6	1,18	4,82	5,5	0,4	0,95	0,98	9,40E-03	si
585	SW	ELS	50	2,59	8,8	8,00	99,92	20,5	0,82	5,18	5,5	0,4	0,93	0,97	1,73E-06	no
585	SW	ULS	240	3,19	9,8	8,91	123,92	19,8	0,82	5,18	5,5	0,4	0,93	0,98	6,56E-05	no
585	SW	ULS+CC	240+cc	3,18	9,8	8,91	123,92	20,6	1,18	4,82	5,5	0,4	0,93	0,98	1,52E-04	no
590	NE	ELS	50	0,92	10,8	9,82	150,51	40,4	0,82	5,18	5,5	0,4	0,87	0,98	7,30E-26	no
590	NE	ULS	240	1,34	13,1	11,91	221,44	37,5	0,82	5,18	5,5	0,4	0,88	0,99	8,70E-16	no
590	NE	ULS+CC	240+cc	1,32	13,1	11,91	221,44	38,2	1,18	4,82	5,5	0,4	0,87	0,99	8,64E-15	no
590	ENE	ELS	50	2,66	13,1	11,91	221,44	36,6	0,82	5,18	5,5	0,4	0,88	0,99	1,32E-06	no
590	ENE	ULS	240	3,1	14,5	13,18	271,29	36,1	0,82	5,18	5,5	0,4	0,88	0,99	2,16E-05	no
590	ENE	ULS+CC	240+cc	3,15	14,5	13,18	271,29	36,8	1,18	4,82	5,5	0,4	0,88	0,99	7,26E-05	no
590	E	ELS	50	3,76	11,9	10,82	182,72	32,4	0,82	5,18	5,5	0,4	0,89	0,99	3,94E-04	si
590	E	ULS	240	3,96	13,1	11,91	221,44	32,4	0,82	5,18	5,5	0,4	0,89	0,99	7,70E-04	no
590	E	ULS+CC	240+cc	4,11	13,1	11,91	221,44	33	1,18	4,82	5,5	0,4	0,89	0,99	2,33E-03	si
590	ESE	ELS	50	3,85	10,8	9,82	150,51	26,1	0,82	5,18	5,5	0,4	0,91	0,98	6,59E-04	si
590	ESE	ULS	240	4,02	11,9	10,82	182,72	26,1	0,82	5,18	5,5	0,4	0,91	0,99	1,14E-03	si
590	ESE	ULS+CC	240+cc	4,17	11,9	10,82	182,72	26,5	1,18	4,82	5,5	0,4	0,91	0,99	3,29E-03	si
590	SE	ELS	50	3,77	9,8	8,91	123,92	17,5	0,82	5,18	5,5	0,4	0,94	0,98	6,79E-04	si
590	SE	ULS	240	4,05	10,8	9,82	150,51	17,5	0,82	5,18	5,5	0,4	0,94	0,98	1,62E-03	si
590	SE	ULS+CC	240+cc	4,2	10,8	9,82	150,51	17,8	1,18	4,82	5,5	0,4	0,94	0,98	4,48E-03	si
590	SSE	ELS	50	3,54	8,8	8,00	99,92	6,7	0,82	5,18	5,5	0,4	0,98	0,97	4,42E-04	si
590	SSE	ULS	240	3,95	9,8	8,91	123,92	7,2	0,82	5,18	5,5	0,4	0,98	0,98	1,66E-03	si
590	SSE	ULS+CC	240+cc	4,09	9,8	8,91	123,92	7,1	1,18	4,82	5,5	0,4	0,98	0,98	4,55E-03	si
590	S	ELS	50	3,28	8,8	8,00	99,92	5,7	0,82	5,18	5,5	0,4	0,98	0,97	1,69E-04	si
590	S	ULS	240	3,81	9,8	8,91	123,92	4,8	0,82	5,18	5,5	0,4	0,98	0,98	1,20E-03	si
590	S	ULS+CC	240+cc	3,92	9,8	8,91	123,92	5,2	1,18	4,82	5,5	0,4	0,98	0,98	3,14E-03	si
590	SSW	ELS	50	4,11	10,8	9,82	150,51	13,6	0,82	5,18	5,5	0,4	0,96	0,98	2,16E-03	si
590	SSW	ULS	240	4,34	10,8	9,82	150,51	14,5	0,82	5,18	5,5	0,4	0,95	0,98	3,72E-03	si
590	SSW	ULS+CC	240+cc	4,52	10,8	9,82	150,51	14,9	1,18	4,82	5,5	0,4	0,95	0,98	9,70E-03	si
590	SW	ELS	50	2,61	8,8	8,00	99,92	20,6	0,82	5,18	5,5	0,4	0,93	0,97	2,00E-06	no
590	SW	ULS	240	3,21	9,8	8,91	123,92	20	0,82	5,18	5,5	0,4	0,93	0,98	7,13E-05	no
590	SW	ULS+CC	240+cc	3,2	9,8	8,91	123,92	20,7	1,18	4,82	5,5	0,4	0,93	0,98	1,65E-04	no
595	NE	ELS	50	0,93	10,8	9,82	150,51	40,2	0,82	5,18	5,5	0,4	0,87	0,98	1,73E-25	no
595	NE	ULS	240	1,35	13,1	11,91	221,44	37,2	0,82	5,18	5,5	0,4	0,88	0,99	1,28E-15	no
595	NE	ULS+CC	240+cc	1,33	13,1	11,91	221,44	38	1,18	4,82	5,5	0,4	0,87	0,99	1,23E-14	no
595	ENE	ELS	50	2,67	13,1	11,91	221,44	36,3	0,82	5,18	5,5	0,4	0,88	0,99	1,45E-06	no
595	ENE	ULS	240	3,11	14,5	13,18	271,29	35,8	0,82	5,18	5,5	0,4	0,88	0,99	2,31E-05	no
595	ENE	ULS+CC	240+cc	3,16	14,5	13,18	271,29	36,5	1,18	4,82	5,5	0,4	0,88	0,99	7,72E-05	no
595	E	ELS	50	3,77	11,9	10,82	182,72	32	0,82	5,18	5,5	0,4	0,89	0,99	4,14E-04	si
595	E	ULS	240	3,95	13,1	11,91	221,44	32	0,82	5,18	5,5	0,4	0,89	0,99	7,59E-04	no
595	E	ULS+CC	240+cc	4,11	13,1	11,91	221,44	32,6	1,18	4,82	5,5	0,4	0,89	0,99	2,36E-03	si
595	ESE	ELS	50	3,85	10,8	9,82	150,51	25,6	0,82	5,18	5,5	0,4	0,92	0,98	6,72E-04	si
595	ESE	ULS	240	4	11,9	10,82	182,72	25,6	0,82	5,18	5,5	0,4	0,92	0,99	1,09E-03	si
595	ESE	ULS+CC	240+cc	4,17	11,9	10,82	182,72	26,1	1,18	4,82	5,5	0,4	0,91	0,99	3,33E-03	si
595	SE	ELS	50	3,76	9,8	8,91	123,92	17	0,82	5,18	5,5	0,4	0,94	0,98	6,70E-04	si
595	SE	ULS	240	4,02	10,8	9,82	150,51	17	0,82	5,18	5,5	0,4	0,94	0,98	1,52E-03	si
595	SE	ULS+CC	240+cc	4,18	10,8	9,82	150,51	17,3	1,18	4,82	5,5	0,4	0,94	0,98	4,34E-03	si
595	SSE	ELS	50	3,53	8,8	8,00	99,92	6,2	0,82	5,18	5,5	0,4	0,98	0,97	4,35E-04	si
595	SSE	ULS	240	3,93	9,8	8,91	123,92	6,6	0,82	5,18	5,5	0,4	0,98	0,98	1,60E-03	si
595	SSE	ULS+CC	240+cc	4,08	9,8	8,91	123,92	6,7	1,18	4,82	5,5	0,4	0,98	0,98	4,49E-03	si
595	S	ELS	50	3,28	8,8	8,00	99,92	6,2	0,82	5,18	5,5	0,4	0,98	0,97	1,66E-04	si
595	S	ULS	240	3,79	9,8	8,91	123,92	5,3	0,82	5,18	5,5	0,4	0,98	0,98	1,11E-03	si
595	S	ULS+CC	240+cc	3,91	9,8	8,91	123,92	5,7	1,18	4,82	5,5	0,4	0,98	0,98	3,02E-03	si
595	SSW	ELS	50	4,08	10,8	9,82	150,51	14	0,82	5,18	5,5	0,4	0,95	0,98	1,97E-03	si
595	SSW	ULS	240	4,31	10,8	9,82	150,51	14,9	0,82	5,18	5,5	0,4	0,95	0,98	3,42E-03	si
595	SSW	ULS+CC	240+cc	4,48	10,8	9,82	150,51	15,2	1,18	4,82	5,5	0,4	0,95	0,98	8,88E-03	si
595	SW	ELS	50	2,6	8,8	8,00	99,92	21	0,82	5,18	5,5	0,4	0,93	0,97	1,81E-06	no
595	SW	ULS	240	3,2	9,8	8,91	123,92	20,4	0,82	5,18	5,5	0,4	0,93	0,98	6,68E-05	no
595	SW	ULS+CC	240+cc	3,19	9,8	8,91	123,92	21,1	1,18	4,82	5,5	0,4	0,93	0,98	1,55E-04	no
600	NE	ELS	50	0,93	10,8	9,82	150,51	40	0,82	5,18	5,5	0,4	0,87	0,98	1,83E-25	no
600	NE	ULS	240	1,34	13,1	11,91	221,44	37	0,82	5,18	5,5	0,4	0,88	0,99	9,45E-16	no
600	NE	ULS+CC	240+cc	1,32	13,1	11,91	221,44	37,8	1,18	4,82	5,5	0,4	0,88	0,99	9,20E-15	no
600	ENE	ELS	50	2,66	13,1	11,91	221,44	36,1	0,82	5,18	5,5	0,4	0,88	0,99	1,37E-06	no
600	ENE	ULS	240	3,1	14,5	13,18	271,29	35,6	0,82	5,18	5,5	0,4	0,88	0,99	2,22E-05	no
600	ENE	ULS+CC	240+cc	3,15	14,5	13,18	271,29	36,3	1,18	4,82	5,5	0,4	0,88	0,99	7,44E-05	no
600	E	ELS	50	3,75	11,9	10,82	182,72	31,6	0,82	5,18	5,5	0,4	0,90	0,99	3,93E-04	si
600	E	ULS	240	3,92	13,1	11,91	221,44	31,6	0,82	5,18	5,5	0,4	0,90	0,99	7,03E-04	no
600	E	ULS+CC	240+cc	4,09	13,1	11,91	221,44	32,3	1,18	4,82	5,5	0,4	0,89	0,99	2,27E-03	si
600	ESE	ELS	50	3,83	10,8	9,82	150,51	25,2	0,82	5,18	5,5	0,4	0,92	0,98	6,40E-04	si
600	ESE	ULS	240	3,98	11,9	10,82	182,72	25,2	0,82	5,18	5,5	0,4	0,92	0,99	1,05E-03	si
600	ESE	ULS+CC	240+cc	4,15	11,9	10,82	182,72	25,7	1,18	4,82	5,5	0,4	0,92	0,99	3,21E-03	si
600	SE	ELS	50	3,75	9,8	8,91	123,92	16,6	0,82	5,18	5,5	0,4	0,95	0,98	6,58E-04	si
600	SE	ULS	240	4	10,8	9,82	150,51	16,6	0,82	5,18	5,5	0,4	0,95	0,98	1,45E-03	si
600	SE	ULS+CC	240+cc	4,16	10,8	9,82	150,51	16,9	1,18	4,82	5,5	0,4	0,94	0,98	4,19E-03	si
600	SSE	ELS	50	3,52	8,8	8,00	99,92	5,8	0,82	5,18	5,5	0,4	0,98	0,97	4,26E-04	si
600	SSE	ULS	240	3,91	9,8	8,91	123,92	6,2	0,82	5,18	5,5	0,4	0,98	0,98	1,53E-03	si
600	SSE	ULS+CC	240+cc	4,06	9,8	8,91	123,92	6,2	1,18	4,82	5,5	0,4	0,98	0,98	4,34E-03	si
600	S	ELS	50	3,26	8,8	8,00	99,92	6,7	0,82	5,18	5,5	0,4	0,98	0,97	1,50E-04	si
600	S	ULS	240	3,78	9,8	8,91	123,92	5,8	0,82	5,18	5,5	0,4	0,98	0,98	1,06E-03	si
600	S	ULS+CC	240+cc	3,89	9,8	8,91	123,92	6,1	1,18	4,82	5,5	0,4	0,98	0,98	2,83E-03	si
600	SSW	ELS	50	4,07	10,8	9,82	150,51	14,4	0,82	5,18	5,5	0,4	0,95	0,98	1,90E-03	si
600	SSW	ULS	240	4,29	10,8	9,82	150,51	15,3	0,82	5,18	5,5	0,4	0,95	0,98	3,22E-03	si
600	SSW	ULS+CC	240+cc	4,47	10,8	9,82	150,51	15,6	1,18	4,82	5,5	0,4	0,95	0,98	8,61E-03	si
600	SW	ELS	50	2,57	8,8	8,00	99,92	21,5	0,82	5,18	5,5	0,4	0,93	0,97	1,40E-06	no
600	SW	ULS	240	3,18	9,8	8,91	123,92	20,9	0,82	5,18	5,5	0,4	0,93	0,98	5,95E-05	no
600	SW	ULS+CC	240+cc	3,17	9,8	8,91	123,92	21,5	1,18	4,82	5,5	0,4	0,93	0,98	1,40E-04	no
605	NE	ELS	50	0,92	10,8	9,82	150,51	40,2	0,82	5,18	5,5	0,4	0,87	0,98	7,72E-26	no
605	NE	ULS	240	1,33	13,1	11,91	221,44	37,1	0,82	5,18	5,5	0,4	0,88	0,99	6,60E-16	no
605	NE	ULS+CC	240+cc	1,31	13,1	11,91	221,44	37,9	1,18	4,82	5,5	0,4	0,87	0,99	6,54E-15	no
605	ENE	ELS	50	2,64	13,1	11,91	221,44	36,2	0,82	5,18	5,5	0,4	0,88	0,99	1,17E-06	no
605	ENE	ULS	240	3,08	14,5	13,18	271,29	35,6	0,82	5,18	5,5	0,4	0,88	0,99	2,00E-05	no
605	ENE	ULS+CC	240+cc	3,13	14,5	13,18	271,29	36,4	1,18	4,82	5,5	0,4	0,88	0,99	6,74E-05	no
605	E	ELS	50	3,73	11,9	10,82	182,72	31,6	0,82	5,18	5,5	0,4	0,90	0,99	3,67E-04	si
605	E	ULS	240	3,9	13,1	11,91	221,44	31,6	0,82	5,18	5,5	0,4	0,90	0,99	6,60E-04	no
605	E	ULS+CC	240+cc	4,06	13,1	11,91	221,44	32,3	1,18	4,82	5,5	0,4	0,89	0,99	2,10E-03	si
605	ESE	ELS	50	3,81	10,8	9,82	150,51	25,2	0,82	5,18	5,5	0,4	0,92	0,98	6,00E-04	si
605	ESE	ULS	240	3,97	11,9	10,82	182,72	25,2	0,82	5,18	5,5	0,4	0,92	0,99	1,01E-03	si
605	ESE	ULS+CC	240+cc	4,12	11,9	10,82	182,72	25,7	1,18	4,82	5,5	0,4	0,92	0,99	2,98E-03	si
605	SE	ELS	50	3,73	9,8	8,91	123,92	16,7	0,82	5,18	5,5	0,4	0,94	0,98	6,15E-04	si
605	SE	ULS	240	3,99	10,8	9,82	150,51	16,7	0,82	5,18	5,5	0,4	0,94	0,98	1,41E-03	si
605	SE	ULS+CC	240+cc	4,14	10,8	9,82	150,51	17	1,18	4,82	5,5	0,4	0,94	0,98	3,98E-03	si

605	SSE	ELS	50	3,51	8,8	8,00	99,92	5,8	0,82	5,18	5,5	0,4	0,98	0,97	4,11E-04	sí
605	SSE	ULS	240	3,9	9,8	8,91	123,92	6,2	0,82	5,18	5,5	0,4	0,98	0,98	1,49E-03	sí
605	SSE	ULS+CC	240+cc	4,04	9,8	8,91	123,92	6,3	1,18	4,82	5,5	0,4	0,98	0,98	4,12E-03	sí
605	S	ELS	50	3,25	8,8	8,00	99,92	6,6	0,82	5,18	5,5	0,4	0,98	0,97	1,44E-04	sí
605	S	ULS	240	3,77	9,8	8,91	123,92	5,8	0,82	5,18	5,5	0,4	0,98	0,98	1,03E-03	sí
605	S	ULS+CC	240+cc	3,88	9,8	8,91	123,92	6,1	1,18	4,82	5,5	0,4	0,98	0,98	2,75E-03	sí
605	SSW	ELS	50	4,08	10,8	9,82	150,51	14,4	0,82	5,18	5,5	0,4	0,95	0,98	1,95E-03	sí
605	SSW	ULS	240	4,3	10,8	9,82	150,51	15,3	0,82	5,18	5,5	0,4	0,95	0,98	3,30E-03	sí
605	SSW	ULS+CC	240+cc	4,48	10,8	9,82	150,51	15,6	1,18	4,82	5,5	0,4	0,95	0,98	8,79E-03	sí
605	SW	ELS	50	2,55	8,8	8,00	99,92	21,3	0,82	5,18	5,5	0,4	0,93	0,97	1,22E-06	no
605	SW	ULS	240	3,16	9,8	8,91	123,92	20,7	0,82	5,18	5,5	0,4	0,93	0,98	5,46E-05	no
605	SW	ULS+CC	240+cc	3,15	9,8	8,91	123,92	21,4	1,18	4,82	5,5	0,4	0,93	0,98	1,29E-04	no
610	NE	ELS	50	0,92	10,8	9,82	150,51	40,3	0,82	5,18	5,5	0,4	0,87	0,98	7,51E-26	no
610	NE	ULS	240	1,32	13,1	11,91	221,44	37,3	0,82	5,18	5,5	0,4	0,88	0,99	4,50E-16	no
610	NE	ULS+CC	240+cc	1,31	13,1	11,91	221,44	38,1	1,18	4,82	5,5	0,4	0,87	0,99	6,34E-15	no
610	ENE	ELS	50	2,64	13,1	11,91	221,44	36,3	0,82	5,18	5,5	0,4	0,88	0,99	1,16E-06	no
610	ENE	ULS	240	3,07	14,5	13,18	271,29	35,8	0,82	5,18	5,5	0,4	0,88	0,99	1,87E-05	no
610	ENE	ULS+CC	240+cc	3,12	14,5	13,18	271,29	36,6	1,18	4,82	5,5	0,4	0,88	0,99	6,37E-05	no
610	E	ELS	50	3,72	11,9	10,82	182,72	31,8	0,82	5,18	5,5	0,4	0,90	0,99	3,52E-04	sí
610	E	ULS	240	3,89	13,1	11,91	221,44	31,8	0,82	5,18	5,5	0,4	0,90	0,99	6,35E-04	no
610	E	ULS+CC	240+cc	4,05	13,1	11,91	221,44	32,5	1,18	4,82	5,5	0,4	0,89	0,99	2,03E-03	sí
610	ESE	ELS	50	3,8	10,8	9,82	150,51	25,5	0,82	5,18	5,5	0,4	0,92	0,98	5,74E-04	sí
610	ESE	ULS	240	3,96	11,9	10,82	182,72	25,4	0,82	5,18	5,5	0,4	0,92	0,99	9,78E-04	no
610	ESE	ULS+CC	240+cc	4,12	11,9	10,82	182,72	25,9	1,18	4,82	5,5	0,4	0,91	0,99	2,96E-03	sí
610	SE	ELS	50	3,72	9,8	8,91	123,92	17,1	0,82	5,18	5,5	0,4	0,94	0,98	5,86E-04	sí
610	SE	ULS	240	3,98	10,8	9,82	150,51	17	0,82	5,18	5,5	0,4	0,94	0,98	1,35E-03	sí
610	SE	ULS+CC	240+cc	4,13	10,8	9,82	150,51	17,3	1,18	4,82	5,5	0,4	0,94	0,98	3,85E-03	sí
610	SSE	ELS	50	3,5	8,8	8,00	99,92	6,2	0,82	5,18	5,5	0,4	0,98	0,97	3,90E-04	sí
610	SSE	ULS	240	3,88	9,8	8,91	123,92	6,6	0,82	5,18	5,5	0,4	0,98	0,98	1,39E-03	sí
610	SSE	ULS+CC	240+cc	4,03	9,8	8,91	123,92	6,7	1,18	4,82	5,5	0,4	0,98	0,98	3,98E-03	sí
610	S	ELS	50	3,24	8,8	8,00	99,92	6,2	0,82	5,18	5,5	0,4	0,98	0,97	1,40E-04	sí
610	S	ULS	240	3,77	9,8	8,91	123,92	5,4	0,82	5,18	5,5	0,4	0,98	0,98	1,04E-03	sí
610	S	ULS+CC	240+cc	3,87	9,8	8,91	123,92	5,7	1,18	4,82	5,5	0,4	0,98	0,98	2,71E-03	sí
610	SSW	ELS	50	4,09	10,8	9,82	150,51	13,9	0,82	5,18	5,5	0,4	0,95	0,98	2,03E-03	sí
610	SSW	ULS	240	4,32	10,8	9,82	150,51	14,9	0,82	5,18	5,5	0,4	0,95	0,98	3,50E-03	sí
610	SSW	ULS+CC	240+cc	4,49	10,8	9,82	150,51	15,2	1,18	4,82	5,5	0,4	0,95	0,98	9,07E-03	sí
610	SW	ELS	50	2,55	8,8	8,00	99,92	20,8	0,82	5,18	5,5	0,4	0,93	0,97	1,26E-06	no
610	SW	ULS	240	3,15	9,8	8,91	123,92	20,1	0,82	5,18	5,5	0,4	0,93	0,98	5,36E-05	no
610	SW	ULS+CC	240+cc	3,14	9,8	8,91	123,92	20,8	1,18	4,82	5,5	0,4	0,93	0,98	1,26E-04	no
615	NE	ELS	50	0,92	10,8	9,82	150,51	40,5	0,82	5,18	5,5	0,4	0,87	0,98	7,10E-26	no
615	NE	ULS	240	1,33	13,1	11,91	221,44	37,6	0,82	5,18	5,5	0,4	0,88	0,99	6,06E-16	no
615	NE	ULS+CC	240+cc	1,32	13,1	11,91	221,44	38,4	1,18	4,82	5,5	0,4	0,87	0,99	8,38E-15	no
615	ENE	ELS	50	2,65	13,1	11,91	221,44	36,6	0,82	5,18	5,5	0,4	0,88	0,99	1,23E-06	no
615	ENE	ULS	240	3,08	14,5	13,18	271,29	36	0,82	5,18	5,5	0,4	0,88	0,99	1,95E-05	no
615	ENE	ULS+CC	240+cc	3,14	14,5	13,18	271,29	36,8	1,18	4,82	5,5	0,4	0,88	0,99	6,93E-05	no
615	E	ELS	50	3,74	11,9	10,82	182,72	32,1	0,82	5,18	5,5	0,4	0,89	0,99	3,72E-04	sí
615	E	ULS	240	3,91	13,1	11,91	221,44	32,1	0,82	5,18	5,5	0,4	0,89	0,99	6,68E-04	no
615	E	ULS+CC	240+cc	4,07	13,1	11,91	221,44	32,7	1,18	4,82	5,5	0,4	0,89	0,99	2,12E-03	sí
615	ESE	ELS	50	3,82	10,8	9,82	150,51	25,7	0,82	5,18	5,5	0,4	0,92	0,98	6,08E-04	sí
615	ESE	ULS	240	3,98	11,9	10,82	182,72	25,7	0,82	5,18	5,5	0,4	0,92	0,99	1,03E-03	sí
615	ESE	ULS+CC	240+cc	4,14	11,9	10,82	182,72	26,2	1,18	4,82	5,5	0,4	0,91	0,99	3,08E-03	sí
615	SE	ELS	50	3,73	9,8	8,91	123,92	17,4	0,82	5,18	5,5	0,4	0,94	0,98	5,99E-04	sí
615	SE	ULS	240	3,99	10,8	9,82	150,51	17,3	0,82	5,18	5,5	0,4	0,94	0,98	1,38E-03	sí
615	SE	ULS+CC	240+cc	4,15	10,8	9,82	150,51	17,6	1,18	4,82	5,5	0,4	0,94	0,98	4,00E-03	sí
615	SSE	ELS	50	3,51	8,8	8,00	99,92	6,5	0,82	5,18	5,5	0,4	0,98	0,97	4,00E-04	sí
615	SSE	ULS	240	3,89	9,8	8,91	123,92	6,9	0,82	5,18	5,5	0,4	0,98	0,98	1,42E-03	sí
615	SSE	ULS+CC	240+cc	4,04	9,8	8,91	123,92	6,9	1,18	4,82	5,5	0,4	0,98	0,98	4,05E-03	sí
615	S	ELS	50	3,26	8,8	8,00	99,92	6	0,82	5,18	5,5	0,4	0,98	0,97	1,54E-04	sí
615	S	ULS	240	3,78	9,8	8,91	123,92	5,2	0,82	5,18	5,5	0,4	0,98	0,98	1,08E-03	sí
615	S	ULS+CC	240+cc	3,89	9,8	8,91	123,92	5,6	1,18	4,82	5,5	0,4	0,98	0,98	2,87E-03	sí
615	SSW	ELS	50	4,11	10,8	9,82	150,51	13,8	0,82	5,18	5,5	0,4	0,95	0,98	2,15E-03	sí
615	SSW	ULS	240	4,34	10,8	9,82	150,51	14,7	0,82	5,18	5,5	0,4	0,95	0,98	3,70E-03	sí
615	SSW	ULS+CC	240+cc	4,51	10,8	9,82	150,51	15,1	1,18	4,82	5,5	0,4	0,95	0,98	9,46E-03	sí
615	SW	ELS	50	2,56	8,8	8,00	99,92	20,4	0,82	5,18	5,5	0,4	0,93	0,97	1,39E-06	no
615	SW	ULS	240	3,17	9,8	8,91	123,92	19,8	0,82	5,18	5,5	0,4	0,93	0,98	5,98E-05	no
615	SW	ULS+CC	240+cc	3,15	9,8	8,91	123,92	20,5	1,18	4,82	5,5	0,4	0,93	0,98	1,34E-04	no
620	NE	ELS	50	0,93	10,8	9,82	150,51	40,7	0,82	5,18	5,5	0,4	0,87	0,98	1,51E-25	no
620	NE	ULS	240	1,35	13,1	11,91	221,44	37,8	0,82	5,18	5,5	0,4	0,88	0,99	1,16E-15	no
620	NE	ULS+CC	240+cc	1,33	13,1	11,91	221,44	38,6	1,18	4,82	5,5	0,4	0,87	0,99	1,12E-14	no
620	ENE	ELS	50	2,67	13,1	11,91	221,44	36,7	0,82	5,18	5,5	0,4	0,88	0,99	1,41E-06	no
620	ENE	ULS	240	3,1	14,5	13,18	271,29	36,2	0,82	5,18	5,5	0,4	0,88	0,99	2,15E-05	no
620	ENE	ULS+CC	240+cc	3,16	14,5	13,18	271,29	37	1,18	4,82	5,5	0,4	0,88	0,99	7,53E-05	no
620	E	ELS	50	3,77	11,9	10,82	182,72	32,2	0,82	5,18	5,5	0,4	0,89	0,99	4,11E-04	sí
620	E	ULS	240	3,95	13,1	11,91	221,44	32,2	0,82	5,18	5,5	0,4	0,89	0,99	7,53E-04	no
620	E	ULS+CC	240+cc	4,1	13,1	11,91	221,44	32,9	1,18	4,82	5,5	0,4	0,89	0,99	2,28E-03	sí
620	ESE	ELS	50	3,84	10,8	9,82	150,51	25,9	0,82	5,18	5,5	0,4	0,91	0,98	6,43E-04	sí
620	ESE	ULS	240	4,01	11,9	10,82	182,72	25,8	0,82	5,18	5,5	0,4	0,91	0,99	1,12E-03	sí
620	ESE	ULS+CC	240+cc	4,17	11,9	10,82	182,72	26,3	1,18	4,82	5,5	0,4	0,91	0,99	3,31E-03	sí
620	SE	ELS	50	3,75	9,8	8,91	123,92	17,5	0,82	5,18	5,5	0,4	0,94	0,98	6,37E-04	sí
620	SE	ULS	240	4,02	10,8	9,82	150,51	17,4	0,82	5,18	5,5	0,4	0,94	0,98	1,50E-03	sí
620	SE	ULS+CC	240+cc	4,17	10,8	9,82	150,51	17,6	1,18	4,82	5,5	0,4	0,94	0,98	4,20E-03	sí
620	SSE	ELS	50	3,52	8,8	8,00	99,92	6,5	0,82	5,18	5,5	0,4	0,98	0,97	4,15E-04	sí
620	SSE	ULS	240	3,92	9,8	8,91	123,92	6,9	0,82	5,18	5,5	0,4	0,98	0,98	1,54E-03	sí
620	SSE	ULS+CC	240+cc	4,06	9,8	8,91	123,92	6,9	1,18	4,82	5,5	0,4	0,98	0,98	4,26E-03	sí
620	S	ELS	50	3,29	8,8	8,00	99,92	6,1	0,82	5,18	5,5	0,4	0,98	0,97	1,74E-04	sí
620	S	ULS	240	3,81	9,8	8,91	123,92	5,3	0,82	5,18	5,5	0,4	0,98	0,98	1,18E-03	sí
620	S	ULS+CC	240+cc	3,92	9,8	8,91	123,92	5,7	1,18	4,82	5,5	0,4	0,98	0,98	3,10E-03	sí
620	SSW	ELS	50	4,13	10,8	9,82	150,51	13,9	0,82	5,18	5,5	0,4	0,95	0,98	2,26E-03	sí
620	SSW	ULS	240	4,36	10,8	9,82	150,51	14,9	0,82	5,18	5,5	0,4	0,95	0,98	3,85E-03	sí
620	SSW	ULS+CC	240+cc	4,53	10,8	9,82	150,51	15,2	1,18	4,82	5,5	0,4	0,95	0,98	9,82E-03	sí
620	SW	ELS	50	2,58	8,8	8,00	99,92	20,4	0,82	5,18	5,5	0,4	0,93	0,97	1,62E-06	no
620	SW	ULS	240	3,18	9,8	8,91	123,92	19,8	0,82	5,18	5,5	0,4	0,93	0,98	6,26E-05	no
620	SW	ULS+CC	240+cc	3,17	9,8	8,91	123,92	20,5	1,18	4,82	5,5	0,4	0,93	0,98	1,46E-04	no
625	NE	ELS	50	0,94	10,8	9,82	150,51	40,6	0,82	5,18	5,5	0,4	0,87	0,98	3,40E-25	no
625	NE	ULS	240	1,35	13,1	11,91	221,44	37,8	0,82	5,18	5,5	0,4	0,88	0,99	1,16E-15	no
625	NE	ULS+CC	240+cc	1,34	13,1	11,91	221,44	38,5	1,18	4,82	5,5	0,4	0,87	0,99	1,56E-14	no
625	ENE	ELS	50	2,68	13,1	11,91	221,44	36,6	0,82	5,18	5,5	0,4	0,88	0,99	1,53E-06	no
625	ENE	ULS	240	3,11	14,5	13,18	271,29	36,1	0,82	5,18	5,5	0,4	0,88	0,99	2,27E-05	no
625	ENE	ULS+CC	240+cc	3,16	14,5	13,18	271,29	36,9	1,18	4,82	5,5	0,4	0,88	0,99	7,56E-05	no
625	E	ELS	50	3,77	11,9	10,82	182,72	32	0,82	5,18	5,5	0,4	0,89	0,99	4,14E-04	sí
625	E	ULS	240	3,95	13,1	11,91	221,44	32	0,82	5,18	5,5	0,4	0,89	0,99	7,59E-04	no
625	E	ULS+CC	240+cc	4,11	13,1	11,91	221,44	32,7	1,18	4,82	5,5	0,4	0,89	0,99	2,36E-03	sí
625	ESE	ELS	50	3,85	10,8	9,82	150,51	25,6	0,82	5,18	5,5	0,4	0,92	0,98	6,72E-04	sí
625	ESE	ULS	240	4,01	11,9	10,82	182,72	25,5	0,82	5,18	5,5	0,4	0,92	0,99	1,13E-03	sí
625	ESE	ULS+CC	240+cc	4,17	11,9	10,82	182,72	26	1,18	4,82	5,5	0,4	0,91	0,99	3,34E-03	sí
625	SE	ELS	50	3,76	9,8	8,91	123,92	17,1	0,82	5,18	5,5	0,4	0,94	0,98	6,67E-04	sí
625	SE	ULS	240	4,02	10,8	9,82	150,51	17	0,82	5,18	5,5	0,4	0,94	0,98	1,52E-03	sí
625	SE	ULS+CC	240+cc	4,18	10,8	9,82	150,51	17,3	1,18	4,82	5,5	0,4	0,94	0,98	4,34E-03	sí
625	SSE	ELS	50	3,53	8,8	8,00	99,92	6	0,82	5,18	5,5	0,4	0,98	0,97	4,38E-04	sí
625	SSE	ULS	240	3,92	9,8	8,91	123,92	6,4	0,82	5,18	5,5	0,4	0,98	0,98	1,57E-03	sí
625	SSE	ULS+CC	240+cc	4,06	9,8	8,91	123,92	6,4	1,18	4,82	5,5	0,4	0,98	0,98	4,32E-03	sí
625	S	ELS	50	3,3	8,8	8,00	99,92	6,5	0,82	5,18	5,5	0,4	0,98	0,97	1,78E-04	sí
625	S	ULS	240	3,82	9,8	8,91	123,92	5,8	0,82	5,18	5,5	0,4	0,98	0,98	1,20E-03	sí
625	S	ULS+CC	240+cc	3,92	9,8	8,91	123,92	6,1	1,18	4,82	5,5	0,4	0,98	0,98	3,06E-03	sí
625	SSW	ELS	50	4,13	10,8	9,82	150,51	14,3	0,82	5,18	5,5	0,4	0,95	0,98	2,23E-03	sí
625	SSW	ULS	240	4,35	10,8	9,82	150,51	15,3	0,82	5,18	5,5	0,4	0,95	0,98	3,72E-03	sí
625	SSW	ULS+CC	240+cc	4,52	10,8	9,82	150,51	15,6	1,18	4,82	5,5	0,4	0,95	0,98	9,53E-03	sí
625	SW	ELS	50	2,58	8,8	8,00	99,92	20,9	0,82	5,18	5,5	0,4	0,93	0,97	1,57E-06	no
625	SW	ULS	240	3,18	9,8	8,91	123,92	20,3	0,82	5,18	5,5	0,4	0,93	0,98	6,12E-05	no
625	SW	ULS+CC	240+cc	3,17	9,8	8,91	123,92	21	1,18	4,82	5,5	0,4	0,93	0,98	1,43E-04	no
630	NE	ELS	50	0,93	10,8	9,82	150,51	40,3	0,82	5,18	5,5	0,4	0,87	0,98	1,68E-25	no
630	NE	ULS	240	1,34	13,1	11,91	221,44	37,4	0,82	5,18	5,5	0,4	0,88	0,99	8,84E-16	no
630	NE	ULS+CC	240+cc	1,33	13,1	11,91	221,44	38,2	1,18	4,82	5,5	0,4	0,87	0,99	1,19E-14	no
630	ENE	ELS	50	2,67	13,1	11,91	221,44	36,2	0,82	5,18	5,5	0,4	0,88	0,99	1,46E-06	no
630	ENE	ULS	240	3,09	14,5	13,18	271,29	35,6	0,82	5,18	5,5	0,4	0,88	0,99	2,10E-05	no
630	ENE	ULS+CC	240+cc	3,15	14,5	13,18	271,29	36,5	1,18	4,82	5,5	0,4	0,88	0,99	7,37E-05	no
630	E	ELS	50	3,75	11,9	10,82	182,72	31,4	0,82	5,18	5,5	0,4	0,90	0,99	3,97E-04	sí
630	E	ULS	240	3,93	13,1	11,91	221,44	31,5	0,82	5,18	5,5	0,4	0,90	0,99	7,28E-04	no
630	E	ULS+CC	240+cc	4,08	13,1	11,91	221,44	32,2	1,18	4,82	5,5	0,4	0,89	0,99	2,22E-03	sí
630	ESE	ELS	50	3,83	10,8	9,82	150,51	25	0,82	5,18	5,5	0,4	0,92	0,98	6,45E-04	sí
630	ESE	ULS	240	3,99	11,9	10,82	182,72	24,9	0,82	5,18	5,5	0,4	0,92	0,99	1,09E-03	sí
630	ESE	ULS+CC	240+cc	4,16	11,9	10,82	182,72	25,4	1,18	4,82	5,5	0,4	0,92	0,99	3,32E-03	sí
630	SE	ELS	50	3,75	9,8	8,91	123,92	16,4	0,82	5,18	5,5	0,4	0,95	0,98	6,63E-04	sí
630	SE	ULS	240	4,01	10,8	9,82	150,51	16,3	0,82	5,18	5,5	0,4	0,95	0,98	1,51E-03	sí
630	SE	ULS+CC	240+cc	4,17	10,8	9,82	150,51	16,6	1,18	4,82	5,5	0,4	0,95	0,98	4,33E-03	sí
630	SSE	ELS	50	3,54	8,8	8,00	99,92	5,2	0,82	5,18	5,5	0,4	0,98	0,97	4,67E-04	sí
630	SSE	ULS	240	3,92	9,8	8,91	123,92	5,6	0,82	5,18	5,5	0,4	0,98	0,98	1,61E-03	sí
630	SSE	ULS+CC	240+cc	4,06	9,8	8,91	123,92	5,6	1,18	4,82	5,5	0,4	0,98	0,98	4,41E-03	sí

630	S	ELS	50	3,3	8,8	8,00	99,92	7,4	0,82	5,18	5,5	0,4	0,98	0,97	1,72E-04	si
630	S	ULS	240	3,8	9,8	8,91	123,92	6,6	0,82	5,18	5,5	0,4	0,98	0,98	1,10E-03	si
630	S	ULS+CC	240+cc	3,92	9,8	8,91	123,92	6,9	1,18	4,82	5,5	0,4	0,98	0,98	2,99E-03	si
630	SSW	ELS	50	4,09	10,8	9,82	150,51	15	0,82	5,18	5,5	0,4	0,95	0,98	1,96E-03	si
630	SSW	ULS	240	4,3	10,8	9,82	150,51	16	0,82	5,18	5,5	0,4	0,95	0,98	3,23E-03	si
630	SSW	ULS+CC	240+cc	4,48	10,8	9,82	150,51	16,3	1,18	4,82	5,5	0,4	0,95	0,98	8,63E-03	si
630	SW	ELS	50	2,56	8,8	8,00	99,92	21,9	0,82	5,18	5,5	0,4	0,93	0,97	1,27E-06	no
630	SW	ULS	240	3,15	9,8	8,91	123,92	21,3	0,82	5,18	5,5	0,4	0,93	0,98	5,06E-05	no
630	SW	ULS+CC	240+cc	3,14	9,8	8,91	123,92	22	1,18	4,82	5,5	0,4	0,93	0,98	1,20E-04	no
635	NE	ELS	50	0,92	10,8	9,82	150,51	40,3	0,82	5,18	5,5	0,4	0,87	0,98	7,51E-26	no
635	NE	ULS	240	1,32	13,1	11,91	221,44	37,3	0,82	5,18	5,5	0,4	0,88	0,99	4,50E-16	no
635	NE	ULS+CC	240+cc	1,31	13,1	11,91	221,44	38,1	1,18	4,82	5,5	0,4	0,87	0,99	6,34E-15	no
635	ENE	ELS	50	2,65	13,1	11,91	221,44	36	0,82	5,18	5,5	0,4	0,88	0,99	1,28E-06	no
635	ENE	ULS	240	3,07	14,5	13,18	271,29	35,4	0,82	5,18	5,5	0,4	0,88	0,99	1,91E-05	no
635	ENE	ULS+CC	240+cc	3,13	14,5	13,18	271,29	36,3	1,18	4,82	5,5	0,4	0,88	0,99	6,77E-05	no
635	E	ELS	50	3,74	11,9	10,82	182,72	31,1	0,82	5,18	5,5	0,4	0,90	0,99	3,88E-04	si
635	E	ULS	240	3,91	13,1	11,91	221,44	31,1	0,82	5,18	5,5	0,4	0,90	0,99	6,95E-04	no
635	E	ULS+CC	240+cc	4,06	13,1	11,91	221,44	31,9	1,18	4,82	5,5	0,4	0,89	0,99	2,12E-03	si
635	ESE	ELS	50	3,83	10,8	9,82	150,51	24,6	0,82	5,18	5,5	0,4	0,92	0,98	6,55E-04	si
635	ESE	ULS	240	3,99	11,9	10,82	182,72	24,5	0,82	5,18	5,5	0,4	0,92	0,99	1,10E-03	si
635	ESE	ULS+CC	240+cc	4,15	11,9	10,82	182,72	25	1,18	4,82	5,5	0,4	0,92	0,99	3,28E-03	si
635	SE	ELS	50	3,75	9,8	8,91	123,92	16	0,82	5,18	5,5	0,4	0,95	0,98	6,73E-04	si
635	SE	ULS	240	4,01	10,8	9,82	150,51	15,9	0,82	5,18	5,5	0,4	0,95	0,98	1,53E-03	si
635	SE	ULS+CC	240+cc	4,16	10,8	9,82	150,51	16,2	1,18	4,82	5,5	0,4	0,95	0,98	4,27E-03	si
635	SSE	ELS	50	3,54	8,8	8,00	99,92	4,6	0,82	5,18	5,5	0,4	0,98	0,97	4,78E-04	si
635	SSE	ULS	240	3,92	9,8	8,91	123,92	5	0,82	5,18	5,5	0,4	0,98	0,98	1,64E-03	si
635	SSE	ULS+CC	240+cc	4,06	9,8	8,91	123,92	5,1	1,18	4,82	5,5	0,4	0,98	0,98	4,48E-03	si
635	S	ELS	50	3,29	8,8	8,00	99,92	7,9	0,82	5,18	5,5	0,4	0,97	0,97	1,61E-04	si
635	S	ULS	240	3,8	9,8	8,91	123,92	7,1	0,82	5,18	5,5	0,4	0,98	0,98	1,08E-03	si
635	S	ULS+CC	240+cc	3,91	9,8	8,91	123,92	7,4	1,18	4,82	5,5	0,4	0,98	0,98	2,87E-03	si
635	SSW	ELS	50	4,08	10,8	9,82	150,51	15,5	0,82	5,18	5,5	0,4	0,95	0,98	1,88E-03	si
635	SSW	ULS	240	4,28	10,8	9,82	150,51	16,5	0,82	5,18	5,5	0,4	0,95	0,98	3,03E-03	si
635	SSW	ULS+CC	240+cc	4,46	10,8	9,82	150,51	16,8	1,18	4,82	5,5	0,4	0,94	0,98	8,17E-03	si
635	SW	ELS	50	2,54	8,8	8,00	99,92	22,6	0,82	5,18	5,5	0,4	0,93	0,97	1,04E-06	no
635	SW	ULS	240	3,13	9,8	8,91	123,92	22	0,82	5,18	5,5	0,4	0,93	0,98	4,44E-05	no
635	SW	ULS+CC	240+cc	3,12	9,8	8,91	123,92	22,6	1,18	4,82	5,5	0,4	0,93	0,98	1,07E-04	no
640	NE	ELS	50	0,91	10,8	9,82	150,51	40,3	0,82	5,18	5,5	0,4	0,87	0,98	3,29E-26	no
640	NE	ULS	240	1,3	13,1	11,91	221,44	37,3	0,82	5,18	5,5	0,4	0,88	0,99	2,20E-16	no
640	NE	ULS+CC	240+cc	1,29	13,1	11,91	221,44	38,2	1,18	4,82	5,5	0,4	0,87	0,99	3,19E-15	no
640	ENE	ELS	50	2,63	13,1	11,91	221,44	36	0,82	5,18	5,5	0,4	0,88	0,99	1,10E-06	no
640	ENE	ULS	240	3,05	14,5	13,18	271,29	35,4	0,82	5,18	5,5	0,4	0,88	0,99	1,72E-05	no
640	ENE	ULS+CC	240+cc	3,11	14,5	13,18	271,29	36,3	1,18	4,82	5,5	0,4	0,88	0,99	6,16E-05	no
640	E	ELS	50	3,72	11,9	10,82	182,72	31,1	0,82	5,18	5,5	0,4	0,90	0,99	3,62E-04	si
640	E	ULS	240	3,88	13,1	11,91	221,44	31,1	0,82	5,18	5,5	0,4	0,90	0,99	6,32E-04	no
640	E	ULS+CC	240+cc	4,03	13,1	11,91	221,44	31,8	1,18	4,82	5,5	0,4	0,90	0,99	1,97E-03	si
640	ESE	ELS	50	3,82	10,8	9,82	150,51	24,6	0,82	5,18	5,5	0,4	0,92	0,98	6,34E-04	si
640	ESE	ULS	240	3,98	11,9	10,82	182,72	24,5	0,82	5,18	5,5	0,4	0,92	0,99	1,07E-03	si
640	ESE	ULS+CC	240+cc	4,14	11,9	10,82	182,72	25	1,18	4,82	5,5	0,4	0,92	0,99	3,20E-03	si
640	SE	ELS	50	3,74	9,8	8,91	123,92	16	0,82	5,18	5,5	0,4	0,95	0,98	6,52E-04	si
640	SE	ULS	240	4	10,8	9,82	150,51	15,8	0,82	5,18	5,5	0,4	0,95	0,98	1,49E-03	si
640	SE	ULS+CC	240+cc	4,15	10,8	9,82	150,51	16,2	1,18	4,82	5,5	0,4	0,95	0,98	4,17E-03	si
640	SSE	ELS	50	3,53	8,8	8,00	99,92	4,5	0,82	5,18	5,5	0,4	0,99	0,97	4,63E-04	si
640	SSE	ULS	240	3,91	9,8	8,91	123,92	4,9	0,82	5,18	5,5	0,4	0,98	0,98	1,60E-03	si
640	SSE	ULS+CC	240+cc	4,05	9,8	8,91	123,92	5	1,18	4,82	5,5	0,4	0,98	0,98	4,38E-03	si
640	S	ELS	50	3,28	8,8	8,00	99,92	8	0,82	5,18	5,5	0,4	0,97	0,97	1,54E-04	si
640	S	ULS	240	3,79	9,8	8,91	123,92	7,3	0,82	5,18	5,5	0,4	0,98	0,98	1,04E-03	si
640	S	ULS+CC	240+cc	3,9	9,8	8,91	123,92	7,5	1,18	4,82	5,5	0,4	0,98	0,98	2,79E-03	si
640	SSW	ELS	50	4,07	10,8	9,82	150,51	15,7	0,82	5,18	5,5	0,4	0,95	0,98	1,82E-03	si
640	SSW	ULS	240	4,27	10,8	9,82	150,51	16,7	0,82	5,18	5,5	0,4	0,94	0,98	2,94E-03	si
640	SSW	ULS+CC	240+cc	4,45	10,8	9,82	150,51	16,9	1,18	4,82	5,5	0,4	0,94	0,98	7,98E-03	si
640	SW	ELS	50	2,53	8,8	8,00	99,92	22,9	0,82	5,18	5,5	0,4	0,92	0,97	9,42E-07	no
640	SW	ULS	240	3,12	9,8	8,91	123,92	22,3	0,82	5,18	5,5	0,4	0,93	0,98	4,16E-05	no
640	SW	ULS+CC	240+cc	3,11	9,8	8,91	123,92	22,9	1,18	4,82	5,5	0,4	0,92	0,98	1,00E-04	no
645	NE	ELS	50	0,9	10,8	9,82	150,51	39,1	0,82	5,18	5,5	0,4	0,87	0,98	1,99E-26	no
645	NE	ULS	240	1,29	13,1	11,91	221,44	36,2	0,82	5,18	5,5	0,4	0,88	0,99	1,84E-16	no
645	NE	ULS+CC	240+cc	1,28	13,1	11,91	221,44	37,1	1,18	4,82	5,5	0,4	0,88	0,99	2,71E-15	no
645	ENE	ELS	50	2,6	13,1	11,91	221,44	34,9	0,82	5,18	5,5	0,4	0,88	0,99	9,45E-07	no
645	ENE	ULS	240	3,01	14,5	13,18	271,29	34,3	0,82	5,18	5,5	0,4	0,89	0,99	1,47E-05	no
645	ENE	ULS+CC	240+cc	3,07	14,5	13,18	271,29	35,2	1,18	4,82	5,5	0,4	0,88	0,99	5,37E-05	no
645	E	ELS	50	3,67	11,9	10,82	182,72	30,1	0,82	5,18	5,5	0,4	0,90	0,99	3,17E-04	si
645	E	ULS	240	3,83	13,1	11,91	221,44	30,2	0,82	5,18	5,5	0,4	0,90	0,99	5,59E-04	no
645	E	ULS+CC	240+cc	3,98	13,1	11,91	221,44	30,9	1,18	4,82	5,5	0,4	0,90	0,99	1,77E-03	si
645	ESE	ELS	50	3,77	10,8	9,82	150,51	23,8	0,82	5,18	5,5	0,4	0,92	0,98	5,56E-04	si
645	ESE	ULS	240	3,94	11,9	10,82	182,72	23,7	0,82	5,18	5,5	0,4	0,92	0,99	9,81E-04	no
645	ESE	ULS+CC	240+cc	4,1	11,9	10,82	182,72	24,3	1,18	4,82	5,5	0,4	0,92	0,99	2,96E-03	si
645	SE	ELS	50	3,71	9,8	8,91	123,92	15,3	0,82	5,18	5,5	0,4	0,95	0,98	6,06E-04	si
645	SE	ULS	240	3,96	10,8	9,82	150,51	15,2	0,82	5,18	5,5	0,4	0,95	0,98	1,36E-03	si
645	SE	ULS+CC	240+cc	4,11	10,8	9,82	150,51	15,5	1,18	4,82	5,5	0,4	0,95	0,98	3,87E-03	si
645	SSE	ELS	50	3,51	8,8	8,00	99,92	4	0,82	5,18	5,5	0,4	0,99	0,97	4,39E-04	si
645	SSE	ULS	240	3,88	9,8	8,91	123,92	4,3	0,82	5,18	5,5	0,4	0,99	0,98	1,50E-03	si
645	SSE	ULS+CC	240+cc	4,02	9,8	8,91	123,92	4,4	1,18	4,82	5,5	0,4	0,99	0,98	4,14E-03	si
645	S	ELS	50	3,26	8,8	8,00	99,92	8,3	0,82	5,18	5,5	0,4	0,97	0,97	1,40E-04	si
645	S	ULS	240	3,77	9,8	8,91	123,92	7,6	0,82	5,18	5,5	0,4	0,97	0,98	9,67E-04	no
645	S	ULS+CC	240+cc	3,88	9,8	8,91	123,92	7,8	1,18	4,82	5,5	0,4	0,97	0,98	2,62E-03	si
645	SSW	ELS	50	4,04	10,8	9,82	150,51	15,9	0,82	5,18	5,5	0,4	0,95	0,98	1,66E-03	si
645	SSW	ULS	240	4,23	10,8	9,82	150,51	16,9	0,82	5,18	5,5	0,4	0,94	0,98	2,65E-03	si
645	SSW	ULS+CC	240+cc	4,41	10,8	9,82	150,51	17,1	1,18	4,82	5,5	0,4	0,94	0,98	7,30E-03	si
645	SW	ELS	50	2,54	8,8	8,00	99,92	23,2	0,82	5,18	5,5	0,4	0,92	0,97	9,99E-07	no
645	SW	ULS	240	3,12	9,8	8,91	123,92	22,5	0,82	5,18	5,5	0,4	0,93	0,98	4,12E-05	no
645	SW	ULS+CC	240+cc	3,11	9,8	8,91	123,92	23,2	1,18	4,82	5,5	0,4	0,92	0,98	9,91E-05	no

ALINEACIÓ 3

ALINEACIÓ 3				Onada de càlcul						Definició geomètrica		Coeficients			Cabal ultrapassament	
PK	SECTOR	CAS	TR	Hs,peu (m)	Tp (s)	Tm 1-0 (s)	Lm 1-0 (m)	β (º)	η (m)	Rc (m)	Gc (m)	γf	γβ	γprom	q (m3/s/m)	Estat Límit
645	NE	ELS	50	0,9	10,8	9,82	150,51	64,1	0,82	5,18	5,7	0,40	0,79	0,98	6,34E-30	no
645	NE	ULS	240	1,29	13,1	11,91	221,44	61,2	0,82	5,18	5,7	0,40	0,80	0,99	1,42E-18	no
645	NE	ULS+CC	240+cc	1,28	13,1	11,91	221,44	62,1	1,18	4,82	5,7	0,40	0,80	0,99	2,97E-17	no
645	ENE	ELS	50	2,6	13,1	11,91	221,44	59,9	0,82	5,18	5,7	0,40	0,80	0,99	1,37E-07	no
645	ENE	ULS	240	3,01	14,5	13,18	271,29	59,3	0,82	5,18	5,7	0,40	0,80	0,99	3,02E-06	no
645	ENE	ULS+CC	240+cc	3,07	14,5	13,18	271,29	60,2	1,18	4,82	5,7	0,40	0,80	0,99	1,30E-05	no
645	E	ELS	50	3,67	11,9	10,82	182,72	55,1	0,82	5,18	5,7	0,40	0,82	0,99	9,66E-05	si
645	E	ULS	240	3,83	13,1	11,91	221,44	55,2	0,82	5,18	5,7	0,40	0,82	0,99	1,82E-04	no
645	E	ULS+CC	240+cc	3,98	13,1	11,91	221,44	55,9	1,18	4,82	5,7	0,40	0,82	0,99	6,67E-04	no
645	ESE	ELS	50	3,77	10,8	9,82	150,51	48,8	0,82	5,18	5,7	0,40	0,84	0,98	1,87E-04	si
645	ESE	ULS	240	3,94	11,9	10,82	182,72	48,7	0,82	5,18	5,7	0,40	0,84	0,99	3,52E-04	no
645	ESE	ULS+CC	240+cc	4,1	11,9	10,82	182,72	49,3	1,18	4,82	5,7	0,40	0,84	0,99	1,21E-03	si
645	SE	ELS	50	3,71	9,8	8,91	123,92	40,3	0,82	5,18	5,7	0,40	0,87	0,98	2,14E-04	si
645	SE	ULS	240	3,96	10,8	9,82	150,51	40,2	0,82	5,18	5,7	0,40	0,87	0,98	5,25E-04	no
645	SE	ULS+CC	240+cc	4,11	10,8	9,82	150,51	40,5	1,18	4,82	5,7	0,40	0,87	0,98	1,69E-03	si
645	SSE	ELS	50	3,51	8,8	8,00	99,92	29	0,82	5,18	5,7	0,40	0,90	0,97	1,56E-04	si
645	SSE	ULS	240	3,88	9,8	8,91	123,92	29,3	0,82	5,18	5,7	0,40	0,90	0,98	6,09E-04	no
645	SSE	ULS+CC	240+cc	4,02	9,8	8,91	123,92	29,4	1,18	4,82	5,7	0,40	0,90	0,98	1,89E-03	si
645	S	ELS	50	3,26	8,8	8,00	99,92	16,7	0,82	5,18	5,7	0,40	0,94	0,97	9,59E-05	si
645	S	ULS	240	3,77	9,8	8,91	123,92	17,4	0,82	5,18	5,7	0,40	0,94	0,98	6,76E-04	no
645	S	ULS+CC	240+cc	3,88	9,8	8,91	123,92	17,2	1,18	4,82	5,7	0,40	0,94	0,98	1,94E-03	si
645	SSW	ELS	50	4,04	10,8	9,82	150,51	9,1	0,82	5,18	5,7	0,40	0,97	0,98	2,06E-03	si
645	SSW	ULS	240	4,23	10,8	9,82	150,51	8,1	0,82	5,18	5,7	0,40	0,97	0,98	3,44E-03	si
645	SSW	ULS+CC	240+cc	4,41	10,8	9,82	150,51	7,9	1,18	4,82	5,7	0,40	0,97	0,98	9,26E-03	si
645	SW	ELS	50	2,54	8,8	8,00	99,92	1,8	0,82	5,18	5,7	0,40	0,99	0,97	3,56E-06	no
645	SW	ULS	240	3,12	9,8	8,91	123,92	2,5	0,82	5,18	5,7	0,40	0,99	0,98	1,02E-04	no
645	SW	ULS+CC	240+cc	3,11	9,8	8,91	123,92	1,8	1,18	4,82	5,7	0,40	0,99	0,98	2,40E-04	no
650	NE	ELS	50	0,88	10,8	9,82	150,51	63,2	0,82	5,18	5,7	0,40	0,79	0,98	1,21E-30	no
650	NE	ULS	240	1,27	13,1	11,91	221,44	60,5	0,82	5,18	5,7	0,40	0,80	0,99	7,07E-19	no
650	NE	ULS+CC	240+cc	1,26	13,1	11,91	221,44	61,4	1,18	4,82	5,7	0,40	0,80	0,99	1,55E-17	no
650	ENE	ELS	50	2,57	13,1	11,91	221,44	59,2	0,82	5,18	5,7	0,40	0,80	0,99	1,12E-07	no
650	ENE	ULS	240	2,98	14,5	13,18	271,29	58,6	0,82	5,18	5,7	0,40	0,81	0,99	2,63E-06	no
650	ENE	ULS+CC	240+cc	3,04	14,5	13,18	271,29	59,6	1,18	4,82	5,7	0,40	0,80	0,99	1,15E-05	no
650	E	ELS	50	3,63	11,9	10,82	182,72	54,5	0,82	5,18	5,7	0,40	0,82	0,99	8,49E-05	si
650	E	ULS	240	3,79	13,1	11,91	221,44	54,5	0,82	5,18	5,7	0,40	0,82	0,99	1,63E-04	no
650	E	ULS+CC	240+cc	3,94	13,1	11,91	221,44	55,3	1,18	4,82	5,7	0,40	0,82	0,99	6,05E-04	no
650	ESE	ELS	50	3,74	10,8	9,82	150,51	48,2	0,82	5,18	5,7	0,40	0,84	0,98	1,72E-04	si
650	ESE	ULS	240	3,9	11,9	10,82	182,72	48,1	0,82	5,18	5,7	0,40	0,84	0,99	3,17E-04	no
650	ESE	ULS+CC	240+cc	4,06	11,9	10,82	182,72	48,7	1,18	4,82	5,7	0,40	0,84	0,99	1,11E-03	si
650	SE	ELS	50	3,68	9,8	8,91	123,92	39,9	0,82	5,18	5,7	0,40	0,87	0,98	1,95E-04	si
650	SE	ULS	240	3,93	10,8	9,82	150,51	39,7	0,82	5,18	5,7	0,40	0,87	0,98	4,88E-04	no
650	SE	ULS+CC	240+cc	4,09	10,8	9,82	150,51	40,1	1,18	4,82	5,7	0,40	0,87	0,98	1,62E-03	si
650	SSE	ELS	50	3,49	8,8	8,00	99,92	28,6	0,82	5,18	5,7	0,40	0,91	0,97	1,47E-04	si
650	SSE	ULS	240	3,85	9,8	8,91	123,92	28,9	0,82	5,18	5,7	0,40	0,90	0,98	5,62E-04	no
650	SSE	ULS+CC	240+cc	4	9,8	8,91	123,92	29	1,18	4,82	5,7	0,40	0,90	0,98	1,82E-03	si
650	S	ELS	50	3,26	8,8	8,00	99,92	16,4	0,82	5,18	5,7	0,40	0,95	0,97	9,72E-05	si
650	S	ULS	240	3,75	9,8	8,91	123,92	17,1	0,82	5,18	5,7	0,40	0,94	0,98	6,41E-04	no
650	S	ULS+CC	240+cc	3,86	9,8	8,91	123,92	16,9	1,18	4,82	5,7	0,40	0,94	0,98	1,85E-03	si
650	SSW	ELS	50	4,03	10,8	9,82	150,51	8,8	0,82	5,18	5,7	0,40	0,97	0,98	2,03E-03	si
650	SSW	ULS	240	4,22	10,8	9,82	150,51	7,8	0,82	5,18	5,7	0,40	0,97	0,98	3,39E-03	si
650	SSW	ULS+CC	240+cc	4,4	10,8	9,82	150,51	7,6	1,18	4,82	5,7	0,40	0,97	0,98	9,15E-03	si
650	SW	ELS	50	2,54	8,8	8,00	99,92	1,5	0,82	5,18	5,7	0,40	1,00	0,97	3,62E-06	no
650	SW	ULS	240	3,12	9,8	8,91	123,92	2,1	0,82	5,18	5,7	0,40	0,99	0,98	1,04E-04	no
650	SW	ULS+CC	240+cc	3,12	9,8	8,91	123,92	1,5	1,18	4,82	5,7	0,40	1,00	0,98	2,53E-04	no
655	NE	ELS	50	0,87	10,8	9,82	150,51	62,4	0,82	5,18	5,7	0,40	0,79	0,98	5,81E-31	no
655	NE	ULS	240	1,26	13,1	11,91	221,44	59,8	0,82	5,18	5,7	0,40	0,80	0,99	5,34E-19	no
655	NE	ULS+CC	240+cc	1,25	13,1	11,91	221,44	60,8	1,18	4,82	5,7	0,40	0,80	0,99	1,17E-17	no
655	ENE	ELS	50	2,55	13,1	11,91	221,44	58,5	0,82	5,18	5,7	0,40	0,81	0,99	9,95E-08	no
655	ENE	ULS	240	2,95	14,5	13,18	271,29	57,9	0,82	5,18	5,7	0,40	0,81	0,99	2,28E-06	no
655	ENE	ULS+CC	240+cc	3,01	14,5	13,18	271,29	58,9	1,18	4,82	5,7	0,40	0,81	0,99	1,01E-05	no
655	E	ELS	50	3,59	11,9	10,82	182,72	53,9	0,82	5,18	5,7	0,40	0,82	0,99	7,44E-05	si
655	E	ULS	240	3,75	13,1	11,91	221,44	54	0,82	5,18	5,7	0,40	0,82	0,99	1,44E-04	no
655	E	ULS+CC	240+cc	3,9	13,1	11,91	221,44	54,8	1,18	4,82	5,7	0,40	0,82	0,99	5,45E-04	no
655	ESE	ELS	50	3,71	10,8	9,82	150,51	47,7	0,82	5,18	5,7	0,40	0,84	0,98	1,58E-04	si
655	ESE	ULS	240	3,87	11,9	10,82	182,72	47,6	0,82	5,18	5,7	0,40	0,84	0,99	2,93E-04	no
655	ESE	ULS+CC	240+cc	4,03	11,9	10,82	182,72	48,2	1,18	4,82	5,7	0,40	0,84	0,99	1,04E-03	si
655	SE	ELS	50	3,65	9,8	8,91	123,92	39,4	0,82	5,18	5,7	0,40	0,87	0,98	1,78E-04	si
655	SE	ULS	240	3,9	10,8	9,82	150,51	39,3	0,82	5,18	5,7	0,40	0,87	0,98	4,50E-04	no
655	SE	ULS+CC	240+cc	4,06	10,8	9,82	150,51	39,7	1,18	4,82	5,7	0,40	0,87	0,98	1,52E-03	si
655	SSE	ELS	50	3,47	8,8	8,00	99,92	28,2	0,82	5,18	5,7	0,40	0,91	0,97	1,38E-04	si
655	SSE	ULS	240	3,83	9,8	8,91	123,92	28,5	0,82	5,18	5,7	0,40	0,91	0,98	5,35E-04	no
655	SSE	ULS+CC	240+cc	3,98	9,8	8,91	123,92	28,6	1,18	4,82	5,7	0,40	0,91	0,98	1,74E-03	si
655	S	ELS	50	3,25	8,8	8,00	99,92	16,1	0,82	5,18	5,7	0,40	0,95	0,97	9,43E-05	si
655	S	ULS	240	3,73	9,8	8,91	123,92	16,8	0,82	5,18	5,7	0,40	0,94	0,98	6,07E-04	no
655	S	ULS+CC	240+cc	3,85	9,8	8,91	123,92	16,6	1,18	4,82	5,7	0,40	0,95	0,98	1,82E-03	si
655	SSW	ELS	50	4,01	10,8	9,82	150,51	8,4	0,82	5,18	5,7	0,40	0,97	0,98	1,94E-03	si
655	SSW	ULS	240	4,2	10,8	9,82	150,51	7,5	0,82	5,18	5,7	0,40	0,98	0,98	3,26E-03	si
655	SSW	ULS+CC	240+cc	4,38	10,8	9,82	150,51	7,3	1,18	4,82	5,7	0,40	0,98	0,98	8,84E-03	si
655	SW	ELS	50	2,55	8,8	8,00	99,92	1,2	0,82	5,18	5,7	0,40	1,00	0,97	3,95E-06	no
655	SW	ULS	240	3,13	9,8	8,91	123,92	1,9	0,82	5,18	5,7	0,40	0,99	0,98	1,09E-04	no
655	SW	ULS+CC	240+cc	3,13	9,8	8,91	123,92	1,3	1,18	4,82	5,7	0,40	1,00	0,98	2,66E-04	no
660	NE	ELS	50	0,86	10,8	9,82	150,51	61,9	0,82	5,18	5,7	0,40	0,80	0,98	2,45E-31	no
660	NE	ULS	240	1,25	13,1	11,91	221,44	59,5	0,82	5,18	5,7	0,40	0,80	0,99	3,67E-19	no
660	NE	ULS+CC	240+cc	1,24	13,1	11,91	221,44	60,4	1,18	4,82	5,7	0,40	0,80	0,99	8,38E-18	no
660	ENE	ELS	50	2,53	13,1	11,91	221,44	58,1	0,82	5,18	5,7	0,40	0,81	0,99	8,61E-08	no
660	ENE	ULS	240	2,92	14,5	13,18	271,29	57,6	0,82	5,18	5,7	0,40	0,81	0,99	1,92E-06	no
660	ENE	ULS+CC	240+cc	2,98	14,5	13,18	271,29	58,5	1,18	4,82	5,7	0,40	0,81	0,99	8,73E-06	no
660	E	ELS	50	3,56	11,9	10,82	182,72	53,6	0,82	5,18	5,7	0,40	0,82	0,99	6,67E-05	si
660	E	ULS	240	3,72	13,1	11,91	221,44	53,7	0,82	5,18	5,7	0,40	0,82	0,99	1,31E-04	no
660	E	ULS+CC	240+cc	3,87	13,1	11,91	221,44	54,4	1,18	4,82	5,7	0,40	0,82	0,99	5,04E-04	no
660	ESE	ELS	50	3,68	10,8	9,82	150,51	47,4	0,82	5,18	5,7	0,40	0,84	0,98	1,43E-04	si
660	ESE	ULS	240	3,84	11,9	10,82	182,72	47,3	0,82	5,18	5,7	0,40	0,84	0,99	2,67E-04	no
660	ESE	ULS+CC	240+cc	4	11,9	10,82	182,72	48	1,18	4,82	5,7	0,40	0,84	0,99	9,59E-04	no
660	SE	ELS	50	3,63	9,8	8,91	123,92	39,2	0,82	5,18	5,7	0,40	0,87	0,98	1,67E-04	si
660	SE	ULS	240	3,88	10,8	9,82	150,51	39	0,82	5,18	5,7	0,40	0,87	0,98	4,27E-04	no
660	SE	ULS+CC	240+cc	4,04	10,8	9,82	150,51	39,4	1,18	4,82	5,7	0,40	0,87	0,98	1,45E-03	si
660	SSE	ELS	50	3,46	8,8	8,00	99,92	27,9	0,82	5,18	5,7	0,40	0,91	0,97	1,35E-04	si
660	SSE	ULS	240	3,8	9,8	8,91	123,92	28,2	0,82	5,18	5,7	0,40	0,91	0,98	4,91E-04	no
660	SSE	ULS+CC	240+cc	3,95	9,8	8,91	123,92	28,4	1,18	4,82	5,7	0,40	0,91	0,98	1,61E-03	si
660	S	ELS	50	3,24	8,8	8,00	99,92	15,9	0,82	5,18	5,7	0,40	0,95	0,97	9,10E-05	si
660	S	ULS	240	3,71	9,8	8,91	123,92	16,6	0,82	5,18	5,7	0,40	0,95	0,98	5,73E-04	no
660	S	ULS+CC	240+cc	3,83	9,8	8,91	123,92	16,4	1,18	4,82	5,7	0,40	0,95	0,98	1,73E-03	si
660	SSW	ELS	50	4	10,8	9,82	150,51	8,2	0,82	5,18	5,7	0,40	0,97	0,98	1,90E-03	si
660	SSW	ULS	240	4,18	10,8	9,82	150,51	7,3	0,82	5,18	5,7	0,40	0,98	0,98	3,12E-03	si
660	SSW	ULS+CC	240+cc	4,36	10,8	9,82	150,51	7,1	1,18	4,82	5,7	0,40	0,98	0,98	8,53E-03	si
660	SW	ELS	50	2,55	8,8	8,00	99,92	1,1	0,82	5,18	5,7	0,40	1,00	0,97	3,97E-06	no
660	SW	ULS	240	3,12	9,8	8,91	123,92	1,7	0,82	5,18	5,7	0,40	0,99	0,98	1,05E-04	no
660	SW	ULS+CC	240+cc	3,13	9,8	8,91	123,92	1,1	1,18	4,82	5,7	0,40	1,00	0,98	2,68E-04	no
665	NE	ELS	50	0,84	10,8	9,82	150,51	61,1	0,82	5,18	5,7	0,40	0,80	0,98	3,75E-32	no
665	NE	ULS	240	1,23	13,1	11,91	221,44	58,8	0,82	5,18	5,7	0,40	0,81	0,99	1,74E-19	no
665	NE	ULS+CC	240+cc	1,22	13,1	11,91	221,44	59,8	1,18	4,82	5,7	0,40	0,80	0,99	4,08E-18	no
665	ENE	ELS	50	2,51	13,1	11,91	221,44	57,5	0,82	5,18	5,7	0,40	0,81	0,99	7,56E-08	no
665	ENE	ULS	240	2,9	14,5	13,18	271,29	57	0,82	5,18	5,7	0,40	0,81	0,99	1,75E-06	no
665	ENE	ULS+CC	240+cc	2,96	14,5	13,18	271,29	57,9	1,18	4,82	5,7	0,40	0,81	0,99	8,08E-06	no
665	E	ELS	50	3,53	11,9	10,82	182,72	53,1	0,82	5,18	5,7	0,40	0,82	0,99	6,04E-05	si
665	E	ULS	240	3,68	13,1	11,91	221,44	53,1	0,82	5,18	5,7	0,40	0,82	0,99	1,15E-04	no
665	E	ULS+CC	240+cc	3,83	13,1	11,91	221,44	53,9	1,18	4,82	5,7	0,40	0,82	0,99	4,52E-04	no
665	ESE	ELS	50	3,65	10,8	9,82	150,51	47	0,82	5,18	5,7	0,40	0,84	0,98	1,30E-04	si
665	ESE	ULS	240	3,81	11,9	10,82	182,72	46,8	0,82	5,18	5,7	0,40	0,85	0,99	2,46E-04	no
665	ESE	ULS+CC	240+cc	3,97	11,9	10,82	182,72	47,5	1,18	4,82	5,7	0,40	0,84	0,99	8,96E-04	no
665	SE	ELS	50	3,61	9,8	8,91	123,92	38,7	0,82	5,18	5,7	0,40	0,87	0,98	1,58E-04	si
665	SE	ULS	240	3,85	10,8	9,82	150,51	38,5	0,82	5,18	5,7	0,40	0,87	0,98	3,95E-04	no
665	SE	ULS+CC	240+cc	4,01	10,8	9,82	150,51	39	1,18	4,82	5,7	0,40	0,87	0,98	1,36E-03	si
665	SSE	ELS	50	3,43	8,8	8,00	99,92	27,5	0,82	5,18	5,7	0,40	0,91	0,97	1,21E-04	si
665	SSE	ULS	240	3,77	9,8	8,91	123,92	27,8	0,82	5,18	5,7	0,40	0,91	0,98	4,52E-04	no
665	SSE	ULS+CC	240+cc	3,93	9,8	8,91	123,92	28	1,18	4,82	5,7	0,40	0,91	0,98	1,55E-03	si
665	S	ELS	50	3,22	8,8	8,00	99,92	15,5	0,82	5,18	5,7	0,40	0,95	0,97	8,47E-05	si
665	S	ULS	240	3,69	9,8	8,91	123,92	16,3	0,82	5,18	5,7	0,40	0,95	0,98	5,42E-04	no
665	S	ULS+CC	240+cc	3,81	9,8	8,91	123,92	16,1	1,18	4,82	5,7	0,40	0,95	0,98	1,65E-03	si
665	SSW	ELS	50	3,98	10,8	9,82	150,51	7,9	0,82	5,18	5,7	0,40	0,97	0,98	1,82E-03	si
665	SSW	ULS	240	4,16	10,8	9,82	150,51	6,9	0,82	5,18	5,7	0,40	0,98	0,98	3,01E-03	si
665	SSW	ULS+CC	240+cc	4,35	10,8	9,82	150,51	6,7	1,18	4,82	5,7	0,40	0,98	0,98	8,44E-03	si
665	SW	ELS	50	2,55	8,8	8,00	99,92	0,8	0,82	5,18	5,7	0,40	1,00	0,97	4,04E-06	no
665	SW	ULS	240	3,12	9,8	8,91	123,92	1,4	0,82	5,18	5,7	0,40	1,00	0,98	1,07E-04	no
665	SW	ULS+CC	240+cc	3,12	9,8	8,91	123,92	0,9	1,18	4,82	5,7	0,40	1,00	0,98	2,59E-04	no

GEOMETRIA

Rc (m)
6
Gc (m)
5,7

γf
0,4

qmax 0,00926 9,26

NOMBRE DE CASOS EN ELS
180

NOMBRE DE CASOS EN ELU
28

NOMBRE DE CASOS EN ELU+CC
93

670	NE	ELS	50	0,84	10,8	9,82	150,51	61	0,82	5,18	5,7	0,40	0,80	0,98	3,89E-32	no
670	NE	ULS	240	1,23	13,1	11,91	221,44	58,9	0,82	5,18	5,7	0,40	0,81	0,99	1,70E-19	no
670	NE	ULS+CC	240+cc	1,22	13,1	11,91	221,44	59,7	1,18	4,82	5,7	0,40	0,80	0,99	4,16E-18	no
670	ENE	ELS	50	2,5	13,1	11,91	221,44	57,4	0,82	5,18	5,7	0,40	0,81	0,99	6,95E-08	no
670	ENE	ULS	240	2,89	14,5	13,18	271,29	56,9	0,82	5,18	5,7	0,40	0,81	0,99	1,65E-06	no
670	ENE	ULS+CC	240+cc	2,95	14,5	13,18	271,29	57,9	1,18	4,82	5,7	0,40	0,81	0,99	7,61E-06	no
670	E	ELS	50	3,52	11,9	10,82	182,72	53	0,82	5,18	5,7	0,40	0,83	0,99	5,81E-05	si
670	E	ULS	240	3,67	13,1	11,91	221,44	53,1	0,82	5,18	5,7	0,40	0,82	0,99	1,11E-04	no
670	E	ULS+CC	240+cc	3,82	13,1	11,91	221,44	53,9	1,18	4,82	5,7	0,40	0,82	0,99	4,37E-04	no
670	ESE	ELS	50	3,63	10,8	9,82	150,51	46,9	0,82	5,18	5,7	0,40	0,85	0,98	1,21E-04	si
670	ESE	ULS	240	3,79	11,9	10,82	182,72	46,8	0,82	5,18	5,7	0,40	0,85	0,99	2,30E-04	no
670	ESE	ULS+CC	240+cc	3,95	11,9	10,82	182,72	47,5	1,18	4,82	5,7	0,40	0,84	0,99	8,44E-04	no
670	SE	ELS	50	3,58	9,8	8,91	123,92	38,8	0,82	5,18	5,7	0,40	0,87	0,98	1,40E-04	si
670	SE	ULS	240	3,82	10,8	9,82	150,51	38,5	0,82	5,18	5,7	0,40	0,87	0,98	3,57E-04	no
670	SE	ULS+CC	240+cc	3,97	10,8	9,82	150,51	39	1,18	4,82	5,7	0,40	0,87	0,98	1,21E-03	si
670	SSE	ELS	50	3,41	8,8	8,00	99,92	27,5	0,82	5,18	5,7	0,40	0,91	0,97	1,12E-04	si
670	SSE	ULS	240	3,74	9,8	8,91	123,92	27,8	0,82	5,18	5,7	0,40	0,91	0,98	4,08E-04	no
670	SSE	ULS+CC	240+cc	3,89	9,8	8,91	123,92	28	1,18	4,82	5,7	0,40	0,91	0,98	1,38E-03	si
670	S	ELS	50	3,22	8,8	8,00	99,92	15,5	0,82	5,18	5,7	0,40	0,95	0,97	8,47E-05	si
670	S	ULS	240	3,67	9,8	8,91	123,92	16,2	0,82	5,18	5,7	0,40	0,95	0,98	5,09E-04	no
670	S	ULS+CC	240+cc	3,79	9,8	8,91	123,92	16,1	1,18	4,82	5,7	0,40	0,95	0,98	1,55E-03	si
670	SSW	ELS	50	3,98	10,8	9,82	150,51	7,8	0,82	5,18	5,7	0,40	0,97	0,98	1,83E-03	si
670	SSW	ULS	240	4,16	10,8	9,82	150,51	6,9	0,82	5,18	5,7	0,40	0,98	0,98	3,01E-03	si
670	SSW	ULS+CC	240+cc	4,34	10,8	9,82	150,51	6,7	1,18	4,82	5,7	0,40	0,98	0,98	8,26E-03	si
670	SW	ELS	50	2,55	8,8	8,00	99,92	0,9	0,82	5,18	5,7	0,40	1,00	0,97	4,02E-06	no
670	SW	ULS	240	3,12	9,8	8,91	123,92	1,5	0,82	5,18	5,7	0,40	1,00	0,98	1,06E-04	no
670	SW	ULS+CC	240+cc	3,12	9,8	8,91	123,92	1	1,18	4,82	5,7	0,40	1,00	0,98	2,58E-04	no
675	NE	ELS	50	0,83	10,8	9,82	150,51	61,1	0,82	5,18	5,7	0,40	0,80	0,98	1,21E-32	no
675	NE	ULS	240	1,22	13,1	11,91	221,44	59,1	0,82	5,18	5,7	0,40	0,80	0,99	1,02E-19	no
675	NE	ULS+CC	240+cc	1,21	13,1	11,91	221,44	59,9	1,18	4,82	5,7	0,40	0,80	0,99	2,59E-18	no
675	ENE	ELS	50	2,49	13,1	11,91	221,44	57,5	0,82	5,18	5,7	0,40	0,81	0,99	6,27E-08	no
675	ENE	ULS	240	2,88	14,5	13,18	271,29	57	0,82	5,18	5,7	0,40	0,81	0,99	1,53E-06	no
675	ENE	ULS+CC	240+cc	2,93	14,5	13,18	271,29	58	1,18	4,82	5,7	0,40	0,81	0,99	6,71E-06	no
675	E	ELS	50	3,5	11,9	10,82	182,72	53,1	0,82	5,18	5,7	0,40	0,82	0,99	5,30E-05	si
675	E	ULS	240	3,65	13,1	11,91	221,44	53,2	0,82	5,18	5,7	0,40	0,82	0,99	1,02E-04	no
675	E	ULS+CC	240+cc	3,8	13,1	11,91	221,44	53,9	1,18	4,82	5,7	0,40	0,82	0,99	4,09E-04	no
675	ESE	ELS	50	3,61	10,8	9,82	150,51	47	0,82	5,18	5,7	0,40	0,84	0,98	1,11E-04	si
675	ESE	ULS	240	3,76	11,9	10,82	182,72	46,9	0,82	5,18	5,7	0,40	0,85	0,99	2,05E-04	no
675	ESE	ULS+CC	240+cc	3,92	11,9	10,82	182,72	47,5	1,18	4,82	5,7	0,40	0,84	0,99	7,70E-04	no
675	SE	ELS	50	3,55	9,8	8,91	123,92	38,9	0,82	5,18	5,7	0,40	0,87	0,98	1,24E-04	si
675	SE	ULS	240	3,78	10,8	9,82	150,51	38,6	0,82	5,18	5,7	0,40	0,87	0,98	3,10E-04	no
675	SE	ULS+CC	240+cc	3,94	10,8	9,82	150,51	39	1,18	4,82	5,7	0,40	0,87	0,98	1,11E-03	si
675	SSE	ELS	50	3,38	8,8	8,00	99,92	27,6	0,82	5,18	5,7	0,40	0,91	0,97	9,79E-05	si
675	SSE	ULS	240	3,7	9,8	8,91	123,92	27,9	0,82	5,18	5,7	0,40	0,91	0,98	3,54E-04	no
675	SSE	ULS+CC	240+cc	3,85	9,8	8,91	123,92	28,1	1,18	4,82	5,7	0,40	0,91	0,98	1,22E-03	si
675	S	ELS	50	3,21	8,8	8,00	99,92	15,5	0,82	5,18	5,7	0,40	0,95	0,97	8,10E-05	si
675	S	ULS	240	3,66	9,8	8,91	123,92	16,2	0,82	5,18	5,7	0,40	0,95	0,98	4,92E-04	no
675	S	ULS+CC	240+cc	3,78	9,8	8,91	123,92	16,1	1,18	4,82	5,7	0,40	0,95	0,98	1,51E-03	si
675	SSW	ELS	50	3,98	10,8	9,82	150,51	7,8	0,82	5,18	5,7	0,40	0,97	0,98	1,83E-03	si
675	SSW	ULS	240	4,16	10,8	9,82	150,51	6,9	0,82	5,18	5,7	0,40	0,98	0,98	3,01E-03	si
675	SSW	ULS+CC	240+cc	4,34	10,8	9,82	150,51	6,7	1,18	4,82	5,7	0,40	0,98	0,98	8,26E-03	si
675	SW	ELS	50	2,55	8,8	8,00	99,92	1,1	0,82	5,18	5,7	0,40	1,00	0,97	3,97E-06	no
675	SW	ULS	240	3,11	9,8	8,91	123,92	1,7	0,82	5,18	5,7	0,40	0,99	0,98	1,01E-04	no
675	SW	ULS+CC	240+cc	3,11	9,8	8,91	123,92	1,1	1,18	4,82	5,7	0,40	1,00	0,98	2,47E-04	no
680	NE	ELS	50	0,83	10,8	9,82	150,51	61,1	0,82	5,18	5,7	0,40	0,80	0,98	1,21E-32	no
680	NE	ULS	240	1,22	13,1	11,91	221,44	59,1	0,82	5,18	5,7	0,40	0,80	0,99	1,02E-19	no
680	NE	ULS+CC	240+cc	1,21	13,1	11,91	221,44	60	1,18	4,82	5,7	0,40	0,80	0,99	2,53E-18	no
680	ENE	ELS	50	2,5	13,1	11,91	221,44	57,5	0,82	5,18	5,7	0,40	0,81	0,99	6,89E-08	no
680	ENE	ULS	240	2,88	14,5	13,18	271,29	57	0,82	5,18	5,7	0,40	0,81	0,99	1,53E-06	no
680	ENE	ULS+CC	240+cc	2,93	14,5	13,18	271,29	57,9	1,18	4,82	5,7	0,40	0,81	0,99	6,76E-06	no
680	E	ELS	50	3,49	11,9	10,82	182,72	53,1	0,82	5,18	5,7	0,40	0,82	0,99	5,08E-05	si
680	E	ULS	240	3,64	13,1	11,91	221,44	53,2	0,82	5,18	5,7	0,40	0,82	0,99	9,80E-05	no
680	E	ULS+CC	240+cc	3,79	13,1	11,91	221,44	53,9	1,18	4,82	5,7	0,40	0,82	0,99	3,95E-04	no
680	ESE	ELS	50	3,59	10,8	9,82	150,51	47,1	0,82	5,18	5,7	0,40	0,84	0,98	1,02E-04	si
680	ESE	ULS	240	3,74	11,9	10,82	182,72	47	0,82	5,18	5,7	0,40	0,84	0,99	1,90E-04	no
680	ESE	ULS+CC	240+cc	3,9	11,9	10,82	182,72	47,6	1,18	4,82	5,7	0,40	0,84	0,99	7,21E-04	no
680	SE	ELS	50	3,52	9,8	8,91	123,92	39	0,82	5,18	5,7	0,40	0,87	0,98	1,09E-04	si
680	SE	ULS	240	3,75	10,8	9,82	150,51	38,7	0,82	5,18	5,7	0,40	0,87	0,98	2,78E-04	no
680	SE	ULS+CC	240+cc	3,91	10,8	9,82	150,51	39,1	1,18	4,82	5,7	0,40	0,87	0,98	1,01E-03	si
680	SSE	ELS	50	3,37	8,8	8,00	99,92	27,5	0,82	5,18	5,7	0,40	0,91	0,97	9,42E-05	si
680	SSE	ULS	240	3,68	9,8	8,91	123,92	27,9	0,82	5,18	5,7	0,40	0,91	0,98	3,30E-04	no
680	SSE	ULS+CC	240+cc	3,83	9,8	8,91	123,92	28,1	1,18	4,82	5,7	0,40	0,91	0,98	1,15E-03	si
680	S	ELS	50	3,21	8,8	8,00	99,92	15,6	0,82	5,18	5,7	0,40	0,95	0,97	8,06E-05	si
680	S	ULS	240	3,66	9,8	8,91	123,92	16,3	0,82	5,18	5,7	0,40	0,95	0,98	4,90E-04	no
680	S	ULS+CC	240+cc	3,78	9,8	8,91	123,92	16,1	1,18	4,82	5,7	0,40	0,95	0,98	1,51E-03	si
680	SSW	ELS	50	3,98	10,8	9,82	150,51	7,9	0,82	5,18	5,7	0,40	0,97	0,98	1,82E-03	si
680	SSW	ULS	240	4,15	10,8	9,82	150,51	6,9	0,82	5,18	5,7	0,40	0,98	0,98	2,93E-03	si
680	SSW	ULS+CC	240+cc	4,34	10,8	9,82	150,51	6,7	1,18	4,82	5,7	0,40	0,98	0,98	8,26E-03	si
680	SW	ELS	50	2,55	8,8	8,00	99,92	1,3	0,82	5,18	5,7	0,40	1,00	0,97	3,93E-06	no
680	SW	ULS	240	3,11	9,8	8,91	123,92	1,9	0,82	5,18	5,7	0,40	0,99	0,98	9,98E-05	no
680	SW	ULS+CC	240+cc	3,11	9,8	8,91	123,92	1,3	1,18	4,82	5,7	0,40	1,00	0,98	2,45E-04	no
685	NE	ELS	50	0,83	10,8	9,82	150,51	61,3	0,82	5,18	5,7	0,40	0,80	0,98	1,12E-32	no
685	NE	ULS	240	1,23	13,1	11,91	221,44	59,3	0,82	5,18	5,7	0,40	0,80	0,99	1,55E-19	no
685	NE	ULS+CC	240+cc	1,21	13,1	11,91	221,44	60,2	1,18	4,82	5,7	0,40	0,80	0,99	2,43E-18	no
685	ENE	ELS	50	2,5	13,1	11,91	221,44	57,7	0,82	5,18	5,7	0,40	0,81	0,99	6,77E-08	no
685	ENE	ULS	240	2,89	14,5	13,18	271,29	57,1	0,82	5,18	5,7	0,40	0,81	0,99	1,63E-06	no
685	ENE	ULS+CC	240+cc	2,94	14,5	13,18	271,29	58,1	1,18	4,82	5,7	0,40	0,81	0,99	7,08E-06	no
685	E	ELS	50	3,48	11,9	10,82	182,72	53,3	0,82	5,18	5,7	0,40	0,82	0,99	4,80E-05	si
685	E	ULS	240	3,63	13,1	11,91	221,44	53,3	0,82	5,18	5,7	0,40	0,82	0,99	9,37E-05	no
685	E	ULS+CC	240+cc	3,78	13,1	11,91	221,44	54,1	1,18	4,82	5,7	0,40	0,82	0,99	3,78E-04	no
685	ESE	ELS	50	3,57	10,8	9,82	150,51	47,3	0,82	5,18	5,7	0,40	0,84	0,98	9,29E-05	si
685	ESE	ULS	240	3,73	11,9	10,82	182,72	47,2	0,82	5,18	5,7	0,40	0,84	0,99	1,81E-04	no
685	ESE	ULS+CC	240+cc	3,89	11,9	10,82	182,72	47,8	1,18	4,82	5,7	0,40	0,84	0,99	6,93E-04	no
685	SE	ELS	50	3,5	9,8	8,91	123,92	39,2	0,82	5,18	5,7	0,40	0,87	0,98	9,94E-05	si
685	SE	ULS	240	3,73	10,8	9,82	150,51	38,9	0,82	5,18	5,7	0,40	0,87	0,98	2,56E-04	no
685	SE	ULS+CC	240+cc	3,88	10,8	9,82	150,51	39,3	1,18	4,82	5,7	0,40	0,87	0,98	9,16E-04	no
685	SSE	ELS	50	3,36	8,8	8,00	99,92	27,6	0,82	5,18	5,7	0,40	0,91	0,97	8,98E-05	si
685	SSE	ULS	240	3,67	9,8	8,91	123,92	28,1	0,82	5,18	5,7	0,40	0,91	0,98	3,16E-04	no
685	SSE	ULS+CC	240+cc	3,82	9,8	8,91	123,92	28,2	1,18	4,82	5,7	0,40	0,91	0,98	1,11E-03	si
685	S	ELS	50	3,22	8,8	8,00	99,92	15,8	0,82	5,18	5,7	0,40	0,95	0,97	8,36E-05	si
685	S	ULS	240	3,66	9,8	8,91	123,92	16,4	0,82	5,18	5,7	0,40	0,95	0,98	4,88E-04	no
685	S	ULS+CC	240+cc	3,79	9,8	8,91	123,92	16,3	1,18	4,82	5,7	0,40	0,95	0,98	1,54E-03	si
685	SSW	ELS	50	3,99	10,8	9,82	150,51	8,1	0,82	5,18	5,7	0,40	0,97	0,98	1,86E-03	si
685	SSW	ULS	240	4,15	10,8	9,82	150,51	7,1	0,82	5,18	5,7	0,40	0,98	0,98	2,91E-03	si
685	SSW	ULS+CC	240+cc	4,34	10,8	9,82	150,51	6,9	1,18	4,82	5,7	0,40	0,98	0,98	8,22E-03	si
685	SW	ELS	50	2,55	8,8	8,00	99,92	1,5	0,82	5,18	5,7	0,40	1,00	0,97	3,89E-06	no
685	SW	ULS	240	3,11	9,8	8,91	123,92	2,1	0,82	5,18	5,7	0,40	0,99	0,98	9,90E-05	no
685	SW	ULS+CC	240+cc	3,11	9,8	8,91	123,92	1,5	1,18	4,82	5,7	0,40	1,00	0,98	2,43E-04	no
690	NE	ELS	50	0,83	10,8	9,82	150,51	61,2	0,82	5,18	5,7	0,40	0,80	0,98	1,16E-32	no
690	NE	ULS	240	1,23	13,1	11,91	221,44	59,3	0,82	5,18	5,7	0,40	0,80	0,99	1,55E-19	no
690	NE	ULS+CC	240+cc	1,21	13,1	11,91	221,44	60,1	1,18	4,82	5,7	0,40	0,80	0,99	2,48E-18	no
690	ENE	ELS	50	2,51	13,1	11,91	221,44	57,6	0,82	5,18	5,7	0,40	0,81	0,99	7,49E-08	no
690	ENE	ULS	240	2,9	14,5	13,18	271,29	57,1	0,82	5,18	5,7	0,40	0,81	0,99	1,74E-06	no
690	ENE	ULS+CC	240+cc	2,95	14,5	13,18	271,29	58	1,18	4,82	5,7	0,40	0,81	0,99	7,56E-06	no
690	E	ELS	50	3,47	11,9	10,82	182,72	53,3	0,82	5,18	5,7	0,40	0,82	0,99	4,59E-05	si
690	E	ULS	240	3,62	13,1	11,91	221,44	53,3	0,82	5,18	5,7	0,40	0,82	0,99	9,00E-05	no
690	E	ULS+CC	240+cc	3,77	13,1	11,91	221,44	54,1	1,18	4,82	5,7	0,40	0,82	0,99	3,66E-04	no
690	ESE	ELS	50	3,55	10,8	9,82	150,51	47,3	0,82	5,18	5,7	0,40	0,84	0,98	8,56E-05	si
690	ESE	ULS	240	3,71	11,9	10,82	182,72	47,2	0,82	5,18	5,7	0,40	0,84	0,99	1,68E-04	no
690	ESE	ULS+CC	240+cc	3,87	11,9	10,82	182,72	47,8	1,18	4,82	5,7	0,40	0,84	0,99	6,51E-04	no
690	SE	ELS	50	3,49	9,8	8,91	123,92	39,1	0,82	5,18	5,7	0,40	0,87	0,98	9,59E-05	si
690	SE	ULS	240	3,71	10,8	9,82	150,51	38,9	0,82	5,18	5,7	0,40	0,87	0,98	2,38E-04	no
690	SE	ULS+CC	240+cc	3,86	10,8	9,82	150,51	39,3	1,18	4,82	5,7	0,40	0,87	0,98	8,61E-04	no
690	SSE	ELS	50	3,37	8,8	8,00	99,92	27,4	0,82	5,18	5,7	0,40	0,91	0,97	9,46E-05	si
690	SSE	ULS	240	3,67	9,8	8,91	123,92	27,9	0,82	5,18	5,7	0,40	0,91	0,98	3,19E-04	no
690	SSE	ULS+CC	240+cc	3,82	9,8	8,91	123,92	28	1,18	4,82	5,7	0,40	0,91	0,98	1,12E-03	si
690	S	ELS	50	3,24	8,8	8,00	99,92	15,7	0,82	5,18	5,7	0,40	0,95	0,97	9,18E-05	si
690	S	ULS	240	3,67	9,8	8,91	123,92	16,4	0,82	5,18	5,7	0,40	0,95	0,98	5,05E-04	no
690	S	ULS+CC	240+cc	3,8	9,8	8,91	123,92	16,2	1,18	4,82	5,7	0,40	0,95	0,98	1,59E-03	si
690	SSW	ELS	50	3,97	10,8	9,82	150,51	8	0,82	5,18	5,7	0,40	0,97	0,98	1,77E-03	si
690	SSW	ULS	240	4,13	10,8	9,82	150,51	6,9	0,82	5,18	5,7	0,40	0,98	0,98	2,79E-03	si
690	SSW	ULS+CC	240+cc	4,32	10,8	9,82	150,51	6,7	1,18	4,82	5,7	0,40	0,98	0,98	7,92E-03	si
690	SW	ELS	50	2,54	8,8	8,00	99,92	1,4	0,82	5,18	5,7	0,40	1,00	0,97	3,64E-06	no
690	SW	ULS	240	3,09	9,8	8,91	123,92	2	0,82	5,18	5,7	0,40	0,99	0,98	9,06E-05	no
690	SW	ULS+CC	240+cc	3,09	9,8	8,91	123,92	1,4	1,18	4,82	5,7	0,40	1,00	0,98	2,24E-04	no
695	NE	ELS	50	0,83	10,8	9,82	150,51	61,2	0,82	5,18	5,7	0,40	0,80	0,98	1,16E-32	no
695	NE	ULS	240	1,23	13,1	11,91	221,44	59,3	0,82	5,18	5,7	0,40	0,80	0,99	1,55E-19	no
695	NE	ULS+CC	240+cc	1,21	13,1	11,91	221,44	60,2	1,18	4,82	5,7	0,40	0,80	0,99	2,43E-18	no

695	ENE	ELS	50	2,52	13,1	11,91	221,44	57,6	0,82	5,18	5,7	0,40	0,81	0,99	8,21E-08	no
695	ENE	ULS	240	2,91	14,5	13,18	271,29	57,1	0,82	5,18	5,7	0,40	0,81	0,99	1,86E-06	no
695	ENE	ULS+CC	240+cc	2,96	14,5	13,18	271,29	58	1,18	4,82	5,7	0,40	0,81	0,99	8,02E-06	no
695	E	ELS	50	3,47	11,9	10,82	182,72	53,3	0,82	5,18	5,7	0,40	0,82	0,99	4,59E-05	si
695	E	ULS	240	3,62	13,1	11,91	221,44	53,4	0,82	5,18	5,7	0,40	0,82	0,99	8,95E-05	no
695	E	ULS+CC	240+cc	3,77	13,1	11,91	221,44	54,1	1,18	4,82	5,7	0,40	0,82	0,99	3,66E-04	no
695	ESE	ELS	50	3,54	10,8	9,82	150,51	47,4	0,82	5,18	5,7	0,40	0,84	0,98	8,17E-05	si
695	ESE	ULS	240	3,69	11,9	10,82	182,72	47,2	0,82	5,18	5,7	0,40	0,84	0,99	1,56E-04	no
695	ESE	ULS+CC	240+cc	3,85	11,9	10,82	182,72	47,8	1,18	4,82	5,7	0,40	0,84	0,99	6,11E-04	no
695	SE	ELS	50	3,48	9,8	8,91	123,92	39,1	0,82	5,18	5,7	0,40	0,87	0,98	9,19E-05	si
695	SE	ULS	240	3,69	10,8	9,82	150,51	38,9	0,82	5,18	5,7	0,40	0,87	0,98	2,22E-04	no
695	SE	ULS+CC	240+cc	3,85	10,8	9,82	150,51	39,3	1,18	4,82	5,7	0,40	0,87	0,98	8,35E-04	no
695	SSE	ELS	50	3,37	8,8	8,00	99,92	27,3	0,82	5,18	5,7	0,40	0,91	0,97	9,51E-05	si
695	SSE	ULS	240	3,67	9,8	8,91	123,92	27,8	0,82	5,18	5,7	0,40	0,91	0,98	3,20E-04	no
695	SSE	ULS+CC	240+cc	3,82	9,8	8,91	123,92	27,9	1,18	4,82	5,7	0,40	0,91	0,98	1,13E-03	si
695	S	ELS	50	3,25	8,8	8,00	99,92	15,7	0,82	5,18	5,7	0,40	0,95	0,97	9,60E-05	si
695	S	ULS	240	3,68	9,8	8,91	123,92	16,3	0,82	5,18	5,7	0,40	0,95	0,98	5,24E-04	no
695	S	ULS+CC	240+cc	3,81	9,8	8,91	123,92	16,2	1,18	4,82	5,7	0,40	0,95	0,98	1,64E-03	si
695	SSW	ELS	50	3,96	10,8	9,82	150,51	7,9	0,82	5,18	5,7	0,40	0,97	0,98	1,72E-03	si
695	SSW	ULS	240	4,1	10,8	9,82	150,51	6,8	0,82	5,18	5,7	0,40	0,98	0,98	2,59E-03	si
695	SSW	ULS+CC	240+cc	4,3	10,8	9,82	150,51	6,7	1,18	4,82	5,7	0,40	0,98	0,98	7,59E-03	si
695	SW	ELS	50	2,52	8,8	8,00	99,92	1,3	0,82	5,18	5,7	0,40	1,00	0,97	3,17E-06	no
695	SW	ULS	240	3,07	9,8	8,91	123,92	1,9	0,82	5,18	5,7	0,40	0,99	0,98	8,29E-05	no
695	SW	ULS+CC	240+cc	3,06	9,8	8,91	123,92	1,3	1,18	4,82	5,7	0,40	1,00	0,98	1,98E-04	no
700	NE	ELS	50	0,84	10,8	9,82	150,51	60,8	0,82	5,18	5,7	0,40	0,80	0,98	4,20E-32	no
700	NE	ULS	240	1,24	13,1	11,91	221,44	58,9	0,82	5,18	5,7	0,40	0,81	0,99	2,68E-19	no
700	NE	ULS+CC	240+cc	1,22	13,1	11,91	221,44	59,8	1,18	4,82	5,7	0,40	0,80	0,99	4,08E-18	no
700	ENE	ELS	50	2,53	13,1	11,91	221,44	57,2	0,82	5,18	5,7	0,40	0,81	0,99	9,31E-08	no
700	ENE	ULS	240	2,92	14,5	13,18	271,29	56,7	0,82	5,18	5,7	0,40	0,81	0,99	2,04E-06	no
700	ENE	ULS+CC	240+cc	2,96	14,5	13,18	271,29	57,6	1,18	4,82	5,7	0,40	0,81	0,99	8,23E-06	no
700	E	ELS	50	3,46	11,9	10,82	182,72	53	0,82	5,18	5,7	0,40	0,83	0,99	4,47E-05	si
700	E	ULS	240	3,61	13,1	11,91	221,44	53	0,82	5,18	5,7	0,40	0,83	0,99	8,78E-05	no
700	E	ULS+CC	240+cc	3,76	13,1	11,91	221,44	53,8	1,18	4,82	5,7	0,40	0,82	0,99	3,58E-04	no
700	ESE	ELS	50	3,53	10,8	9,82	150,51	47	0,82	5,18	5,7	0,40	0,84	0,98	8,00E-05	si
700	ESE	ULS	240	3,68	11,9	10,82	182,72	46,9	0,82	5,18	5,7	0,40	0,85	0,99	1,52E-04	no
700	ESE	ULS+CC	240+cc	3,84	11,9	10,82	182,72	47,5	1,18	4,82	5,7	0,40	0,84	0,99	5,99E-04	no
700	SE	ELS	50	3,48	9,8	8,91	123,92	38,6	0,82	5,18	5,7	0,40	0,87	0,98	9,42E-05	si
700	SE	ULS	240	3,69	10,8	9,82	150,51	38,4	0,82	5,18	5,7	0,40	0,87	0,98	2,27E-04	no
700	SE	ULS+CC	240+cc	3,85	10,8	9,82	150,51	38,8	1,18	4,82	5,7	0,40	0,87	0,98	8,52E-04	no
700	SSE	ELS	50	3,39	8,8	8,00	99,92	26,9	0,82	5,18	5,7	0,40	0,91	0,97	1,05E-04	si
700	SSE	ULS	240	3,68	9,8	8,91	123,92	27,3	0,82	5,18	5,7	0,40	0,91	0,98	3,38E-04	no
700	SSE	ULS+CC	240+cc	3,84	9,8	8,91	123,92	27,5	1,18	4,82	5,7	0,40	0,91	0,98	1,21E-03	si
700	S	ELS	50	3,25	8,8	8,00	99,92	15,4	0,82	5,18	5,7	0,40	0,95	0,97	9,73E-05	si
700	S	ULS	240	3,68	9,8	8,91	123,92	16	0,82	5,18	5,7	0,40	0,95	0,98	5,30E-04	no
700	S	ULS+CC	240+cc	3,81	9,8	8,91	123,92	15,9	1,18	4,82	5,7	0,40	0,95	0,98	1,66E-03	si
700	SSW	ELS	50	3,92	10,8	9,82	150,51	7,6	0,82	5,18	5,7	0,40	0,97	0,98	1,55E-03	si
700	SSW	ULS	240	4,06	10,8	9,82	150,51	6,5	0,82	5,18	5,7	0,40	0,98	0,98	2,36E-03	si
700	SSW	ULS+CC	240+cc	4,26	10,8	9,82	150,51	6,4	1,18	4,82	5,7	0,40	0,98	0,98	7,01E-03	si
700	SW	ELS	50	2,5	8,8	8,00	99,92	1	0,82	5,18	5,7	0,40	1,00	0,97	2,78E-06	no
700	SW	ULS	240	3,03	9,8	8,91	123,92	1,5	0,82	5,18	5,7	0,40	1,00	0,98	6,97E-05	no
700	SW	ULS+CC	240+cc	3,03	9,8	8,91	123,92	1	1,18	4,82	5,7	0,40	1,00	0,98	1,75E-04	no
705	NE	ELS	50	0,84	10,8	9,82	150,51	60,4	0,82	5,18	5,7	0,40	0,80	0,98	4,89E-32	no
705	NE	ULS	240	1,25	13,1	11,91	221,44	58,6	0,82	5,18	5,7	0,40	0,81	0,99	4,48E-19	no
705	NE	ULS+CC	240+cc	1,23	13,1	11,91	221,44	59,5	1,18	4,82	5,7	0,40	0,80	0,99	6,64E-18	no
705	ENE	ELS	50	2,55	13,1	11,91	221,44	56,8	0,82	5,18	5,7	0,40	0,81	0,99	1,15E-07	no
705	ENE	ULS	240	2,93	14,5	13,18	271,29	56,3	0,82	5,18	5,7	0,40	0,81	0,99	2,25E-06	no
705	ENE	ULS+CC	240+cc	2,97	14,5	13,18	271,29	57,3	1,18	4,82	5,7	0,40	0,81	0,99	8,90E-06	no
705	E	ELS	50	3,45	11,9	10,82	182,72	52,7	0,82	5,18	5,7	0,40	0,83	0,99	4,34E-05	si
705	E	ULS	240	3,61	13,1	11,91	221,44	52,7	0,82	5,18	5,7	0,40	0,83	0,99	8,92E-05	no
705	E	ULS+CC	240+cc	3,76	13,1	11,91	221,44	53,5	1,18	4,82	5,7	0,40	0,82	0,99	3,63E-04	no
705	ESE	ELS	50	3,52	10,8	9,82	150,51	46,7	0,82	5,18	5,7	0,40	0,85	0,98	7,79E-05	si
705	ESE	ULS	240	3,66	11,9	10,82	182,72	46,6	0,82	5,18	5,7	0,40	0,85	0,99	1,43E-04	no
705	ESE	ULS+CC	240+cc	3,82	11,9	10,82	182,72	47,2	1,18	4,82	5,7	0,40	0,84	0,99	5,69E-04	no
705	SE	ELS	50	3,48	9,8	8,91	123,92	38,2	0,82	5,18	5,7	0,40	0,87	0,98	9,61E-05	si
705	SE	ULS	240	3,69	10,8	9,82	150,51	38	0,82	5,18	5,7	0,40	0,87	0,98	2,31E-04	no
705	SE	ULS+CC	240+cc	3,85	10,8	9,82	150,51	38,4	1,18	4,82	5,7	0,40	0,87	0,98	8,65E-04	no
705	SSE	ELS	50	3,4	8,8	8,00	99,92	26,4	0,82	5,18	5,7	0,40	0,91	0,97	1,13E-04	si
705	SSE	ULS	240	3,7	9,8	8,91	123,92	26,8	0,82	5,18	5,7	0,40	0,91	0,98	3,71E-04	no
705	SSE	ULS+CC	240+cc	3,86	9,8	8,91	123,92	27	1,18	4,82	5,7	0,40	0,91	0,98	1,31E-03	si
705	S	ELS	50	3,25	8,8	8,00	99,92	15,1	0,82	5,18	5,7	0,40	0,95	0,97	9,86E-05	si
705	S	ULS	240	3,67	9,8	8,91	123,92	15,7	0,82	5,18	5,7	0,40	0,95	0,98	5,18E-04	no
705	S	ULS+CC	240+cc	3,8	9,8	8,91	123,92	15,6	1,18	4,82	5,7	0,40	0,95	0,98	1,63E-03	si
705	SSW	ELS	50	3,89	10,8	9,82	150,51	7,3	0,82	5,18	5,7	0,40	0,98	0,98	1,44E-03	si
705	SSW	ULS	240	4,02	10,8	9,82	150,51	6,2	0,82	5,18	5,7	0,40	0,98	0,98	2,14E-03	si
705	SSW	ULS+CC	240+cc	4,22	10,8	9,82	150,51	6,1	1,18	4,82	5,7	0,40	0,98	0,98	6,47E-03	si
705	SW	ELS	50	2,47	8,8	8,00	99,92	0,6	0,82	5,18	5,7	0,40	1,00	0,97	2,28E-06	no
705	SW	ULS	240	2,99	9,8	8,91	123,92	1,2	0,82	5,18	5,7	0,40	1,00	0,98	5,81E-05	no
705	SW	ULS+CC	240+cc	3	9,8	8,91	123,92	0,6	1,18	4,82	5,7	0,40	1,00	0,98	1,56E-04	no
710	NE	ELS	50	0,84	10,8	9,82	150,51	59,9	0,82	5,18	5,7	0,40	0,80	0,98	5,91E-32	no
710	NE	ULS	240	1,26	13,1	11,91	221,44	58,1	0,82	5,18	5,7	0,40	0,81	0,99	7,75E-19	no
710	NE	ULS+CC	240+cc	1,24	13,1	11,91	221,44	59,1	1,18	4,82	5,7	0,40	0,80	0,99	1,09E-17	no
710	ENE	ELS	50	2,56	13,1	11,91	221,44	56,3	0,82	5,18	5,7	0,40	0,81	0,99	1,31E-07	no
710	ENE	ULS	240	2,94	14,5	13,18	271,29	55,8	0,82	5,18	5,7	0,40	0,82	0,99	2,48E-06	no
710	ENE	ULS+CC	240+cc	2,98	14,5	13,18	271,29	56,8	1,18	4,82	5,7	0,40	0,81	0,99	9,74E-06	no
710	E	ELS	50	3,44	11,9	10,82	182,72	52,2	0,82	5,18	5,7	0,40	0,83	0,99	4,27E-05	si
710	E	ULS	240	3,6	13,1	11,91	221,44	52,2	0,82	5,18	5,7	0,40	0,83	0,99	8,79E-05	no
710	E	ULS+CC	240+cc	3,75	13,1	11,91	221,44	53	1,18	4,82	5,7	0,40	0,83	0,99	3,59E-04	no
710	ESE	ELS	50	3,51	10,8	9,82	150,51	46,1	0,82	5,18	5,7	0,40	0,85	0,98	7,70E-05	si
710	ESE	ULS	240	3,66	11,9	10,82	182,72	46	0,82	5,18	5,7	0,40	0,85	0,99	1,47E-04	no
710	ESE	ULS+CC	240+cc	3,82	11,9	10,82	182,72	46,7	1,18	4,82	5,7	0,40	0,85	0,99	5,81E-04	no
710	SE	ELS	50	3,49	9,8	8,91	123,92	37,5	0,82	5,18	5,7	0,40	0,88	0,98	1,04E-04	si
710	SE	ULS	240	3,7	10,8	9,82	150,51	37,3	0,82	5,18	5,7	0,40	0,88	0,98	2,47E-04	no
710	SE	ULS+CC	240+cc	3,86	10,8	9,82	150,51	37,8	1,18	4,82	5,7	0,40	0,88	0,98	9,13E-04	no
710	SSE	ELS	50	3,39	8,8	8,00	99,92	26	0,82	5,18	5,7	0,40	0,91	0,97	1,10E-04	si
710	SSE	ULS	240	3,7	9,8	8,91	123,92	26,3	0,82	5,18	5,7	0,40	0,91	0,98	3,78E-04	no
710	SSE	ULS+CC	240+cc	3,85	9,8	8,91	123,92	26,5	1,18	4,82	5,7	0,40	0,91	0,98	1,30E-03	si
710	S	ELS	50	3,23	8,8	8,00	99,92	14,8	0,82	5,18	5,7	0,40	0,95	0,97	9,14E-05	si
710	S	ULS	240	3,64	9,8	8,91	123,92	15,3	0,82	5,18	5,7	0,40	0,95	0,98	4,75E-04	no
710	S	ULS+CC	240+cc	3,78	9,8	8,91	123,92	15,2	1,18	4,82	5,7	0,40	0,95	0,98	1,55E-03	si
710	SSW	ELS	50	3,85	10,8	9,82	150,51	7	0,82	5,18	5,7	0,40	0,98	0,98	1,30E-03	si
710	SSW	ULS	240	3,98	10,8	9,82	150,51	6	0,82	5,18	5,7	0,40	0,98	0,98	1,93E-03	si
710	SSW	ULS+CC	240+cc	4,18	10,8	9,82	150,51	5,8	1,18	4,82	5,7	0,40	0,98	0,98	5,96E-03	si
710	SW	ELS	50	2,44	8,8	8,00	99,92	0,4	0,82	5,18	5,7	0,40	1,00	0,97	1,83E-06	no
710	SW	ULS	240	2,96	9,8	8,91	123,92	0,9	0,82	5,18	5,7	0,40	1,00	0,98	5,06E-05	no
710	SW	ULS+CC	240+cc	2,96	9,8	8,91	123,92	0,4	1,18	4,82	5,7	0,40	1,00	0,98	1,31E-04	no
715	NE	ELS	50	0,85	10,8	9,82	150,51	59,4	0,82	5,18	5,7	0,40	0,80	0,98	2,12E-31	no
715	NE	ULS	240	1,27	13,1	11,91	221,44	57,6	0,82	5,18	5,7	0,40	0,81	0,99	1,33E-18	no
715	NE	ULS+CC	240+cc	1,25	13,1	11,91	221,44	58,6	1,18	4,82	5,7	0,40	0,81	0,99	1,82E-17	no
715	ENE	ELS	50	2,58	13,1	11,91	221,44	55,8	0,82	5,18	5,7	0,40	0,82	0,99	1,63E-07	no
715	ENE	ULS	240	2,95	14,5	13,18	271,29	55,3	0,82	5,18	5,7	0,40	0,82	0,99	2,74E-06	no
715	ENE	ULS+CC	240+cc	3	14,5	13,18	271,29	56,3	1,18	4,82	5,7	0,40	0,81	0,99	1,13E-05	no
715	E	ELS	50	3,44	11,9	10,82	182,72	51,7	0,82	5,18	5,7	0,40	0,83	0,99	4,39E-05	si
715	E	ULS	240	3,59	13,1	11,91	221,44	51,7	0,82	5,18	5,7	0,40	0,83	0,99	8,66E-05	no
715	E	ULS+CC	240+cc	3,75	13,1	11,91	221,44	52,6	1,18	4,82	5,7	0,40	0,83	0,99	3,66E-04	no
715	ESE	ELS	50	3,51	10,8	9,82	150,51	45,6	0,82	5,18	5,7	0,40	0,85	0,98	7,91E-05	si
715	ESE	ULS	240	3,65	11,9	10,82	182,72	45,4	0,82	5,18	5,7	0,40	0,85	0,99	1,46E-04	no
715	ESE	ULS+CC	240+cc	3,81	11,9	10,82	182,72	46,2	1,18	4,82	5,7	0,40	0,85	0,99	5,75E-04	no
715	SE	ELS	50	3,49	9,8	8,91	123,92	36,9	0,82	5,18	5,7	0,40	0,88	0,98	1,07E-04	si
715	SE	ULS	240	3,7	10,8	9,82	150,51	36,7	0,82	5,18	5,7	0,40	0,88	0,98	2,54E-04	no
715	SE	ULS+CC	240+cc	3,86	10,8	9,82	150,51	37,2	1,18	4,82	5,7	0,40	0,88	0,98	9,35E-04	no
715	SSE	ELS	50	3,39	8,8	8,00	99,92	25,5	0,82	5,18	5,7	0,40	0,92	0,97	1,13E-04	si
715	SSE	ULS	240	3,7	9,8	8,91	123,92	25,8	0,82	5,18	5,7	0,40	0,91	0,98	3,86E-04	no
715	SSE	ULS+CC	240+cc	3,86	9,8	8,91	123,92	26	1,18	4,82	5,7	0,40	0,91	0,98	1,36E-03	si
715	S	ELS	50	3,21	8,8	8,00	99,92	14,5	0,82	5,18	5,7	0,40	0,95	0,97	8,47E-05	si
715	S	ULS	240	3,61	9,8	8,91	123,92	15	0,82	5,18	5,7	0,40	0,95	0,98	4,33E-04	no
715	S	ULS+CC	240+cc	3,75	9,8	8,91	123,92	14,9	1,18	4,82	5,7	0,40	0,95	0,98	1,44E-03	si
715	SSW	ELS	50	3,81	10,8	9,82	150,51	6,7	0,82	5,18	5,7	0,40	0,98	0,98	1,16E-03	si
715	SSW	ULS	240	3,94	10,8	9,82	150,51	5,7	0,82	5,18	5,7	0,40	0,98	0,98	1,75E-03	si
715	SSW	ULS+CC	240+cc	4,13	10,8	9,82	150,51	5,5	1,18	4,82	5,7	0,40	0,98	0,98	5,36E-03	si
715	SW	ELS	50	2,41	8,8	8,00	99,92	0,1	0,82	5,18	5,7	0,40	1,00	0,97	1,47E-06	no
715	SW	ULS	240	2,92	9,8	8,91	123,92	0,7	0,82	5,18	5,7	0,40	1,00	0,98	4,16E-05	no
715	SW	ULS+CC	240+cc	2,92	9,8	8,91	123,92	0,2	1,18	4,82	5,7	0,40	1,00	0,98	1,09E-04	no
720	NE	ELS	50	0,85	10,8	9,82	150,51	58,9	0,82	5,18	5,7	0,40	0,81	0,98	2,55E-31	no
720	NE	ULS	240	1,28	13,1	11,91	221,44	57,1	0,82	5,18	5,7	0,40	0,81	0,99	2,25E-18	no
720	NE	ULS+CC	240+cc	1,25	13,1	11,91	221,44	58,1	1,18	4,82	5,7	0,40	0,81	0,99	2,02E-17	no
720	ENE	ELS	50	2,59	13,1	11,91	221,44	55,2	0,82	5,18	5,7	0,40	0,82	0,99	1,87E-07	no
720	ENE	ULS	240	2,96	14,5	13,18	271,29	54,7	0,82	5,18	5,7	0,40	0,82	0,99	3,04E-06	no
720	ENE	ULS+CC	240+cc	3,01	14,5	13,18	271,29	55,8	1,18	4,82	5,7	0,40	0,82	0,99	1,23E-05	no

720	E	ELS	50	3,43	11,9	10,82	182,72	51,2	0,82	5,18	5,7	0,40	0,83	0,99	4,32E-05	si
720	E	ULS	240	3,58	13,1	11,91	221,44	51,2	0,82	5,18	5,7	0,40	0,83	0,99	8,53E-05	no
720	E	ULS+CC	240+cc	3,74	13,1	11,91	221,44	52,1	1,18	4,82	5,7	0,40	0,83	0,99	3,61E-04	no
720	ESE	ELS	50	3,51	10,8	9,82	150,51	45,1	0,82	5,18	5,7	0,40	0,85	0,98	8,11E-05	si
720	ESE	ULS	240	3,65	11,9	10,82	182,72	44,9	0,82	5,18	5,7	0,40	0,85	0,99	1,50E-04	no
720	ESE	ULS+CC	240+cc	3,81	11,9	10,82	182,72	45,7	1,18	4,82	5,7	0,40	0,85	0,99	5,87E-04	no
720	SE	ELS	50	3,49	9,8	8,91	123,92	36,5	0,82	5,18	5,7	0,40	0,88	0,98	1,09E-04	si
720	SE	ULS	240	3,7	10,8	9,82	150,51	36,2	0,82	5,18	5,7	0,40	0,88	0,98	2,60E-04	no
720	SE	ULS+CC	240+cc	3,86	10,8	9,82	150,51	36,8	1,18	4,82	5,7	0,40	0,88	0,98	9,49E-04	no
720	SSE	ELS	50	3,36	8,8	8,00	99,92	25,3	0,82	5,18	5,7	0,40	0,92	0,97	1,00E-04	si
720	SSE	ULS	240	3,67	9,8	8,91	123,92	25,5	0,82	5,18	5,7	0,40	0,92	0,98	3,52E-04	no
720	SSE	ULS+CC	240+cc	3,83	9,8	8,91	123,92	25,7	1,18	4,82	5,7	0,40	0,92	0,98	1,26E-03	si
720	S	ELS	50	3,18	8,8	8,00	99,92	14,4	0,82	5,18	5,7	0,40	0,95	0,97	7,42E-05	si
720	S	ULS	240	3,58	9,8	8,91	123,92	14,8	0,82	5,18	5,7	0,40	0,95	0,98	3,93E-04	no
720	S	ULS+CC	240+cc	3,71	9,8	8,91	123,92	14,8	1,18	4,82	5,7	0,40	0,95	0,98	1,28E-03	si
720	SSW	ELS	50	3,77	10,8	9,82	150,51	6,7	0,82	5,18	5,7	0,40	0,98	0,98	1,03E-03	si
720	SSW	ULS	240	3,91	10,8	9,82	150,51	5,7	0,82	5,18	5,7	0,40	0,98	0,98	1,61E-03	si
720	SSW	ULS+CC	240+cc	4,1	10,8	9,82	150,51	5,6	1,18	4,82	5,7	0,40	0,98	0,98	4,98E-03	si
720	SW	ELS	50	2,39	8,8	8,00	99,92	0,1	0,82	5,18	5,7	0,40	1,00	0,97	1,25E-06	no
720	SW	ULS	240	2,89	9,8	8,91	123,92	0,8	0,82	5,18	5,7	0,40	1,00	0,98	3,53E-05	no
720	SW	ULS+CC	240+cc	2,9	9,8	8,91	123,92	0,2	1,18	4,82	5,7	0,40	1,00	0,98	9,91E-05	no
720	NE	ELS	50	0,85	10,8	9,82	150,51	58,5	0,82	5,18	5,7	0,40	0,81	0,98	2,96E-31	no
725	NE	ULS	240	1,29	13,1	11,91	221,44	56,7	0,82	5,18	5,7	0,40	0,81	0,99	3,69E-18	no
725	NE	ULS+CC	240+cc	1,26	13,1	11,91	221,44	57,7	1,18	4,82	5,7	0,40	0,81	0,99	3,25E-17	no
725	ENE	ELS	50	2,61	13,1	11,91	221,44	54,7	0,82	5,18	5,7	0,40	0,82	0,99	2,30E-07	no
725	ENE	ULS	240	2,96	14,5	13,18	271,29	54,2	0,82	5,18	5,7	0,40	0,82	0,99	3,15E-06	no
725	ENE	ULS+CC	240+cc	3,02	14,5	13,18	271,29	55,3	1,18	4,82	5,7	0,40	0,82	0,99	1,34E-05	no
725	E	ELS	50	3,43	11,9	10,82	182,72	50,8	0,82	5,18	5,7	0,40	0,83	0,99	4,41E-05	si
725	E	ULS	240	3,58	13,1	11,91	221,44	50,7	0,82	5,18	5,7	0,40	0,83	0,99	8,76E-05	no
725	E	ULS+CC	240+cc	3,74	13,1	11,91	221,44	51,6	1,18	4,82	5,7	0,40	0,83	0,99	3,70E-04	no
725	ESE	ELS	50	3,5	10,8	9,82	150,51	44,6	0,82	5,18	5,7	0,40	0,85	0,98	7,98E-05	si
725	ESE	ULS	240	3,65	11,9	10,82	182,72	44,4	0,82	5,18	5,7	0,40	0,85	0,99	1,53E-04	no
725	ESE	ULS+CC	240+cc	3,81	11,9	10,82	182,72	45,2	1,18	4,82	5,7	0,40	0,85	0,99	5,99E-04	no
725	SE	ELS	50	3,48	9,8	8,91	123,92	36,1	0,82	5,18	5,7	0,40	0,88	0,98	1,06E-04	si
725	SE	ULS	240	3,69	10,8	9,82	150,51	35,8	0,82	5,18	5,7	0,40	0,88	0,98	2,55E-04	no
725	SE	ULS+CC	240+cc	3,85	10,8	9,82	150,51	36,3	1,18	4,82	5,7	0,40	0,88	0,98	9,39E-04	no
725	SSE	ELS	50	3,34	8,8	8,00	99,92	25,1	0,82	5,18	5,7	0,40	0,92	0,97	9,26E-05	si
725	SSE	ULS	240	3,65	9,8	8,91	123,92	25,2	0,82	5,18	5,7	0,40	0,92	0,98	3,32E-04	no
725	SSE	ULS+CC	240+cc	3,8	9,8	8,91	123,92	25,5	1,18	4,82	5,7	0,40	0,92	0,98	1,16E-03	si
725	S	ELS	50	3,15	8,8	8,00	99,92	14,3	0,82	5,18	5,7	0,40	0,95	0,97	6,49E-05	si
725	S	ULS	240	3,54	9,8	8,91	123,92	14,7	0,82	5,18	5,7	0,40	0,95	0,98	3,42E-04	no
725	S	ULS+CC	240+cc	3,68	9,8	8,91	123,92	14,7	1,18	4,82	5,7	0,40	0,95	0,98	1,17E-03	si
725	SSW	ELS	50	3,74	10,8	9,82	150,51	6,7	0,82	5,18	5,7	0,40	0,98	0,98	9,38E-04	si
725	SSW	ULS	240	3,88	10,8	9,82	150,51	5,7	0,82	5,18	5,7	0,40	0,98	0,98	1,48E-03	si
725	SSW	ULS+CC	240+cc	4,06	10,8	9,82	150,51	5,6	1,18	4,82	5,7	0,40	0,98	0,98	4,53E-03	si
725	SW	ELS	50	2,37	8,8	8,00	99,92	0,2	0,82	5,18	5,7	0,40	1,00	0,97	1,06E-06	no
725	SW	ULS	240	2,87	9,8	8,91	123,92	0,8	0,82	5,18	5,7	0,40	1,00	0,98	3,17E-05	no
725	SW	ULS+CC	240+cc	2,88	9,8	8,91	123,92	0,3	1,18	4,82	5,7	0,40	1,00	0,98	8,95E-05	no
730	NE	ELS	50	0,86	10,8	9,82	150,51	58,1	0,82	5,18	5,7	0,40	0,81	0,98	9,84E-31	no
730	NE	ULS	240	1,3	13,1	11,91	221,44	56,3	0,82	5,18	5,7	0,40	0,81	0,99	6,01E-18	no
730	NE	ULS+CC	240+cc	1,27	13,1	11,91	221,44	57,4	1,18	4,82	5,7	0,40	0,81	0,99	5,10E-17	no
730	ENE	ELS	50	2,62	13,1	11,91	221,44	54,3	0,82	5,18	5,7	0,40	0,82	0,99	2,59E-07	no
730	ENE	ULS	240	2,98	14,5	13,18	271,29	53,8	0,82	5,18	5,7	0,40	0,82	0,99	3,67E-06	no
730	ENE	ULS+CC	240+cc	3,03	14,5	13,18	271,29	55	1,18	4,82	5,7	0,40	0,82	0,99	1,44E-05	no
730	E	ELS	50	3,43	11,9	10,82	182,72	50,4	0,82	5,18	5,7	0,40	0,83	0,99	4,51E-05	si
730	E	ULS	240	3,58	13,1	11,91	221,44	50,3	0,82	5,18	5,7	0,40	0,83	0,99	8,94E-05	no
730	E	ULS+CC	240+cc	3,74	13,1	11,91	221,44	51,3	1,18	4,82	5,7	0,40	0,83	0,99	3,75E-04	no
730	ESE	ELS	50	3,5	10,8	9,82	150,51	44,3	0,82	5,18	5,7	0,40	0,85	0,98	8,10E-05	si
730	ESE	ULS	240	3,65	11,9	10,82	182,72	44,1	0,82	5,18	5,7	0,40	0,85	0,99	1,56E-04	no
730	ESE	ULS+CC	240+cc	3,81	11,9	10,82	182,72	44,8	1,18	4,82	5,7	0,40	0,85	0,99	6,10E-04	no
730	SE	ELS	50	3,46	9,8	8,91	123,92	35,9	0,82	5,18	5,7	0,40	0,88	0,98	9,89E-05	si
730	SE	ULS	240	3,68	10,8	9,82	150,51	35,5	0,82	5,18	5,7	0,40	0,88	0,98	2,49E-04	no
730	SE	ULS+CC	240+cc	3,84	10,8	9,82	150,51	36,1	1,18	4,82	5,7	0,40	0,88	0,98	9,17E-04	no
730	SSE	ELS	50	3,32	8,8	8,00	99,92	24,9	0,82	5,18	5,7	0,40	0,92	0,97	8,57E-05	si
730	SSE	ULS	240	3,62	9,8	8,91	123,92	25	0,82	5,18	5,7	0,40	0,92	0,98	3,01E-04	no
730	SSE	ULS+CC	240+cc	3,78	9,8	8,91	123,92	25,3	1,18	4,82	5,7	0,40	0,92	0,98	1,10E-03	si
730	S	ELS	50	3,13	8,8	8,00	99,92	14,2	0,82	5,18	5,7	0,40	0,95	0,97	5,93E-05	si
730	S	ULS	240	3,52	9,8	8,91	123,92	14,6	0,82	5,18	5,7	0,40	0,95	0,98	3,19E-04	no
730	S	ULS+CC	240+cc	3,66	9,8	8,91	123,92	14,6	1,18	4,82	5,7	0,40	0,95	0,98	1,10E-03	si
730	SSW	ELS	50	3,73	10,8	9,82	150,51	6,7	0,82	5,18	5,7	0,40	0,98	0,98	9,09E-04	si
730	SSW	ULS	240	3,86	10,8	9,82	150,51	5,8	0,82	5,18	5,7	0,40	0,98	0,98	1,39E-03	si
730	SSW	ULS+CC	240+cc	4,06	10,8	9,82	150,51	5,6	1,18	4,82	5,7	0,40	0,98	0,98	4,53E-03	si
730	SW	ELS	50	2,38	8,8	8,00	99,92	0,2	0,82	5,18	5,7	0,40	1,00	0,97	1,15E-06	no
730	SW	ULS	240	2,88	9,8	8,91	123,92	0,8	0,82	5,18	5,7	0,40	1,00	0,98	3,35E-05	no
730	SW	ULS+CC	240+cc	2,89	9,8	8,91	123,92	0,3	1,18	4,82	5,7	0,40	1,00	0,98	9,40E-05	no
735	NE	ELS	50	0,86	10,8	9,82	150,51	57,8	0,82	5,18	5,7	0,40	0,81	0,98	1,10E-30	no
735	NE	ULS	240	1,31	13,1	11,91	221,44	56	0,82	5,18	5,7	0,40	0,82	0,99	9,50E-18	no
735	NE	ULS+CC	240+cc	1,28	13,1	11,91	221,44	57,1	1,18	4,82	5,7	0,40	0,81	0,99	7,94E-17	no
735	ENE	ELS	50	2,63	13,1	11,91	221,44	54	0,82	5,18	5,7	0,40	0,82	0,99	2,88E-07	no
735	ENE	ULS	240	2,99	14,5	13,18	271,29	53,5	0,82	5,18	5,7	0,40	0,82	0,99	3,98E-06	no
735	ENE	ULS+CC	240+cc	3,05	14,5	13,18	271,29	54,6	1,18	4,82	5,7	0,40	0,82	0,99	1,65E-05	no
735	E	ELS	50	3,43	11,9	10,82	182,72	50,1	0,82	5,18	5,7	0,40	0,83	0,99	4,59E-05	si
735	E	ULS	240	3,58	13,1	11,91	221,44	50	0,82	5,18	5,7	0,40	0,84	0,99	9,08E-05	no
735	E	ULS+CC	240+cc	3,74	13,1	11,91	221,44	51	1,18	4,82	5,7	0,40	0,83	0,99	3,80E-04	no
735	ESE	ELS	50	3,5	10,8	9,82	150,51	44	0,82	5,18	5,7	0,40	0,85	0,98	8,23E-05	si
735	ESE	ULS	240	3,65	11,9	10,82	182,72	43,8	0,82	5,18	5,7	0,40	0,86	0,99	1,58E-04	no
735	ESE	ULS+CC	240+cc	3,81	11,9	10,82	182,72	44,5	1,18	4,82	5,7	0,40	0,85	0,99	6,17E-04	no
735	SE	ELS	50	3,44	9,8	8,91	123,92	35,7	0,82	5,18	5,7	0,40	0,88	0,98	9,18E-05	si
735	SE	ULS	240	3,66	10,8	9,82	150,51	35,3	0,82	5,18	5,7	0,40	0,88	0,98	2,34E-04	no
735	SE	ULS+CC	240+cc	3,82	10,8	9,82	150,51	35,8	1,18	4,82	5,7	0,40	0,88	0,98	8,73E-04	no
735	SSE	ELS	50	3,3	8,8	8,00	99,92	24,8	0,82	5,18	5,7	0,40	0,92	0,97	7,88E-05	si
735	SSE	ULS	240	3,59	9,8	8,91	123,92	24,9	0,82	5,18	5,7	0,40	0,92	0,98	2,71E-04	no
735	SSE	ULS+CC	240+cc	3,75	9,8	8,91	123,92	25,1	1,18	4,82	5,7	0,40	0,92	0,98	1,01E-03	si
735	S	ELS	50	3,12	8,8	8,00	99,92	14,1	0,82	5,18	5,7	0,40	0,95	0,97	5,68E-05	si
735	S	ULS	240	3,51	9,8	8,91	123,92	14,5	0,82	5,18	5,7	0,40	0,95	0,98	3,08E-04	no
735	S	ULS+CC	240+cc	3,64	9,8	8,91	123,92	14,5	1,18	4,82	5,7	0,40	0,95	0,98	1,04E-03	si
735	SSW	ELS	50	3,72	10,8	9,82	150,51	6,7	0,82	5,18	5,7	0,40	0,98	0,98	8,81E-04	si
735	SSW	ULS	240	3,85	10,8	9,82	150,51	5,8	0,82	5,18	5,7	0,40	0,98	0,98	1,35E-03	si
735	SSW	ULS+CC	240+cc	4,05	10,8	9,82	150,51	5,7	1,18	4,82	5,7	0,40	0,98	0,98	4,41E-03	si
735	SW	ELS	50	2,4	8,8	8,00	99,92	0,1	0,82	5,18	5,7	0,40	1,00	0,97	1,36E-06	no
735	SW	ULS	240	2,88	9,8	8,91	123,92	0,8	0,82	5,18	5,7	0,40	1,00	0,98	3,35E-05	no
735	SW	ULS+CC	240+cc	2,9	9,8	8,91	123,92	0,2	1,18	4,82	5,7	0,40	1,00	0,98	9,91E-05	no
740	NE	ELS	50	0,87	10,8	9,82	150,51	57,4	0,82	5,18	5,7	0,40	0,81	0,98	3,52E-30	no
740	NE	ULS	240	1,32	13,1	11,91	221,44	55,6	0,82	5,18	5,7	0,40	0,82	0,99	1,52E-17	no
740	NE	ULS+CC	240+cc	1,29	13,1	11,91	221,44	56,7	1,18	4,82	5,7	0,40	0,81	0,99	1,25E-16	no
740	ENE	ELS	50	2,65	13,1	11,91	221,44	53,6	0,82	5,18	5,7	0,40	0,82	0,99	3,49E-07	no
740	ENE	ULS	240	3	14,5	13,18	271,29	53,1	0,82	5,18	5,7	0,40	0,82	0,99	4,35E-06	no
740	ENE	ULS+CC	240+cc	3,06	14,5	13,18	271,29	54,2	1,18	4,82	5,7	0,40	0,82	0,99	1,78E-05	no
740	E	ELS	50	3,43	11,9	10,82	182,72	49,7	0,82	5,18	5,7	0,40	0,84	0,99	4,69E-05	si
740	E	ULS	240	3,58	13,1	11,91	221,44	49,6	0,82	5,18	5,7	0,40	0,84	0,99	9,27E-05	no
740	E	ULS+CC	240+cc	3,74	13,1	11,91	221,44	50,6	1,18	4,82	5,7	0,40	0,83	0,99	3,87E-04	no
740	ESE	ELS	50	3,48	10,8	9,82	150,51	43,6	0,82	5,18	5,7	0,40	0,86	0,98	7,72E-05	si
740	ESE	ULS	240	3,64	11,9	10,82	182,72	43,4	0,82	5,18	5,7	0,40	0,86	0,99	1,55E-04	no
740	ESE	ULS+CC	240+cc	3,8	11,9	10,82	182,72	44,2	1,18	4,82	5,7	0,40	0,85	0,99	6,05E-04	no
740	SE	ELS	50	3,43	9,8	8,91	123,92	35,3	0,82	5,18	5,7	0,40	0,88	0,98	8,98E-05	si
740	SE	ULS	240	3,65	10,8	9,82	150,51	34,9	0,82	5,18	5,7	0,40	0,88	0,98	2,29E-04	no
740	SE	ULS+CC	240+cc	3,81	10,8	9,82	150,51	35,5	1,18	4,82	5,7	0,40	0,88	0,98	8,56E-04	no
740	SSE	ELS	50	3,29	8,8	8,00	99,92	24,4	0,82	5,18	5,7	0,40	0,92	0,97	7,68E-05	si
740	SSE	ULS	240	3,58	9,8	8,91	123,92	24,5	0,82	5,18	5,7	0,40	0,92	0,98	2,65E-04	no
740	SSE	ULS+CC	240+cc	3,74	9,8	8,91	123,92	24,7	1,18	4,82	5,7	0,40	0,92	0,98	9,92E-04	no
740	S	ELS	50	3,12	8,8	8,00	99,92	13,8	0,82	5,18	5,7	0,40	0,95	0,97	5,76E-05	si
740	S	ULS	240	3,51	9,8	8,91	123,92	14,1	0,82	5,18	5,7	0,40	0,95	0,98	3,13E-04	no
740	S	ULS+CC	240+cc	3,64	9,8	8,91	123,92	14,1	1,18	4,82	5,7	0,40	0,95	0,98	1,06E-03	si
740	SSW	ELS	50	3,72	10,8	9,82	150,51	6,5	0,82	5,18	5,7	0,40	0,98	0,98	8,87E-04	si
740	SSW	ULS	240	3,85	10,8	9,82	150,51	5,6	0,82	5,18	5,7	0,40	0,98	0,98	1,36E-03	si
740	SSW	ULS+CC	240+cc	4,05	10,8	9,82	150,51	5,5	1,18	4,82	5,7	0,40	0,98	0,98	4,43E-03	si
740	SW	ELS	50	2,42	8,8	8,00	99,92	0,3	0,82	5,18	5,7	0,40	1,00	0,97	1,57E-06	no
740	SW	ULS	240	2,89	9,8	8,91	123,92	0,4	0,82	5,18	5,7	0,40	1,00	0,98	3,60E-05	no
740	SW	ULS+CC	240+cc	2,92	9,8	8,91	123,92	0,2	1,18	4,82	5,7	0,40	1,00	0,98	1,09E-04	no
745	NE	ELS	50	0,88	10,8	9,82	150,51	56,9	0,82	5,18	5,7	0,40	0,81	0,98	1,13E-29	no
745	NE	ULS	240	1,34	13,1	11,91	221,44	55	0,82	5,18	5,7	0,40	0,82	0,99	3,65E-17	no
745	NE	ULS+CC	240+cc	1,31	13,1	11,91	221,44	56,2	1,18	4,82	5,7	0,40	0,81	0,99	2,85E-16	no
745	ENE	ELS	50	2,66	13,1	11,91	221,44	53	0,82	5,18	5,7	0,40	0,83	0,99	3,96E-07	no
745	ENE	ULS	240	3,01	14,5	13,18	271,29	52,5	0,82	5,18	5,7	0,40	0,83	0,99	4,81E-06	no
745	ENE	ULS+CC	240+cc	3,07	14,5	13,18	271,29	53,7	1,18	4,82	5,7	0,40	0,82	0,99	1,94E-05	no
745	E	ELS	50	3,43	11,9	10,82	182,72	49,2	0,82	5,18	5,7	0,40	0,84	0,99	4,82E-05	si
745	E	ULS	240	3,58	13,1	11,91	221,44	49,1	0,82	5,18	5,7	0,40	0,84	0,99	9,52E-05	no
745	E	ULS+CC	240+cc	3,74	13,1	11,91	221,44	50,1	1,18	4,82	5,7	0,40	0,83	0,99	3,96E-04	no

745	ESE	ELS	50	3,47	10,8	9,82	150,51	43,1	0,82	5,18	5,7	0,40	0,86	0,98	7,59E-05	si
745	ESE	ULS	240	3,63	11,9	10,82	182,72	42,9	0,82	5,18	5,7	0,40	0,86	0,99	1,53E-04	no
745	ESE	ULS+CC	240+cc	3,79	11,9	10,82	182,72	43,7	1,18	4,82	5,7	0,40	0,86	0,99	5,98E-04	no
745	SE	ELS	50	3,42	9,8	8,91	123,92	34,9	0,82	5,18	5,7	0,40	0,88	0,98	8,77E-05	si
745	SE	ULS	240	3,63	10,8	9,82	150,51	34,5	0,82	5,18	5,7	0,40	0,89	0,98	2,17E-04	no
745	SE	ULS+CC	240+cc	3,8	10,8	9,82	150,51	35,1	1,18	4,82	5,7	0,40	0,88	0,98	8,43E-04	no
745	SSE	ELS	50	3,28	8,8	8,00	99,92	23,9	0,82	5,18	5,7	0,40	0,92	0,97	7,52E-05	si
745	SSE	ULS	240	3,56	9,8	8,91	123,92	24	0,82	5,18	5,7	0,40	0,92	0,98	2,52E-04	no
745	SSE	ULS+CC	240+cc	3,72	9,8	8,91	123,92	24,3	1,18	4,82	5,7	0,40	0,92	0,98	9,45E-04	no
745	S	ELS	50	3,13	8,8	8,00	99,92	13,3	0,82	5,18	5,7	0,40	0,96	0,97	6,18E-05	si
745	S	ULS	240	3,5	9,8	8,91	123,92	13,7	0,82	5,18	5,7	0,40	0,95	0,98	3,07E-04	no
745	S	ULS+CC	240+cc	3,65	9,8	8,91	123,92	13,7	1,18	4,82	5,7	0,40	0,95	0,98	1,10E-03	si
745	SSW	ELS	50	3,71	10,8	9,82	150,51	6,1	0,82	5,18	5,7	0,40	0,98	0,98	8,72E-04	si
745	SSW	ULS	240	3,84	10,8	9,82	150,51	5,3	0,82	5,18	5,7	0,40	0,98	0,98	1,33E-03	si
745	SSW	ULS+CC	240+cc	4,04	10,8	9,82	150,51	5,2	1,18	4,82	5,7	0,40	0,98	0,98	4,36E-03	si
745	SW	ELS	50	2,44	8,8	8,00	99,92	0,8	0,82	5,18	5,7	0,40	1,00	0,97	1,79E-06	no
745	SW	ULS	240	2,91	9,8	8,91	123,92	0	0,82	5,18	5,7	0,40	1,00	0,98	4,07E-05	no
745	SW	ULS+CC	240+cc	2,94	9,8	8,91	123,92	0,6	1,18	4,82	5,7	0,40	1,00	0,98	1,18E-04	no
750	NE	ELS	50	0,88	10,8	9,82	150,51	55,9	0,82	5,18	5,7	0,40	0,82	0,98	1,60E-29	no
750	NE	ULS	240	1,35	13,1	11,91	221,44	54,1	0,82	5,18	5,7	0,40	0,82	0,99	6,27E-17	no
750	NE	ULS+CC	240+cc	1,32	13,1	11,91	221,44	55,3	1,18	4,82	5,7	0,40	0,82	0,99	4,80E-16	no
750	ENE	ELS	50	2,68	13,1	11,91	221,44	52,1	0,82	5,18	5,7	0,40	0,83	0,99	4,97E-07	no
750	ENE	ULS	240	3,02	14,5	13,18	271,29	51,6	0,82	5,18	5,7	0,40	0,83	0,99	5,41E-06	no
750	ENE	ULS+CC	240+cc	3,08	14,5	13,18	271,29	52,8	1,18	4,82	5,7	0,40	0,83	0,99	2,16E-05	no
750	E	ELS	50	3,42	11,9	10,82	182,72	48,3	0,82	5,18	5,7	0,40	0,84	0,99	4,84E-05	si
750	E	ULS	240	3,58	13,1	11,91	221,44	48,2	0,82	5,18	5,7	0,40	0,84	0,99	9,97E-05	no
750	E	ULS+CC	240+cc	3,74	13,1	11,91	221,44	49,3	1,18	4,82	5,7	0,40	0,84	0,99	4,10E-04	no
750	ESE	ELS	50	3,47	10,8	9,82	150,51	42,3	0,82	5,18	5,7	0,40	0,86	0,98	7,90E-05	si
750	ESE	ULS	240	3,62	11,9	10,82	182,72	42	0,82	5,18	5,7	0,40	0,86	0,99	1,53E-04	no
750	ESE	ULS+CC	240+cc	3,78	11,9	10,82	182,72	42,9	1,18	4,82	5,7	0,40	0,86	0,99	5,99E-04	no
750	SE	ELS	50	3,41	9,8	8,91	123,92	34,1	0,82	5,18	5,7	0,40	0,89	0,98	8,74E-05	si
750	SE	ULS	240	3,62	10,8	9,82	150,51	33,7	0,82	5,18	5,7	0,40	0,89	0,98	2,16E-04	no
750	SE	ULS+CC	240+cc	3,79	10,8	9,82	150,51	34,3	1,18	4,82	5,7	0,40	0,89	0,98	8,42E-04	no
750	SSE	ELS	50	3,28	8,8	8,00	99,92	23,1	0,82	5,18	5,7	0,40	0,92	0,97	7,81E-05	si
750	SSE	ULS	240	3,56	9,8	8,91	123,92	23,2	0,82	5,18	5,7	0,40	0,92	0,98	2,60E-04	no
750	SSE	ULS+CC	240+cc	3,72	9,8	8,91	123,92	23,5	1,18	4,82	5,7	0,40	0,92	0,98	9,73E-04	no
750	S	ELS	50	3,13	8,8	8,00	99,92	12,6	0,82	5,18	5,7	0,40	0,96	0,97	6,38E-05	si
750	S	ULS	240	3,51	9,8	8,91	123,92	13	0,82	5,18	5,7	0,40	0,96	0,98	3,27E-04	no
750	S	ULS+CC	240+cc	3,65	9,8	8,91	123,92	13	1,18	4,82	5,7	0,40	0,96	0,98	1,13E-03	si
750	SSW	ELS	50	3,71	10,8	9,82	150,51	5,5	0,82	5,18	5,7	0,40	0,98	0,98	8,90E-04	si
750	SSW	ULS	240	3,83	10,8	9,82	150,51	4,7	0,82	5,18	5,7	0,40	0,98	0,98	1,32E-03	si
750	SSW	ULS+CC	240+cc	4,03	10,8	9,82	150,51	4,6	1,18	4,82	5,7	0,40	0,98	0,98	4,33E-03	si
750	SW	ELS	50	2,46	8,8	8,00	99,92	1,6	0,82	5,18	5,7	0,40	0,99	0,97	1,99E-06	no
750	SW	ULS	240	2,92	9,8	8,91	123,92	0,9	0,82	5,18	5,7	0,40	1,00	0,98	4,12E-05	no
750	SW	ULS+CC	240+cc	2,96	9,8	8,91	123,92	1,4	1,18	4,82	5,7	0,40	1,00	0,98	1,26E-04	no
755	NE	ELS	50	0,89	10,8	9,82	150,51	55,2	0,82	5,18	5,7	0,40	0,82	0,98	5,31E-29	no
755	NE	ULS	240	1,36	13,1	11,91	221,44	53,3	0,82	5,18	5,7	0,40	0,82	0,99	1,05E-16	no
755	NE	ULS+CC	240+cc	1,33	13,1	11,91	221,44	54,6	1,18	4,82	5,7	0,40	0,82	0,99	7,71E-16	no
755	ENE	ELS	50	2,69	13,1	11,91	221,44	51,3	0,82	5,18	5,7	0,40	0,83	0,99	5,71E-07	no
755	ENE	ULS	240	3,04	14,5	13,18	271,29	50,8	0,82	5,18	5,7	0,40	0,83	0,99	6,41E-06	no
755	ENE	ULS+CC	240+cc	3,09	14,5	13,18	271,29	52,1	1,18	4,82	5,7	0,40	0,83	0,99	2,37E-05	no
755	E	ELS	50	3,42	11,9	10,82	182,72	47,5	0,82	5,18	5,7	0,40	0,84	0,99	5,05E-05	si
755	E	ULS	240	3,57	13,1	11,91	221,44	47,4	0,82	5,18	5,7	0,40	0,84	0,99	9,97E-05	no
755	E	ULS+CC	240+cc	3,73	13,1	11,91	221,44	48,5	1,18	4,82	5,7	0,40	0,84	0,99	4,10E-04	no
755	ESE	ELS	50	3,46	10,8	9,82	150,51	41,6	0,82	5,18	5,7	0,40	0,86	0,98	7,85E-05	si
755	ESE	ULS	240	3,62	11,9	10,82	182,72	41,3	0,82	5,18	5,7	0,40	0,86	0,99	1,59E-04	no
755	ESE	ULS+CC	240+cc	3,78	11,9	10,82	182,72	42,2	1,18	4,82	5,7	0,40	0,86	0,99	6,16E-04	no
755	SE	ELS	50	3,41	9,8	8,91	123,92	33,4	0,82	5,18	5,7	0,40	0,89	0,98	9,04E-05	si
755	SE	ULS	240	3,62	10,8	9,82	150,51	32,9	0,82	5,18	5,7	0,40	0,89	0,98	2,24E-04	no
755	SE	ULS+CC	240+cc	3,78	10,8	9,82	150,51	33,6	1,18	4,82	5,7	0,40	0,89	0,98	8,39E-04	no
755	SSE	ELS	50	3,28	8,8	8,00	99,92	22,4	0,82	5,18	5,7	0,40	0,93	0,97	8,07E-05	si
755	SSE	ULS	240	3,57	9,8	8,91	123,92	22,4	0,82	5,18	5,7	0,40	0,93	0,98	2,79E-04	no
755	SSE	ULS+CC	240+cc	3,73	9,8	8,91	123,92	22,8	1,18	4,82	5,7	0,40	0,92	0,98	1,03E-03	si
755	S	ELS	50	3,13	8,8	8,00	99,92	11,9	0,82	5,18	5,7	0,40	0,96	0,97	6,59E-05	si
755	S	ULS	240	3,51	9,8	8,91	123,92	12,3	0,82	5,18	5,7	0,40	0,96	0,98	3,36E-04	no
755	S	ULS+CC	240+cc	3,65	9,8	8,91	123,92	12,4	1,18	4,82	5,7	0,40	0,96	0,98	1,15E-03	si
755	SSW	ELS	50	3,7	10,8	9,82	150,51	4,9	0,82	5,18	5,7	0,40	0,98	0,98	8,80E-04	si
755	SSW	ULS	240	3,83	10,8	9,82	150,51	4,1	0,82	5,18	5,7	0,40	0,99	0,98	1,34E-03	si
755	SSW	ULS+CC	240+cc	4,02	10,8	9,82	150,51	4	1,18	4,82	5,7	0,40	0,99	0,98	4,30E-03	si
755	SW	ELS	50	2,47	8,8	8,00	99,92	2,5	0,82	5,18	5,7	0,40	0,99	0,97	2,04E-06	no
755	SW	ULS	240	2,94	9,8	8,91	123,92	1,8	0,82	5,18	5,7	0,40	0,99	0,98	4,39E-05	no
755	SW	ULS+CC	240+cc	2,98	9,8	8,91	123,92	2,3	1,18	4,82	5,7	0,40	0,99	0,98	1,33E-04	no
760	NE	ELS	50	0,9	10,8	9,82	150,51	54,2	0,82	5,18	5,7	0,40	0,82	0,98	1,88E-28	no
760	NE	ULS	240	1,37	13,1	11,91	221,44	52,3	0,82	5,18	5,7	0,40	0,83	0,99	1,79E-16	no
760	NE	ULS+CC	240+cc	1,33	13,1	11,91	221,44	53,6	1,18	4,82	5,7	0,40	0,82	0,99	9,21E-16	no
760	ENE	ELS	50	2,71	13,1	11,91	221,44	50,3	0,82	5,18	5,7	0,40	0,83	0,99	7,17E-07	no
760	ENE	ULS	240	3,05	14,5	13,18	271,29	49,8	0,82	5,18	5,7	0,40	0,84	0,99	7,25E-06	no
760	ENE	ULS+CC	240+cc	3,1	14,5	13,18	271,29	51,1	1,18	4,82	5,7	0,40	0,83	0,99	2,64E-05	no
760	E	ELS	50	3,41	11,9	10,82	182,72	46,6	0,82	5,18	5,7	0,40	0,85	0,99	5,07E-05	si
760	E	ULS	240	3,57	13,1	11,91	221,44	46,4	0,82	5,18	5,7	0,40	0,85	0,99	1,05E-04	no
760	E	ULS+CC	240+cc	3,73	13,1	11,91	221,44	47,5	1,18	4,82	5,7	0,40	0,84	0,99	4,29E-04	no
760	ESE	ELS	50	3,46	10,8	9,82	150,51	40,6	0,82	5,18	5,7	0,40	0,87	0,98	8,25E-05	si
760	ESE	ULS	240	3,62	11,9	10,82	182,72	40,2	0,82	5,18	5,7	0,40	0,87	0,99	1,67E-04	no
760	ESE	ULS+CC	240+cc	3,78	11,9	10,82	182,72	41,2	1,18	4,82	5,7	0,40	0,86	0,99	6,42E-04	no
760	SE	ELS	50	3,41	9,8	8,91	123,92	32,3	0,82	5,18	5,7	0,40	0,89	0,98	9,53E-05	si
760	SE	ULS	240	3,62	10,8	9,82	150,51	31,9	0,82	5,18	5,7	0,40	0,89	0,98	2,34E-04	no
760	SE	ULS+CC	240+cc	3,78	10,8	9,82	150,51	32,6	1,18	4,82	5,7	0,40	0,89	0,98	8,71E-04	no
760	SSE	ELS	50	3,28	8,8	8,00	99,92	21,4	0,82	5,18	5,7	0,40	0,93	0,97	8,46E-05	si
760	SSE	ULS	240	3,57	9,8	8,91	123,92	21,4	0,82	5,18	5,7	0,40	0,93	0,98	2,91E-04	no
760	SSE	ULS+CC	240+cc	3,72	9,8	8,91	123,92	21,8	1,18	4,82	5,7	0,40	0,93	0,98	1,03E-03	si
760	S	ELS	50	3,11	8,8	8,00	99,92	11	0,82	5,18	5,7	0,40	0,96	0,97	6,24E-05	si
760	S	ULS	240	3,51	9,8	8,91	123,92	11,3	0,82	5,18	5,7	0,40	0,96	0,98	3,50E-04	no
760	S	ULS+CC	240+cc	3,64	9,8	8,91	123,92	11,5	1,18	4,82	5,7	0,40	0,96	0,98	1,15E-03	si
760	SSW	ELS	50	3,69	10,8	9,82	150,51	3,9	0,82	5,18	5,7	0,40	0,99	0,98	8,82E-04	si
760	SSW	ULS	240	3,82	10,8	9,82	150,51	3,2	0,82	5,18	5,7	0,40	0,99	0,98	1,34E-03	si
760	SSW	ULS+CC	240+cc	4,01	10,8	9,82	150,51	3,2	1,18	4,82	5,7	0,40	0,99	0,98	4,29E-03	si
760	SW	ELS	50	2,48	8,8	8,00	99,92	3,7	0,82	5,18	5,7	0,40	0,99	0,97	2,05E-06	no
760	SW	ULS	240	2,95	9,8	8,91	123,92	3	0,82	5,18	5,7	0,40	0,99	0,98	4,37E-05	no
760	SW	ULS+CC	240+cc	2,98	9,8	8,91	123,92	3,4	1,18	4,82	5,7	0,40	0,99	0,98	1,27E-04	no
765	NE	ELS	50	0,9	10,8	9,82	150,51	53,3	0,82	5,18	5,7	0,40	0,82	0,98	2,52E-28	no
765	NE	ULS	240	1,38	13,1	11,91	221,44	51,3	0,82	5,18	5,7	0,40	0,83	0,99	3,04E-16	no
765	NE	ULS+CC	240+cc	1,34	13,1	11,91	221,44	52,7	1,18	4,82	5,7	0,40	0,83	0,99	1,51E-15	no
765	ENE	ELS	50	2,72	13,1	11,91	221,44	49,3	0,82	5,18	5,7	0,40	0,84	0,99	8,32E-07	no
765	ENE	ULS	240	3,06	14,5	13,18	271,29	48,8	0,82	5,18	5,7	0,40	0,84	0,99	8,18E-06	no
765	ENE	ULS+CC	240+cc	3,12	14,5	13,18	271,29	50,1	1,18	4,82	5,7	0,40	0,83	0,99	3,09E-05	no
765	E	ELS	50	3,41	11,9	10,82	182,72	45,6	0,82	5,18	5,7	0,40	0,85	0,99	5,35E-05	si
765	E	ULS	240	3,57	13,1	11,91	221,44	45,4	0,82	5,18	5,7	0,40	0,85	0,99	1,10E-04	no
765	E	ULS+CC	240+cc	3,73	13,1	11,91	221,44	46,6	1,18	4,82	5,7	0,40	0,85	0,99	4,46E-04	no
765	ESE	ELS	50	3,46	10,8	9,82	150,51	39,5	0,82	5,18	5,7	0,40	0,87	0,98	8,72E-05	si
765	ESE	ULS	240	3,62	11,9	10,82	182,72	39,2	0,82	5,18	5,7	0,40	0,87	0,99	1,75E-04	no
765	ESE	ULS+CC	240+cc	3,78	11,9	10,82	182,72	40,2	1,18	4,82	5,7	0,40	0,87	0,99	6,69E-04	no
765	SE	ELS	50	3,41	9,8	8,91	123,92	31,3	0,82	5,18	5,7	0,40	0,90	0,98	1,00E-04	si
765	SE	ULS	240	3,62	10,8	9,82	150,51	30,8	0,82	5,18	5,7	0,40	0,90	0,98	2,46E-04	no
765	SE	ULS+CC	240+cc	3,78	10,8	9,82	150,51	31,6	1,18	4,82	5,7	0,40	0,90	0,98	9,05E-04	no
765	SSE	ELS	50	3,27	8,8	8,00	99,92	20,4	0,82	5,18	5,7	0,40	0,93	0,97	8,47E-05	si
765	SSE	ULS	240	3,57	9,8	8,91	123,92	20,4	0,82	5,18	5,7	0,40	0,93	0,98	3,03E-04	no
765	SSE	ULS+CC	240+cc	3,72	9,8	8,91	123,92	20,8	1,18	4,82	5,7	0,40	0,93	0,98	1,07E-03	si
765	S	ELS	50	3,1	8,8	8,00	99,92	10	0,82	5,18	5,7	0,40	0,97	0,97	6,23E-05	si
765	S	ULS	240	3,5	9,8	8,91	123,92	10,4	0,82	5,18	5,7	0,40	0,97	0,98	3,49E-04	no
765	S	ULS+CC	240+cc	3,62	9,8	8,91	123,92	10,6	1,18	4,82	5,7	0,40	0,97	0,98	1,12E-03	si
765	SSW	ELS	50	3,68	10,8	9,82	150,51	2,9	0,82	5,18	5,7	0,40	0,99	0,98	8,84E-04	si
765	SSW	ULS	240	3,81	10,8	9,82	150,51	2,2	0,82	5,18	5,7	0,40	0,99	0,98	1,35E-03	si
765	SSW	ULS+CC	240+cc	4	10,8	9,82	150,51	2,2	1,18	4,82	5,7	0,40	0,99	0,98	4,30E-03	si
765	SW	ELS	50	2,48	8,8	8,00	99,92	4,9	0,82	5,18	5,7	0,40	0,98	0,97	1,92E-06	no
765	SW	ULS	240	2,95	9,8	8,91	123,92	4,3	0,82	5,18	5,7	0,40	0,99	0,98	4,12E-05	no
765	SW	ULS+CC	240+cc	2,99	9,8	8,91	123,92	4,6	1,18	4,82	5,7	0,40	0,98	0,98	1,27E-04	no
770	NE	ELS	50	0,9	10,8	9,82	150,51	52,7	0,82	5,18	5,7	0,40	0,83	0,98	3,06E-28	no
770	NE	ULS	240	1,38	13,1	11,91	221,44	50,6	0,82	5,18	5,7	0,40	0,83	0,99	3,45E-16	no
770	NE	ULS+CC	240+cc	1,34	13,1	11,91	221,44	52,1	1,18	4,82	5,7	0,40	0,83	0,99	1,68E-15	no
770	ENE	ELS	50	2,73	13,1	11,91	221,44	48,5	0,82	5,18	5,7	0,40	0,84	0,99	9,50E-07	no
770	ENE	ULS	240	3,06	14,5	13,18	271,29	48	0,82	5,18	5,7	0,40	0,84	0,99	8,59E-06	no
770	ENE	ULS+CC	240+cc	3,12	14,5	13,18	271,29	49,4	1,18	4,82	5,7	0,40	0,84	0,99	3,22E-05	no
770	E	ELS	50	3,4	11,9	10,82	182,72	44,7	0,82	5,18	5,7	0,40	0,85	0,99	5,37E-05	si
770	E	ULS	240	3,56	13,1	11,91	221,44	44,5	0,82	5,18	5,7	0,40	0,85	0,99	1,11E-04	no
770	E	ULS+CC	240+cc	3,72	13,1	11,91	221,44	45,7	1,18	4,82	5,7	0,40	0,85	0,99	4,48E-04	no
770	ESE	ELS	50	3,45	10,8	9,82	150,51	38,7	0,82	5,18	5,7	0,40	0,87	0,98	8,70E-05	si
770	ESE	ULS	240	3,61	11,9	10,82	182,72	38,3	0,82	5,18	5,7	0,40	0,87	0,99	1,76E-04	no
770	ESE	ULS+CC	240+cc	3,77	11,9	10,82	182,72	39,3	1,18	4,82	5,7	0,40	0,87	0,99	6,71E-04	no

770	SE	ELS	50	3,4	9,8	8,91	123,92	30,4	0,82	5,18	5,7	0,40	0,90	0,98	1,00E-04	si
770	SE	ULS	240	3,61	10,8	9,82	150,51	29,8	0,82	5,18	5,7	0,40	0,90	0,98	2,47E-04	no
770	SE	ULS+CC	240+cc	3,78	10,8	9,82	150,51	30,7	1,18	4,82	5,7	0,40	0,90	0,98	9,36E-04	no
770	SSE	ELS	50	3,27	8,8	8,00	99,92	19,5	0,82	5,18	5,7	0,40	0,94	0,97	8,83E-05	si
770	SSE	ULS	240	3,56	9,8	8,91	123,92	19,4	0,82	5,18	5,7	0,40	0,94	0,98	3,04E-04	no
770	SSE	ULS+CC	240+cc	3,72	9,8	8,91	123,92	19,9	1,18	4,82	5,7	0,40	0,93	0,98	1,11E-03	si
770	S	ELS	50	3,07	8,8	8,00	99,92	9,2	0,82	5,18	5,7	0,40	0,97	0,97	5,59E-05	si
770	S	ULS	240	3,47	9,8	8,91	123,92	9,5	0,82	5,18	5,7	0,40	0,97	0,98	3,24E-04	no
770	S	ULS+CC	240+cc	3,59	9,8	8,91	123,92	9,8	1,18	4,82	5,7	0,40	0,97	0,98	1,04E-03	si
770	SSW	ELS	50	3,64	10,8	9,82	150,51	2	0,82	5,18	5,7	0,40	0,99	0,98	8,02E-04	si
770	SSW	ULS	240	3,8	10,8	9,82	150,51	1,3	0,82	5,18	5,7	0,40	1,00	0,98	1,35E-03	si
770	SSW	ULS+CC	240+cc	3,98	10,8	9,82	150,51	1,4	1,18	4,82	5,7	0,40	1,00	0,98	4,19E-03	si
770	SW	ELS	50	2,46	8,8	8,00	99,92	6	0,82	5,18	5,7	0,40	0,98	0,97	1,54E-06	no
770	SW	ULS	240	2,94	9,8	8,91	123,92	5,4	0,82	5,18	5,7	0,40	0,98	0,98	3,72E-05	no
770	SW	ULS+CC	240+cc	2,97	9,8	8,91	123,92	5,7	1,18	4,82	5,7	0,40	0,98	0,98	1,10E-04	no
775	NE	ELS	50	0,9	10,8	9,82	150,51	52,1	0,82	5,18	5,7	0,40	0,83	0,98	3,71E-28	no
775	NE	ULS	240	1,38	13,1	11,91	221,44	50	0,82	5,18	5,7	0,40	0,84	0,99	3,84E-16	no
775	NE	ULS+CC	240+cc	1,34	13,1	11,91	221,44	51,4	1,18	4,82	5,7	0,40	0,83	0,99	1,90E-15	no
775	ENE	ELS	50	2,73	13,1	11,91	221,44	47,8	0,82	5,18	5,7	0,40	0,84	0,99	1,00E-06	no
775	ENE	ULS	240	3,05	14,5	13,18	271,29	47,3	0,82	5,18	5,7	0,40	0,84	0,99	8,48E-06	no
775	ENE	ULS+CC	240+cc	3,12	14,5	13,18	271,29	48,7	1,18	4,82	5,7	0,40	0,84	0,99	3,35E-05	no
775	E	ELS	50	3,39	11,9	10,82	182,72	43,9	0,82	5,18	5,7	0,40	0,86	0,99	5,36E-05	si
775	E	ULS	240	3,54	13,1	11,91	221,44	43,7	0,82	5,18	5,7	0,40	0,86	0,99	1,06E-04	no
775	E	ULS+CC	240+cc	3,7	13,1	11,91	221,44	45	1,18	4,82	5,7	0,40	0,85	0,99	4,32E-04	no
775	ESE	ELS	50	3,44	10,8	9,82	150,51	37,8	0,82	5,18	5,7	0,40	0,88	0,98	8,72E-05	si
775	ESE	ULS	240	3,6	11,9	10,82	182,72	37,4	0,82	5,18	5,7	0,40	0,88	0,99	1,76E-04	no
775	ESE	ULS+CC	240+cc	3,76	11,9	10,82	182,72	38,5	1,18	4,82	5,7	0,40	0,87	0,99	6,71E-04	no
775	SE	ELS	50	3,4	9,8	8,91	123,92	29,5	0,82	5,18	5,7	0,40	0,90	0,98	1,04E-04	si
775	SE	ULS	240	3,6	10,8	9,82	150,51	28,9	0,82	5,18	5,7	0,40	0,90	0,98	2,48E-04	no
775	SE	ULS+CC	240+cc	3,77	10,8	9,82	150,51	29,8	1,18	4,82	5,7	0,40	0,90	0,98	9,39E-04	no
775	SSE	ELS	50	3,26	8,8	8,00	99,92	18,6	0,82	5,18	5,7	0,40	0,94	0,97	8,80E-05	si
775	SSE	ULS	240	3,55	9,8	8,91	123,92	18,4	0,82	5,18	5,7	0,40	0,94	0,98	3,06E-04	no
775	SSE	ULS+CC	240+cc	3,71	9,8	8,91	123,92	19	1,18	4,82	5,7	0,40	0,94	0,98	1,11E-03	si
775	S	ELS	50	3,03	8,8	8,00	99,92	8,3	0,82	5,18	5,7	0,40	0,97	0,97	4,78E-05	si
775	S	ULS	240	3,45	9,8	8,91	123,92	8,6	0,82	5,18	5,7	0,40	0,97	0,98	3,11E-04	no
775	S	ULS+CC	240+cc	3,56	9,8	8,91	123,92	9	1,18	4,82	5,7	0,40	0,97	0,98	9,74E-04	no
775	SSW	ELS	50	3,61	10,8	9,82	150,51	1,2	0,82	5,18	5,7	0,40	1,00	0,98	7,47E-04	si
775	SSW	ULS	240	3,78	10,8	9,82	150,51	0,5	0,82	5,18	5,7	0,40	1,00	0,98	1,30E-03	si
775	SSW	ULS+CC	240+cc	3,96	10,8	9,82	150,51	0,6	1,18	4,82	5,7	0,40	1,00	0,98	4,07E-03	si
775	SW	ELS	50	2,44	8,8	8,00	99,92	7,1	0,82	5,18	5,7	0,40	0,98	0,97	1,23E-06	no
775	SW	ULS	240	2,93	9,8	8,91	123,92	6,5	0,82	5,18	5,7	0,40	0,98	0,98	3,35E-05	no
775	SW	ULS+CC	240+cc	2,96	9,8	8,91	123,92	6,7	1,18	4,82	5,7	0,40	0,98	0,98	1,01E-04	no
780	NE	ELS	50	0,87	10,8	9,82	150,51	49,1	0,82	5,18	5,7	0,40	0,84	0,98	5,85E-29	no
780	NE	ULS	240	1,34	13,1	11,91	221,44	47,1	0,82	5,18	5,7	0,40	0,84	0,99	1,61E-16	no
780	NE	ULS+CC	240+cc	1,3	13,1	11,91	221,44	48,6	1,18	4,82	5,7	0,40	0,84	0,99	7,81E-16	no
780	ENE	ELS	50	2,65	13,1	11,91	221,44	45	0,82	5,18	5,7	0,40	0,85	0,99	6,72E-07	no
780	ENE	ULS	240	2,96	14,5	13,18	271,29	44,5	0,82	5,18	5,7	0,40	0,85	0,99	5,97E-06	no
780	ENE	ULS+CC	240+cc	3,03	14,5	13,18	271,29	46	1,18	4,82	5,7	0,40	0,85	0,99	2,45E-05	no
780	E	ELS	50	3,28	11,9	10,82	182,72	41,4	0,82	5,18	5,7	0,40	0,86	0,99	3,68E-05	si
780	E	ULS	240	3,43	13,1	11,91	221,44	41,2	0,82	5,18	5,7	0,40	0,86	0,99	7,60E-05	no
780	E	ULS+CC	240+cc	3,59	13,1	11,91	221,44	42,5	1,18	4,82	5,7	0,40	0,86	0,99	3,27E-04	no
780	ESE	ELS	50	3,35	10,8	9,82	150,51	35,5	0,82	5,18	5,7	0,40	0,88	0,98	6,61E-05	si
780	ESE	ULS	240	3,5	11,9	10,82	182,72	35,1	0,82	5,18	5,7	0,40	0,88	0,99	1,33E-04	no
780	ESE	ULS+CC	240+cc	3,66	11,9	10,82	182,72	36,3	1,18	4,82	5,7	0,40	0,88	0,99	5,28E-04	no
780	SE	ELS	50	3,32	9,8	8,91	123,92	27,5	0,82	5,18	5,7	0,40	0,91	0,98	8,12E-05	si
780	SE	ULS	240	3,53	10,8	9,82	150,51	26,9	0,82	5,18	5,7	0,40	0,91	0,98	2,08E-04	no
780	SE	ULS+CC	240+cc	3,69	10,8	9,82	150,51	27,9	1,18	4,82	5,7	0,40	0,91	0,98	7,83E-04	no
780	SSE	ELS	50	3,2	8,8	8,00	99,92	17,1	0,82	5,18	5,7	0,40	0,94	0,97	7,19E-05	si
780	SSE	ULS	240	3,48	9,8	8,91	123,92	16,9	0,82	5,18	5,7	0,40	0,94	0,98	2,50E-04	no
780	SSE	ULS+CC	240+cc	3,64	9,8	8,91	123,92	17,5	1,18	4,82	5,7	0,40	0,94	0,98	9,37E-04	no
780	S	ELS	50	2,98	8,8	8,00	99,92	7,1	0,82	5,18	5,7	0,40	0,98	0,97	3,93E-05	si
780	S	ULS	240	3,37	9,8	8,91	123,92	7,4	0,82	5,18	5,7	0,40	0,98	0,98	2,40E-04	no
780	S	ULS+CC	240+cc	3,49	9,8	8,91	123,92	7,8	1,18	4,82	5,7	0,40	0,97	0,98	8,06E-04	no
780	SSW	ELS	50	3,54	10,8	9,82	150,51	0	0,82	5,18	5,7	0,40	1,00	0,98	6,16E-04	si
780	SSW	ULS	240	3,72	10,8	9,82	150,51	0,7	0,82	5,18	5,7	0,40	1,00	0,98	1,08E-03	si
780	SSW	ULS+CC	240+cc	3,89	10,8	9,82	150,51	0,5	1,18	4,82	5,7	0,40	1,00	0,98	3,42E-03	si
780	SW	ELS	50	2,44	8,8	8,00	99,92	8,2	0,82	5,18	5,7	0,40	0,97	0,97	1,15E-06	no
780	SW	ULS	240	2,92	9,8	8,91	123,92	7,6	0,82	5,18	5,7	0,40	0,97	0,98	3,01E-05	no
780	SW	ULS+CC	240+cc	2,95	9,8	8,91	123,92	7,8	1,18	4,82	5,7	0,40	0,97	0,98	9,15E-05	no
785	NE	ELS	50	0,86	10,8	9,82	150,51	45,7	0,82	5,18	5,7	0,40	0,85	0,98	6,64E-29	no
785	NE	ULS	240	1,33	13,1	11,91	221,44	43,8	0,82	5,18	5,7	0,40	0,86	0,99	2,04E-16	no
785	NE	ULS+CC	240+cc	1,29	13,1	11,91	221,44	45,5	1,18	4,82	5,7	0,40	0,85	0,99	9,37E-16	no
785	ENE	ELS	50	2,58	13,1	11,91	221,44	41,9	0,82	5,18	5,7	0,40	0,86	0,99	4,87E-07	no
785	ENE	ULS	240	2,88	14,5	13,18	271,29	41,4	0,82	5,18	5,7	0,40	0,86	0,99	4,44E-06	no
785	ENE	ULS+CC	240+cc	2,95	14,5	13,18	271,29	43	1,18	4,82	5,7	0,40	0,86	0,99	1,89E-05	no
785	E	ELS	50	3,18	11,9	10,82	182,72	38,5	0,82	5,18	5,7	0,40	0,87	0,99	2,64E-05	no
785	E	ULS	240	3,33	13,1	11,91	221,44	38,3	0,82	5,18	5,7	0,40	0,87	0,99	5,67E-05	no
785	E	ULS+CC	240+cc	3,49	13,1	11,91	221,44	39,7	1,18	4,82	5,7	0,40	0,87	0,99	2,56E-04	no
785	ESE	ELS	50	3,25	10,8	9,82	150,51	32,8	0,82	5,18	5,7	0,40	0,89	0,98	4,80E-05	si
785	ESE	ULS	240	3,4	11,9	10,82	182,72	32,4	0,82	5,18	5,7	0,40	0,89	0,99	9,97E-05	no
785	ESE	ULS+CC	240+cc	3,56	11,9	10,82	182,72	33,7	1,18	4,82	5,7	0,40	0,89	0,99	4,15E-04	no
785	SE	ELS	50	3,23	9,8	8,91	123,92	25,1	0,82	5,18	5,7	0,40	0,92	0,98	6,07E-05	si
785	SE	ULS	240	3,43	10,8	9,82	150,51	24,5	0,82	5,18	5,7	0,40	0,92	0,98	1,56E-04	no
785	SE	ULS+CC	240+cc	3,6	10,8	9,82	150,51	25,6	1,18	4,82	5,7	0,40	0,92	0,98	6,35E-04	no
785	SSE	ELS	50	3,12	8,8	8,00	99,92	15,1	0,82	5,18	5,7	0,40	0,95	0,97	5,42E-05	si
785	SSE	ULS	240	3,4	9,8	8,91	123,92	14,8	0,82	5,18	5,7	0,40	0,95	0,98	2,00E-04	no
785	SSE	ULS+CC	240+cc	3,56	9,8	8,91	123,92	15,6	1,18	4,82	5,7	0,40	0,95	0,98	7,73E-04	no
785	S	ELS	50	2,91	8,8	8,00	99,92	5,2	0,82	5,18	5,7	0,40	0,98	0,97	2,97E-05	no
785	S	ULS	240	3,28	9,8	8,91	123,92	5,4	0,82	5,18	5,7	0,40	0,98	0,98	1,81E-04	no
785	S	ULS+CC	240+cc	3,4	9,8	8,91	123,92	6,1	1,18	4,82	5,7	0,40	0,98	0,98	6,27E-04	no
785	SSW	ELS	50	3,46	10,8	9,82	150,51	2	0,82	5,18	5,7	0,40	0,99	0,98	4,33E-04	si
785	SSW	ULS	240	3,65	10,8	9,82	150,51	2,6	0,82	5,18	5,7	0,40	0,99	0,98	8,11E-04	no
785	SSW	ULS+CC	240+cc	3,82	10,8	9,82	150,51	2,3	1,18	4,82	5,7	0,40	0,99	0,98	2,70E-03	si
785	SW	ELS	50	2,43	8,8	8,00	99,92	10	0,82	5,18	5,7	0,40	0,97	0,97	9,49E-07	no
785	SW	ULS	240	2,9	9,8	8,91	123,92	9,4	0,82	5,18	5,7	0,40	0,97	0,98	2,48E-05	no
785	SW	ULS+CC	240+cc	2,93	9,8	8,91	123,92	9,5	1,18	4,82	5,7	0,40	0,97	0,98	7,71E-05	no
790	NE	ELS	50	0,84	10,8	9,82	150,51	41,7	0,82	5,18	5,7	0,40	0,86	0,98	3,27E-29	no
790	NE	ULS	240	1,3	13,1	11,91	221,44	39,8	0,82	5,18	5,7	0,40	0,87	0,99	1,39E-16	no
790	NE	ULS+CC	240+cc	1,26	13,1	11,91	221,44	41,8	1,18	4,82	5,7	0,40	0,86	0,99	6,00E-16	no
790	ENE	ELS	50	2,48	13,1	11,91	221,44	38,2	0,82	5,18	5,7	0,40	0,87	0,99	2,78E-07	no
790	ENE	ULS	240	2,77	14,5	13,18	271,29	37,8	0,82	5,18	5,7	0,40	0,88	0,99	2,73E-06	no
790	ENE	ULS+CC	240+cc	2,84	14,5	13,18	271,29	39,5	1,18	4,82	5,7	0,40	0,87	0,99	1,23E-05	no
790	E	ELS	50	3,04	11,9	10,82	182,72	35	0,82	5,18	5,7	0,40	0,88	0,99	1,54E-05	no
790	E	ULS	240	3,19	13,1	11,91	221,44	34,8	0,82	5,18	5,7	0,40	0,89	0,99	3,52E-05	no
790	E	ULS+CC	240+cc	3,34	13,1	11,91	221,44	36,3	1,18	4,82	5,7	0,40	0,88	0,99	1,65E-04	no
790	ESE	ELS	50	3,12	10,8	9,82	150,51	29,6	0,82	5,18	5,7	0,40	0,90	0,98	3,00E-05	si
790	ESE	ULS	240	3,27	11,9	10,82	182,72	29,2	0,82	5,18	5,7	0,40	0,90	0,99	6,57E-05	no
790	ESE	ULS+CC	240+cc	3,43	11,9	10,82	182,72	30,6	1,18	4,82	5,7	0,40	0,90	0,99	2,93E-04	no
790	SE	ELS	50	3,12	9,8	8,91	123,92	22,1	0,82	5,18	5,7	0,40	0,93	0,98	4,16E-05	si
790	SE	ULS	240	3,32	10,8	9,82	150,51	21,6	0,82	5,18	5,7	0,40	0,93	0,98	1,12E-04	no
790	SE	ULS+CC	240+cc	3,48	10,8	9,82	150,51	22,7	1,18	4,82	5,7	0,40	0,93	0,98	4,69E-04	no
790	SSE	ELS	50	3,02	8,8	8,00	99,92	12,5	0,82	5,18	5,7	0,40	0,96	0,97	3,73E-05	si
790	SSE	ULS	240	3,29	9,8	8,91	123,92	12,2	0,82	5,18	5,7	0,40	0,96	0,98	1,42E-04	no
790	SSE	ULS+CC	240+cc	3,46	9,8	8,91	123,92	13,1	1,18	4,82	5,7	0,40	0,96	0,98	6,02E-04	no
790	S	ELS	50	2,82	8,8	8,00	99,92	2,7	0,82	5,18	5,7	0,40	0,99	0,97	2,03E-05	no
790	S	ULS	240	3,16	9,8	8,91	123,92	2,9	0,82	5,18	5,7	0,40	0,99	0,98	1,20E-04	no
790	S	ULS+CC	240+cc	3,29	9,8	8,91	123,92	3,7	1,18	4,82	5,7	0,40	0,99	0,98	4,58E-04	no
790	SSW	ELS	50	3,38	10,8	9,82	150,51	4,5	0,82	5,18	5,7	0,40	0,99	0,98	2,92E-04	si
790	SSW	ULS	240	3,59	10,8	9,82	150,51	4,9	0,82	5,18	5,7	0,40	0,98	0,98	6,14E-04	no
790	SSW	ULS+CC	240+cc	3,74	10,8	9,82	150,51	4,6	1,18	4,82	5,7	0,40	0,98	0,98	2,02E-03	si
790	SW	ELS	50	2,41	8,8	8,00	99,92	12,3	0,82	5,18	5,7	0,40	0,96	0,97	6,96E-07	no
790	SW	ULS	240	2,87	9,8	8,91	123,92	11,8	0,82	5,18	5,7	0,40	0,96	0,98	1,86E-05	no
790	SW	ULS+CC	240+cc	2,91	9,8	8,91	123,92	11,7	1,18	4,82	5,7	0,40	0,96	0,98	6,32E-05	no
795	NE	ELS	50	0,81	10,8	9,82	150,51	37	0,82	5,18	5,7	0,40	0,88	0,98	6,47E-30	no
795	NE	ULS	240	1,24	13,1	11,91	221,44	35,2	0,82	5,18	5,7	0,40	0,88	0,99	3,13E-17	no
795	NE	ULS+CC	240+cc	1,21	13,1	11,91	221,44	37,4	1,18	4,82	5,7	0,40	0,88	0,99	1,92E-16	no
795	ENE	ELS	50	2,34	13,1	11,91	221,44	33,9	0,82	5,18	5,7	0,40	0,89	0,99	1,08E-07	no
795	ENE	ULS	240	2,62	14,5	13,18	271,29	33,5	0,82	5,18	5,7	0,40	0,89	0,99	1,25E-06	no
795	ENE	ULS+CC	240+cc	2,69	14,5	13,18	271,29	35,2	1,18	4,82	5,7	0,40	0,88	0,99	6,25E-06	no
795	E	ELS	50	2,87	11,9	10,82	182,72	30,9	0,82	5,18	5,7	0,40	0,90	0,99	7,32E-06	no
795	E	ULS	240	3,02	13,1	11,91	221,44	30,8	0,82	5,18	5,7	0,40	0,90	0,99	1,81E-05	no
795	E	ULS+CC	240+cc	3,17	13,1	11,91	221,44	32,4	1,18	4,82	5,7	0,40	0,89	0,99	9,52E-05	no
795	ESE	ELS	50	2,96	10,8	9,82	150,51	25,8	0,82	5,18	5,7	0,40	0,91	0,98	1,57E-05	no
795	ESE	ULS	240	3,11	11,9	10,82	182,72	25,4	0,82	5,18	5,7	0,40	0,92	0,99	3,71E-05	no
795	ESE	ULS+CC	240+cc	3,27	11,9	10,82	182,72	26,9	1,18	4,82	5,7	0,40	0,91	0,99	1,82E-04	no
795	SE	ELS	50	2,98	9,8	8,91	123,92	18,6	0,82	5,18	5,7	0,40	0,94	0,98	2,41E-05	no
795	SE	ULS	240	3,18	10,8	9,82	150,51	18,2	0,82	5,18	5,7	0,40	0,94	0,98	7,04E-05	no
795	SE	ULS+CC	240+cc	3,35	10,8	9,82	150,51	19,4	1,18	4,82	5,7	0,40	0,94	0,98	3,30E-04	no

795	SSE	ELS	50	2,9	8,8	8,00	99,92	9,5	0,82	5,18	5,7	0,40	0,97	0,97	2,28E-05	no
795	SSE	ULS	240	3,16	9,8	8,91	123,92	9,3	0,82	5,18	5,7	0,40	0,97	0,98	9,12E-05	no
795	SSE	ULS+CC	240+cc	3,33	9,8	8,91	123,92	10,3	1,18	4,82	5,7	0,40	0,97	0,98	4,17E-04	no
795	S	ELS	50	2,72	8,8	8,00	99,92	0,1	0,82	5,18	5,7	0,40	1,00	0,97	1,28E-05	no
795	S	ULS	240	3,04	9,8	8,91	123,92	0,1	0,82	5,18	5,7	0,40	1,00	0,98	7,77E-05	no
795	S	ULS+CC	240+cc	3,15	9,8	8,91	123,92	1,1	1,18	4,82	5,7	0,40	1,00	0,98	2,91E-04	no
795	SSW	ELS	50	3,29	10,8	9,82	150,51	7,2	0,82	5,18	5,7	0,40	0,98	0,98	1,84E-04	si
795	SSW	ULS	240	3,5	10,8	9,82	150,51	7,5	0,82	5,18	5,7	0,40	0,98	0,98	4,07E-04	no
795	SSW	ULS+CC	240+cc	3,65	10,8	9,82	150,51	7	1,18	4,82	5,7	0,40	0,98	0,98	1,43E-03	si
795	SW	ELS	50	2,38	8,8	8,00	99,92	14,7	0,82	5,18	5,7	0,40	0,95	0,97	4,60E-07	no
795	SW	ULS	240	2,84	9,8	8,91	123,92	14,2	0,82	5,18	5,7	0,40	0,95	0,98	1,38E-05	no
795	SW	ULS+CC	240+cc	2,88	9,8	8,91	123,92	13,9	1,18	4,82	5,7	0,40	0,95	0,98	4,90E-05	no
800	NE	ELS	50	0,77	10,8	9,82	150,51	32,8	0,82	5,18	5,7	0,40	0,89	0,98	2,81E-31	no
800	NE	ULS	240	1,19	13,1	11,91	221,44	31,1	0,82	5,18	5,7	0,40	0,90	0,99	8,21E-18	no
800	NE	ULS+CC	240+cc	1,16	13,1	11,91	221,44	33,4	1,18	4,82	5,7	0,40	0,89	0,99	5,05E-17	no
800	ENE	ELS	50	2,23	13,1	11,91	221,44	29,7	0,82	5,18	5,7	0,40	0,90	0,99	4,98E-08	no
800	ENE	ULS	240	2,49	14,5	13,18	271,29	29,3	0,82	5,18	5,7	0,40	0,90	0,99	6,01E-07	no
800	ENE	ULS+CC	240+cc	2,6	14,5	13,18	271,29	31	1,18	4,82	5,7	0,40	0,90	0,99	4,40E-06	no
800	E	ELS	50	2,74	11,9	10,82	182,72	26,9	0,82	5,18	5,7	0,40	0,91	0,99	4,07E-06	no
800	E	ULS	240	2,89	13,1	11,91	221,44	26,8	0,82	5,18	5,7	0,40	0,91	0,99	1,09E-05	no
800	E	ULS+CC	240+cc	3,06	13,1	11,91	221,44	28,3	1,18	4,82	5,7	0,40	0,91	0,99	6,93E-05	no
800	ESE	ELS	50	2,84	10,8	9,82	150,51	22	0,82	5,18	5,7	0,40	0,93	0,98	9,64E-06	no
800	ESE	ULS	240	2,98	11,9	10,82	182,72	21,7	0,82	5,18	5,7	0,40	0,93	0,99	2,28E-05	no
800	ESE	ULS+CC	240+cc	3,17	11,9	10,82	182,72	23,1	1,18	4,82	5,7	0,40	0,92	0,99	1,41E-04	no
800	SE	ELS	50	2,86	9,8	8,91	123,92	15,3	0,82	5,18	5,7	0,40	0,95	0,98	1,47E-05	no
800	SE	ULS	240	3,06	10,8	9,82	150,51	14,8	0,82	5,18	5,7	0,40	0,95	0,98	4,64E-05	no
800	SE	ULS+CC	240+cc	3,24	10,8	9,82	150,51	16	1,18	4,82	5,7	0,40	0,95	0,98	2,46E-04	no
800	SSE	ELS	50	2,78	8,8	8,00	99,92	6,4	0,82	5,18	5,7	0,40	0,98	0,97	1,34E-05	no
800	SSE	ULS	240	3,03	9,8	8,91	123,92	6,3	0,82	5,18	5,7	0,40	0,98	0,98	5,63E-05	no
800	SSE	ULS+CC	240+cc	3,2	9,8	8,91	123,92	7,3	1,18	4,82	5,7	0,40	0,98	0,98	2,82E-04	no
800	S	ELS	50	2,61	8,8	8,00	99,92	3,2	0,82	5,18	5,7	0,40	0,99	0,97	5,37E-06	no
800	S	ULS	240	2,92	9,8	8,91	123,92	2,9	0,82	5,18	5,7	0,40	0,99	0,98	3,76E-05	no
800	S	ULS+CC	240+cc	3,01	9,8	8,91	123,92	2	1,18	4,82	5,7	0,40	0,99	0,98	1,54E-04	no
800	SSW	ELS	50	3,21	10,8	9,82	150,51	9,8	0,82	5,18	5,7	0,40	0,97	0,98	1,17E-04	si
800	SSW	ULS	240	3,42	10,8	9,82	150,51	10	0,82	5,18	5,7	0,40	0,97	0,98	2,75E-04	no
800	SSW	ULS+CC	240+cc	3,57	10,8	9,82	150,51	9,6	1,18	4,82	5,7	0,40	0,97	0,98	1,02E-03	si
800	SW	ELS	50	2,36	8,8	8,00	99,92	17	0,82	5,18	5,7	0,40	0,94	0,97	3,30E-07	no
800	SW	ULS	240	2,8	9,8	8,91	123,92	16,5	0,82	5,18	5,7	0,40	0,95	0,98	9,63E-06	no
800	SW	ULS+CC	240+cc	2,85	9,8	8,91	123,92	16,1	1,18	4,82	5,7	0,40	0,95	0,98	3,77E-05	no
805	NE	ELS	50	0,75	10,8	9,82	150,51	28,2	0,82	5,18	5,7	0,40	0,91	0,98	1,16E-31	no
805	NE	ULS	240	1,15	13,1	11,91	221,44	26,5	0,82	5,18	5,7	0,40	0,91	0,99	3,23E-18	no
805	NE	ULS+CC	240+cc	1,12	13,1	11,91	221,44	29	1,18	4,82	5,7	0,40	0,90	0,99	1,93E-17	no
805	ENE	ELS	50	2,15	13,1	11,91	221,44	25,1	0,82	5,18	5,7	0,40	0,92	0,99	3,03E-08	no
805	ENE	ULS	240	2,4	14,5	13,18	271,29	24,7	0,82	5,18	5,7	0,40	0,92	0,99	3,87E-07	no
805	ENE	ULS+CC	240+cc	2,53	14,5	13,18	271,29	26,4	1,18	4,82	5,7	0,40	0,91	0,99	3,55E-06	no
805	E	ELS	50	2,64	11,9	10,82	182,72	22,5	0,82	5,18	5,7	0,40	0,93	0,99	2,68E-06	no
805	E	ULS	240	2,79	13,1	11,91	221,44	22,4	0,82	5,18	5,7	0,40	0,93	0,99	7,61E-06	no
805	E	ULS+CC	240+cc	2,99	13,1	11,91	221,44	23,9	1,18	4,82	5,7	0,40	0,92	0,99	6,09E-05	no
805	ESE	ELS	50	2,74	10,8	9,82	150,51	17,9	0,82	5,18	5,7	0,40	0,94	0,98	6,52E-06	no
805	ESE	ULS	240	2,88	11,9	10,82	182,72	17,6	0,82	5,18	5,7	0,40	0,94	0,99	1,62E-05	no
805	ESE	ULS+CC	240+cc	3,1	11,9	10,82	182,72	19	1,18	4,82	5,7	0,40	0,94	0,99	1,24E-04	no
805	SE	ELS	50	2,76	9,8	8,91	123,92	11,6	0,82	5,18	5,7	0,40	0,96	0,98	9,81E-06	no
805	SE	ULS	240	2,95	10,8	9,82	150,51	11,2	0,82	5,18	5,7	0,40	0,96	0,98	3,14E-05	no
805	SE	ULS+CC	240+cc	3,16	10,8	9,82	150,51	12,4	1,18	4,82	5,7	0,40	0,96	0,98	2,04E-04	no
805	SSE	ELS	50	2,67	8,8	8,00	99,92	3	0,82	5,18	5,7	0,40	0,99	0,97	8,06E-06	no
805	SSE	ULS	240	2,92	9,8	8,91	123,92	2,9	0,82	5,18	5,7	0,40	0,99	0,98	3,76E-05	no
805	SSE	ULS+CC	240+cc	3,08	9,8	8,91	123,92	4,1	1,18	4,82	5,7	0,40	0,99	0,98	1,93E-04	no
805	S	ELS	50	2,52	8,8	8,00	99,92	6,6	0,82	5,18	5,7	0,40	0,98	0,97	2,34E-06	no
805	S	ULS	240	2,82	9,8	8,91	123,92	6,2	0,82	5,18	5,7	0,40	0,98	0,98	1,85E-05	no
805	S	ULS+CC	240+cc	2,88	9,8	8,91	123,92	5,2	1,18	4,82	5,7	0,40	0,98	0,98	7,26E-05	no
805	SSW	ELS	50	3,15	10,8	9,82	150,51	12,7	0,82	5,18	5,7	0,40	0,96	0,98	7,88E-05	si
805	SSW	ULS	240	3,36	10,8	9,82	150,51	12,7	0,82	5,18	5,7	0,40	0,96	0,98	1,95E-04	no
805	SSW	ULS+CC	240+cc	3,5	10,8	9,82	150,51	12,1	1,18	4,82	5,7	0,40	0,96	0,98	7,46E-04	no
805	SW	ELS	50	2,34	8,8	8,00	99,92	19,5	0,82	5,18	5,7	0,40	0,94	0,97	2,31E-07	no
805	SW	ULS	240	2,78	9,8	8,91	123,92	19,1	0,82	5,18	5,7	0,40	0,94	0,98	7,38E-06	no
805	SW	ULS+CC	240+cc	2,83	9,8	8,91	123,92	18,5	1,18	4,82	5,7	0,40	0,94	0,98	3,00E-05	no
810	NE	ELS	50	0,72	10,8	9,82	150,51	23,5	0,82	5,18	5,7	0,40	0,92	0,98	1,21E-32	no
810	NE	ULS	240	1,11	13,1	11,91	221,44	21,7	0,82	5,18	5,7	0,40	0,93	0,99	1,20E-18	no
810	NE	ULS+CC	240+cc	1,08	13,1	11,91	221,44	24,6	1,18	4,82	5,7	0,40	0,92	0,99	6,64E-18	no
810	ENE	ELS	50	2,04	13,1	11,91	221,44	20,1	0,82	5,18	5,7	0,40	0,93	0,99	1,26E-08	no
810	ENE	ULS	240	2,29	14,5	13,18	271,29	19,8	0,82	5,18	5,7	0,40	0,93	0,99	2,01E-07	no
810	ENE	ULS+CC	240+cc	2,43	14,5	13,18	271,29	22,1	1,18	4,82	5,7	0,40	0,93	0,99	2,19E-06	no
810	E	ELS	50	2,51	11,9	10,82	182,72	17,8	0,82	5,18	5,7	0,40	0,94	0,99	1,38E-06	no
810	E	ULS	240	2,66	13,1	11,91	221,44	17,8	0,82	5,18	5,7	0,40	0,94	0,99	4,26E-06	no
810	E	ULS+CC	240+cc	2,86	13,1	11,91	221,44	19,8	1,18	4,82	5,7	0,40	0,93	0,99	3,80E-05	no
810	ESE	ELS	50	2,59	10,8	9,82	150,51	13,6	0,82	5,18	5,7	0,40	0,96	0,98	3,03E-06	no
810	ESE	ULS	240	2,74	11,9	10,82	182,72	13,4	0,82	5,18	5,7	0,40	0,96	0,99	8,79E-06	no
810	ESE	ULS+CC	240+cc	2,96	11,9	10,82	182,72	15,2	1,18	4,82	5,7	0,40	0,95	0,99	7,59E-05	no
810	SE	ELS	50	2,61	9,8	8,91	123,92	7,7	0,82	5,18	5,7	0,40	0,97	0,98	4,58E-06	no
810	SE	ULS	240	2,78	10,8	9,82	150,51	7,3	0,82	5,18	5,7	0,40	0,98	0,98	1,47E-05	no
810	SE	ULS+CC	240+cc	3	10,8	9,82	150,51	8,9	1,18	4,82	5,7	0,40	0,97	0,98	1,16E-04	no
810	SSE	ELS	50	2,52	8,8	8,00	99,92	0,7	0,82	5,18	5,7	0,40	1,00	0,97	3,28E-06	no
810	SSE	ULS	240	2,76	9,8	8,91	123,92	0,7	0,82	5,18	5,7	0,40	1,00	0,98	1,71E-05	no
810	SSE	ULS+CC	240+cc	2,92	9,8	8,91	123,92	0,8	1,18	4,82	5,7	0,40	1,00	0,98	1,06E-04	no
810	S	ELS	50	2,41	8,8	8,00	99,92	10	0,82	5,18	5,7	0,40	0,97	0,97	8,05E-07	no
810	S	ULS	240	2,7	9,8	8,91	123,92	9,6	0,82	5,18	5,7	0,40	0,97	0,98	7,49E-06	no
810	S	ULS+CC	240+cc	2,75	9,8	8,91	123,92	8,5	1,18	4,82	5,7	0,40	0,97	0,98	3,13E-05	no
810	SSW	ELS	50	3,04	10,8	9,82	150,51	15,7	0,82	5,18	5,7	0,40	0,95	0,98	4,03E-05	si
810	SSW	ULS	240	3,24	10,8	9,82	150,51	15,6	0,82	5,18	5,7	0,40	0,95	0,98	1,04E-04	no
810	SSW	ULS+CC	240+cc	3,38	10,8	9,82	150,51	14,8	1,18	4,82	5,7	0,40	0,95	0,98	4,42E-04	no
810	SW	ELS	50	2,3	8,8	8,00	99,92	22,1	0,82	5,18	5,7	0,40	0,93	0,97	1,31E-07	no
810	SW	ULS	240	2,72	9,8	8,91	123,92	21,6	0,82	5,18	5,7	0,40	0,93	0,98	4,34E-06	no
810	SW	ULS+CC	240+cc	2,77	9,8	8,91	123,92	20,9	1,18	4,82	5,7	0,40	0,93	0,98	1,89E-05	no
815	NE	ELS	50	0,69	10,8	9,82	150,51	18,6	0,82	5,18	5,7	0,40	0,94	0,98	1,04E-33	no
815	NE	ULS	240	1,07	13,1	11,91	221,44	16,8	0,82	5,18	5,7	0,40	0,94	0,99	4,03E-19	no
815	NE	ULS+CC	240+cc	1,03	13,1	11,91	221,44	20	1,18	4,82	5,7	0,40	0,93	0,99	1,27E-18	no
815	ENE	ELS	50	1,93	13,1	11,91	221,44	15,1	0,82	5,18	5,7	0,40	0,95	0,99	4,63E-09	no
815	ENE	ULS	240	2,15	14,5	13,18	271,29	14,8	0,82	5,18	5,7	0,40	0,95	0,99	7,08E-08	no
815	ENE	ULS+CC	240+cc	2,3	14,5	13,18	271,29	17,7	1,18	4,82	5,7	0,40	0,94	0,99	1,01E-06	no
815	E	ELS	50	2,36	11,9	10,82	182,72	13,1	0,82	5,18	5,7	0,40	0,96	0,99	5,45E-07	no
815	E	ULS	240	2,5	13,1	11,91	221,44	13,1	0,82	5,18	5,7	0,40	0,96	0,99	1,78E-06	no
815	E	ULS+CC	240+cc	2,71	13,1	11,91	221,44	15,6	1,18	4,82	5,7	0,40	0,95	0,99	2,01E-05	no
815	ESE	ELS	50	2,43	10,8	9,82	150,51	9,2	0,82	5,18	5,7	0,40	0,97	0,98	1,18E-06	no
815	ESE	ULS	240	2,58	11,9	10,82	182,72	9	0,82	5,18	5,7	0,40	0,97	0,99	3,88E-06	no
815	ESE	ULS+CC	240+cc	2,8	11,9	10,82	182,72	11,3	1,18	4,82	5,7	0,40	0,96	0,99	3,98E-05	no
815	SE	ELS	50	2,44	9,8	8,91	123,92	3,6	0,82	5,18	5,7	0,40	0,99	0,98	1,67E-06	no
815	SE	ULS	240	2,61	10,8	9,82	150,51	3,2	0,82	5,18	5,7	0,40	0,99	0,98	6,23E-06	no
815	SE	ULS+CC	240+cc	2,83	10,8	9,82	150,51	5,3	1,18	4,82	5,7	0,40	0,98	0,98	5,89E-05	no
815	SSE	ELS	50	2,38	8,8	8,00	99,92	4,6	0,82	5,18	5,7	0,40	0,98	0,97	8,78E-07	no
815	SSE	ULS	240	2,59	9,8	8,91	123,92	4,5	0,82	5,18	5,7	0,40	0,99	0,98	4,76E-06	no
815	SSE	ULS+CC	240+cc	2,76	9,8	8,91	123,92	2,7	1,18	4,82	5,7	0,40	0,99	0,98	4,32E-05	no
815	S	ELS	50	2,31	8,8	8,00	99,92	13,6	0,82	5,18	5,7	0,40	0,96	0,97	2,65E-07	no
815	S	ULS	240	2,57	9,8	8,91	123,92	13,3	0,82	5,18	5,7	0,40	0,96	0,98	2,50E-06	no
815	S	ULS+CC	240+cc	2,62	9,8	8,91	123,92	11,9	1,18	4,82	5,7	0,40	0,96	0,98	1,21E-05	no
815	SSW	ELS	50	2,92	10,8	9,82	150,51	18,8	0,82	5,18	5,7	0,40	0,94	0,98	1,82E-05	no
815	SSW	ULS	240	3,11	10,8	9,82	150,51	18,6	0,82	5,18	5,7	0,40	0,94	0,98	4,95E-05	no
815	SSW	ULS+CC	240+cc	3,25	10,8	9,82	150,51	17,7	1,18	4,82	5,7	0,40	0,94	0,98	2,39E-04	no
815	SW	ELS	50	2,25	8,8	8,00	99,92	24,8	0,82	5,18	5,7	0,40	0,92	0,97	6,51E-08	no
815	SW	ULS	240	2,64	9,8	8,91	123,92	24,3	0,82	5,18	5,7	0,40	0,92	0,98	2,12E-06	no
815	SW	ULS+CC	240+cc	2,7	9,8	8,91	123,92	23,4	1,18	4,82	5,7	0,40	0,92	0,98	1,09E-05	no
820	NE	ELS	50	0,64	10,8	9,82	150,51	14,2	0,82	5,18	5,7	0,40	0,95	0,98	2,27E-36	no
820	NE	ULS	240	0,99	13,1	11,91	221,44	12,5	0,82	5,18	5,7	0,40	0,96	0,99	1,07E-20	no
820	NE	ULS+CC	240+cc	0,96	13,1	11,91	221,44	15,9	1,18	4,82	5,7	0,40	0,95	0,99	5,50E-20	no
820	ENE	ELS	50	1,79	13,1	11,91	221,44	10,7	0,82	5,18	5,7	0,40	0,96	0,99	8,79E-10	no
820	ENE	ULS	240	2	14,5	13,18	271,29	10,4	0,82	5,18	5,7	0,40	0,97	0,99	1,78E-08	no
820	ENE	ULS+CC	240+cc	2,14	14,5	13,18	271,29	13,6	1,18	4,82	5,7	0,40	0,96	0,99	3,04E-07	no
820	E	ELS	50	2,19	11,9	10,82	182,72	8,9	0,82	5,18	5,7	0,40	0,97	0,99	1,48E-07	no
820	E	ULS	240	2,33	13,1	11,91	221,44	9	0,82	5,18	5,7	0,40	0,97	0,99	5,75E-07	no
820	E	ULS+CC	240+cc	2,52	13,1	11,91	221,44	11,8	1,18	4,82	5,7	0,40	0,96	0,99	7,33E-06	no
820	ESE	ELS	50	2,26	10,8	9,82	150,51	5,2	0,82	5,18	5,7	0,40	0,98	0,98	3,50E-07	no
820	ESE	ULS	240	2,4	11,9	10,82	182,72	5,1	0,82	5,18	5,7	0,40	0,98	0,99	1,26E-06	no
820	ESE	ULS+CC	240+cc	2,62	11,9	10,82	182,72	7,7	1,18	4,82	5,7	0,40	0,97	0,99	1,67E-05	no
820	SE	ELS	50	2,28	9,8	8,91	123,92	0,1	0,82	5,18	5,7	0,40	1,00	0,98	5,40E-07	no
820	SE	ULS	240	2,44	10,8	9,82	150,51	0,4	0,82	5,18	5,7	0,40	1,00	0,98	2,15E-06	no
820	SE	ULS+CC	240+cc	2,66	10,8	9,82	150,51	2	1,18	4,82	5,7	0,40	0,99	0,98	2,67E-05	no
820	SSE	ELS	50	2,24	8,8	8,00	99,92	7,9	0,82	5,18	5,7	0,40	0,97	0,97	2,02E-07	no
820	SSE	ULS	240	2,43	10,2	9,27	134,25	7,8	0,82	5,18	5,7	0,40	0,97	0,98	1,23E-06	no
820	SSE	ULS+CC	240+cc	2,6	9,8	8,91	123,92	5,7	1,18	4,82	5,7	0,40	0,98	0,98	1,47E-05	no

820	S	ELS	50	2,19	8,8	8,00	99,92	16,4	0,82	5,18	5,7	0,40	0,95	0,97	6,62E-08	no
820	S	ULS	240	2,43	9,8	8,91	123,92	16	0,82	5,18	5,7	0,40	0,95	0,98	7,15E-07	no
820	S	ULS+CC	240+cc	2,49	9,8	8,91	123,92	14,5	1,18	4,82	5,7	0,40	0,95	0,98	4,38E-06	no
820	SSW	ELS	50	2,78	10,8	9,82	150,51	21,2	0,82	5,18	5,7	0,40	0,93	0,98	6,97E-06	no
820	SSW	ULS	240	2,96	10,8	9,82	150,51	21	0,82	5,18	5,7	0,40	0,93	0,98	2,03E-05	no
820	SSW	ULS+CC	240+cc	3,1	10,8	9,82	150,51	19,8	1,18	4,82	5,7	0,40	0,93	0,98	1,15E-04	no
820	SW	ELS	50	2,16	8,8	8,00	99,92	26,7	0,82	5,18	5,7	0,40	0,91	0,97	2,11E-08	no
820	SW	ULS	240	2,54	9,8	8,91	123,92	26,2	0,82	5,18	5,7	0,40	0,91	0,98	8,87E-07	no
820	SW	ULS+CC	240+cc	2,6	9,8	8,91	123,92	25,2	1,18	4,82	5,7	0,40	0,92	0,98	5,11E-06	no

APÈNDIX 02 – LLISTAT DE RESULTATS ESTAT FUTUR

ALINEACIÓ 1 – S2

ALINEACIÓ 1 - SECCIÓ 2				Onada de càlcul						Definició geomètrica						Coeficients					Cabal ultrapassament	
PK	SECTOR	CAS	TR	Hs,peu (m)	Tp (s)	**Tm 1-0 (s)**	**Lm 1-0 (m)**	**β (º)**	**η (m)**	Rc (m)	**Gc (m)**	**hwall (m)**	**hn (m)**	**ε (º)**	**λ**	**γf**	**γβ**	**γprom**	**γv**	**γprom_v**	**q (m3/s/m)**	**Estat Límit**
0	NE	ELS	50	1,14	10,8	9,82	150,51	17	0,82	7,3	7,23	4,32	0,56	50,2	0,13	0,4	0,94	0,98	0,72	0,61	1,90E-49	no
0	NE	ULS	240	1,62	13,1	11,91	221,44	18,6	0,82	7,3	7,23	4,32	0,56	50,2	0,13	0,4	0,94	0,98	0,72	0,62	1,98E-31	no
0	NE	ULS+CC	240+cc	1,63	13,1	11,91	221,44	18	1,18	6,94	7,23	4,32	0,56	50,2	0,13	0,4	0,94	0,98	0,71	0,60	8,11E-30	no
0	ENE	ELS	50	2,2	13,1	11,91	221,44	19,1	0,82	7,3	7,23	4,32	0,56	50,2	0,13	0,4	0,94	0,98	0,72	0,62	2,94E-21	no
0	ENE	ULS	240	2,3	14,5	13,18	271,29	19,4	0,82	7,3	7,23	4,32	0,56	50,2	0,13	0,4	0,94	0,99	0,72	0,62	4,98E-20	no
0	ENE	ULS+CC	240+cc	2,47	14,5	13,18	271,29	18,9	1,18	6,94	7,23	4,32	0,56	50,2	0,13	0,4	0,94	0,99	0,71	0,61	1,76E-17	no
0	E	ELS	50	2,32	11,9	10,82	182,72	21,6	0,82	7,3	7,23	4,32	0,56	50,2	0,13	0,4	0,93	0,98	0,72	0,61	3,71E-20	no
0	E	ULS	240	2,42	13,1	11,91	221,44	22	0,82	7,3	7,23	4,32	0,56	50,2	0,13	0,4	0,93	0,98	0,72	0,62	4,81E-19	no
0	E	ULS+CC	240+cc	2,61	13,1	11,91	221,44	21,5	1,18	6,94	7,23	4,32	0,56	50,2	0,13	0,4	0,93	0,98	0,71	0,60	1,58E-16	no
0	ESE	ELS	50	2,27	10,8	9,82	150,51	25,9	0,82	7,3	7,23	4,32	0,56	50,2	0,13	0,4	0,91	0,98	0,72	0,61	3,03E-21	no
0	ESE	ULS	240	2,36	11,9	10,82	182,72	26	0,82	7,3	7,23	4,32	0,56	50,2	0,13	0,4	0,91	0,98	0,72	0,61	4,12E-20	no
0	ESE	ULS+CC	240+cc	2,54	11,9	10,82	182,72	25,8	1,18	6,94	7,23	4,32	0,56	50,2	0,13	0,4	0,91	0,98	0,71	0,60	1,59E-17	no
0	SE	ELS	50	2,24	9,8	8,91	123,92	31,7	0,82	7,3	7,23	4,32	0,56	50,2	0,13	0,4	0,90	0,97	0,72	0,61	2,46E-22	no
0	SE	ULS	240	2,32	10,8	9,82	150,51	31,4	0,82	7,3	7,23	4,32	0,56	50,2	0,13	0,4	0,90	0,98	0,72	0,61	3,49E-21	no
0	SE	ULS+CC	240+cc	2,5	10,8	9,82	150,51	31,5	1,18	6,94	7,23	4,32	0,56	50,2	0,13	0,4	0,90	0,98	0,71	0,60	1,87E-18	no
0	SSE	ELS	50	2,19	8,8	8,00	99,92	39,4	0,82	7,3	7,23	4,32	0,56	50,2	0,13	0,4	0,87	0,97	0,72	0,60	4,76E-24	no
0	SSE	ULS	240	2,31	9,8	8,91	123,92	38,7	0,82	7,3	7,23	4,32	0,56	50,2	0,13	0,4	0,87	0,97	0,72	0,61	3,48E-22	no
0	SSE	ULS+CC	240+cc	2,49	9,8	8,91	123,92	39	1,18	6,94	7,23	4,32	0,56	50,2	0,13	0,4	0,87	0,97	0,71	0,60	2,46E-19	no
0	S	ELS	50	2,16	8,8	8,00	99,92	48,2	0,82	7,3	7,23	4,32	0,56	50,2	0,13	0,4	0,84	0,97	0,72	0,60	1,49E-25	no
0	S	ULS	240	2,25	9,8	8,91	123,92	47,8	0,82	7,3	7,23	4,32	0,56	50,2	0,13	0,4	0,84	0,97	0,72	0,61	5,48E-24	no
0	S	ULS+CC	240+cc	2,43	9,8	8,91	123,92	48,8	1,18	6,94	7,23	4,32	0,56	50,2	0,13	0,4	0,84	0,97	0,71	0,60	6,30E-21	no
0	SSW	ELS	50	2,3	10,8	9,82	150,51	58,2	0,82	7,3	7,23	4,32	0,56	50,2	0,13	0,4	0,81	0,98	0,72	0,61	2,02E-24	no
0	SSW	ULS	240	2,32	10,8	9,82	150,51	59,9	0,82	7,3	7,23	4,32	0,56	50,2	0,13	0,4	0,80	0,98	0,72	0,61	2,30E-24	no
0	SSW	ULS+CC	240+cc	2,54	10,8	9,82	150,51	61	1,18	6,94	7,23	4,32	0,56	50,2	0,13	0,4	0,80	0,98	0,71	0,60	6,75E-21	no
0	SW	ELS	50	2,08	8,8	8,00	99,92	59,2	0,82	7,3	7,23	4,32	0,56	50,2	0,13	0,4	0,80	0,97	0,72	0,60	2,29E-28	no
0	SW	ULS	240	2,19	9,8	8,91	123,92	60,3	0,82	7,3	7,23	4,32	0,56	50,2	0,13	0,4	0,80	0,97	0,72	0,61	1,82E-26	no
0	SW	ULS+CC	240+cc	2,35	9,8	8,91	123,92	61	1,18	6,94	7,23	4,32	0,56	50,2	0,13	0,4	0,80	0,97	0,71	0,60	2,99E-23	no
5	NE	ELS	50	1,16	10,8	9,82	150,51	16,2	0,82	7,3	7,23	4,32	0,56	50,2	0,13	0,4	0,95	0,98	0,72	0,61	3,48E-48	no
5	NE	ULS	240	1,64	13,1	11,91	221,44	17,8	0,82	7,3	7,23	4,32	0,56	50,2	0,13	0,4	0,94	0,98	0,72	0,62	7,88E-31	no
5	NE	ULS+CC	240+cc	1,65	13,1	11,91	221,44	17,3	1,18	6,94	7,23	4,32	0,56	50,2	0,13	0,4	0,94	0,98	0,71	0,60	2,90E-29	no
5	ENE	ELS	50	2,24	13,1	11,91	221,44	18,4	0,82	7,3	7,23	4,32	0,56	50,2	0,13	0,4	0,94	0,98	0,72	0,62	1,05E-20	no
5	ENE	ULS	240	2,34	14,5	13,18	271,29	18,8	0,82	7,3	7,23	4,32	0,56	50,2	0,13	0,4	0,94	0,99	0,72	0,62	1,55E-19	no
5	ENE	ULS+CC	240+cc	2,52	14,5	13,18	271,29	18,2	1,18	6,94	7,23	4,32	0,56	50,2	0,13	0,4	0,94	0,99	0,71	0,61	5,55E-17	no
5	E	ELS	50	2,36	11,9	10,82	182,72	21,1	0,82	7,3	7,23	4,32	0,56	50,2	0,13	0,4	0,93	0,98	0,72	0,61	1,13E-19	no
5	E	ULS	240	2,46	13,1	11,91	221,44	21,5	0,82	7,3	7,23	4,32	0,56	50,2	0,13	0,4	0,93	0,98	0,72	0,62	1,33E-18	no
5	E	ULS+CC	240+cc	2,65	13,1	11,91	221,44	21	1,18	6,94	7,23	4,32	0,56	50,2	0,13	0,4	0,93	0,98	0,71	0,60	3,61E-16	no
5	ESE	ELS	50	2,31	10,8	9,82	150,51	25,6	0,82	7,3	7,23	4,32	0,56	50,2	0,13	0,4	0,92	0,98	0,72	0,61	9,62E-21	no
5	ESE	ULS	240	2,4	11,9	10,82	182,72	25,8	0,82	7,3	7,23	4,32	0,56	50,2	0,13	0,4	0,91	0,98	0,72	0,61	1,16E-19	no
5	ESE	ULS+CC	240+cc	2,58	11,9	10,82	182,72	25,5	1,18	6,94	7,23	4,32	0,56	50,2	0,13	0,4	0,92	0,98	0,71	0,60	3,77E-17	no
5	SE	ELS	50	2,27	9,8	8,91	123,92	31,7	0,82	7,3	7,23	4,32	0,56	50,2	0,13	0,4	0,90	0,97	0,72	0,61	5,91E-22	no
5	SE	ULS	240	2,36	10,8	9,82	150,51	31,4	0,82	7,3	7,23	4,32	0,56	50,2	0,13	0,4	0,90	0,98	0,72	0,61	1,01E-20	no
5	SE	ULS+CC	240+cc	2,54	10,8	9,82	150,51	31,4	1,18	6,94	7,23	4,32	0,56	50,2	0,13	0,4	0,90	0,98	0,71	0,60	4,52E-18	no
5	SSE	ELS	50	2,22	8,8	8,00	99,92	39,5	0,82	7,3	7,23	4,32	0,56	50,2	0,13	0,4	0,87	0,97	0,72	0,60	1,21E-23	no
5	SSE	ULS	240	2,34	9,8	8,91	123,92	38,8	0,82	7,3	7,23	4,32	0,56	50,2	0,13	0,4	0,87	0,97	0,72	0,61	7,90E-22	no
5	SSE	ULS+CC	240+cc	2,52	9,8	8,91	123,92	39,2	1,18	6,94	7,23	4,32	0,56	50,2	0,13	0,4	0,87	0,97	0,71	0,60	4,68E-19	no
5	S	ELS	50	2,18	8,8	8,00	99,92	48,5	0,82	7,3	7,23	4,32	0,56	50,2	0,13	0,4	0,84	0,97	0,72	0,60	2,74E-25	no
5	S	ULS	240	2,27	9,8	8,91	123,92	48,2	0,82	7,3	7,23	4,32	0,56	50,2	0,13	0,4	0,84	0,97	0,72	0,61	9,20E-24	no
5	S	ULS+CC	240+cc	2,45	9,8	8,91	123,92	49,1	1,18	6,94	7,23	4,32	0,56	50,2	0,13	0,4	0,84	0,97	0,71	0,60	9,74E-21	no
5	SSW	ELS	50	2,32	10,8	9,82	150,51	58,7	0,82	7,3	7,23	4,32	0,56	50,2	0,13	0,4	0,81	0,98	0,72	0,61	3,26E-24	no
5	SSW	ULS	240	2,34	10,8	9,82	150,51	60,4	0,82	7,3	7,23	4,32	0,56	50,2	0,13	0,4	0,80	0,98	0,72	0,61	3,70E-24	no
5	SSW	ULS+CC	240+cc	2,56	10,8	9,82	150,51	61,4	1,18	6,94	7,23	4,32	0,56	50,2	0,13	0,4	0,80	0,98	0,71	0,60	9,94E-21	no
5	SW	ELS	50	2,08	8,8	8,00	99,92	59,8	0,82	7,3	7,23	4,32	0,56	50,2	0,13	0,4	0,80	0,97	0,72	0,60	1,87E-28	no
5	SW	ULS	240	2,2	9,8	8,91	123,92	60,9	0,82	7,3	7,23	4,32	0,56	50,2	0,13	0,4	0,80	0,97	0,72	0,61	2,15E-26	no
5	SW	ULS+CC	240+cc	2,36	9,8	8,91	123,92	61,5	1,18	6,94	7,23	4,32	0,56	50,2	0,13	0,4	0,80	0,97	0,71	0,60	3,49E-23	no
10	NE	ELS	50	1,17	10,8	9,82	150,51	15,3	0,82	7,3	7,23	4,32	0,56	50,2	0,13	0,4	0,95	0,98	0,72	0,61	1,82E-47	no
10	NE	ULS	240	1,65	13,1	11,91	221,44	17	0,82	7,3	7,23	4,32	0,56	50,2	0,13	0,4	0,94	0,98	0,72	0,62	1,76E-30	no
10	NE	ULS+CC	240+cc	1,65	13,1	11,91	221,44	16,5	1,18	6,94	7,23	4,32	0,56	50,2	0,13	0,4	0,95	0,98	0,71	0,60	3,68E-29	no
10	ENE	ELS	50	2,26	13,1	11,91	221,44	17,6	0,82	7,3	7,23	4,32	0,56	50,2	0,13	0,4	0,94	0,98	0,72	0,62	2,13E-20	no
10	ENE	ULS	240	2,38	14,5	13,18	271,29	18	0,82	7,3	7,23	4,32	0,56	50,2	0,13	0,4	0,94	0,99	0,72	0,62	4,78E-19	no
10	ENE	ULS+CC	240+cc	2,55	14,5	13,18	271,29	17,6	1,18	6,94	7,23	4,32	0,56	50,2	0,13	0,4	0,94	0,99	0,71	0,61	1,11E-16	no
10	E	ELS	50	2,39	11,9	10,82	182,72	20,6	0,82	7,3	7,23	4,32	0,56	50,2	0,13	0,4	0,93	0,98	0,72	0,61	2,59E-19	no
10	E	ULS	240	2,49	13,1	11,91	221,44	20,9	0,82	7,3	7,23	4,32	0,56	50,2	0,13	0,4	0,93	0,98	0,72	0,62	2,89E-18	no
10	E	ULS+CC	240+cc	2,68	13,1	11,91	221,44	20,5	1,18	6,94	7,23	4,32	0,56	50,2	0,13	0,4	0,93	0,98	0,71	0,60	6,71E-16	no
10	ESE	ELS	50	2,34	10,8	9,82	150,51	25,2	0,82	7,3	7,23	4,32	0,56	50,2	0,13	0,4	0,92	0,98	0,72	0,61	2,30E-20	no
10	ESE	ULS	240	2,43	11,9	10,82	182,72	25,3	0,82	7,3	7,23	4,32	0,56	50,2	0,13	0,4	0,92	0,98	0,72	0,61	2,63E-19	no
10	ESE	ULS+CC	240+cc	2,61	11,9	10,82	182,72	25,1	1,18	6,94	7,23	4,32	0,56	50,2	0,13	0,4	0,92	0,98	0,71	0,60	7,26E-17	no
10	SE	ELS	50	2,29	9,8	8,91	123,92	31,4	0,82	7,3	7,23	4,32	0,56	50,2	0,13	0,4	0,90	0,97	0,72	0,61	1,12E-21	no
10	SE	ULS	240	2,39	10,8	9,82	150,51	31,1	0,82	7,3	7,23	4,32	0,56	50,2	0,13	0,4	0,90	0,98	0,72	0,61	2,33E-20	no
10	SE	ULS+CC	240+cc	2,57	10,8	9,82	150,51	31,2	1,18	6,94	7,23	4,32	0,56	50,2	0,13	0,4	0,90	0,98	0,71	0,60	8,79E-18	no
10	SSE	ELS	50	2,24	8,8	8,00	99,92	39,3	0,82	7,3	7,23	4,32	0,56	50,2	0,13	0,4	0,87	0,97	0,72	0,60	2,39E-23	no
10	SSE	ULS	240	2,36	9,8	8,91	123,92	38,6	0,82	7,3	7,23	4,32	0,56	50,2	0,13	0,4	0,87	0,97	0,72	0,61	1,43E-21	no
10	SSE	ULS+CC	240+cc	2,54	9,8	8,91	123,92	39	1,18	6,94	7,23	4,32	0,56	50,2	0,13	0,4	0,87	0,97	0,71	0,60	7,62E-19	no
10	S	ELS	50	2,18	8,8	8,00	99,92	48,4	0,82	7,3	7,23	4,32	0,56	50,2	0,13	0,4	0,84	0,97	0,72	0,60	2,82E-25	no
10	S	ULS	240	2,28	9,8	8,91	123,92	48	0,82	7,3	7,23	4,32	0,56	50,2	0,13	0,4	0,84	0,97	0,72	0,61	1,32E-23	no
10	S	ULS+CC	240+cc	2,46	9,8	8,91	123,92	49	1,18	6,94	7,23	4,32	0,56	50,2	0,13	0,4	0,84	0,97	0,71	0,60	1,28E-20	no
10	SSW	ELS	50	2,33	10,8	9,82	150,51	58,6	0,82	7,3	7,23	4,32	0,56	50,2	0,13	0,4	0,81	0,98	0,72	0,61	4,57E-24	no
10	SSW	ULS	240	2,35	10,8	9,82	150,51	60,3	0,82	7,3	7,23	4,32	0,56	50,2	0,13	0,4	0,80	0,98	0,72	0,61	5,17E-24	no
10	SSW	ULS+CC	240+cc	2,57	10,8	9,82	150,51	61,3	1,18	6,94	7,23	4,32	0,56	50,2	0,13	0,4	0,80	0,98	0,71	0,60	1,30E-20	no
10	SW	ELS	50	2,07	8,8	8,00	99,92	59,7	0,82	7,3	7,23	4,32	0,56	50,2	0,13	0,4	0,80	0,97	0,72	0,60	1,28E-28	no
10	SW	ULS	240	2,2	9,8	8,91	123,92	60,8	0,82	7,3	7,23	4,32	0,56	50,2	0,13	0,4	0,80	0,97	0,72	0,61	2,22E-26	no
10	SW	ULS+CC	240+cc	2,36	9,8	8,91	123,92	61,4	1,18	6,94	7,23	4,32	0,56	50,2	0,13	0,4	0,80	0,97	0,71	0,60	3,58E-23	no
15	NE	ELS	50	1,18	10,8	9,82	150,51	14,4	0,82	7,3	7,23	4,32	0,56	50,2	0,13	0,4	0,95	0,98	0,72	0,61	9,13E-47	no
15	NE	ULS	240	1,65	13,1	11,91	221,44	16,2	0,82	7,3	7,23	4,32	0,56	50,2	0,13	0,4	0,95	0,98	0,72	0,62	2,25E-30	no
15	NE	ULS+CC	240+cc	1,66	13,1	11,91	221,44	15,7	1,18	6,94	7,23	4,32	0,56	50,2	0,13	0,4	0,95	0,98	0,71	0,60	7,80E-29	no
15	ENE	ELS	50	2,29	13,1	11,91	221,44	16,9	0,82	7,3	7,23	4,32	0,56	50,2	0,13	0,4	0,94	0,98	0,72	0,62	5,42E-20	no
15	ENE	ULS	240	2,41	14,5	13,18	271,29	17,4	0,82	7,3	7,23	4,32	0,56	50,2	0,13	0,4	0,94	0,99	0,72	0,62	1,08E-18	no
15	ENE	ULS+CC	240+cc	2,58	14,5	13,18	271,29	16,9	1,18	6,94	7,23	4,32	0,56	50,2	0,13	0,4	0,94	0,99	0,71	0,61	2,22E-16	no
15	E	ELS	50	2,42	11,9	10,82	182,72	20	0,82	7,3	7,23	4,32	0,56	50,2	0,13	0,4	0,93	0,98	0,72	0,61	5,93E-19	no
15	E	ULS	240	2,52	13,1	11,91	221,44	20,3	0,82	7,3	7,23	4,32	0,56	50,2	0,13	0,4	0,93	0,98	0,72	0,62	6,15E-18	no
15	E	ULS+CC	240+cc	2,71	13,1	11,91	221,44	19,9	1,18	6,94	7,23	4,32	0,56	50,2	0,13	0,4	0,93	0,98	0,71	0,60	1,25E-15	no
15	ESE	ELS	50	2,37	10,8	9,82	150,51	24,7	0,82	7,3	7,23	4,32	0,56	50,2	0,13	0,4	0,92	0,98	0,72	0,61	5,49E-20	no
15	ESE	ULS	240	2,45	11,9	10,82	182,72	24,9	0,82	7,3	7,23	4,32	0,56	50,2	0,13	0,4	0,92	0,98	0,72	0,61	4,55E-19	no
15	ESE	ULS+CC	240+cc	2,64	11,9	10,82	182,72	24,7	1,18	6,94	7,23	4,32	0,56	50,2	0,13	0,4	0,92	0,98	0,71	0,60	1,37E-16	no
15	SE	ELS	50	2,32	9,8	8,91	123,92	31,1	0,82	7,3	7,23	4,32	0,56	50,2	0,13	0,4	0,90	0,97	0,72	0,61	2,75E-21	no
15	SE	ULS	240	2,41	10,8	9,82	150,51	30,8	0,82	7,3	7,23	4,32	0,56	50,2	0,13	0,4	0,90	0,98	0,72	0,61	4,11E-20	no
15	SE	ULS+CC	240+cc	2,59	10,8	9,82	150,51	30,9	1,18	6,94	7,23	4,32	0,56	50,2	0,13	0,4	0,90	0,98	0,71	0,60	1,40E-17	no
15	SSE	ELS	50	2,26	8,8	8,00	99,92	39	0,82	7,3	7,23	4,32	0,56	50,2	0,13	0,4	0,87	0,97	0,72	0,60	4,76E-23	no
15	SSE	ULS	240	2,37	9,8	8,91	123,92	38,4	0,82	7,3	7,23	4,32	0,56	50,2	0,13	0,4	0,87	0,97	0,72	0,61	1,97E-21	no
15	SSE	ULS+CC	240+cc	2,55	9,8	8,91	123,92	38,8	1,18	6,94	7,23	4,32	0,56	50,2	0,13	0,4	0,87	0,97	0,71	0,60	9,89E-19	no
15	S	ELS	50	2,19	8,8	8,00	99,92	48,3	0,82	7,3	7,23	4,32	0,56	50,2	0,13	0,4	0,84	0,97	0,72	0,60	4,09E-25	no
15	S	ULS	240	2,29	9,8	8,91	123,92	47,9	0,82	7,3	7,23	4,32	0,56	50,2	0,13	0,4	0,84	0,97	0,72	0,61	1,85E-23	no
15	S	ULS+CC	240+cc	2,47	9,8	8,91	123,92	48,9	1,18	6,94	7,23	4,32	0,56	50,2	0,13	0,4	0,84	0,97	0,71	0,60	1,68E-20	no
15	SSW	ELS	50	2,33	10,8	9,82	150,51	58,5	0,82	7,3	7,23	4,32	0,56	50,2	0,13	0,4	0,81	0,98	0,72	0,61	4,71E-24	no
15	SSW	ULS	240	2,35	10,8	9,82	150,51	60,3	0,82	7,3	7,23	4,32	0,56	50,2	0,13	0,4	0,80	0,98	0,72	0,61	5,17E-24	no
15	SSW	ULS+CC	240+cc	2,57	10,8	9,82	150,51	61,2	1,18	6,94	7,23	4,32	0,56	50,2	0,13	0,4	0,80	0,98	0,71	0,60	1,33E-20	no
15	SW	ELS	50	2,07	8,8	8,00	99,92	59,7	0,82	7,3	7,23	4,32	0,56	50,2	0,13	0,4	0,80	0,97	0,72	0,60	1,28E-28	no
15	SW	ULS	240	2,2	9,8	8,91	123,92	60,7	0,82	7,3	7,23	4,32	0,56	50,2	0,13	0,4	0,80	0,97	0,72	0,61	2,29E-26	no
15	SW	ULS+CC	240+cc	2,35	9,8	8,91	123,92	61,4	1,18	6,94	7,23	4,32	0,56	50,2	0,13	0,4	0,80	0,97	0,71	0,60	2,67E-23	no
20	NE	ELS	50	1,19	10,8	9,82	150,51	13,7	0,82	7,3	7,23	4,32	0,56	50,2	0,13	0,4	0,95	0,98	0,72	0,61	4,04E-46	no
20	NE	ULS	240	1,66	13,1	11,91	221,44	15,7	0,82	7,3	7,23	4,32	0,56	50,2	0,13	0,4	0,95	0,98	0,72	0,62	4,49E-30	no
20	NE	ULS+CC	240+cc	1,66	13,1	11,91	221,44	15,1	1,18	6,94	7,23	4,32	0,56	50,2	0,13	0,4	0,95	0,98	0,71	0,60	9,28E-29	no
20	ENE	ELS	50	2,32	13,1	11,91	221,44	16,4	0,82	7,3	7,23	4,32	0,56	50,2	0,13	0,4	0,95	0,98	0,72	0,62	1,29E-19	no
20	ENE	ULS	240	2,44	14,5	13,18	271,29	16,9	0,82	7,3	7,23	4,32	0,56	50,2	0,13	0,4	0,94	0,99	0,72	0,62	2,35E-18	no
20	ENE	ULS+CC	240+cc	2,61	14,5	13,18	271,29	16,5	1,18	6,94	7,23	4,32	0,56	50,2	0,13	0,4	0,95	0,99	0,71	0,61	4,15E-16	no
20	E	ELS	50	2,45	11,9	10,82	182,72	19,6	0,82	7,3	7,23	4,32	0,56	50,2	0,13	0,4	0,94	0,98	0,72	0,61	1,27E-18	no
20	E	ULS	240	2,55	13,1	11,91	221,44	20	0,82	7,3	7,23	4,32	0,56	50,2	0,13	0,4	0,93	0,98	0,72	0,62	1,22E-17	no
20	E	ULS+CC	240+cc	2,74	13,1	11,91	221,44	19,6	1,18	6,94	7,23	4,32	0,56	50,2	0,13	0,4	0,94	0,98	0,71	0,60	2,17E-15	no
20	ESE	ELS	50	2,39	10,8	9,82	150,51	24,5	0,82	7,3	7,23	4,32	0,56	50,2	0,13	0,4	0,92	0,98	0,72	0,61	9,39E-20	no
20	ESE	ULS	240	2,48	11,9	10,82	182,72	24,7	0,82	7,3	7,23	4,32	0,56	50,2	0,13	0,4	0,92	0,98	0,72	0,61	9,38E-19	no
20	ESE	ULS+CC	240+cc	2,66	11,9	10,82	182,72	24,5	1,18	6,94	7,23	4,32	0,56	50,2	0,13	0,4	0,92	0,98	0,71	0,60	2,06E-16	no
20	SE	ELS	50	2,34	9,8	8,91	123,92	31	0,82	7,3	7,23	4,32	0,56	50,2	0,13	0,4	0,90	0,97	0,72	0,61	4,82E-21	no
20	SE	ULS	240	2,44	10,8	9,82	150,51	30,7	0,82	7,3	7,23	4,32	0,56	50,2	0,13	0,4	0,90	0,98	0,72	0,61	8,74E-20	no
20	SE	ULS+CC	240+cc	2,61	10,8	9,82	150,51	30,8	1,18	6,94	7,23	4,32	0,56	50,2	0,13	0,4	0,90	0,98	0,71	0,60	2,13E-17	no
20	SSE	ELS	50	2,27	8,8	8,00	99,92	39	0,82	7,3	7,23	4,32	0,56	50,2	0,13	0,4	0,87	0,97	0,72	0,60	6,43E-23	no
20	SSE	ULS	240	2,39	9,8	8,91	123,92	38,4	0,82	7,3	7,23	4,32	0,56	50,2	0,13	0,4	0,87	0,97	0,72	0,61	3,36E-21	no
20	SSE	ULS+CC	240+cc	2,57	9,8	8,91	123,92	38,8	1,18	6,94	7,23	4,32	0,56	50,2	0,13	0,4	0,87	0,97	0,71	0,60	1,53E-18	no
20	S	ELS	50	2,2	8,8	8,00	99,92	48,3	0,82	7,3	7,23	4,32	0,56	50,2	0,13	0,4	0,84	0,97	0,72	0,60	5,73E-25	no
20	S	ULS	240	2,3	9,8	8,91	123,92	48	0,82	7,3	7,23	4,32	0,56	50,2	0,13	0,4	0,84	0,97	0,72	0,61	2,43E-23	no
20	S	ULS+CC	240+cc	2,48	9,8	8,91	123,92	48,9	1,18	6,94	7,23	4,32	0,56	50,2	0,13	0,4	0,84	0,97	0,71	0,60	2,15E-20	no
20	SSW	ELS	50	2,34	10,8	9,82	150,51	58,5	0,82	7,3	7,23	4,32	0,56	50,2	0,13	0,4	0,81	0,98	0,72	0,61	6,39E-24	no
20	SSW	ULS	240	2,36	10,8	9,82	150,51	60,4	0,82	7,3	7,23	4,32	0,56	50,2	0,13	0,4	0,80	0,98	0,72	0,61	6,80E-24	no
20	SSW	ULS+CC	240+cc	2,58	10,8	9,82	150,51	61,3	1,18	6,94	7,23	4,32	0,56	50,2	0,13	0,4	0,80	0,98	0,71	0,60	1,64E-20	no
20	SW	ELS	50	2,07	8,8	8,00	99,92	59,8	0,82	7,3	7,23	4,32	0,56	50,2	0,13	0,4	0,80	0,97	0,72	0,60	1,24E-28	no
20	SW	ULS	240	2,21	9,8	8,91	123,92	60,8	0,82	7,3	7,23	4,32	0,56	50,2	0,13	0,4	0,80	0,97	0,72	0,61	3,16E-26	no
20	SW	ULS+CC	240+cc	2,35	9,8	8,91	123,92	61,5	1,18	6,94	7,23	4,32	0,56	50,2	0,13	0,4	0,80	0,97	0,71	0,60	2,60E-23	no
25	NE	ELS	50	1,19	10,8	9,82	150,51	13,4	0,82	7,3	7,23	4,32	0,56	50,2	0,13	0,4	0,96	0,98	0,72	0,61	4,64E-46	no
25	NE	ULS	240	1,65	13,1	11,91	221,44	15,4	0,82	7,3	7,23	4,32	0,56	50,2	0,13	0,4	0,95	0,98	0,72	0,62	2,87E-30	no
25	NE	ULS+CC	240+cc	1,66	13,1	11,91	221,44	14,9	1,18	6,94	7,23	4,32	0,56	50,2	0,13	0,4	0,95	0,98	0,71	0,60	9,84E-29	no
25	ENE	ELS	50	2,34	13,1	11,91	221,44	16,3	0,82	7,3	7,23	4,32	0,56	50,2	0,13	0,4	0,95	0,98	0,72	0,62	2,16E-19	no
25	ENE	ULS	240	2,46	14,5	13,18	271,29	16,7	0,82	7,3	7,23	4,32	0,56	50,2	0,13	0,4	0,94	0,99	0,72	0,62	3,79E-18	no
25	ENE	ULS+CC	240+cc	2,63	14,5	13,18	271,29	16,3	1,18	6,94	7,23	4,32	0,56	50,2	0,13	0,4	0,95	0,99	0,71	0,61	6,17E-16	no
25	E	ELS	50	2,46	11,9	10,82	182,72	19,5	0,82	7,3	7,23	4,32	0,56	50,2	0,13	0,4	0,94	0,98	0,72	0,61	1,62E-18	no
25	E	ULS	240	2,56	13,1	11,91	221,44	19,9	0,82	7,3	7,23	4,32	0,56	50,2	0,13	0,4	0,93	0,98	0,72	0,62	1,52E-17	no
25	E	ULS+CC	240+cc	2,76	13,1	11,91	221,44	19,5	1,18	6,94	7,23	4,32	0,56	50,2	0,13	0,4	0,94	0,98	0,71	0,60	3,08E-15	no
25	ESE	ELS	50	2,41	10,8	9,82	150,51	24,5	0,82	7,3	7,23	4,32	0,56	50,2	0,13	0,4	0,92	0,98	0,72	0,61	1,53E-19	no
25	ESE	ULS	240	2,5	11,9	10,82	182,72	24,7	0,82	7,3	7,23	4,32	0,56	50,2	0,13	0,4	0,92	0,98	0,72	0,61	1,47E-18	no
25	ESE	ULS+CC	240+cc	2,68	11,9	10,82	182,72	24,5	1,18	6,94	7,23	4,32	0,56	50,2	0,13	0,4	0,92	0,98	0,71	0,60	2,97E-16	no
25	SE	ELS	50	2,36	9,8	8,91	123,92	31,1	0,82	7,3	7,23	4,32	0,56	50,2	0,13	0,4	0,90	0,97	0,72	0,61	8,01E-21	no
25	SE	ULS	240	2,45	10,8	9,82	150,51	30,8	0,82	7,3	7,23	4,32	0,56	50,2	0,13	0,4	0,90	0,98	0,72	0,61	1,09E-19	no
25	SE	ULS+CC	240+cc	2,63	10,8	9,82	150,51	30,9	1,18	6,94	7,23	4,32	0,56	50,2	0,13	0,4	0,90	0,98	0,71	0,60	3,10E-17	no
25	SSE	ELS	50	2,28	8,8	8,00	99,92	39,1	0,82	7,3	7,23	4,32	0,56	50,2	0,13	0,4	0,87	0,97	0,72	0,60	8,45E-23	no
25	SSE	ULS	240	2,4	9,8	8,91	123,92	38,5	0,82	7,3	7,23	4,32	0,56	50,2	0,13	0,4	0,87	0,97	0,72	0,61	4,26E-21	no
25	SSE	ULS+CC	240+cc	2,58	9,8	8,91	123,92	38,9	1,18	6,94	7,23	4,32	0,56	50,2	0,13	0,4	0,87	0,97	0,71	0,60	1,85E-18	no
25	S	ELS	50	2,21	8,8	8,00	99,92	48,5	0,82	7,3	7,23	4,32	0,56	50,2	0,13	0,4	0,84	0,97	0,72	0,60	7,58E-25	no
25	S	ULS	240	2,31	9,8	8,91	123,92	48,2	0,82	7,3	7,23	4,32	0,56	50,2	0,13	0,4	0,84	0,97	0,72	0,61	3,11E-23	no
25	S	ULS+CC	240+cc	2,48	9,8	8,91	123,92	49,1	1,18	6,94	7,23	4,32	0,56	50,2	0,13	0,4	0,84	0,97	0,71	0,60	2,05E-20	no
25	SSW	ELS	50	2,35	10,8	9,82	150,51	58,7	0,82	7,3	7,23	4,32	0,56	50,2	0,13	0,4	0,81	0,98	0,72	0,61	8,17E-24	no

GEOMETRIA

Rc (m)
8,12
Gc (m)
7,23
hwall (m)
4,32
hn (m)
0,56
ε (º)
50,2

NOMBRE DE CASOS EN ELS
0

NOMBRE DE CASOS EN ELU
0

NOMBRE DE CASOS EN ELU+CC
0

25	SSW	ULS	240	2,38	10,8	9,82	150,51	60,6	0,82	7,3	7,23	4,32	0,56	50,2	0,13	0,4	0,80	0,98	0,72	0,61	1,17E-23	no
25	SSW	ULS+CC	240+cc	2,59	10,8	9,82	150,51	61,5	1,18	6,94	7,23	4,32	0,56	50,2	0,13	0,4	0,80	0,98	0,71	0,60	1,98E-20	no
25	SW	ELS	50	2,07	8,8	8,00	99,92	60,1	0,82	7,3	7,23	4,32	0,56	50,2	0,13	0,4	0,80	0,97	0,72	0,60	1,12E-28	no
25	SW	ULS	240	2,21	9,8	8,91	123,92	61	0,82	7,3	7,23	4,32	0,56	50,2	0,13	0,4	0,80	0,97	0,72	0,61	2,97E-26	no
25	SW	ULS+CC	240+cc	2,36	9,8	8,91	123,92	61,7	1,18	6,94	7,23	4,32	0,56	50,2	0,13	0,4	0,80	0,97	0,71	0,60	3,30E-23	no
30	NE	ELS	50	1,19	10,8	9,82	150,51	13,1	0,82	7,3	7,23	4,32	0,56	50,2	0,13	0,4	0,96	0,98	0,72	0,61	5,33E-46	no
30	NE	ULS	240	1,64	13,1	11,91	221,44	15,2	0,82	7,3	7,23	4,32	0,56	50,2	0,13	0,4	0,95	0,98	0,72	0,62	1,77E-30	no
30	NE	ULS+CC	240+cc	1,65	13,1	11,91	221,44	14,7	1,18	6,94	7,23	4,32	0,56	50,2	0,13	0,4	0,95	0,98	0,71	0,60	6,23E-29	no
30	ENE	ELS	50	2,35	13,1	11,91	221,44	16,2	0,82	7,3	7,23	4,32	0,56	50,2	0,13	0,4	0,95	0,98	0,72	0,62	2,81E-19	no
30	ENE	ULS	240	2,48	14,5	13,18	271,29	16,7	0,82	7,3	7,23	4,32	0,56	50,2	0,13	0,4	0,94	0,99	0,72	0,62	5,86E-18	no
30	ENE	ULS+CC	240+cc	2,65	14,5	13,18	271,29	16,2	1,18	6,94	7,23	4,32	0,56	50,2	0,13	0,4	0,95	0,99	0,71	0,61	8,96E-16	no
30	E	ELS	50	2,47	11,9	10,82	182,72	19,5	0,82	7,3	7,23	4,32	0,56	50,2	0,13	0,4	0,94	0,98	0,72	0,61	2,03E-18	no
30	E	ULS	240	2,57	13,1	11,91	221,44	19,9	0,82	7,3	7,23	4,32	0,56	50,2	0,13	0,4	0,93	0,98	0,72	0,62	1,86E-17	no
30	E	ULS+CC	240+cc	2,77	13,1	11,91	221,44	19,5	1,18	6,94	7,23	4,32	0,56	50,2	0,13	0,4	0,94	0,98	0,71	0,60	3,63E-15	no
30	ESE	ELS	50	2,43	10,8	9,82	150,51	24,6	0,82	7,3	7,23	4,32	0,56	50,2	0,13	0,4	0,92	0,98	0,72	0,61	2,41E-19	no
30	ESE	ULS	240	2,51	11,9	10,82	182,72	24,8	0,82	7,3	7,23	4,32	0,56	50,2	0,13	0,4	0,92	0,98	0,72	0,61	1,79E-18	no
30	ESE	ULS+CC	240+cc	2,69	11,9	10,82	182,72	24,6	1,18	6,94	7,23	4,32	0,56	50,2	0,13	0,4	0,92	0,98	0,71	0,60	3,49E-16	no
30	SE	ELS	50	2,37	9,8	8,91	123,92	31,2	0,82	7,3	7,23	4,32	0,56	50,2	0,13	0,4	0,90	0,97	0,72	0,61	1,02E-20	no
30	SE	ULS	240	2,47	10,8	9,82	150,51	31	0,82	7,3	7,23	4,32	0,56	50,2	0,13	0,4	0,90	0,98	0,72	0,61	1,68E-19	no
30	SE	ULS+CC	240+cc	2,65	10,8	9,82	150,51	31	1,18	6,94	7,23	4,32	0,56	50,2	0,13	0,4	0,90	0,98	0,71	0,60	4,48E-17	no
30	SSE	ELS	50	2,29	8,8	8,00	99,92	39,3	0,82	7,3	7,23	4,32	0,56	50,2	0,13	0,4	0,87	0,97	0,72	0,60	1,08E-22	no
30	SSE	ULS	240	2,41	9,8	8,91	123,92	38,7	0,82	7,3	7,23	4,32	0,56	50,2	0,13	0,4	0,87	0,97	0,72	0,61	5,28E-21	no
30	SSE	ULS+CC	240+cc	2,59	9,8	8,91	123,92	39,1	1,18	6,94	7,23	4,32	0,56	50,2	0,13	0,4	0,87	0,97	0,71	0,60	2,20E-18	no
30	S	ELS	50	2,22	8,8	8,00	99,92	48,8	0,82	7,3	7,23	4,32	0,56	50,2	0,13	0,4	0,84	0,97	0,72	0,60	9,70E-25	no
30	S	ULS	240	2,32	9,8	8,91	123,92	48,5	0,82	7,3	7,23	4,32	0,56	50,2	0,13	0,4	0,84	0,97	0,72	0,61	3,87E-23	no
30	S	ULS+CC	240+cc	2,49	9,8	8,91	123,92	49,4	1,18	6,94	7,23	4,32	0,56	50,2	0,13	0,4	0,84	0,97	0,71	0,60	2,44E-20	no
30	SSW	ELS	50	2,36	10,8	9,82	150,51	59,1	0,82	7,3	7,23	4,32	0,56	50,2	0,13	0,4	0,80	0,98	0,72	0,61	9,84E-24	no
30	SSW	ULS	240	2,39	10,8	9,82	150,51	60,9	0,82	7,3	7,23	4,32	0,56	50,2	0,13	0,4	0,80	0,98	0,72	0,61	1,44E-23	no
30	SSW	ULS+CC	240+cc	2,6	10,8	9,82	150,51	61,8	1,18	6,94	7,23	4,32	0,56	50,2	0,13	0,4	0,80	0,98	0,71	0,60	2,32E-20	no
30	SW	ELS	50	2,08	8,8	8,00	99,92	60,4	0,82	7,3	7,23	4,32	0,56	50,2	0,13	0,4	0,80	0,97	0,72	0,60	1,52E-28	no
30	SW	ULS	240	2,22	9,8	8,91	123,92	61,4	0,82	7,3	7,23	4,32	0,56	50,2	0,13	0,4	0,80	0,97	0,72	0,61	3,72E-26	no
30	SW	ULS+CC	240+cc	2,36	9,8	8,91	123,92	62	1,18	6,94	7,23	4,32	0,56	50,2	0,13	0,4	0,80	0,97	0,71	0,60	3,03E-23	no
30	NE	ELS	50	1,19	10,8	9,82	150,51	13,1	0,82	7,3	7,23	4,32	0,56	50,2	0,13	0,4	0,96	0,98	0,72	0,61	5,33E-46	no
30	NE	ULS	240	1,64	13,1	11,91	221,44	15,2	0,82	7,3	7,23	4,32	0,56	50,2	0,13	0,4	0,95	0,98	0,72	0,62	1,77E-30	no
30	NE	ULS+CC	240+cc	1,65	13,1	11,91	221,44	14,7	1,18	6,94	7,23	4,32	0,56	50,2	0,13	0,4	0,95	0,98	0,71	0,60	6,23E-29	no
30	ENE	ELS	50	2,35	13,1	11,91	221,44	16,2	0,82	7,3	7,23	4,32	0,56	50,2	0,13	0,4	0,95	0,98	0,72	0,62	2,81E-19	no
30	ENE	ULS	240	2,48	14,5	13,18	271,29	16,7	0,82	7,3	7,23	4,32	0,56	50,2	0,13	0,4	0,94	0,99	0,72	0,62	5,86E-18	no
30	ENE	ULS+CC	240+cc	2,65	14,5	13,18	271,29	16,2	1,18	6,94	7,23	4,32	0,56	50,2	0,13	0,4	0,95	0,99	0,71	0,61	8,96E-16	no
30	E	ELS	50	2,47	11,9	10,82	182,72	19,5	0,82	7,3	7,23	4,32	0,56	50,2	0,13	0,4	0,94	0,98	0,72	0,61	2,03E-18	no
30	E	ULS	240	2,57	13,1	11,91	221,44	19,9	0,82	7,3	7,23	4,32	0,56	50,2	0,13	0,4	0,93	0,98	0,72	0,62	1,86E-17	no
30	E	ULS+CC	240+cc	2,77	13,1	11,91	221,44	19,5	1,18	6,94	7,23	4,32	0,56	50,2	0,13	0,4	0,94	0,98	0,71	0,60	3,63E-15	no
30	ESE	ELS	50	2,43	10,8	9,82	150,51	24,6	0,82	7,3	7,23	4,32	0,56	50,2	0,13	0,4	0,92	0,98	0,72	0,61	2,41E-19	no
30	ESE	ULS	240	2,51	11,9	10,82	182,72	24,8	0,82	7,3	7,23	4,32	0,56	50,2	0,13	0,4	0,92	0,98	0,72	0,61	1,79E-18	no
30	ESE	ULS+CC	240+cc	2,69	11,9	10,82	182,72	24,6	1,18	6,94	7,23	4,32	0,56	50,2	0,13	0,4	0,92	0,98	0,71	0,60	3,49E-16	no
30	SE	ELS	50	2,37	9,8	8,91	123,92	31,2	0,82	7,3	7,23	4,32	0,56	50,2	0,13	0,4	0,90	0,97	0,72	0,61	1,02E-20	no
30	SE	ULS	240	2,47	10,8	9,82	150,51	31	0,82	7,3	7,23	4,32	0,56	50,2	0,13	0,4	0,90	0,98	0,72	0,61	1,68E-19	no
30	SE	ULS+CC	240+cc	2,65	10,8	9,82	150,51	31	1,18	6,94	7,23	4,32	0,56	50,2	0,13	0,4	0,90	0,98	0,71	0,60	4,48E-17	no
30	SSE	ELS	50	2,29	8,8	8,00	99,92	39,3	0,82	7,3	7,23	4,32	0,56	50,2	0,13	0,4	0,87	0,97	0,72	0,60	1,08E-22	no
30	SSE	ULS	240	2,41	9,8	8,91	123,92	38,7	0,82	7,3	7,23	4,32	0,56	50,2	0,13	0,4	0,87	0,97	0,72	0,61	5,28E-21	no
30	SSE	ULS+CC	240+cc	2,59	9,8	8,91	123,92	39,1	1,18	6,94	7,23	4,32	0,56	50,2	0,13	0,4	0,87	0,97	0,71	0,60	2,20E-18	no
30	S	ELS	50	2,22	8,8	8,00	99,92	48,8	0,82	7,3	7,23	4,32	0,56	50,2	0,13	0,4	0,84	0,97	0,72	0,60	9,70E-25	no
30	S	ULS	240	2,32	9,8	8,91	123,92	48,5	0,82	7,3	7,23	4,32	0,56	50,2	0,13	0,4	0,84	0,97	0,72	0,61	3,87E-23	no
30	S	ULS+CC	240+cc	2,49	9,8	8,91	123,92	49,4	1,18	6,94	7,23	4,32	0,56	50,2	0,13	0,4	0,84	0,97	0,71	0,60	2,44E-20	no
30	SSW	ELS	50	2,36	10,8	9,82	150,51	59,1	0,82	7,3	7,23	4,32	0,56	50,2	0,13	0,4	0,80	0,98	0,72	0,61	9,84E-24	no
30	SSW	ULS	240	2,39	10,8	9,82	150,51	60,9	0,82	7,3	7,23	4,32	0,56	50,2	0,13	0,4	0,80	0,98	0,72	0,61	1,44E-23	no
30	SSW	ULS+CC	240+cc	2,6	10,8	9,82	150,51	61,8	1,18	6,94	7,23	4,32	0,56	50,2	0,13	0,4	0,80	0,98	0,71	0,60	2,32E-20	no
30	SW	ELS	50	2,08	8,8	8,00	99,92	60,4	0,82	7,3	7,23	4,32	0,56	50,2	0,13	0,4	0,80	0,97	0,72	0,60	1,52E-28	no
30	SW	ULS	240	2,22	9,8	8,91	123,92	61,4	0,82	7,3	7,23	4,32	0,56	50,2	0,13	0,4	0,80	0,97	0,72	0,61	3,72E-26	no
30	SW	ULS+CC	240+cc	2,36	9,8	8,91	123,92	62	1,18	6,94	7,23	4,32	0,56	50,2	0,13	0,4	0,80	0,97	0,71	0,60	3,03E-23	no
35	NE	ELS	50	1,18	10,8	9,82	150,51	12,9	0,82	7,3	7,23	4,32	0,56	50,2	0,13	0,4	0,96	0,98	0,72	0,61	1,85E-46	no
35	NE	ULS	240	1,61	13,1	11,91	221,44	15,2	0,82	7,3	7,23	4,32	0,56	50,2	0,13	0,4	0,95	0,98	0,72	0,62	3,29E-31	no
35	NE	ULS+CC	240+cc	1,63	13,1	11,91	221,44	14,6	1,18	6,94	7,23	4,32	0,56	50,2	0,13	0,4	0,95	0,98	0,71	0,60	2,25E-29	no
35	ENE	ELS	50	2,35	13,1	11,91	221,44	16,1	0,82	7,3	7,23	4,32	0,56	50,2	0,13	0,4	0,95	0,98	0,72	0,62	2,87E-19	no
35	ENE	ULS	240	2,48	14,5	13,18	271,29	16,6	0,82	7,3	7,23	4,32	0,56	50,2	0,13	0,4	0,95	0,99	0,72	0,62	5,96E-18	no
35	ENE	ULS+CC	240+cc	2,65	14,5	13,18	271,29	16,1	1,18	6,94	7,23	4,32	0,56	50,2	0,13	0,4	0,95	0,99	0,71	0,61	9,10E-16	no
35	E	ELS	50	2,47	11,9	10,82	182,72	19,6	0,82	7,3	7,23	4,32	0,56	50,2	0,13	0,4	0,94	0,98	0,72	0,61	1,99E-18	no
35	E	ULS	240	2,57	13,1	11,91	221,44	19,9	0,82	7,3	7,23	4,32	0,56	50,2	0,13	0,4	0,93	0,98	0,72	0,62	1,86E-17	no
35	E	ULS+CC	240+cc	2,76	13,1	11,91	221,44	19,5	1,18	6,94	7,23	4,32	0,56	50,2	0,13	0,4	0,94	0,98	0,71	0,60	3,08E-15	no
35	ESE	ELS	50	2,44	10,8	9,82	150,51	24,7	0,82	7,3	7,23	4,32	0,56	50,2	0,13	0,4	0,92	0,98	0,72	0,61	2,99E-19	no
35	ESE	ULS	240	2,52	11,9	10,82	182,72	24,9	0,82	7,3	7,23	4,32	0,56	50,2	0,13	0,4	0,92	0,98	0,72	0,61	2,18E-18	no
35	ESE	ULS+CC	240+cc	2,7	11,9	10,82	182,72	24,6	1,18	6,94	7,23	4,32	0,56	50,2	0,13	0,4	0,92	0,98	0,71	0,60	4,18E-16	no
35	SE	ELS	50	2,38	9,8	8,91	123,92	31,3	0,82	7,3	7,23	4,32	0,56	50,2	0,13	0,4	0,90	0,97	0,72	0,61	1,29E-20	no
35	SE	ULS	240	2,49	10,8	9,82	150,51	31	0,82	7,3	7,23	4,32	0,56	50,2	0,13	0,4	0,90	0,98	0,72	0,61	2,67E-19	no
35	SE	ULS+CC	240+cc	2,67	10,8	9,82	150,51	31,1	1,18	6,94	7,23	4,32	0,56	50,2	0,13	0,4	0,90	0,98	0,71	0,60	6,44E-17	no
35	SSE	ELS	50	2,31	8,8	8,00	99,92	39,4	0,82	7,3	7,23	4,32	0,56	50,2	0,13	0,4	0,87	0,97	0,72	0,60	1,89E-22	no
35	SSE	ULS	240	2,43	9,8	8,91	123,92	38,8	0,82	7,3	7,23	4,32	0,56	50,2	0,13	0,4	0,87	0,97	0,72	0,61	8,62E-21	no
35	SSE	ULS+CC	240+cc	2,61	9,8	8,91	123,92	39,2	1,18	6,94	7,23	4,32	0,56	50,2	0,13	0,4	0,87	0,97	0,71	0,60	3,28E-18	no
35	S	ELS	50	2,23	8,8	8,00	99,92	48,9	0,82	7,3	7,23	4,32	0,56	50,2	0,13	0,4	0,84	0,97	0,72	0,60	1,31E-24	no
35	S	ULS	240	2,33	9,8	8,91	123,92	48,7	0,82	7,3	7,23	4,32	0,56	50,2	0,13	0,4	0,84	0,97	0,72	0,61	4,94E-23	no
35	S	ULS+CC	240+cc	2,5	9,8	8,91	123,92	49,6	1,18	6,94	7,23	4,32	0,56	50,2	0,13	0,4	0,84	0,97	0,71	0,60	2,97E-20	no
35	SSW	ELS	50	2,37	10,8	9,82	150,51	59,2	0,82	7,3	7,23	4,32	0,56	50,2	0,13	0,4	0,80	0,98	0,72	0,61	1,29E-23	no
35	SSW	ULS	240	2,4	10,8	9,82	150,51	61	0,82	7,3	7,23	4,32	0,56	50,2	0,13	0,4	0,80	0,98	0,72	0,61	1,87E-23	no
35	SSW	ULS+CC	240+cc	2,61	10,8	9,82	150,51	61,9	1,18	6,94	7,23	4,32	0,56	50,2	0,13	0,4	0,80	0,98	0,71	0,60	2,86E-20	no
35	SW	ELS	50	2,08	8,8	8,00	99,92	60,5	0,82	7,3	7,23	4,32	0,56	50,2	0,13	0,4	0,80	0,97	0,72	0,60	1,47E-28	no
35	SW	ULS	240	2,23	9,8	8,91	123,92	61,5	0,82	7,3	7,23	4,32	0,56	50,2	0,13	0,4	0,80	0,97	0,72	0,61	5,10E-26	no
35	SW	ULS+CC	240+cc	2,37	9,8	8,91	123,92	62,1	1,18	6,94	7,23	4,32	0,56	50,2	0,13	0,4	0,80	0,97	0,71	0,60	3,94E-23	no
40	NE	ELS	50	1,16	10,8	9,82	150,51	12,6	0,82	7,3	7,23	4,32	0,56	50,2	0,13	0,4	0,96	0,98	0,72	0,61	1,99E-47	no
40	NE	ULS	240	1,58	13,1	11,91	221,44	15	0,82	7,3	7,23	4,32	0,56	50,2	0,13	0,4	0,95	0,98	0,72	0,62	6,06E-32	no
40	NE	ULS+CC	240+cc	1,6	13,1	11,91	221,44	14,4	1,18	6,94	7,23	4,32	0,56	50,2	0,13	0,4	0,95	0,98	0,71	0,60	4,67E-30	no
40	ENE	ELS	50	2,34	13,1	11,91	221,44	16	0,82	7,3	7,23	4,32	0,56	50,2	0,13	0,4	0,95	0,98	0,72	0,62	2,29E-19	no
40	ENE	ULS	240	2,48	14,5	13,18	271,29	16,5	0,82	7,3	7,23	4,32	0,56	50,2	0,13	0,4	0,95	0,99	0,72	0,62	6,07E-18	no
40	ENE	ULS+CC	240+cc	2,65	14,5	13,18	271,29	16	1,18	6,94	7,23	4,32	0,56	50,2	0,13	0,4	0,95	0,99	0,71	0,61	9,25E-16	no
40	E	ELS	50	2,47	11,9	10,82	182,72	19,5	0,82	7,3	7,23	4,32	0,56	50,2	0,13	0,4	0,94	0,98	0,72	0,61	2,03E-18	no
40	E	ULS	240	2,57	13,1	11,91	221,44	19,9	0,82	7,3	7,23	4,32	0,56	50,2	0,13	0,4	0,93	0,98	0,72	0,62	1,86E-17	no
40	E	ULS+CC	240+cc	2,76	13,1	11,91	221,44	19,4	1,18	6,94	7,23	4,32	0,56	50,2	0,13	0,4	0,94	0,98	0,71	0,60	3,13E-15	no
40	ESE	ELS	50	2,45	10,8	9,82	150,51	24,7	0,82	7,3	7,23	4,32	0,56	50,2	0,13	0,4	0,92	0,98	0,72	0,61	3,78E-19	no
40	ESE	ULS	240	2,53	11,9	10,82	182,72	24,8	0,82	7,3	7,23	4,32	0,56	50,2	0,13	0,4	0,92	0,98	0,72	0,61	2,76E-18	no
40	ESE	ULS+CC	240+cc	2,71	11,9	10,82	182,72	24,6	1,18	6,94	7,23	4,32	0,56	50,2	0,13	0,4	0,92	0,98	0,71	0,60	4,99E-16	no
40	SE	ELS	50	2,39	9,8	8,91	123,92	31,2	0,82	7,3	7,23	4,32	0,56	50,2	0,13	0,4	0,90	0,97	0,72	0,61	1,70E-20	no
40	SE	ULS	240	2,5	10,8	9,82	150,51	31	0,82	7,3	7,23	4,32	0,56	50,2	0,13	0,4	0,90	0,98	0,72	0,61	3,36E-19	no
40	SE	ULS+CC	240+cc	2,68	10,8	9,82	150,51	31	1,18	6,94	7,23	4,32	0,56	50,2	0,13	0,4	0,90	0,98	0,71	0,60	7,91E-17	no
40	SSE	ELS	50	2,31	8,8	8,00	99,92	39,4	0,82	7,3	7,23	4,32	0,56	50,2	0,13	0,4	0,87	0,97	0,72	0,60	1,89E-22	no
40	SSE	ULS	240	2,43	9,8	8,91	123,92	38,8	0,82	7,3	7,23	4,32	0,56	50,2	0,13	0,4	0,87	0,97	0,72	0,61	8,62E-21	no
40	SSE	ULS+CC	240+cc	2,61	9,8	8,91	123,92	39,2	1,18	6,94	7,23	4,32	0,56	50,2	0,13	0,4	0,87	0,97	0,71	0,60	3,28E-18	no
40	S	ELS	50	2,24	8,8	8,00	99,92	48,9	0,82	7,3	7,23	4,32	0,56	50,2	0,13	0,4	0,84	0,97	0,72	0,60	1,82E-24	no
40	S	ULS	240	2,33	9,8	8,91	123,92	48,7	0,82	7,3	7,23	4,32	0,56	50,2	0,13	0,4	0,84	0,97	0,72	0,61	4,94E-23	no
40	S	ULS+CC	240+cc	2,51	9,8	8,91	123,92	49,6	1,18	6,94	7,23	4,32	0,56	50,2	0,13	0,4	0,84	0,97	0,71	0,60	3,78E-20	no
40	SSW	ELS	50	2,38	10,8	9,82	150,51	59,1	0,82	7,3	7,23	4,32	0,56	50,2	0,13	0,4	0,80	0,98	0,72	0,61	1,78E-23	no
40	SSW	ULS	240	2,4	10,8	9,82	150,51	60,9	0,82	7,3	7,23	4,32	0,56	50,2	0,13	0,4	0,80	0,98	0,72	0,61	1,92E-23	no
40	SSW	ULS+CC	240+cc	2,62	10,8	9,82	150,51	61,7	1,18	6,94	7,23	4,32	0,56	50,2	0,13	0,4	0,80	0,98	0,71	0,60	3,78E-20	no
40	SW	ELS	50	2,08	8,8	8,00	99,92	60,4	0,82	7,3	7,23	4,32	0,56	50,2	0,13	0,4	0,80	0,97	0,72	0,60	1,52E-28	no
40	SW	ULS	240	2,24	9,8	8,91	123,92	61,3	0,82	7,3	7,23	4,32	0,56	50,2	0,13	0,4	0,80	0,97	0,72	0,61	7,67E-26	no
40	SW	ULS+CC	240+cc	2,38	9,8	8,91	123,92	61,9	1,18	6,94	7,23	4,32	0,56	50,2	0,13	0,4	0,80	0,97	0,71	0,60	5,57E-23	no
45	NE	ELS	50	1,14	10,8	9,82	150,51	12,3	0,82	7,3	7,23	4,32	0,56	50,2	0,13	0,4	0,96	0,98	0,72	0,61	1,96E-48	no
45	NE	ULS	240	1,55	13,1	11,91	221,44	14,9	0,82	7,3	7,23	4,32	0,56	50,2	0,13	0,4	0,95	0,98	0,72	0,62	1,00E-32	no
45	NE	ULS+CC	240+cc	1,57	13,1	11,91	221,44	14,3	1,18	6,94	7,23	4,32	0,56	50,2	0,13	0,4	0,95	0,98	0,71	0,60	8,80E-31	no
45	ENE	ELS	50	2,33	13,1	11,91	221,44	15,9	0,82	7,3	7,23	4,32	0,56	50,2	0,13	0,4	0,95	0,98	0,72	0,62	1,82E-19	no
45	ENE	ULS	240	2,47	14,5	13,18	271,29	16,4	0,82	7,3	7,23	4,32	0,56	50,2	0,13	0,4	0,95	0,99	0,72	0,62	4,98E-18	no
45	ENE	ULS+CC	240+cc	2,63	14,5	13,18	271,29	15,8	1,18	6,94	7,23	4,32	0,56	50,2	0,13	0,4	0,95	0,99	0,71	0,61	6,68E-16	no
45	E	ELS	50	2,48	11,9	10,82	182,72	19,4	0,82	7,3	7,23	4,32	0,56	50,2	0,13	0,4	0,94	0,98	0,72	0,61	2,58E-18	no
45	E	ULS	240	2,58	13,1	11,91	221,44	19,7	0,82	7,3	7,23	4,32	0,56	50,2	0,13	0,4	0,93	0,98	0,72	0,62	2,36E-17	no
45	E	ULS+CC	240+cc	2,77	13,1	11,91	221,44	19,3	1,18	6,94	7,23	4,32	0,56	50,2	0,13	0,4	0,94	0,98	0,71	0,60	3,74E-15	no
45	ESE	ELS	50	2,47	10,8	9,82	150,51	24,6	0,82	7,3	7,23	4,32	0,56	50,2	0,13	0,4	0,92	0,98	0,72	0,61	6,11E-19	no
45	ESE	ULS	240	2,55	11,9	10,82	182,72	24,7	0,82	7,3	7,23	4,32	0,56	50,2	0,13	0,4	0,92	0,98	0,72	0,61	4,31E-18	no
45	ESE	ULS+CC	240+cc	2,73	11,9	10,82	182,72	24,5	1,18	6,94	7,23	4,32	0,56	50,2	0,13	0,4	0,92	0,98	0,71	0,60	7,19E-16	no
45	SE	ELS	50	2,41	9,8	8,91	123,92	31	0,82	7,3	7,23	4,32	0,56	50,2	0,13	0,4	0,90	0,97	0,72	0,61	2,94E-20	no
45	SE	ULS	240	2,52	10,8	9,82	150,51	30,8	0,82	7,3	7,23	4,32	0,56	50,2	0,13	0,4	0,90	0,98	0,72	0,61	5,50E-19	no
45	SE	ULS+CC	240+cc	2,7	10,8	9,82	150,51	30,9	1,18	6,94	7,23	4,32	0,56	50,2	0,13	0,4	0,90	0,98	0,71	0,60	1,17E-16	no
45	SSE	ELS	50	2,33	8,8	8,00	99,92	39,2	0,82	7,3	7,23	4,32	0,56	50,2	0,13	0,4	0,87	0,97	0,72	0,60	3,51E-22	no
45	SSE	ULS	240	2,45	9,8	8,91	123,92	38,6	0,82	7,3	7,23	4,32	0,56	50,2	0,13	0,4	0,87	0,97	0,72	0,61	1,49E-20	no
45	SSE	ULS+CC	240+cc	2,63	9,8	8,91	123,92	39	1,18	6,94	7,23	4,32	0,56	50,2	0,13	0,4	0,87	0,97	0,71	0,60	5,15E-18	no
45	S	ELS	50	2,24	8,8	8,00	99,92	48,8	0,82	7,3	7,23	4,32	0,56	50,2	0,13	0,4	0,84	0,97	0,72	0,60	1,87E-24	no
45	S	ULS	240	2,34	9,8	8,91	123,92	48,5	0,82	7,3	7,23	4,32	0,56	50,2	0,13	0,4	0,84	0,97	0,72	0,61	6,97E-23	no
45	S	ULS+CC	240+cc	2,52	9,8	8,91	123,92	49,5	1,18	6,94	7,23	4,32	0,56	50,2	0,13	0,4	0,84	0,97	0,71	0,60	4,90E-20	no
45	SSW	ELS	50	2,39	10,8	9,82	150,51	58,8	0,82	7,3	7,23	4,32	0,56	50,2	0,13	0,4	0,81	0,98	0,72	0,61	2,59E-23	no
45	SSW	ULS	240	2,41	10,8	9,82	150,51	60,6	0,82	7,3	7,23	4,32	0,56	50,2	0,13	0,4	0,80	0,98	0,72	0,61	2,80E-23	no
45	SSW	ULS+CC	240+cc	2,63	10,8	9,82	150,51	61,5	1,18	6,94	7,23	4,32	0,56	50,2	0,13	0,4	0,80	0,98	0,71	0,60	4,99E-20	no
45	SW	ELS	50	2,09	8,8	8,00	99,92	60,2	0,82	7,3	7,23	4,32	0,56	50,2	0,13	0,4	0,80	0,97	0,72	0,60	2,44E-28	no
45	SW	ULS	240	2,24	9,8	8,91	123,92	61,1	0,82	7,3	7,23	4,32	0,56	50,2	0,13	0,4	0,80	0,97	0,72	0,61	8,16E-26	no
45	SW	ULS+CC	240+cc	2,38	9,8	8,91	123,92	61,7	1,18	6,94	7,23	4,32	0,56	50,2	0,13	0,4	0,80	0,97	0,71	0,60	5,88E-23	no
50	NE	ELS	50	1,13	10,8	9,82	150,51	12	0,82	7,3	7,23	4,32	0,56	50,2	0,13	0,4	0,96	0,98	0,72	0,61	6,39E-49	no
50	NE	ULS	240	1,52	13,1	11,91	221,44	14,7	0,82	7,3	7,23	4,32	0,56	50,2	0,13	0,4	0,95	0,98	0,72	0,62	1,59E-33	no
50	NE	ULS+CC	240+cc	1,54	13,1	11,91	221,44	14,1	1,18	6,94	7,23	4,32	0,56	50,2	0,13	0,4	0,95	0,98	0,71	0,60	1,59E-31	no
50	ENE	ELS	50	2,32	13,1	11,91	221,44	15,7	0,82	7,3	7,23	4,32	0,56	50,2	0,13	0,4	0,95	0,98	0,72	0,62	1,48E-19	no
50	ENE	ULS	240	2,47	14,5	13,18	271,29	16,2	0,82	7,3	7,23	4,32	0,56	50,2	0,13	0,4	0,95	0,99	0,72	0,62	5,17E-18	no
50	ENE	ULS+CC	240+cc	2,63	14,5	13,18	271,29	15,7	1,18	6,94	7,23	4,32	0,56	50,2	0,13	0,4	0,95	0,99	0,71	0,61	6,79E-16	no
50	E	ELS	50	2,5	11,9	10,82	182,72	19,3	0,82	7,3	7,23	4,32	0,56	50,2	0,13	0,4	0,94	0,98	0,72	0,61	4,06E-18	no
50	E	ULS	240	2,6	13,1	11,91	221,44	19,6	0,82	7,3	7,23	4,32	0,56	50,2	0,13	0,4	0,94	0,98	0,72	0,62	3,57E-17	no
50	E	ULS+CC	240+cc	2,79	13,1	11,91	221,44	19,2	1,18	6,94	7,23	4,32	0,56	50,2	0,13	0,4	0,94	0,98	0,71	0,60	5,25E-15	no
50	ESE	ELS	50	2,49	10,8	9,82	150,51	24,5	0,82	7,3	7,23	4,32	0,56	50,2	0,13	0,4	0,92	0,98	0,72	0,61	9,79E-19	no
50	ESE	ULS	240	2,57	11,9	10,82	182,72	24,5	0,82	7,3	7,23	4,32	0,56	50,2	0,13	0,4	0,92	0,98	0,72	0,61	6,80E-18	no
50	ESE	ULS+CC	240+cc	2,75	11,9	10,82	182,72	24,4	1,18	6,94	7,23	4,32	0,56	50,2	0,13	0,4	0,92	0,98	0,71	0,60	1,03E-15	no
50	SE	ELS	50	2,43	9,8	8,91	123,92	30,9	0,82	7,3	7,23	4,32	0,56	50,2	0,13	0,4	0,90	0,97	0,72	0,61	4,93E-20	no
50	SE	ULS	240	2,54	10,8	9,82	150,51	30,7	0,82	7,3	7,23	4,32	0,56	50,2	0,13	0,4	0,90	0,98	0,72	0,61	8,75E-19	no
50	SE	ULS+CC	240+cc	2,72	10,8	9,82	150,51	30,8	1,18	6,94	7,23	4,32	0,56	50,2	0,13	0,4	0,90	0,98	0,71	0,60	1,71E-16	no
50	SSE	ELS	50	2,34	8,8	8,00	99,92	39,2	0,82	7,3	7,23	4,32	0,56	50,2	0,13	0,4	0,87	0,97	0,72	0,60	4,65E-22	no
50	SSE	ULS	240	2,46	9,8	8,91	123,92	38,6	0,82	7,3	7,23	4,32	0,56	50,2	0,13	0,4	0,87	0,97	0,72	0,61	1,91E-20	no
50	SSE	ULS+CC	240+cc	2,64	9,8	8,91	123,92	39	1,18	6,94	7,23	4,32	0,56	50,2	0,13	0,4	0,87	0,97	0,71	0,60	6,31E-18	no
50	S	ELS	50	2,26	8,8	8,00	99,92	48,8	0,82	7,3	7,23	4,32	0,56	50,2	0,13	0,4	0,84	0,97	0,72	0,60	3,55E-24	no
50	S	ULS	240	2,35	9,8	8,91	123,92	48,6	0,82	7,3	7,23	4,32	0,56	50,2	0,13	0,4	0,84	0,97	0,72	0,61	9,07E-23	no

50	S	ULS+CC	240+cc	2,53	9,8	8,91	123,92	49,5	1,18	6,94	7,23	4,32	0,56	50,2	0,13	0,4	0,84	0,97	0,71	0,60	6,20E-20	no
50	SSW	ELS	50	2,4	10,8	9,82	150,51	58,7	0,82	7,3	7,23	4,32	0,56	50,2	0,13	0,4	0,81	0,98	0,72	0,61	3,55E-23	no
50	SSW	ULS	240	2,43	10,8	9,82	150,51	60,5	0,82	7,3	7,23	4,32	0,56	50,2	0,13	0,4	0,80	0,98	0,72	0,61	5,08E-23	no
50	SSW	ULS+CC	240+cc	2,64	10,8	9,82	150,51	61,4	1,18	6,94	7,23	4,32	0,56	50,2	0,13	0,4	0,80	0,98	0,71	0,60	6,40E-20	no
50	SW	ELS	50	2,1	8,8	8,00	99,92	60,1	0,82	7,3	7,23	4,32	0,56	50,2	0,13	0,4	0,80	0,97	0,72	0,60	3,77E-28	no
50	SW	ULS	240	2,25	9,8	8,91	123,92	61	0,82	7,3	7,23	4,32	0,56	50,2	0,13	0,4	0,80	0,97	0,72	0,61	1,18E-25	no
50	SW	ULS+CC	240+cc	2,39	9,8	8,91	123,92	61,6	1,18	6,94	7,23	4,32	0,56	50,2	0,13	0,4	0,80	0,97	0,71	0,60	8,04E-23	no
55	NE	ELS	50	1,11	10,8	9,82	150,51	11,8	0,82	7,3	7,23	4,32	0,56	50,2	0,13	0,4	0,96	0,98	0,72	0,61	5,19E-50	no
55	NE	ULS	240	1,49	13,1	11,91	221,44	14,7	0,82	7,3	7,23	4,32	0,56	50,2	0,13	0,4	0,95	0,98	0,72	0,62	2,15E-34	no
55	NE	ULS+CC	240+cc	1,52	13,1	11,91	221,44	14	1,18	6,94	7,23	4,32	0,56	50,2	0,13	0,4	0,95	0,98	0,71	0,60	4,81E-32	no
55	ENE	ELS	50	2,33	13,1	11,91	221,44	15,7	0,82	7,3	7,23	4,32	0,56	50,2	0,13	0,4	0,95	0,98	0,72	0,62	1,90E-19	no
55	ENE	ULS	240	2,48	14,5	13,18	271,29	16,2	0,82	7,3	7,23	4,32	0,56	50,2	0,13	0,4	0,95	0,99	0,72	0,62	6,41E-18	no
55	ENE	ULS+CC	240+cc	2,63	14,5	13,18	271,29	15,6	1,18	6,94	7,23	4,32	0,56	50,2	0,13	0,4	0,95	0,99	0,71	0,61	6,90E-16	no
55	E	ELS	50	2,52	11,9	10,82	182,72	19,3	0,82	7,3	7,23	4,32	0,56	50,2	0,13	0,4	0,94	0,98	0,72	0,61	6,22E-18	no
55	E	ULS	240	2,63	13,1	11,91	221,44	19,5	0,82	7,3	7,23	4,32	0,56	50,2	0,13	0,4	0,94	0,98	0,72	0,62	6,50E-17	no
55	E	ULS+CC	240+cc	2,81	13,1	11,91	221,44	19,2	1,18	6,94	7,23	4,32	0,56	50,2	0,13	0,4	0,94	0,98	0,71	0,60	7,22E-15	no
55	ESE	ELS	50	2,51	10,8	9,82	150,51	24,5	0,82	7,3	7,23	4,32	0,56	50,2	0,13	0,4	0,92	0,98	0,72	0,61	1,53E-18	no
55	ESE	ULS	240	2,6	11,9	10,82	182,72	24,5	0,82	7,3	7,23	4,32	0,56	50,2	0,13	0,4	0,92	0,98	0,72	0,61	1,26E-17	no
55	ESE	ULS+CC	240+cc	2,78	11,9	10,82	182,72	24,3	1,18	6,94	7,23	4,32	0,56	50,2	0,13	0,4	0,92	0,98	0,71	0,60	1,74E-15	no
55	SE	ELS	50	2,45	9,8	8,91	123,92	30,8	0,82	7,3	7,23	4,32	0,56	50,2	0,13	0,4	0,90	0,97	0,72	0,61	8,19E-20	no
55	SE	ULS	240	2,57	10,8	9,82	150,51	30,6	0,82	7,3	7,23	4,32	0,56	50,2	0,13	0,4	0,90	0,98	0,72	0,61	1,71E-18	no
55	SE	ULS+CC	240+cc	2,75	10,8	9,82	150,51	30,7	1,18	6,94	7,23	4,32	0,56	50,2	0,13	0,4	0,90	0,98	0,71	0,60	2,97E-16	no
55	SSE	ELS	50	2,36	8,8	8,00	99,92	39,2	0,82	7,3	7,23	4,32	0,56	50,2	0,13	0,4	0,87	0,97	0,72	0,60	8,11E-22	no
55	SSE	ULS	240	2,48	9,8	8,91	123,92	38,6	0,82	7,3	7,23	4,32	0,56	50,2	0,13	0,4	0,87	0,97	0,72	0,61	3,13E-20	no
55	SSE	ULS+CC	240+cc	2,66	9,8	8,91	123,92	39	1,18	6,94	7,23	4,32	0,56	50,2	0,13	0,4	0,87	0,97	0,71	0,60	9,42E-18	no
55	S	ELS	50	2,27	8,8	8,00	99,92	48,8	0,82	7,3	7,23	4,32	0,56	50,2	0,13	0,4	0,84	0,97	0,72	0,60	4,87E-24	no
55	S	ULS	240	2,36	9,8	8,91	123,92	48,6	0,82	7,3	7,23	4,32	0,56	50,2	0,13	0,4	0,84	0,97	0,72	0,61	1,21E-22	no
55	S	ULS+CC	240+cc	2,54	9,8	8,91	123,92	49,5	1,18	6,94	7,23	4,32	0,56	50,2	0,13	0,4	0,84	0,97	0,71	0,60	7,83E-20	no
55	SSW	ELS	50	2,41	10,8	9,82	150,51	58,6	0,82	7,3	7,23	4,32	0,56	50,2	0,13	0,4	0,81	0,98	0,72	0,61	4,86E-23	no
55	SSW	ULS	240	2,44	10,8	9,82	150,51	60,4	0,82	7,3	7,23	4,32	0,56	50,2	0,13	0,4	0,80	0,98	0,72	0,61	6,91E-23	no
55	SSW	ULS+CC	240+cc	2,65	10,8	9,82	150,51	61,3	1,18	6,94	7,23	4,32	0,56	50,2	0,13	0,4	0,80	0,98	0,71	0,60	8,21E-20	no
55	SW	ELS	50	2,1	8,8	8,00	99,92	60,1	0,82	7,3	7,23	4,32	0,56	50,2	0,13	0,4	0,80	0,97	0,72	0,60	3,77E-28	no
55	SW	ULS	240	2,26	9,8	8,91	123,92	60,9	0,82	7,3	7,23	4,32	0,56	50,2	0,13	0,4	0,80	0,97	0,72	0,61	1,71E-25	no
55	SW	ULS+CC	240+cc	2,4	9,8	8,91	123,92	61,5	1,18	6,94	7,23	4,32	0,56	50,2	0,13	0,4	0,80	0,97	0,71	0,60	1,10E-22	no
60	NE	ELS	50	1,1	10,8	9,82	150,51	11,7	0,82	7,3	7,23	4,32	0,56	50,2	0,13	0,4	0,96	0,98	0,72	0,61	1,42E-50	no
60	NE	ULS	240	1,47	13,1	11,91	221,44	14,7	0,82	7,3	7,23	4,32	0,56	50,2	0,13	0,4	0,95	0,98	0,72	0,62	5,38E-35	no
60	NE	ULS+CC	240+cc	1,5	13,1	11,91	221,44	14	1,18	6,94	7,23	4,32	0,56	50,2	0,13	0,4	0,95	0,98	0,71	0,60	1,36E-32	no
60	ENE	ELS	50	2,34	13,1	11,91	221,44	15,7	0,82	7,3	7,23	4,32	0,56	50,2	0,13	0,4	0,95	0,98	0,72	0,62	2,43E-19	no
60	ENE	ULS	240	2,5	14,5	13,18	271,29	16,2	0,82	7,3	7,23	4,32	0,56	50,2	0,13	0,4	0,95	0,99	0,72	0,62	9,81E-18	no
60	ENE	ULS+CC	240+cc	2,65	14,5	13,18	271,29	15,6	1,18	6,94	7,23	4,32	0,56	50,2	0,13	0,4	0,95	0,99	0,71	0,61	9,85E-16	no
60	E	ELS	50	2,55	11,9	10,82	182,72	19,3	0,82	7,3	7,23	4,32	0,56	50,2	0,13	0,4	0,94	0,98	0,72	0,61	1,16E-17	no
60	E	ULS	240	2,66	13,1	11,91	221,44	19,5	0,82	7,3	7,23	4,32	0,56	50,2	0,13	0,4	0,94	0,98	0,72	0,62	1,15E-16	no
60	E	ULS+CC	240+cc	2,84	13,1	11,91	221,44	19,1	1,18	6,94	7,23	4,32	0,56	50,2	0,13	0,4	0,94	0,98	0,71	0,60	1,17E-14	no
60	ESE	ELS	50	2,54	10,8	9,82	150,51	24,5	0,82	7,3	7,23	4,32	0,56	50,2	0,13	0,4	0,92	0,98	0,72	0,61	2,92E-18	no
60	ESE	ULS	240	2,63	11,9	10,82	182,72	24,4	0,82	7,3	7,23	4,32	0,56	50,2	0,13	0,4	0,92	0,98	0,72	0,61	2,33E-17	no
60	ESE	ULS+CC	240+cc	2,81	11,9	10,82	182,72	24,3	1,18	6,94	7,23	4,32	0,56	50,2	0,13	0,4	0,92	0,98	0,71	0,60	2,84E-15	no
60	SE	ELS	50	2,48	9,8	8,91	123,92	30,8	0,82	7,3	7,23	4,32	0,56	50,2	0,13	0,4	0,90	0,97	0,72	0,61	1,67E-19	no
60	SE	ULS	240	2,6	10,8	9,82	150,51	30,6	0,82	7,3	7,23	4,32	0,56	50,2	0,13	0,4	0,90	0,98	0,72	0,61	3,23E-18	no
60	SE	ULS+CC	240+cc	2,78	10,8	9,82	150,51	30,7	1,18	6,94	7,23	4,32	0,56	50,2	0,13	0,4	0,90	0,98	0,71	0,60	5,01E-16	no
60	SSE	ELS	50	2,38	8,8	8,00	99,92	39,2	0,82	7,3	7,23	4,32	0,56	50,2	0,13	0,4	0,87	0,97	0,72	0,60	1,40E-21	no
60	SSE	ULS	240	2,5	9,8	8,91	123,92	38,7	0,82	7,3	7,23	4,32	0,56	50,2	0,13	0,4	0,87	0,97	0,72	0,61	4,95E-20	no
60	SSE	ULS+CC	240+cc	2,68	9,8	8,91	123,92	39,1	1,18	6,94	7,23	4,32	0,56	50,2	0,13	0,4	0,87	0,97	0,71	0,60	1,37E-17	no
60	S	ELS	50	2,28	8,8	8,00	99,92	49	0,82	7,3	7,23	4,32	0,56	50,2	0,13	0,4	0,84	0,97	0,72	0,60	6,31E-24	no
60	S	ULS	240	2,38	9,8	8,91	123,92	48,7	0,82	7,3	7,23	4,32	0,56	50,2	0,13	0,4	0,84	0,97	0,72	0,61	2,07E-22	no
60	S	ULS+CC	240+cc	2,56	9,8	8,91	123,92	49,6	1,18	6,94	7,23	4,32	0,56	50,2	0,13	0,4	0,84	0,97	0,71	0,60	1,21E-19	no
60	SSW	ELS	50	2,43	10,8	9,82	150,51	58,6	0,82	7,3	7,23	4,32	0,56	50,2	0,13	0,4	0,81	0,98	0,72	0,61	8,54E-23	no
60	SSW	ULS	240	2,46	10,8	9,82	150,51	60,5	0,82	7,3	7,23	4,32	0,56	50,2	0,13	0,4	0,80	0,98	0,72	0,61	1,17E-22	no
60	SSW	ULS+CC	240+cc	2,67	10,8	9,82	150,51	61,3	1,18	6,94	7,23	4,32	0,56	50,2	0,13	0,4	0,80	0,98	0,71	0,60	1,28E-19	no
60	SW	ELS	50	2,12	8,8	8,00	99,92	60,1	0,82	7,3	7,23	4,32	0,56	50,2	0,13	0,4	0,80	0,97	0,72	0,60	8,27E-28	no
60	SW	ULS	240	2,28	9,8	8,91	123,92	60,9	0,82	7,3	7,23	4,32	0,56	50,2	0,13	0,4	0,80	0,97	0,72	0,61	3,32E-25	no
60	SW	ULS+CC	240+cc	2,42	9,8	8,91	123,92	61,6	1,18	6,94	7,23	4,32	0,56	50,2	0,13	0,4	0,80	0,97	0,71	0,60	1,86E-22	no
65	NE	ELS	50	1,09	10,8	9,82	150,51	11,6	0,82	7,3	7,23	4,32	0,56	50,2	0,13	0,4	0,96	0,98	0,72	0,61	3,80E-51	no
65	NE	ULS	240	1,46	13,1	11,91	221,44	14,6	0,82	7,3	7,23	4,32	0,56	50,2	0,13	0,4	0,95	0,98	0,72	0,62	2,74E-35	no
65	NE	ULS+CC	240+cc	1,48	13,1	11,91	221,44	13,9	1,18	6,94	7,23	4,32	0,56	50,2	0,13	0,4	0,95	0,98	0,71	0,60	3,82E-33	no
65	ENE	ELS	50	2,35	13,1	11,91	221,44	15,6	0,82	7,3	7,23	4,32	0,56	50,2	0,13	0,4	0,95	0,98	0,72	0,62	3,16E-19	no
65	ENE	ULS	240	2,52	14,5	13,18	271,29	16,1	0,82	7,3	7,23	4,32	0,56	50,2	0,13	0,4	0,95	0,99	0,72	0,62	1,52E-17	no
65	ENE	ULS+CC	240+cc	2,67	14,5	13,18	271,29	15,5	1,18	6,94	7,23	4,32	0,56	50,2	0,13	0,4	0,95	0,99	0,71	0,61	1,42E-15	no
65	E	ELS	50	2,59	11,9	10,82	182,72	19,3	0,82	7,3	7,23	4,32	0,56	50,2	0,13	0,4	0,94	0,98	0,72	0,61	2,62E-17	no
65	E	ULS	240	2,7	13,1	11,91	221,44	19,4	0,82	7,3	7,23	4,32	0,56	50,2	0,13	0,4	0,94	0,98	0,72	0,62	2,43E-16	no
65	E	ULS+CC	240+cc	2,88	13,1	11,91	221,44	19,1	1,18	6,94	7,23	4,32	0,56	50,2	0,13	0,4	0,94	0,98	0,71	0,60	2,15E-14	no
65	ESE	ELS	50	2,57	10,8	9,82	150,51	24,4	0,82	7,3	7,23	4,32	0,56	50,2	0,13	0,4	0,92	0,98	0,72	0,61	5,61E-18	no
65	ESE	ULS	240	2,67	11,9	10,82	182,72	24,3	0,82	7,3	7,23	4,32	0,56	50,2	0,13	0,4	0,92	0,98	0,72	0,61	5,13E-17	no
65	ESE	ULS+CC	240+cc	2,85	11,9	10,82	182,72	24,2	1,18	6,94	7,23	4,32	0,56	50,2	0,13	0,4	0,92	0,98	0,71	0,60	5,47E-15	no
65	SE	ELS	50	2,5	9,8	8,91	123,92	30,7	0,82	7,3	7,23	4,32	0,56	50,2	0,13	0,4	0,90	0,97	0,72	0,61	2,71E-19	no
65	SE	ULS	240	2,62	10,8	9,82	150,51	30,6	0,82	7,3	7,23	4,32	0,56	50,2	0,13	0,4	0,90	0,98	0,72	0,61	4,88E-18	no
65	SE	ULS+CC	240+cc	2,8	10,8	9,82	150,51	30,6	1,18	6,94	7,23	4,32	0,56	50,2	0,13	0,4	0,90	0,98	0,71	0,60	7,17E-16	no
65	SSE	ELS	50	2,39	8,8	8,00	99,92	39,2	0,82	7,3	7,23	4,32	0,56	50,2	0,13	0,4	0,87	0,97	0,72	0,60	1,83E-21	no
65	SSE	ULS	240	2,52	9,8	8,91	123,92	38,7	0,82	7,3	7,23	4,32	0,56	50,2	0,13	0,4	0,87	0,97	0,72	0,61	7,93E-20	no
65	SSE	ULS+CC	240+cc	2,7	9,8	8,91	123,92	39,1	1,18	6,94	7,23	4,32	0,56	50,2	0,13	0,4	0,87	0,97	0,71	0,60	2,02E-17	no
65	S	ELS	50	2,3	8,8	8,00	99,92	48,9	0,82	7,3	7,23	4,32	0,56	50,2	0,13	0,4	0,84	0,97	0,72	0,60	1,20E-23	no
65	S	ULS	240	2,4	9,8	8,91	123,92	48,7	0,82	7,3	7,23	4,32	0,56	50,2	0,13	0,4	0,84	0,97	0,72	0,61	3,61E-22	no
65	S	ULS+CC	240+cc	2,58	9,8	8,91	123,92	49,6	1,18	6,94	7,23	4,32	0,56	50,2	0,13	0,4	0,84	0,97	0,71	0,60	1,91E-19	no
65	SSW	ELS	50	2,44	10,8	9,82	150,51	58,4	0,82	7,3	7,23	4,32	0,56	50,2	0,13	0,4	0,81	0,98	0,72	0,61	1,19E-22	no
65	SSW	ULS	240	2,48	10,8	9,82	150,51	60,3	0,82	7,3	7,23	4,32	0,56	50,2	0,13	0,4	0,80	0,98	0,72	0,61	2,12E-22	no
65	SSW	ULS+CC	240+cc	2,69	10,8	9,82	150,51	61,1	1,18	6,94	7,23	4,32	0,56	50,2	0,13	0,4	0,80	0,98	0,71	0,60	2,07E-19	no
65	SW	ELS	50	2,12	8,8	8,00	99,92	59,9	0,82	7,3	7,23	4,32	0,56	50,2	0,13	0,4	0,80	0,97	0,72	0,60	8,85E-28	no
65	SW	ULS	240	2,29	9,8	8,91	123,92	60,8	0,82	7,3	7,23	4,32	0,56	50,2	0,13	0,4	0,80	0,97	0,72	0,61	4,74E-25	no
65	SW	ULS+CC	240+cc	2,43	9,8	8,91	123,92	61,4	1,18	6,94	7,23	4,32	0,56	50,2	0,13	0,4	0,80	0,97	0,71	0,60	2,59E-22	no
70	NE	ELS	50	1,09	10,8	9,82	150,51	11,4	0,82	7,3	7,23	4,32	0,56	50,2	0,13	0,4	0,96	0,98	0,72	0,61	4,21E-51	no
70	NE	ULS	240	1,46	13,1	11,91	221,44	14,5	0,82	7,3	7,23	4,32	0,56	50,2	0,13	0,4	0,95	0,98	0,72	0,62	2,84E-35	no
70	NE	ULS+CC	240+cc	1,48	13,1	11,91	221,44	13,8	1,18	6,94	7,23	4,32	0,56	50,2	0,13	0,4	0,95	0,98	0,71	0,60	3,95E-33	no
70	ENE	ELS	50	2,36	13,1	11,91	221,44	15,5	0,82	7,3	7,23	4,32	0,56	50,2	0,13	0,4	0,95	0,98	0,72	0,62	4,10E-19	no
70	ENE	ULS	240	2,54	14,5	13,18	271,29	16	0,82	7,3	7,23	4,32	0,56	50,2	0,13	0,4	0,95	0,99	0,72	0,62	2,33E-17	no
70	ENE	ULS+CC	240+cc	2,69	14,5	13,18	271,29	15,5	1,18	6,94	7,23	4,32	0,56	50,2	0,13	0,4	0,95	0,99	0,71	0,61	2,01E-15	no
70	E	ELS	50	2,62	11,9	10,82	182,72	19,2	0,82	7,3	7,23	4,32	0,56	50,2	0,13	0,4	0,94	0,98	0,72	0,61	4,80E-17	no
70	E	ULS	240	2,73	13,1	11,91	221,44	19,4	0,82	7,3	7,23	4,32	0,56	50,2	0,13	0,4	0,94	0,98	0,72	0,62	4,15E-16	no
70	E	ULS+CC	240+cc	2,91	13,1	11,91	221,44	19	1,18	6,94	7,23	4,32	0,56	50,2	0,13	0,4	0,94	0,98	0,71	0,60	3,39E-14	no
70	ESE	ELS	50	2,59	10,8	9,82	150,51	24,2	0,82	7,3	7,23	4,32	0,56	50,2	0,13	0,4	0,92	0,98	0,72	0,61	8,80E-18	no
70	ESE	ULS	240	2,69	11,9	10,82	182,72	24,2	0,82	7,3	7,23	4,32	0,56	50,2	0,13	0,4	0,92	0,98	0,72	0,61	7,61E-17	no
70	ESE	ULS+CC	240+cc	2,88	11,9	10,82	182,72	24	1,18	6,94	7,23	4,32	0,56	50,2	0,13	0,4	0,92	0,98	0,71	0,60	8,98E-15	no
70	SE	ELS	50	2,51	9,8	8,91	123,92	30,6	0,82	7,3	7,23	4,32	0,56	50,2	0,13	0,4	0,90	0,97	0,72	0,61	3,47E-19	no
70	SE	ULS	240	2,63	10,8	9,82	150,51	30,4	0,82	7,3	7,23	4,32	0,56	50,2	0,13	0,4	0,90	0,98	0,72	0,61	6,22E-18	no
70	SE	ULS+CC	240+cc	2,81	10,8	9,82	150,51	30,5	1,18	6,94	7,23	4,32	0,56	50,2	0,13	0,4	0,90	0,98	0,71	0,60	8,63E-16	no
70	SSE	ELS	50	2,41	8,8	8,00	99,92	39	0,82	7,3	7,23	4,32	0,56	50,2	0,13	0,4	0,87	0,97	0,72	0,60	3,25E-21	no
70	SSE	ULS	240	2,53	9,8	8,91	123,92	38,6	0,82	7,3	7,23	4,32	0,56	50,2	0,13	0,4	0,87	0,97	0,72	0,61	1,02E-19	no
70	SSE	ULS+CC	240+cc	2,71	9,8	8,91	123,92	39	1,18	6,94	7,23	4,32	0,56	50,2	0,13	0,4	0,87	0,97	0,71	0,60	2,49E-17	no
70	S	ELS	50	2,31	8,8	8,00	99,92	48,7	0,82	7,3	7,23	4,32	0,56	50,2	0,13	0,4	0,84	0,97	0,72	0,60	1,72E-23	no
70	S	ULS	240	2,41	9,8	8,91	123,92	48,5	0,82	7,3	7,23	4,32	0,56	50,2	0,13	0,4	0,84	0,97	0,72	0,61	4,99E-22	no
70	S	ULS+CC	240+cc	2,59	9,8	8,91	123,92	49,4	1,18	6,94	7,23	4,32	0,56	50,2	0,13	0,4	0,84	0,97	0,71	0,60	2,50E-19	no
70	SSW	ELS	50	2,46	10,8	9,82	150,51	58	0,82	7,3	7,23	4,32	0,56	50,2	0,13	0,4	0,81	0,98	0,72	0,61	2,29E-22	no
70	SSW	ULS	240	2,49	10,8	9,82	150,51	59,9	0,82	7,3	7,23	4,32	0,56	50,2	0,13	0,4	0,80	0,98	0,72	0,61	3,09E-22	no
70	SSW	ULS+CC	240+cc	2,7	10,8	9,82	150,51	60,7	1,18	6,94	7,23	4,32	0,56	50,2	0,13	0,4	0,80	0,98	0,71	0,60	2,81E-19	no
70	SW	ELS	50	2,12	8,8	8,00	99,92	59,5	0,82	7,3	7,23	4,32	0,56	50,2	0,13	0,4	0,80	0,97	0,72	0,60	1,01E-27	no
70	SW	ULS	240	2,3	9,8	8,91	123,92	60,4	0,82	7,3	7,23	4,32	0,56	50,2	0,13	0,4	0,80	0,97	0,72	0,61	7,39E-25	no
70	SW	ULS+CC	240+cc	2,43	9,8	8,91	123,92	61	1,18	6,94	7,23	4,32	0,56	50,2	0,13	0,4	0,80	0,97	0,71	0,60	2,88E-22	no
75	NE	ELS	50	1,08	10,8	9,82	150,51	11,3	0,82	7,3	7,23	4,32	0,56	50,2	0,13	0,4	0,96	0,98	0,72	0,61	1,09E-51	no
75	NE	ULS	240	1,45	13,1	11,91	221,44	14,5	0,82	7,3	7,23	4,32	0,56	50,2	0,13	0,4	0,95	0,98	0,72	0,62	1,38E-35	no
75	NE	ULS+CC	240+cc	1,47	13,1	11,91	221,44	13,8	1,18	6,94	7,23	4,32	0,56	50,2	0,13	0,4	0,95	0,98	0,71	0,60	2,03E-33	no
75	ENE	ELS	50	2,38	13,1	11,91	221,44	15,4	0,82	7,3	7,23	4,32	0,56	50,2	0,13	0,4	0,95	0,98	0,72	0,62	6,72E-19	no
75	ENE	ULS	240	2,56	14,5	13,18	271,29	15,9	0,82	7,3	7,23	4,32	0,56	50,2	0,13	0,4	0,95	0,99	0,72	0,62	3,54E-17	no
75	ENE	ULS+CC	240+cc	2,71	14,5	13,18	271,29	15,4	1,18	6,94	7,23	4,32	0,56	50,2	0,13	0,4	0,95	0,99	0,71	0,61	2,86E-15	no
75	E	ELS	50	2,64	11,9	10,82	182,72	19,1	0,82	7,3	7,23	4,32	0,56	50,2	0,13	0,4	0,94	0,98	0,72	0,61	7,17E-17	no
75	E	ULS	240	2,76	13,1	11,91	221,44	19,3	0,82	7,3	7,23	4,32	0,56	50,2	0,13	0,4	0,94	0,98	0,72	0,62	7,10E-16	no
75	E	ULS+CC	240+cc	2,94	13,1	11,91	221,44	18,9	1,18	6,94	7,23	4,32	0,56	50,2	0,13	0,4	0,94	0,98	0,71	0,60	5,30E-14	no
75	ESE	ELS	50	2,61	10,8	9,82	150,51	24,1	0,82	7,3	7,23	4,32	0,56	50,2	0,13	0,4	0,92	0,98	0,72	0,61	1,34E-17	no
75	ESE	ULS	240	2,71	11,9	10,82	182,72	24,1	0,82	7,3	7,23	4,32	0,56	50,2	0,13	0,4	0,92	0,98	0,72	0,61	1,12E-16	no
75	ESE	ULS+CC	240+cc	2,9	11,9	10,82	182,72	23,9	1,18	6,94	7,23	4,32	0,56	50,2	0,13	0,4	0,92	0,98	0,71	0,60	1,24E-14	no
75	SE	ELS	50	2,53	9,8	8,91	123,92	30,4	0,82	7,3	7,23	4,32	0,56	50,2	0,13	0,4	0,90	0,97	0,72	0,61	5,67E-19	no
75	SE	ULS	240	2,65	10,8	9,82	150,51	30,3	0,82	7,3	7,23	4,32	0,56	50,2	0,13	0,4	0,90	0,98	0,72	0,61	9,48E-18	no
75	SE	ULS+CC	240+cc	2,83	10,8	9,82	150,51	30,4	1,18	6,94	7,23	4,32	0,56	50,2	0,13	0,4	0,90	0,98	0,71	0,60	1,22E-15	no
75	SSE	ELS	50	2,42	8,8	8,00	99,92	39	0,82	7,3	7,23	4,32	0,56	50,2	0,13	0,4	0,87	0,97	0,72	0,60	4,21E-21	no
75	SSE	ULS	240	2,55	9,8	8,91	123,92	38,5	0,82	7,3	7,23	4,32	0,56	50,2	0,13	0,4	0,87	0,97	0,72	0,61	1,66E-19	no
75	SSE	ULS+CC	240+cc	2,72	9,8	8,91	123,92	38,9	1,18	6,94	7,23	4,32	0,56	50,2	0,13	0,4	0,87	0,97	0,71	0,60	3,07E-17	no
75	S	ELS	50	2,33	8,8	8,00	99,92	48,6	0,82	7,3	7,23	4,32	0,56	50,2	0,13	0,4	0,84	0,97	0,72	0,60	3,21E-23	no
75	S	ULS	240	2,43	9,8	8,91	123,92	48,3	0,82	7,3	7,23	4,32	0,56	50,2	0,13	0,4	0,84	0,97	0,72	0,61	8,98E-22	no
75	S	ULS+CC	240+cc	2,61	9,8	8,91	123,92	49,3	1,18	6,94	7,23	4,32	0,56	50,2	0,13	0,4	0,84	0,97	0,71	0,60	3,96E-19	no
75	SSW	ELS	50	2,47	10,8	9,82	150,51	57,8	0,82	7,3	7,23	4,32	0,56	50,2	0,13	0,4	0,81	0,98	0,72	0,61	3,16E-22	no
75	SSW	ULS	240	2,5	10,8	9,82	150,51	59,6	0,82	7,3	7,23	4,32	0,56	50,2	0,13	0,4	0,80	0,98	0,72	0,61	4,36E-22	no
75	SSW	ULS+CC	240+cc	2,72	10,8	9,82	150,51	60,4	1,18	6,94	7,23	4,32	0,56	50,2	0,13	0,4	0,80	0,98	0,71	0,60	4,59E-19	no
75	SW	ELS	50	2,12	8,8	8,00	99,92	59,3	0,82	7,3	7,23	4,32	0,56	50,2	0,13	0,4	0,80	0,97	0,72	0,60	1,08E-27	no
75	SW	ULS	240	2,31	9,8	8,91	123,92	60,1	0,82	7,3	7,23	4,32	0,56	50,2	0,13	0,4	0,80	0,97	0,72	0,61	1,11E-24	no
75	SW	ULS+CC	240+cc	2,43	9,8	8,91	123,92	60,8	1,18	6,94	7,23	4,32	0,56	50,2	0,13	0,4	0,80	0,97	0,71	0,60	3,04E-22	no
80	NE	ELS	50	1,07	10,8	9,82	150,51	11,1	0,82	7,3	7,23	4,32	0,56	50,2	0,13	0,4	0,96	0,98	0,72	0,61	2,91E-52	no
80	NE	ULS	240	1,45	13,1	11,91	221,44	14,3	0,82	7,3	7,23	4,32	0,56	50,2	0,13	0,4	0,95	0,98	0,72	0,62	1,49E-35	no
80	NE	ULS+CC	240+cc	1,47	13,1	11,91	221,44	13,7	1,18	6,94	7,23	4,32	0,56	50,2	0,13	0,4	0,95	0,98	0,71	0,60	2,10E-33	no
80	ENE	ELS	50	2,4	13,1	11,91	221,44	15,3	0,82	7,3	7,23	4,32	0,56	50,2	0,13	0,4	0,95	0,98	0,72	0,62	1,09E-18	no
80	ENE	ULS	240	2,59	14,5	13,18	271,29	15,8	0,82	7,3	7,23	4,32	0,56	50,2	0,13	0,4	0,95	0,99	0,72	0,62	6,51E-17	no
80	ENE	ULS+CC	240+cc	2,73	14,5	13,18	271,29	15,3	1,18	6,94	7,23	4,32	0,56	50,2	0,13	0,4	0,95	0,99	0,71	0,61	4,05E-15	no
80	E	ELS	50	2,67	11,9	10,82	182,72	18,9	0,82	7,3	7,23	4,32	0,56	50,2	0,13	0,4	0,94	0,98	0,72	0,61	1,30E-16	no
80	E	ULS	240	2,78	13,1	11,91	221,44	19,1	0,82	7,3	7,23	4,32	0,56	50,2	0,13	0,4	0,94	0,98	0,72	0,62	1,03E-15	no
80	E	ULS+CC	240+cc	2,97	13,1	11,91	221,44	18,8	1,18	6,94	7,23	4,32	0,56	50,2	0,13	0,4	0,94	0,98	0,71	0,60	8,20E-14	no
80	ESE	ELS	50	2,63	10,8	9,82	150,51	23,9	0,82	7,3	7,23	4,32	0,56	50,2	0,13	0,4	0,92	0,98	0,72	0,61	2,08E-17	no
80	ESE	ULS	240	2,74	11,9	10,82	182,72	23,9	0,82	7,3	7,23	4,32	0,56	50,2	0,13	0,4	0,92	0,98	0,72	0,61	2,00E-16	no
80	ESE	ULS+CC	240+cc	2,92	11,9	10,82	182,72	23,8	1,18	6,94	7,23	4,32	0,56	50,2	0,13	0,4	0,92	0,98	0,71	0,60	1,69E-14	no
80	SE	ELS	50	2,54	9,8	8,91	123,92	30,3	0,82	7,3	7,23	4,32	0,56	50,2	0,13	0,4	0,90	0,97	0,72	0,61	7,23E-19	no
80	SE	ULS	240	2,66	10,8	9,82	150,51	30,2	0,82	7,3	7,23	4,32	0,56	50,2	0,13	0,4	0,90	0,98	0,72	0,61	1,18E-17	no
80	SE	ULS+CC	240+cc	2,84	10,8	9,82	150,51	30,3	1,18	6,94	7,23	4,32	0,56	50,2	0,13	0,4	0,90	0,98	0,71	0,60	1,47E-15	no
80	SSE	ELS	50	2,44	8,8	8,00	99,92	38,9	0,82	7,3	7,23	4,32	0,56	50,2	0,13	0,4	0,87	0,97	0,72	0,60	7,21E-21	no
80	SSE	ULS	240	2,56	9,8	8,91	123,92	38,5	0,82	7,3	7,23	4,32	0,56	50,2	0,13	0,4	0,87	0,97	0,72	0,61	2,08E-19	no
80	SSE	ULS+CC	240+cc	2,74	9,8	8,91	123,92	38,9	1,18	6,94	7,23	4,32	0,56	50,2	0,13	0,4	0,87	0,97	0,71	0,60	4,47E-17	no

80	S	ELS	50	2,35	8,8	8,00	99,92	48,5	0,82	7,3	7,23	4,32	0,56	50,2	0,13	0,4	0,84	0,97	0,72	0,60	5,92E-23	no
80	S	ULS	240	2,45	9,8	8,91	123,92	48,2	0,82	7,3	7,23	4,32	0,56	50,2	0,13	0,4	0,84	0,97	0,72	0,61	1,56E-21	no
80	S	ULS+CC	240+cc	2,63	9,8	8,91	123,92	49,2	1,18	6,94	7,23	4,32	0,56	50,2	0,13	0,4	0,84	0,97	0,71	0,60	6,25E-19	no
80	SSW	ELS	50	2,49	10,8	9,82	150,51	57,5	0,82	7,3	7,23	4,32	0,56	50,2	0,13	0,4	0,81	0,98	0,72	0,61	5,81E-22	no
80	SSW	ULS	240	2,52	10,8	9,82	150,51	59,3	0,82	7,3	7,23	4,32	0,56	50,2	0,13	0,4	0,80	0,98	0,72	0,61	7,94E-22	no
80	SSW	ULS+CC	240+cc	2,74	10,8	9,82	150,51	60,2	1,18	6,94	7,23	4,32	0,56	50,2	0,13	0,4	0,80	0,98	0,71	0,60	7,27E-19	no
80	SW	ELS	50	2,13	8,8	8,00	99,92	59,2	0,82	7,3	7,23	4,32	0,56	50,2	0,13	0,4	0,80	0,97	0,72	0,60	1,64E-27	no
80	SW	ULS	240	2,32	9,8	8,91	123,92	59,9	0,82	7,3	7,23	4,32	0,56	50,2	0,13	0,4	0,80	0,97	0,72	0,61	1,62E-24	no
80	SW	ULS+CC	240+cc	2,44	9,8	8,91	123,92	60,6	1,18	6,94	7,23	4,32	0,56	50,2	0,13	0,4	0,80	0,97	0,71	0,60	4,20E-22	no
85	NE	ELS	50	1,07	10,8	9,82	150,51	11,1	0,82	7,3	7,23	4,32	0,56	50,2	0,13	0,4	0,96	0,98	0,72	0,61	2,91E-52	no
85	NE	ULS	240	1,45	13,1	11,91	221,44	14,3	0,82	7,3	7,23	4,32	0,56	50,2	0,13	0,4	0,95	0,98	0,72	0,62	1,49E-35	no
85	NE	ULS+CC	240+cc	1,47	13,1	11,91	221,44	13,6	1,18	6,94	7,23	4,32	0,56	50,2	0,13	0,4	0,96	0,98	0,71	0,60	2,17E-33	no
85	ENE	ELS	50	2,42	13,1	11,91	221,44	15,2	0,82	7,3	7,23	4,32	0,56	50,2	0,13	0,4	0,95	0,98	0,72	0,62	1,76E-18	no
85	ENE	ULS	240	2,6	14,5	13,18	271,29	15,8	0,82	7,3	7,23	4,32	0,56	50,2	0,13	0,4	0,95	0,99	0,72	0,62	7,90E-17	no
85	ENE	ULS+CC	240+cc	2,75	14,5	13,18	271,29	15,2	1,18	6,94	7,23	4,32	0,56	50,2	0,13	0,4	0,95	0,99	0,71	0,61	5,70E-15	no
85	E	ELS	50	2,69	11,9	10,82	182,72	18,9	0,82	7,3	7,23	4,32	0,56	50,2	0,13	0,4	0,94	0,98	0,72	0,61	1,88E-16	no
85	E	ULS	240	2,81	13,1	11,91	221,44	19,1	0,82	7,3	7,23	4,32	0,56	50,2	0,13	0,4	0,94	0,98	0,72	0,62	1,70E-15	no
85	E	ULS+CC	240+cc	2,99	13,1	11,91	221,44	18,7	1,18	6,94	7,23	4,32	0,56	50,2	0,13	0,4	0,94	0,98	0,71	0,60	1,10E-13	no
85	ESE	ELS	50	2,65	10,8	9,82	150,51	23,9	0,82	7,3	7,23	4,32	0,56	50,2	0,13	0,4	0,92	0,98	0,72	0,61	3,07E-17	no
85	ESE	ULS	240	2,75	11,9	10,82	182,72	23,9	0,82	7,3	7,23	4,32	0,56	50,2	0,13	0,4	0,92	0,98	0,72	0,61	2,39E-16	no
85	ESE	ULS+CC	240+cc	2,94	11,9	10,82	182,72	23,7	1,18	6,94	7,23	4,32	0,56	50,2	0,13	0,4	0,92	0,98	0,71	0,60	2,31E-14	no
85	SE	ELS	50	2,56	9,8	8,91	123,92	30,3	0,82	7,3	7,23	4,32	0,56	50,2	0,13	0,4	0,90	0,97	0,72	0,61	1,12E-18	no
85	SE	ULS	240	2,68	10,8	9,82	150,51	30,2	0,82	7,3	7,23	4,32	0,56	50,2	0,13	0,4	0,90	0,98	0,72	0,61	1,74E-17	no
85	SE	ULS+CC	240+cc	2,86	10,8	9,82	150,51	30,3	1,18	6,94	7,23	4,32	0,56	50,2	0,13	0,4	0,90	0,98	0,71	0,60	2,03E-15	no
85	SSE	ELS	50	2,46	8,8	8,00	99,92	39	0,82	7,3	7,23	4,32	0,56	50,2	0,13	0,4	0,87	0,97	0,72	0,60	1,17E-20	no
85	SSE	ULS	240	2,59	9,8	8,91	123,92	38,6	0,82	7,3	7,23	4,32	0,56	50,2	0,13	0,4	0,87	0,97	0,72	0,61	3,97E-19	no
85	SSE	ULS+CC	240+cc	2,77	9,8	8,91	123,92	39	1,18	6,94	7,23	4,32	0,56	50,2	0,13	0,4	0,87	0,97	0,71	0,60	7,62E-17	no
85	S	ELS	50	2,37	8,8	8,00	99,92	48,6	0,82	7,3	7,23	4,32	0,56	50,2	0,13	0,4	0,84	0,97	0,72	0,60	1,03E-22	no
85	S	ULS	240	2,47	9,8	8,91	123,92	48,3	0,82	7,3	7,23	4,32	0,56	50,2	0,13	0,4	0,84	0,97	0,72	0,61	2,56E-21	no
85	S	ULS+CC	240+cc	2,65	9,8	8,91	123,92	49,3	1,18	6,94	7,23	4,32	0,56	50,2	0,13	0,4	0,84	0,97	0,71	0,60	9,35E-19	no
85	SSW	ELS	50	2,51	10,8	9,82	150,51	57,6	0,82	7,3	7,23	4,32	0,56	50,2	0,13	0,4	0,81	0,98	0,72	0,61	9,52E-22	no
85	SSW	ULS	240	2,54	10,8	9,82	150,51	59,4	0,82	7,3	7,23	4,32	0,56	50,2	0,13	0,4	0,80	0,98	0,72	0,61	1,29E-21	no
85	SSW	ULS+CC	240+cc	2,75	10,8	9,82	150,51	60,2	1,18	6,94	7,23	4,32	0,56	50,2	0,13	0,4	0,80	0,98	0,71	0,60	8,92E-19	no
85	SW	ELS	50	2,13	8,8	8,00	99,92	59,3	0,82	7,3	7,23	4,32	0,56	50,2	0,13	0,4	0,80	0,97	0,72	0,60	1,59E-27	no
85	SW	ULS	240	2,33	9,8	8,91	123,92	60	0,82	7,3	7,23	4,32	0,56	50,2	0,13	0,4	0,80	0,97	0,72	0,61	2,15E-24	no
85	SW	ULS+CC	240+cc	2,45	9,8	8,91	123,92	60,7	1,18	6,94	7,23	4,32	0,56	50,2	0,13	0,4	0,80	0,97	0,71	0,60	5,35E-22	no
90	NE	ELS	50	1,06	10,8	9,82	150,51	11,2	0,82	7,3	7,23	4,32	0,56	50,2	0,13	0,4	0,96	0,98	0,72	0,61	6,41E-53	no
90	NE	ULS	240	1,44	13,1	11,91	221,44	14,5	0,82	7,3	7,23	4,32	0,56	50,2	0,13	0,4	0,95	0,98	0,72	0,62	6,67E-36	no
90	NE	ULS+CC	240+cc	1,46	13,1	11,91	221,44	13,8	1,18	6,94	7,23	4,32	0,56	50,2	0,13	0,4	0,95	0,98	0,71	0,60	1,03E-33	no
90	ENE	ELS	50	2,42	13,1	11,91	221,44	15,4	0,82	7,3	7,23	4,32	0,56	50,2	0,13	0,4	0,95	0,98	0,72	0,62	1,70E-18	no
90	ENE	ULS	240	2,62	14,5	13,18	271,29	15,9	0,82	7,3	7,23	4,32	0,56	50,2	0,13	0,4	0,95	0,99	0,72	0,62	1,14E-16	no
90	ENE	ULS+CC	240+cc	2,76	14,5	13,18	271,29	15,3	1,18	6,94	7,23	4,32	0,56	50,2	0,13	0,4	0,95	0,99	0,71	0,61	6,60E-15	no
90	E	ELS	50	2,71	11,9	10,82	182,72	19	0,82	7,3	7,23	4,32	0,56	50,2	0,13	0,4	0,94	0,98	0,72	0,61	2,66E-16	no
90	E	ULS	240	2,83	13,1	11,91	221,44	19,2	0,82	7,3	7,23	4,32	0,56	50,2	0,13	0,4	0,94	0,98	0,72	0,62	2,32E-15	no
90	E	ULS+CC	240+cc	3,01	13,1	11,91	221,44	18,8	1,18	6,94	7,23	4,32	0,56	50,2	0,13	0,4	0,94	0,98	0,71	0,60	1,42E-13	no
90	ESE	ELS	50	2,67	10,8	9,82	150,51	24	0,82	7,3	7,23	4,32	0,56	50,2	0,13	0,4	0,92	0,98	0,72	0,61	4,43E-17	no
90	ESE	ULS	240	2,77	11,9	10,82	182,72	24	0,82	7,3	7,23	4,32	0,56	50,2	0,13	0,4	0,92	0,98	0,72	0,61	3,34E-16	no
90	ESE	ULS+CC	240+cc	2,96	11,9	10,82	182,72	23,9	1,18	6,94	7,23	4,32	0,56	50,2	0,13	0,4	0,92	0,98	0,71	0,60	2,99E-14	no
90	SE	ELS	50	2,58	9,8	8,91	123,92	30,6	0,82	7,3	7,23	4,32	0,56	50,2	0,13	0,4	0,90	0,97	0,72	0,61	1,62E-18	no
90	SE	ULS	240	2,7	10,8	9,82	150,51	30,5	0,82	7,3	7,23	4,32	0,56	50,2	0,13	0,4	0,90	0,98	0,72	0,61	2,43E-17	no
90	SE	ULS+CC	240+cc	2,88	10,8	9,82	150,51	30,5	1,18	6,94	7,23	4,32	0,56	50,2	0,13	0,4	0,90	0,98	0,71	0,60	2,70E-15	no
90	SSE	ELS	50	2,48	8,8	8,00	99,92	39,4	0,82	7,3	7,23	4,32	0,56	50,2	0,13	0,4	0,87	0,97	0,72	0,60	1,75E-20	no
90	SSE	ULS	240	2,61	9,8	8,91	123,92	39	0,82	7,3	7,23	4,32	0,56	50,2	0,13	0,4	0,87	0,97	0,72	0,61	5,65E-19	no
90	SSE	ULS+CC	240+cc	2,79	9,8	8,91	123,92	39,4	1,18	6,94	7,23	4,32	0,56	50,2	0,13	0,4	0,87	0,97	0,71	0,60	1,01E-16	no
90	S	ELS	50	2,38	8,8	8,00	99,92	49	0,82	7,3	7,23	4,32	0,56	50,2	0,13	0,4	0,84	0,97	0,72	0,60	1,23E-22	no
90	S	ULS	240	2,49	9,8	8,91	123,92	48,7	0,82	7,3	7,23	4,32	0,56	50,2	0,13	0,4	0,84	0,97	0,72	0,61	3,86E-21	no
90	S	ULS+CC	240+cc	2,67	9,8	8,91	123,92	49,6	1,18	6,94	7,23	4,32	0,56	50,2	0,13	0,4	0,84	0,97	0,71	0,60	1,33E-18	no
90	SSW	ELS	50	2,54	10,8	9,82	150,51	58	0,82	7,3	7,23	4,32	0,56	50,2	0,13	0,4	0,81	0,98	0,72	0,61	1,85E-21	no
90	SSW	ULS	240	2,57	10,8	9,82	150,51	59,7	0,82	7,3	7,23	4,32	0,56	50,2	0,13	0,4	0,80	0,98	0,72	0,61	2,53E-21	no
90	SSW	ULS+CC	240+cc	2,78	10,8	9,82	150,51	60,5	1,18	6,94	7,23	4,32	0,56	50,2	0,13	0,4	0,80	0,98	0,71	0,60	1,53E-18	no
90	SW	ELS	50	2,13	8,8	8,00	99,92	59,8	0,82	7,3	7,23	4,32	0,56	50,2	0,13	0,4	0,80	0,97	0,72	0,60	1,35E-27	no
90	SW	ULS	240	2,34	9,8	8,91	123,92	60,5	0,82	7,3	7,23	4,32	0,56	50,2	0,13	0,4	0,80	0,97	0,72	0,61	2,53E-24	no
90	SW	ULS+CC	240+cc	2,46	9,8	8,91	123,92	61,2	1,18	6,94	7,23	4,32	0,56	50,2	0,13	0,4	0,80	0,97	0,71	0,60	6,12E-22	no
95	NE	ELS	50	1,06	10,8	9,82	150,51	11,1	0,82	7,3	7,23	4,32	0,56	50,2	0,13	0,4	0,96	0,98	0,72	0,61	6,76E-53	no
95	NE	ULS	240	1,44	13,1	11,91	221,44	14,5	0,82	7,3	7,23	4,32	0,56	50,2	0,13	0,4	0,95	0,98	0,72	0,62	6,67E-36	no
95	NE	ULS+CC	240+cc	1,46	13,1	11,91	221,44	13,8	1,18	6,94	7,23	4,32	0,56	50,2	0,13	0,4	0,95	0,98	0,71	0,60	1,03E-33	no
95	ENE	ELS	50	2,43	13,1	11,91	221,44	15,3	0,82	7,3	7,23	4,32	0,56	50,2	0,13	0,4	0,95	0,98	0,72	0,62	2,17E-18	no
95	ENE	ULS	240	2,63	14,5	13,18	271,29	15,9	0,82	7,3	7,23	4,32	0,56	50,2	0,13	0,4	0,95	0,99	0,72	0,62	1,37E-16	no
95	ENE	ULS+CC	240+cc	2,77	14,5	13,18	271,29	15,3	1,18	6,94	7,23	4,32	0,56	50,2	0,13	0,4	0,95	0,99	0,71	0,61	7,75E-15	no
95	E	ELS	50	2,72	11,9	10,82	182,72	18,9	0,82	7,3	7,23	4,32	0,56	50,2	0,13	0,4	0,94	0,98	0,72	0,61	3,23E-16	no
95	E	ULS	240	2,84	13,1	11,91	221,44	19,1	0,82	7,3	7,23	4,32	0,56	50,2	0,13	0,4	0,94	0,98	0,72	0,62	2,77E-15	no
95	E	ULS+CC	240+cc	3,03	13,1	11,91	221,44	18,7	1,18	6,94	7,23	4,32	0,56	50,2	0,13	0,4	0,94	0,98	0,71	0,60	1,88E-13	no
95	ESE	ELS	50	2,68	10,8	9,82	150,51	24	0,82	7,3	7,23	4,32	0,56	50,2	0,13	0,4	0,92	0,98	0,72	0,61	5,35E-17	no
95	ESE	ULS	240	2,78	11,9	10,82	182,72	24	0,82	7,3	7,23	4,32	0,56	50,2	0,13	0,4	0,92	0,98	0,72	0,61	3,97E-16	no
95	ESE	ULS+CC	240+cc	2,97	11,9	10,82	182,72	23,8	1,18	6,94	7,23	4,32	0,56	50,2	0,13	0,4	0,92	0,98	0,71	0,60	3,50E-14	no
95	SE	ELS	50	2,6	9,8	8,91	123,92	30,7	0,82	7,3	7,23	4,32	0,56	50,2	0,13	0,4	0,90	0,97	0,72	0,61	2,43E-18	no
95	SE	ULS	240	2,72	10,8	9,82	150,51	30,5	0,82	7,3	7,23	4,32	0,56	50,2	0,13	0,4	0,90	0,98	0,72	0,61	3,55E-17	no
95	SE	ULS+CC	240+cc	2,9	10,8	9,82	150,51	30,6	1,18	6,94	7,23	4,32	0,56	50,2	0,13	0,4	0,90	0,98	0,71	0,60	3,65E-15	no
95	SSE	ELS	50	2,5	8,8	8,00	99,92	39,4	0,82	7,3	7,23	4,32	0,56	50,2	0,13	0,4	0,87	0,97	0,72	0,60	2,85E-20	no
95	SSE	ULS	240	2,63	9,8	8,91	123,92	39	0,82	7,3	7,23	4,32	0,56	50,2	0,13	0,4	0,87	0,97	0,72	0,61	8,68E-19	no
95	SSE	ULS+CC	240+cc	2,81	9,8	8,91	123,92	39,4	1,18	6,94	7,23	4,32	0,56	50,2	0,13	0,4	0,87	0,97	0,71	0,60	1,45E-16	no
95	S	ELS	50	2,4	8,8	8,00	99,92	49	0,82	7,3	7,23	4,32	0,56	50,2	0,13	0,4	0,84	0,97	0,72	0,60	2,15E-22	no
95	S	ULS	240	2,51	9,8	8,91	123,92	48,7	0,82	7,3	7,23	4,32	0,56	50,2	0,13	0,4	0,84	0,97	0,72	0,61	6,37E-21	no
95	S	ULS+CC	240+cc	2,69	9,8	8,91	123,92	49,6	1,18	6,94	7,23	4,32	0,56	50,2	0,13	0,4	0,84	0,97	0,71	0,60	2,01E-18	no
95	SSW	ELS	50	2,55	10,8	9,82	150,51	57,9	0,82	7,3	7,23	4,32	0,56	50,2	0,13	0,4	0,81	0,98	0,72	0,61	2,43E-21	no
95	SSW	ULS	240	2,58	10,8	9,82	150,51	59,6	0,82	7,3	7,23	4,32	0,56	50,2	0,13	0,4	0,80	0,98	0,72	0,61	3,32E-21	no
95	SSW	ULS+CC	240+cc	2,79	10,8	9,82	150,51	60,4	1,18	6,94	7,23	4,32	0,56	50,2	0,13	0,4	0,80	0,98	0,71	0,60	1,90E-18	no
95	SW	ELS	50	2,13	8,8	8,00	99,92	59,7	0,82	7,3	7,23	4,32	0,56	50,2	0,13	0,4	0,80	0,97	0,72	0,60	1,39E-27	no
95	SW	ULS	240	2,35	9,8	8,91	123,92	60,4	0,82	7,3	7,23	4,32	0,56	50,2	0,13	0,4	0,80	0,97	0,72	0,61	3,54E-24	no
95	SW	ULS+CC	240+cc	2,46	9,8	8,91	123,92	61,1	1,18	6,94	7,23	4,32	0,56	50,2	0,13	0,4	0,80	0,97	0,71	0,60	6,29E-22	no
100	NE	ELS	50	1,05	10,8	9,82	150,51	10,8	0,82	7,3	7,23	4,32	0,56	50,2	0,13	0,4	0,96	0,98	0,72	0,61	1,79E-53	no
100	NE	ULS	240	1,44	13,1	11,91	221,44	14,1	0,82	7,3	7,23	4,32	0,56	50,2	0,13	0,4	0,95	0,98	0,72	0,62	7,70E-36	no
100	NE	ULS+CC	240+cc	1,45	13,1	11,91	221,44	13,4	1,18	6,94	7,23	4,32	0,56	50,2	0,13	0,4	0,96	0,98	0,71	0,60	5,95E-34	no
100	ENE	ELS	50	2,44	13,1	11,91	221,44	14,9	0,82	7,3	7,23	4,32	0,56	50,2	0,13	0,4	0,95	0,98	0,72	0,62	2,92E-18	no
100	ENE	ULS	240	2,65	14,5	13,18	271,29	15,5	0,82	7,3	7,23	4,32	0,56	50,2	0,13	0,4	0,95	0,99	0,72	0,62	2,13E-16	no
100	ENE	ULS+CC	240+cc	2,78	14,5	13,18	271,29	15	1,18	6,94	7,23	4,32	0,56	50,2	0,13	0,4	0,95	0,99	0,71	0,61	9,50E-15	no
100	E	ELS	50	2,74	11,9	10,82	182,72	18,5	0,82	7,3	7,23	4,32	0,56	50,2	0,13	0,4	0,94	0,98	0,72	0,61	4,91E-16	no
100	E	ULS	240	2,86	13,1	11,91	221,44	18,7	0,82	7,3	7,23	4,32	0,56	50,2	0,13	0,4	0,94	0,98	0,72	0,62	4,05E-15	no
100	E	ULS+CC	240+cc	3,05	13,1	11,91	221,44	18,3	1,18	6,94	7,23	4,32	0,56	50,2	0,13	0,4	0,94	0,98	0,71	0,60	2,59E-13	no
100	ESE	ELS	50	2,7	10,8	9,82	150,51	23,6	0,82	7,3	7,23	4,32	0,56	50,2	0,13	0,4	0,92	0,98	0,72	0,61	8,35E-17	no
100	ESE	ULS	240	2,8	11,9	10,82	182,72	23,6	0,82	7,3	7,23	4,32	0,56	50,2	0,13	0,4	0,92	0,98	0,72	0,61	5,98E-16	no
100	ESE	ULS+CC	240+cc	2,99	11,9	10,82	182,72	23,4	1,18	6,94	7,23	4,32	0,56	50,2	0,13	0,4	0,92	0,98	0,71	0,60	4,93E-14	no
100	SE	ELS	50	2,62	9,8	8,91	123,92	30,2	0,82	7,3	7,23	4,32	0,56	50,2	0,13	0,4	0,90	0,97	0,72	0,61	4,06E-18	no
100	SE	ULS	240	2,74	10,8	9,82	150,51	30,1	0,82	7,3	7,23	4,32	0,56	50,2	0,13	0,4	0,90	0,98	0,72	0,61	5,54E-17	no
100	SE	ULS+CC	240+cc	2,92	10,8	9,82	150,51	30,2	1,18	6,94	7,23	4,32	0,56	50,2	0,13	0,4	0,90	0,98	0,71	0,60	5,30E-15	no
100	SSE	ELS	50	2,51	8,8	8,00	99,92	39	0,82	7,3	7,23	4,32	0,56	50,2	0,13	0,4	0,87	0,97	0,72	0,60	3,96E-20	no
100	SSE	ULS	240	2,65	9,8	8,91	123,92	38,6	0,82	7,3	7,23	4,32	0,56	50,2	0,13	0,4	0,87	0,97	0,72	0,61	1,44E-18	no
100	SSE	ULS+CC	240+cc	2,83	9,8	8,91	123,92	39	1,18	6,94	7,23	4,32	0,56	50,2	0,13	0,4	0,87	0,97	0,71	0,60	2,20E-16	no
100	S	ELS	50	2,41	8,8	8,00	99,92	48,4	0,82	7,3	7,23	4,32	0,56	50,2	0,13	0,4	0,84	0,97	0,72	0,60	3,30E-22	no
100	S	ULS	240	2,52	9,8	8,91	123,92	48,1	0,82	7,3	7,23	4,32	0,56	50,2	0,13	0,4	0,84	0,97	0,72	0,61	9,41E-21	no
100	S	ULS+CC	240+cc	2,7	9,8	8,91	123,92	49,1	1,18	6,94	7,23	4,32	0,56	50,2	0,13	0,4	0,84	0,97	0,71	0,60	2,74E-18	no
100	SSW	ELS	50	2,56	10,8	9,82	150,51	57,2	0,82	7,3	7,23	4,32	0,56	50,2	0,13	0,4	0,81	0,98	0,72	0,61	3,72E-21	no
100	SSW	ULS	240	2,59	10,8	9,82	150,51	58,9	0,82	7,3	7,23	4,32	0,56	50,2	0,13	0,4	0,81	0,98	0,72	0,61	5,05E-21	no
100	SSW	ULS+CC	240+cc	2,8	10,8	9,82	150,51	59,8	1,18	6,94	7,23	4,32	0,56	50,2	0,13	0,4	0,80	0,98	0,71	0,60	2,64E-18	no
100	SW	ELS	50	2,12	8,8	8,00	99,92	59	0,82	7,3	7,23	4,32	0,56	50,2	0,13	0,4	0,81	0,97	0,72	0,60	1,19E-27	no
100	SW	ULS	240	2,35	9,8	8,91	123,92	59,7	0,82	7,3	7,23	4,32	0,56	50,2	0,13	0,4	0,80	0,97	0,72	0,61	4,34E-24	no
100	SW	ULS+CC	240+cc	2,46	9,8	8,91	123,92	60,5	1,18	6,94	7,23	4,32	0,56	50,2	0,13	0,4	0,80	0,97	0,71	0,60	7,36E-22	no
105	NE	ELS	50	1,05	10,8	9,82	150,51	10,4	0,82	7,3	7,23	4,32	0,56	50,2	0,13	0,4	0,97	0,98	0,72	0,61	2,21E-53	no
105	NE	ULS	240	1,43	13,1	11,91	221,44	13,7	0,82	7,3	7,23	4,32	0,56	50,2	0,13	0,4	0,95	0,98	0,72	0,62	4,25E-36	no
105	NE	ULS+CC	240+cc	1,44	13,1	11,91	221,44	13	1,18	6,94	7,23	4,32	0,56	50,2	0,13	0,4	0,96	0,98	0,71	0,60	3,40E-34	no
105	ENE	ELS	50	2,45	13,1	11,91	221,44	14,5	0,82	7,3	7,23	4,32	0,56	50,2	0,13	0,4	0,95	0,98	0,72	0,62	3,91E-18	no
105	ENE	ULS	240	2,66	14,5	13,18	271,29	15,1	0,82	7,3	7,23	4,32	0,56	50,2	0,13	0,4	0,95	0,99	0,72	0,62	2,73E-16	no
105	ENE	ULS+CC	240+cc	2,8	14,5	13,18	271,29	14,5	1,18	6,94	7,23	4,32	0,56	50,2	0,13	0,4	0,95	0,99	0,71	0,61	1,40E-14	no
105	E	ELS	50	2,76	11,9	10,82	182,72	18,1	0,82	7,3	7,23	4,32	0,56	50,2	0,13	0,4	0,94	0,98	0,72	0,61	7,40E-16	no
105	E	ULS	240	2,89	13,1	11,91	221,44	18,2	0,82	7,3	7,23	4,32	0,56	50,2	0,13	0,4	0,94	0,98	0,72	0,62	6,97E-15	no
105	E	ULS+CC	240+cc	3,07	13,1	11,91	221,44	17,9	1,18	6,94	7,23	4,32	0,56	50,2	0,13	0,4	0,94	0,98	0,71	0,60	3,54E-13	no
105	ESE	ELS	50	2,72	10,8	9,82	150,51	23,2	0,82	7,3	7,23	4,32	0,56	50,2	0,13	0,4	0,92	0,98	0,72	0,61	1,29E-16	no
105	ESE	ULS	240	2,83	11,9	10,82	182,72	23,2	0,82	7,3	7,23	4,32	0,56	50,2	0,13	0,4	0,92	0,98	0,72	0,61	1,06E-15	no
105	ESE	ULS+CC	240+cc	3,01	11,9	10,82	182,72	23,1	1,18	6,94	7,23	4,32	0,56	50,2	0,13	0,4	0,92	0,98	0,71	0,60	6,81E-14	no
105	SE	ELS	50	2,64	9,8	8,91	123,92	29,9	0,82	7,3	7,23	4,32	0,56	50,2	0,13	0,4	0,90	0,97	0,72	0,61	6,47E-18	no
105	SE	ULS	240	2,76	10,8	9,82	150,51	29,8	0,82	7,3	7,23	4,32	0,56	50,2	0,13	0,4	0,90	0,98	0,72	0,61	8,44E-17	no
105	SE	ULS+CC	240+cc	2,95	10,8	9,82	150,51	29,9	1,18	6,94	7,23	4,32	0,56	50,2	0,13	0,4	0,90	0,98	0,71	0,60	8,76E-15	no
105	SSE	ELS	50	2,53	8,8	8,00	99,92	38,7	0,82	7,3	7,23	4,32	0,56	50,2	0,13	0,4	0,87	0,97	0,72	0,60	6,78E-20	no
105	SSE	ULS	240	2,68	9,8	8,91	123,92	38,3	0,82	7,3	7,23	4,32	0,56	50,2	0,13	0,4	0,87	0,97	0,72	0,61	2,83E-18	no
105	SSE	ULS+CC	240+cc	2,86	9,8	8,91	123,92	38,8	1,18	6,94	7,23	4,32	0,56	50,2	0,13	0,4	0,87	0,97	0,71	0,60	3,81E-16	no
105	S	ELS	50	2,42	8,8	8,00	99,92	48,1	0,82	7,3	7,23	4,32	0,56	50,2	0,13	0,4	0,84	0,97	0,72	0,60	4,68E-22	no
105	S	ULS	240	2,54	9,8	8,91	123,92	47,9	0,82	7,3	7,23	4,32	0,56	50,2	0,13	0,4	0,84	0,97	0,72	0,61	1,60E-20	no
105	S	ULS+CC	240+cc	2,72	9,8	8,91	123,92	48,8	1,18	6,94	7,23	4,32	0,56	50,2	0,13	0,4	0,84	0,97	0,71	0,60	4,35E-18	no
105	SSW	ELS	50	2,57	10,8	9,82	150,51	56,9	0,82	7,3	7,23	4,32	0,56	50,2	0,13	0,4	0,81	0,98	0,72	0,61	5,12E-21	no
105	SSW	ULS	240	2,61	10,8	9,82	150,51	58,6	0,82	7,3	7,23	4,32	0,56	50,2	0,13	0,4	0,81	0,98	0,72	0,61	8,79E-21	no
105	SSW	ULS+CC	240+cc	2,82	10,8	9,82	150,51	59,5	1,18	6,94	7,23	4,32	0,56	50,2	0,13	0,4	0,80	0,98	0,71	0,60	4,15E-18	no
105	SW	ELS	50	2,12	8,8	8,00	99,92	58,8	0,82	7,3	7,23	4,32	0,56	50,2	0,13	0,4	0,81	0,97	0,72	0,60	1,27E-27	no
105	SW	ULS	240	2,35	9,8	8,91	123,92	59,4	0,82	7,3	7,23	4,32	0,56	50,2	0,13	0,4	0,80	0,97	0,72	0,61	4,73E-24	no
105	SW	ULS+CC	240+cc	2,46	9,8	8,91	123,92	60,2	1,18	6,94	7,23	4,32	0,56	50,2	0,13	0,4	0,80	0,97	0,71	0,60	7,96E-22	no
110	NE	ELS	50	1,05	10,8	9,82	150,51	10,1	0,82	7,3	7,23	4,32	0,56	50,2	0,13	0,4	0,97	0,98	0,72	0,61	2,60E-53	no
110	NE	ULS	240	1,44	13,1	11,91	221,44	13,4	0,82	7,3	7,23	4,32	0,56	50,2	0,13	0,4	0,96	0,98	0,72	0,62	9,91E-36	no
110	NE	ULS+CC	240+cc	1,45	13,1	11,91	221,44	12,8	1,18	6,94	7,23	4,32	0,56	50,2	0,13	0,4	0,96	0,98	0,71	0,60	7,30E-34	no
110	ENE	ELS	50	2,46	13,1	11,91	221,44	14,2	0,82	7,3	7,23	4,32	0,56	50,2	0,13	0,4	0,95	0,98	0,72	0,62	5,14E-18	no
110	ENE	ULS	240	2,68	14,5	13,18	271,29	14,8	0,82	7,3	7,23	4,32	0,56	50,2	0,13	0,4	0,95	0,99	0,72	0,62	4,12E-16	no
110	ENE	ULS+CC	240+cc	2,81	14,5	13,18	271,29	14,3	1,18	6,94	7,23	4,32	0,56	50,2	0,13	0,4	0,95	0,99	0,71	0,61	1,68E-14	no
110	E	ELS	50	2,78	11,9	10,82	182,72	17,9	0,82	7,3	7,23	4,32	0,56	50,2	0,13	0,4	0,94	0,98	0,72	0,61	1,07E-15	no
110	E	ULS	240	2,91	13,1	11,91	221,44	18	0,82	7,3	7,23	4,32	0,56	50,2	0,13	0,4	0,94	0,98	0,72	0,62	9,75E-15	no
110	E	ULS+CC	240+cc	3,09	13,1	11,91	221,44	17,6	1,18	6,94	7,23	4,32	0,56	50,2	0,13	0,4	0,94	0,98	0,71	0,60	4,75E-13	no
110	ESE	ELS	50	2,75	10,8	9,82	150,51	23	0,82	7,3	7,23	4,32	0,56	50,2	0,13	0,4	0,92	0,98	0,72	0,61	2,29E-16	no
110	ESE	ULS	240	2,85	11,9	10,82	182,72	23	0,82	7,3	7,23	4,32	0,56	50,2	0,13	0,4	0,92	0,98	0,72	0,61	1,52E-15	no
110	ESE	ULS+CC	240+cc	3,04	11,9	10,82	182,72	22,9	1,18	6,94	7,23	4,32	0,56	50,2	0,13	0,4	0,92	0,98	0,71	0,60	1,05E-13	no
110	SE	ELS	50	2,67	9,8	8,91	123,92	29,8	0,82	7,3	7,23	4,32	0,56	50,2	0,13	0,4	0,90	0,97	0,72	0,61	1,20E-17	no
110	SE	ULS	240	2,79	10,8	9,82	150,51	29,7	0,82	7,3	7,23	4,32	0,56	50,2	0,13	0,4	0,90	0,98	0,72	0,61	1,47E-16	no
110	SE	ULS+CC	240+cc	2,97	10,8	9,82	150,51	29,8	1,18	6,94	7,23	4,32	0,56	50,2	0,13	0,4	0,90	0,98	0,71	0,60	1,20E-14	no
110	SSE	ELS	50	2,56	8,8	8,00	99,92	38,6	0,82	7,3	7,23	4,32	0,56	50,2	0,13	0,4	0,87	0,97	0,72	0,60	1,38E-19	no

110	SSE	ULS	240	2,7	9,8	8,91	123,92	38,3	0,82	7,3	7,23	4,32	0,56	50,2	0,13	0,4	0,87	0,97	0,72	0,61	4,24E-18	no
110	SSE	ULS+CC	240+cc	2,88	9,8	8,91	123,92	38,7	1,18	6,94	7,23	4,32	0,56	50,2	0,13	0,4	0,87	0,97	0,71	0,60	5,42E-16	no
110	S	ELS	50	2,44	8,8	8,00	99,92	48,1	0,82	7,3	7,23	4,32	0,56	50,2	0,13	0,4	0,84	0,97	0,72	0,60	8,01E-22	no
110	S	ULS	240	2,56	9,8	8,91	123,92	47,9	0,82	7,3	7,23	4,32	0,56	50,2	0,13	0,4	0,84	0,97	0,72	0,61	2,58E-20	no
110	S	ULS+CC	240+cc	2,74	9,8	8,91	123,92	48,8	1,18	6,94	7,23	4,32	0,56	50,2	0,13	0,4	0,84	0,97	0,71	0,60	6,45E-18	no
110	SSW	ELS	50	2,59	10,8	9,82	150,51	56,9	0,82	7,3	7,23	4,32	0,56	50,2	0,13	0,4	0,81	0,98	0,72	0,61	8,30E-21	no
110	SSW	ULS	240	2,63	10,8	9,82	150,51	58,5	0,82	7,3	7,23	4,32	0,56	50,2	0,13	0,4	0,81	0,98	0,72	0,61	1,44E-20	no
110	SSW	ULS+CC	240+cc	2,84	10,8	9,82	150,51	59,4	1,18	6,94	7,23	4,32	0,56	50,2	0,13	0,4	0,80	0,98	0,71	0,60	6,20E-18	no
110	SW	ELS	50	2,12	8,8	8,00	99,92	58,8	0,82	7,3	7,23	4,32	0,56	50,2	0,13	0,4	0,81	0,97	0,72	0,60	1,27E-27	no
110	SW	ULS	240	2,36	9,8	8,91	123,92	59,5	0,82	7,3	7,23	4,32	0,56	50,2	0,13	0,4	0,80	0,97	0,72	0,61	6,22E-24	no
110	SW	ULS+CC	240+cc	2,46	9,8	8,91	123,92	60,3	1,18	6,94	7,23	4,32	0,56	50,2	0,13	0,4	0,80	0,97	0,71	0,60	7,75E-22	no
115	NE	ELS	50	1,05	10,8	9,82	150,51	10	0,82	7,3	7,23	4,32	0,56	50,2	0,13	0,4	0,97	0,98	0,72	0,61	2,74E-53	no
115	NE	ULS	240	1,44	13,1	11,91	221,44	13,2	0,82	7,3	7,23	4,32	0,56	50,2	0,13	0,4	0,96	0,98	0,72	0,62	1,07E-35	no
115	NE	ULS+CC	240+cc	1,45	13,1	11,91	221,44	12,6	1,18	6,94	7,23	4,32	0,56	50,2	0,13	0,4	0,96	0,98	0,71	0,60	7,81E-34	no
115	ENE	ELS	50	2,48	13,1	11,91	221,44	14	0,82	7,3	7,23	4,32	0,56	50,2	0,13	0,4	0,95	0,98	0,72	0,62	8,20E-18	no
115	ENE	ULS	240	2,7	14,5	13,18	271,29	14,6	0,82	7,3	7,23	4,32	0,56	50,2	0,13	0,4	0,95	0,99	0,72	0,62	6,07E-16	no
115	ENE	ULS+CC	240+cc	2,83	14,5	13,18	271,29	14,1	1,18	6,94	7,23	4,32	0,56	50,2	0,13	0,4	0,95	0,99	0,71	0,61	2,35E-14	no
115	E	ELS	50	2,81	11,9	10,82	182,72	17,7	0,82	7,3	7,23	4,32	0,56	50,2	0,13	0,4	0,94	0,98	0,72	0,61	1,82E-15	no
115	E	ULS	240	2,94	13,1	11,91	221,44	17,8	0,82	7,3	7,23	4,32	0,56	50,2	0,13	0,4	0,94	0,98	0,72	0,62	1,57E-14	no
115	E	ULS+CC	240+cc	3,12	13,1	11,91	221,44	17,5	1,18	6,94	7,23	4,32	0,56	50,2	0,13	0,4	0,94	0,98	0,71	0,60	7,00E-13	no
115	ESE	ELS	50	2,78	10,8	9,82	150,51	23	0,82	7,3	7,23	4,32	0,56	50,2	0,13	0,4	0,92	0,98	0,72	0,61	3,88E-16	no
115	ESE	ULS	240	2,88	11,9	10,82	182,72	23	0,82	7,3	7,23	4,32	0,56	50,2	0,13	0,4	0,92	0,98	0,72	0,61	2,46E-15	no
115	ESE	ULS+CC	240+cc	3,07	11,9	10,82	182,72	22,9	1,18	6,94	7,23	4,32	0,56	50,2	0,13	0,4	0,92	0,98	0,71	0,60	1,57E-13	no
115	SE	ELS	50	2,7	9,8	8,91	123,92	30	0,82	7,3	7,23	4,32	0,56	50,2	0,13	0,4	0,90	0,97	0,72	0,61	2,07E-17	no
115	SE	ULS	240	2,82	10,8	9,82	150,51	29,9	0,82	7,3	7,23	4,32	0,56	50,2	0,13	0,4	0,90	0,98	0,72	0,61	2,40E-16	no
115	SE	ULS+CC	240+cc	3	10,8	9,82	150,51	30	1,18	6,94	7,23	4,32	0,56	50,2	0,13	0,4	0,90	0,98	0,71	0,60	1,80E-14	no
115	SSE	ELS	50	2,58	8,8	8,00	99,92	38,9	0,82	7,3	7,23	4,32	0,56	50,2	0,13	0,4	0,87	0,97	0,72	0,60	2,04E-19	no
115	SSE	ULS	240	2,73	9,8	8,91	123,92	38,5	0,82	7,3	7,23	4,32	0,56	50,2	0,13	0,4	0,87	0,97	0,72	0,61	7,37E-18	no
115	SSE	ULS+CC	240+cc	2,91	9,8	8,91	123,92	38,9	1,18	6,94	7,23	4,32	0,56	50,2	0,13	0,4	0,87	0,97	0,71	0,60	8,57E-16	no
115	S	ELS	50	2,46	8,8	8,00	99,92	48,5	0,82	7,3	7,23	4,32	0,56	50,2	0,13	0,4	0,84	0,97	0,72	0,60	1,23E-21	no
115	S	ULS	240	2,58	9,8	8,91	123,92	48,3	0,82	7,3	7,23	4,32	0,56	50,2	0,13	0,4	0,84	0,97	0,72	0,61	3,76E-20	no
115	S	ULS+CC	240+cc	2,76	9,8	8,91	123,92	49,2	1,18	6,94	7,23	4,32	0,56	50,2	0,13	0,4	0,84	0,97	0,71	0,60	8,76E-18	no
115	SSW	ELS	50	2,61	10,8	9,82	150,51	57,3	0,82	7,3	7,23	4,32	0,56	50,2	0,13	0,4	0,81	0,98	0,72	0,61	1,21E-20	no
115	SSW	ULS	240	2,65	10,8	9,82	150,51	58,9	0,82	7,3	7,23	4,32	0,56	50,2	0,13	0,4	0,81	0,98	0,72	0,61	2,08E-20	no
115	SSW	ULS+CC	240+cc	2,86	10,8	9,82	150,51	59,8	1,18	6,94	7,23	4,32	0,56	50,2	0,13	0,4	0,80	0,98	0,71	0,60	8,29E-18	no
115	SW	ELS	50	2,13	8,8	8,00	99,92	59,3	0,82	7,3	7,23	4,32	0,56	50,2	0,13	0,4	0,80	0,97	0,72	0,60	1,59E-27	no
115	SW	ULS	240	2,38	9,8	8,91	123,92	59,9	0,82	7,3	7,23	4,32	0,56	50,2	0,13	0,4	0,80	0,97	0,72	0,61	1,01E-23	no
115	SW	ULS+CC	240+cc	2,47	9,8	8,91	123,92	60,7	1,18	6,94	7,23	4,32	0,56	50,2	0,13	0,4	0,80	0,97	0,71	0,60	9,09E-22	no
120	NE	ELS	50	1,05	10,8	9,82	150,51	10	0,82	7,3	7,23	4,32	0,56	50,2	0,13	0,4	0,97	0,98	0,72	0,61	2,74E-53	no
120	NE	ULS	240	1,44	13,1	11,91	221,44	13,2	0,82	7,3	7,23	4,32	0,56	50,2	0,13	0,4	0,96	0,98	0,72	0,62	1,07E-35	no
120	NE	ULS+CC	240+cc	1,45	13,1	11,91	221,44	12,5	1,18	6,94	7,23	4,32	0,56	50,2	0,13	0,4	0,96	0,98	0,71	0,60	8,08E-34	no
120	ENE	ELS	50	2,5	13,1	11,91	221,44	14	0,82	7,3	7,23	4,32	0,56	50,2	0,13	0,4	0,95	0,98	0,72	0,62	1,25E-17	no
120	ENE	ULS	240	2,72	14,5	13,18	271,29	14,5	0,82	7,3	7,23	4,32	0,56	50,2	0,13	0,4	0,95	0,99	0,72	0,62	8,74E-16	no
120	ENE	ULS+CC	240+cc	2,86	14,5	13,18	271,29	14	1,18	6,94	7,23	4,32	0,56	50,2	0,13	0,4	0,95	0,99	0,71	0,61	3,73E-14	no
120	E	ELS	50	2,84	11,9	10,82	182,72	17,8	0,82	7,3	7,23	4,32	0,56	50,2	0,13	0,4	0,94	0,98	0,72	0,61	2,92E-15	no
120	E	ULS	240	2,97	13,1	11,91	221,44	17,9	0,82	7,3	7,23	4,32	0,56	50,2	0,13	0,4	0,94	0,98	0,72	0,62	2,40E-14	no
120	E	ULS+CC	240+cc	3,15	13,1	11,91	221,44	17,5	1,18	6,94	7,23	4,32	0,56	50,2	0,13	0,4	0,94	0,98	0,71	0,60	1,01E-12	no
120	ESE	ELS	50	2,81	10,8	9,82	150,51	23,1	0,82	7,3	7,23	4,32	0,56	50,2	0,13	0,4	0,92	0,98	0,72	0,61	6,38E-16	no
120	ESE	ULS	240	2,92	11,9	10,82	182,72	23,2	0,82	7,3	7,23	4,32	0,56	50,2	0,13	0,4	0,92	0,98	0,72	0,61	4,46E-15	no
120	ESE	ULS+CC	240+cc	3,1	11,9	10,82	182,72	23	1,18	6,94	7,23	4,32	0,56	50,2	0,13	0,4	0,92	0,98	0,71	0,60	2,30E-13	no
120	SE	ELS	50	2,73	9,8	8,91	123,92	30,2	0,82	7,3	7,23	4,32	0,56	50,2	0,13	0,4	0,90	0,97	0,72	0,61	3,53E-17	no
120	SE	ULS	240	2,86	10,8	9,82	150,51	30,1	0,82	7,3	7,23	4,32	0,56	50,2	0,13	0,4	0,90	0,98	0,72	0,61	4,59E-16	no
120	SE	ULS+CC	240+cc	3,04	10,8	9,82	150,51	30,2	1,18	6,94	7,23	4,32	0,56	50,2	0,13	0,4	0,90	0,98	0,71	0,60	3,09E-14	no
120	SSE	ELS	50	2,6	8,8	8,00	99,92	39,2	0,82	7,3	7,23	4,32	0,56	50,2	0,13	0,4	0,87	0,97	0,72	0,60	2,99E-19	no
120	SSE	ULS	240	2,76	9,8	8,91	123,92	38,8	0,82	7,3	7,23	4,32	0,56	50,2	0,13	0,4	0,87	0,97	0,72	0,61	1,24E-17	no
120	SSE	ULS+CC	240+cc	2,93	9,8	8,91	123,92	39,3	1,18	6,94	7,23	4,32	0,56	50,2	0,13	0,4	0,87	0,97	0,71	0,60	1,10E-15	no
120	S	ELS	50	2,48	8,8	8,00	99,92	48,9	0,82	7,3	7,23	4,32	0,56	50,2	0,13	0,4	0,84	0,97	0,72	0,60	1,87E-21	no
120	S	ULS	240	2,6	9,8	8,91	123,92	48,7	0,82	7,3	7,23	4,32	0,56	50,2	0,13	0,4	0,84	0,97	0,72	0,61	5,45E-20	no
120	S	ULS+CC	240+cc	2,78	9,8	8,91	123,92	49,6	1,18	6,94	7,23	4,32	0,56	50,2	0,13	0,4	0,84	0,97	0,71	0,60	1,18E-17	no
120	SSW	ELS	50	2,63	10,8	9,82	150,51	57,6	0,82	7,3	7,23	4,32	0,56	50,2	0,13	0,4	0,81	0,98	0,72	0,61	1,79E-20	no
120	SSW	ULS	240	2,67	10,8	9,82	150,51	59,2	0,82	7,3	7,23	4,32	0,56	50,2	0,13	0,4	0,80	0,98	0,72	0,61	3,05E-20	no
120	SSW	ULS+CC	240+cc	2,88	10,8	9,82	150,51	60,1	1,18	6,94	7,23	4,32	0,56	50,2	0,13	0,4	0,80	0,98	0,71	0,60	1,13E-17	no
120	SW	ELS	50	2,13	8,8	8,00	99,92	59,7	0,82	7,3	7,23	4,32	0,56	50,2	0,13	0,4	0,80	0,97	0,72	0,60	1,39E-27	no
120	SW	ULS	240	2,38	9,8	8,91	123,92	60,3	0,82	7,3	7,23	4,32	0,56	50,2	0,13	0,4	0,80	0,97	0,72	0,61	9,01E-24	no
120	SW	ULS+CC	240+cc	2,48	9,8	8,91	123,92	61,1	1,18	6,94	7,23	4,32	0,56	50,2	0,13	0,4	0,80	0,97	0,71	0,60	1,06E-21	no
125	NE	ELS	50	1,05	10,8	9,82	150,51	9,9	0,82	7,3	7,23	4,32	0,56	50,2	0,13	0,4	0,97	0,98	0,72	0,61	2,89E-53	no
125	NE	ULS	240	1,45	13,1	11,91	221,44	13,1	0,82	7,3	7,23	4,32	0,56	50,2	0,13	0,4	0,96	0,98	0,72	0,62	2,28E-35	no
125	NE	ULS+CC	240+cc	1,46	13,1	11,91	221,44	12,5	1,18	6,94	7,23	4,32	0,56	50,2	0,13	0,4	0,96	0,98	0,71	0,60	1,60E-33	no
125	ENE	ELS	50	2,51	13,1	11,91	221,44	13,9	0,82	7,3	7,23	4,32	0,56	50,2	0,13	0,4	0,95	0,98	0,72	0,62	1,57E-17	no
125	ENE	ULS	240	2,74	14,5	13,18	271,29	14,5	0,82	7,3	7,23	4,32	0,56	50,2	0,13	0,4	0,95	0,99	0,72	0,62	1,23E-15	no
125	ENE	ULS+CC	240+cc	2,88	14,5	13,18	271,29	14	1,18	6,94	7,23	4,32	0,56	50,2	0,13	0,4	0,95	0,99	0,71	0,61	5,00E-14	no
125	E	ELS	50	2,87	11,9	10,82	182,72	17,8	0,82	7,3	7,23	4,32	0,56	50,2	0,13	0,4	0,94	0,98	0,72	0,61	4,71E-15	no
125	E	ULS	240	3	13,1	11,91	221,44	17,8	0,82	7,3	7,23	4,32	0,56	50,2	0,13	0,4	0,94	0,98	0,72	0,62	3,74E-14	no
125	E	ULS+CC	240+cc	3,18	13,1	11,91	221,44	17,5	1,18	6,94	7,23	4,32	0,56	50,2	0,13	0,4	0,94	0,98	0,71	0,60	1,45E-12	no
125	ESE	ELS	50	2,83	10,8	9,82	150,51	23,2	0,82	7,3	7,23	4,32	0,56	50,2	0,13	0,4	0,92	0,98	0,72	0,61	8,78E-16	no
125	ESE	ULS	240	2,94	11,9	10,82	182,72	23,2	0,82	7,3	7,23	4,32	0,56	50,2	0,13	0,4	0,92	0,98	0,72	0,61	6,06E-15	no
125	ESE	ULS+CC	240+cc	3,13	11,9	10,82	182,72	23	1,18	6,94	7,23	4,32	0,56	50,2	0,13	0,4	0,92	0,98	0,71	0,60	3,37E-13	no
125	SE	ELS	50	2,75	9,8	8,91	123,92	30,2	0,82	7,3	7,23	4,32	0,56	50,2	0,13	0,4	0,90	0,97	0,72	0,61	5,13E-17	no
125	SE	ULS	240	2,88	10,8	9,82	150,51	30,2	0,82	7,3	7,23	4,32	0,56	50,2	0,13	0,4	0,90	0,98	0,72	0,61	6,30E-16	no
125	SE	ULS+CC	240+cc	3,06	10,8	9,82	150,51	30,2	1,18	6,94	7,23	4,32	0,56	50,2	0,13	0,4	0,90	0,98	0,71	0,60	4,08E-14	no
125	SSE	ELS	50	2,61	8,8	8,00	99,92	39,1	0,82	7,3	7,23	4,32	0,56	50,2	0,13	0,4	0,87	0,97	0,72	0,60	3,80E-19	no
125	SSE	ULS	240	2,77	9,8	8,91	123,92	38,8	0,82	7,3	7,23	4,32	0,56	50,2	0,13	0,4	0,87	0,97	0,72	0,61	1,50E-17	no
125	SSE	ULS+CC	240+cc	2,94	9,8	8,91	123,92	39,2	1,18	6,94	7,23	4,32	0,56	50,2	0,13	0,4	0,87	0,97	0,71	0,60	1,32E-15	no
125	S	ELS	50	2,48	8,8	8,00	99,92	48,7	0,82	7,3	7,23	4,32	0,56	50,2	0,13	0,4	0,84	0,97	0,72	0,60	1,97E-21	no
125	S	ULS	240	2,6	9,8	8,91	123,92	48,5	0,82	7,3	7,23	4,32	0,56	50,2	0,13	0,4	0,84	0,97	0,72	0,61	5,70E-20	no
125	S	ULS+CC	240+cc	2,78	9,8	8,91	123,92	49,4	1,18	6,94	7,23	4,32	0,56	50,2	0,13	0,4	0,84	0,97	0,71	0,60	1,23E-17	no
125	SSW	ELS	50	2,63	10,8	9,82	150,51	57,3	0,82	7,3	7,23	4,32	0,56	50,2	0,13	0,4	0,81	0,98	0,72	0,61	1,93E-20	no
125	SSW	ULS	240	2,66	10,8	9,82	150,51	58,8	0,82	7,3	7,23	4,32	0,56	50,2	0,13	0,4	0,81	0,98	0,72	0,61	2,67E-20	no
125	SSW	ULS+CC	240+cc	2,87	10,8	9,82	150,51	59,7	1,18	6,94	7,23	4,32	0,56	50,2	0,13	0,4	0,80	0,98	0,71	0,60	1,02E-17	no
125	SW	ELS	50	2,11	8,8	8,00	99,92	59,4	0,82	7,3	7,23	4,32	0,56	50,2	0,13	0,4	0,80	0,97	0,72	0,60	7,07E-28	no
125	SW	ULS	240	2,37	9,8	8,91	123,92	59,9	0,82	7,3	7,23	4,32	0,56	50,2	0,13	0,4	0,80	0,97	0,72	0,61	7,50E-24	no
125	SW	ULS+CC	240+cc	2,46	9,8	8,91	123,92	60,7	1,18	6,94	7,23	4,32	0,56	50,2	0,13	0,4	0,80	0,97	0,71	0,60	6,98E-22	no
130	NE	ELS	50	1,05	10,8	9,82	150,51	9,5	0,82	7,3	7,23	4,32	0,56	50,2	0,13	0,4	0,97	0,98	0,72	0,61	3,57E-53	no
130	NE	ULS	240	1,46	13,1	11,91	221,44	12,6	0,82	7,3	7,23	4,32	0,56	50,2	0,13	0,4	0,96	0,98	0,72	0,62	5,56E-35	no
130	NE	ULS+CC	240+cc	1,47	13,1	11,91	221,44	12	1,18	6,94	7,23	4,32	0,56	50,2	0,13	0,4	0,96	0,98	0,71	0,60	3,70E-33	no
130	ENE	ELS	50	2,53	13,1	11,91	221,44	13,5	0,82	7,3	7,23	4,32	0,56	50,2	0,13	0,4	0,96	0,98	0,72	0,62	2,54E-17	no
130	ENE	ULS	240	2,77	14,5	13,18	271,29	14	0,82	7,3	7,23	4,32	0,56	50,2	0,13	0,4	0,95	0,99	0,72	0,62	2,20E-15	no
130	ENE	ULS+CC	240+cc	2,91	14,5	13,18	271,29	13,6	1,18	6,94	7,23	4,32	0,56	50,2	0,13	0,4	0,96	0,99	0,71	0,61	8,14E-14	no
130	E	ELS	50	2,89	11,9	10,82	182,72	17,4	0,82	7,3	7,23	4,32	0,56	50,2	0,13	0,4	0,94	0,98	0,72	0,61	6,82E-15	no
130	E	ULS	240	3,03	13,1	11,91	221,44	17,4	0,82	7,3	7,23	4,32	0,56	50,2	0,13	0,4	0,94	0,98	0,72	0,62	6,02E-14	no
130	E	ULS+CC	240+cc	3,21	13,1	11,91	221,44	17,1	1,18	6,94	7,23	4,32	0,56	50,2	0,13	0,4	0,94	0,98	0,71	0,60	2,17E-12	no
130	ESE	ELS	50	2,86	10,8	9,82	150,51	22,8	0,82	7,3	7,23	4,32	0,56	50,2	0,13	0,4	0,92	0,98	0,72	0,61	1,53E-15	no
130	ESE	ULS	240	2,97	11,9	10,82	182,72	22,8	0,82	7,3	7,23	4,32	0,56	50,2	0,13	0,4	0,92	0,98	0,72	0,61	1,01E-14	no
130	ESE	ULS+CC	240+cc	3,15	11,9	10,82	182,72	22,7	1,18	6,94	7,23	4,32	0,56	50,2	0,13	0,4	0,93	0,98	0,71	0,60	4,51E-13	no
130	SE	ELS	50	2,76	9,8	8,91	123,92	29,7	0,82	7,3	7,23	4,32	0,56	50,2	0,13	0,4	0,90	0,97	0,72	0,61	6,74E-17	no
130	SE	ULS	240	2,9	10,8	9,82	150,51	29,7	0,82	7,3	7,23	4,32	0,56	50,2	0,13	0,4	0,90	0,98	0,72	0,61	9,50E-16	no
130	SE	ULS+CC	240+cc	3,08	10,8	9,82	150,51	29,8	1,18	6,94	7,23	4,32	0,56	50,2	0,13	0,4	0,90	0,98	0,71	0,60	5,69E-14	no
130	SSE	ELS	50	2,62	8,8	8,00	99,92	38,5	0,82	7,3	7,23	4,32	0,56	50,2	0,13	0,4	0,87	0,97	0,72	0,60	5,35E-19	no
130	SSE	ULS	240	2,77	9,8	8,91	123,92	38,2	0,82	7,3	7,23	4,32	0,56	50,2	0,13	0,4	0,87	0,97	0,72	0,61	1,68E-17	no
130	SSE	ULS+CC	240+cc	2,95	9,8	8,91	123,92	38,7	1,18	6,94	7,23	4,32	0,56	50,2	0,13	0,4	0,87	0,97	0,71	0,60	1,68E-15	no
130	S	ELS	50	2,47	8,8	8,00	99,92	47,9	0,82	7,3	7,23	4,32	0,56	50,2	0,13	0,4	0,84	0,97	0,72	0,60	1,85E-21	no
130	S	ULS	240	2,6	9,8	8,91	123,92	47,7	0,82	7,3	7,23	4,32	0,56	50,2	0,13	0,4	0,84	0,97	0,72	0,61	6,84E-20	no
130	S	ULS+CC	240+cc	2,78	9,8	8,91	123,92	48,7	1,18	6,94	7,23	4,32	0,56	50,2	0,13	0,4	0,84	0,97	0,71	0,60	1,42E-17	no
130	SSW	ELS	50	2,62	10,8	9,82	150,51	56,2	0,82	7,3	7,23	4,32	0,56	50,2	0,13	0,4	0,81	0,98	0,72	0,61	2,00E-20	no
130	SSW	ULS	240	2,65	10,8	9,82	150,51	57,7	0,82	7,3	7,23	4,32	0,56	50,2	0,13	0,4	0,81	0,98	0,72	0,61	2,78E-20	no
130	SSW	ULS+CC	240+cc	2,86	10,8	9,82	150,51	58,7	1,18	6,94	7,23	4,32	0,56	50,2	0,13	0,4	0,81	0,98	0,71	0,60	1,05E-17	no
130	SW	ELS	50	2,08	8,8	8,00	99,92	58,2	0,82	7,3	7,23	4,32	0,56	50,2	0,13	0,4	0,81	0,97	0,72	0,60	3,21E-28	no
130	SW	ULS	240	2,35	9,8	8,91	123,92	58,7	0,82	7,3	7,23	4,32	0,56	50,2	0,13	0,4	0,81	0,97	0,72	0,61	5,78E-24	no
130	SW	ULS+CC	240+cc	2,44	9,8	8,91	123,92	59,6	1,18	6,94	7,23	4,32	0,56	50,2	0,13	0,4	0,80	0,97	0,71	0,60	5,47E-22	no
135	NE	ELS	50	1,06	10,8	9,82	150,51	9	0,82	7,3	7,23	4,32	0,56	50,2	0,13	0,4	0,97	0,98	0,72	0,61	2,04E-52	no
135	NE	ULS	240	1,47	13,1	11,91	221,44	12,1	0,82	7,3	7,23	4,32	0,56	50,2	0,13	0,4	0,96	0,98	0,72	0,62	1,33E-34	no
135	NE	ULS+CC	240+cc	1,48	13,1	11,91	221,44	11,5	1,18	6,94	7,23	4,32	0,56	50,2	0,13	0,4	0,96	0,98	0,71	0,60	8,44E-33	no
135	ENE	ELS	50	2,55	13,1	11,91	221,44	13	0,82	7,3	7,23	4,32	0,56	50,2	0,13	0,4	0,96	0,98	0,72	0,62	4,14E-17	no
135	ENE	ULS	240	2,8	14,5	13,18	271,29	13,5	0,82	7,3	7,23	4,32	0,56	50,2	0,13	0,4	0,96	0,99	0,72	0,62	3,88E-15	no
135	ENE	ULS+CC	240+cc	2,93	14,5	13,18	271,29	13,1	1,18	6,94	7,23	4,32	0,56	50,2	0,13	0,4	0,96	0,99	0,71	0,61	1,15E-13	no
135	E	ELS	50	2,92	11,9	10,82	182,72	16,9	0,82	7,3	7,23	4,32	0,56	50,2	0,13	0,4	0,94	0,98	0,72	0,61	1,16E-14	no
135	E	ULS	240	3,06	13,1	11,91	221,44	17	0,82	7,3	7,23	4,32	0,56	50,2	0,13	0,4	0,94	0,98	0,72	0,62	9,58E-14	no
135	E	ULS+CC	240+cc	3,25	13,1	11,91	221,44	16,7	1,18	6,94	7,23	4,32	0,56	50,2	0,13	0,4	0,94	0,98	0,71	0,60	3,60E-12	no
135	ESE	ELS	50	2,88	10,8	9,82	150,51	22,3	0,82	7,3	7,23	4,32	0,56	50,2	0,13	0,4	0,93	0,98	0,72	0,61	2,29E-15	no
135	ESE	ULS	240	3	11,9	10,82	182,72	22,4	0,82	7,3	7,23	4,32	0,56	50,2	0,13	0,4	0,93	0,98	0,72	0,61	1,67E-14	no
135	ESE	ULS+CC	240+cc	3,18	11,9	10,82	182,72	22,3	1,18	6,94	7,23	4,32	0,56	50,2	0,13	0,4	0,93	0,98	0,71	0,60	6,89E-13	no
135	SE	ELS	50	2,78	9,8	8,91	123,92	29,2	0,82	7,3	7,23	4,32	0,56	50,2	0,13	0,4	0,90	0,97	0,72	0,61	1,06E-16	no
135	SE	ULS	240	2,92	10,8	9,82	150,51	29,3	0,82	7,3	7,23	4,32	0,56	50,2	0,13	0,4	0,90	0,98	0,72	0,61	1,40E-15	no
135	SE	ULS+CC	240+cc	3,1	10,8	9,82	150,51	29,4	1,18	6,94	7,23	4,32	0,56	50,2	0,13	0,4	0,90	0,98	0,71	0,60	7,90E-14	no
135	SSE	ELS	50	2,62	8,8	8,00	99,92	38	0,82	7,3	7,23	4,32	0,56	50,2	0,13	0,4	0,87	0,97	0,72	0,60	5,94E-19	no
135	SSE	ULS	240	2,78	9,8	8,91	123,92	37,7	0,82	7,3	7,23	4,32	0,56	50,2	0,13	0,4	0,88	0,97	0,72	0,61	2,23E-17	no
135	SSE	ULS+CC	240+cc	2,96	9,8	8,91	123,92	38,2	1,18	6,94	7,23	4,32	0,56	50,2	0,13	0,4	0,87	0,97	0,71	0,60	2,14E-15	no
135	S	ELS	50	2,47	8,8	8,00	99,92	47,2	0,82	7,3	7,23	4,32	0,56	50,2	0,13	0,4	0,84	0,97	0,72	0,60	2,19E-21	no
135	S	ULS	240	2,6	9,8	8,91	123,92	47,1	0,82	7,3	7,23	4,32	0,56	50,2	0,13	0,4	0,84	0,97	0,72	0,61	7,83E-20	no
135	S	ULS+CC	240+cc	2,78	9,8	8,91	123,92	48,1	1,18	6,94	7,23	4,32	0,56	50,2	0,13	0,4	0,84	0,97	0,71	0,60	1,60E-17	no
135	SSW	ELS	50	2,62	10,8	9,82	150,51	55,4	0,82	7,3	7,23	4,32	0,56	50,2	0,13	0,4	0,82	0,98	0,72	0,61	2,42E-20	no
135	SSW	ULS	240	2,65	10,8	9,82	150,51	56,8	0,82	7,3	7,23	4,32	0,56	50,2	0,13	0,4	0,81	0,98	0,72	0,61	3,44E-20	no
135	SSW	ULS+CC	240+cc	2,86	10,8	9,82	150,51	57,9	1,18	6,94	7,23	4,32	0,56	50,2	0,13	0,4	0,81	0,98	0,71	0,60	1,24E-17	no
135	SW	ELS	50	2,06	8,8	8,00	99,92	57,3	0,82	7,3	7,23	4,32	0,56	50,2	0,13	0,4	0,81	0,97	0,72	0,60	1,93E-28	no
135	SW	ULS	240	2,34	9,8	8,91	123,92	57,9	0,82	7,3	7,23	4,32	0,56	50,2	0,13	0,4	0,81	0,97	0,72	0,61	5,36E-24	no
135	SW	ULS+CC	240+cc	2,43	9,8	8,91	123,92	58,8	1,18	6,94	7,23	4,32	0,56	50,2	0,13	0,4	0,81	0,97	0,71	0,60	5,16E-22	no
140	NE	ELS	50	1,07	10,8	9,82	150,51	8,6	0,82	7,3	7,23	4,32	0,56	50,2	0,13	0,4	0,97	0,98	0,72	0,61	1,06E-51	no
140	NE	ULS	240	1,48	13,1	11,91	221,44	11,7	0,82	7,3	7,23	4,32	0,56	50,2	0,13	0,4	0,96	0,98	0,72	0,62	3,05E-34	no
140	NE	ULS+CC	240+cc	1,49	13,1	11,91	221,44	11,1	1,18	6,94	7,23	4,32	0,56	50,2	0,13	0,4	0,96	0,98	0,71	0,60	1,84E-32	no
140	ENE	ELS	50	2,58	13,1	11,91	221,44	12,6	0,82	7,3	7,23	4,32	0,56	50,2	0,13	0,4	0,96	0,98	0,72	0,62	8,00E-17	no
140	ENE	ULS	240	2,83	14,5	13,18	271,29	13,1	0,82	7,3	7,23	4,32	0,56	50,2	0,13	0,4	0,96	0,99	0,72	0,62	6,65E-15	no
140	ENE	ULS+CC	240+cc	2,97	14,5	13,18	271,29	12,7	1,18	6,94	7,23	4,32	0,56	50,2	0,13	0,4	0,96	0,99	0,71	0,61	2,11E-13	no
140	E	ELS	50	2,96	11,9	10,82	182,72	16,6	0,82	7,3	7,23	4,32	0,56	50,2	0,13	0,4	0,95	0,98	0,72	0,61	2,19E-14	no
140	E	ULS	240	3,1	13,1	11,91	221,44	16,7	0,82	7,3	7,23	4,32	0,56	50,2	0,13	0,4	0,94	0,98	0,72	0,62	1,70E-13	no
140	E	ULS+CC	240+cc	3,28	13,1	11,91	221,44	16,4	1,18	6,94	7,23	4,32	0,56	50,2	0,13	0,4	0,95	0,98	0,71	0,60	5,21E-12	no
140	ESE	ELS	50	2,91	10,8	9,82	150,51	22	0,82	7,3	7,23	4,32	0,56	50,2	0,13	0,4	0,93	0,98	0,72	0,61	3,85E-15	no
140	ESE	ULS	240	3,02	11,9	10,82	182,72	22,1	0,82	7,3	7,23	4,32	0,56	50,2	0,13	0,4	0,93	0,98	0,72	0,61	2,32E-14	no
140	ESE	ULS+CC	240+cc	3,21	11,9	10,82	182,72	22	1,18	6,94	7,23	4,32	0,56	50,2	0,13	0,4	0,93	0,98	0,71	0,60	1,03E-12	no
140	SE	ELS	50	2,8	9,8	8,91	123,92	28,9	0,82	7,3	7,23	4,32	0,56	50,2	0,13	0,4	0,90	0,97	0,72	0,61	1,59E-16	no
140	SE	ULS	240	2,94	10,8	9,82	150,51	29	0,82	7,3	7,23	4,32	0,56	50,2	0,13	0,4	0,90	0,98	0,72	0,61	2,02E-15	no

140	SE	ULS+CC	240+cc	3,12	10,8	9,82	150,51	29,1	1,18	6,94	7,23	4,32	0,56	50,2	0,13	0,4	0,90	0,98	0,71	0,60	1,08E-13	no
140	SSE	ELS	50	2,64	8,8	8,00	99,92	37,6	0,82	7,3	7,23	4,32	0,56	50,2	0,13	0,4	0,88	0,97	0,72	0,60	9,89E-19	no
140	SSE	ULS	240	2,8	9,8	8,91	123,92	37,4	0,82	7,3	7,23	4,32	0,56	50,2	0,13	0,4	0,88	0,97	0,72	0,61	3,42E-17	no
140	SSE	ULS+CC	240+cc	2,97	9,8	8,91	123,92	37,9	1,18	6,94	7,23	4,32	0,56	50,2	0,13	0,4	0,87	0,97	0,71	0,60	2,62E-15	no
140	S	ELS	50	2,48	8,8	8,00	99,92	46,8	0,82	7,3	7,23	4,32	0,56	50,2	0,13	0,4	0,85	0,97	0,72	0,60	3,12E-21	no
140	S	ULS	240	2,61	9,8	8,91	123,92	46,7	0,82	7,3	7,23	4,32	0,56	50,2	0,13	0,4	0,85	0,97	0,72	0,61	1,07E-19	no
140	S	ULS+CC	240+cc	2,79	9,8	8,91	123,92	47,6	1,18	6,94	7,23	4,32	0,56	50,2	0,13	0,4	0,84	0,97	0,71	0,60	2,13E-17	no
140	SSW	ELS	50	2,63	10,8	9,82	150,51	54,8	0,82	7,3	7,23	4,32	0,56	50,2	0,13	0,4	0,82	0,98	0,72	0,61	3,51E-20	no
140	SSW	ULS	240	2,66	10,8	9,82	150,51	56,2	0,82	7,3	7,23	4,32	0,56	50,2	0,13	0,4	0,81	0,98	0,72	0,61	4,98E-20	no
140	SSW	ULS+CC	240+cc	2,87	10,8	9,82	150,51	57,3	1,18	6,94	7,23	4,32	0,56	50,2	0,13	0,4	0,81	0,98	0,71	0,60	1,68E-17	no
140	SW	ELS	50	2,05	8,8	8,00	99,92	56,6	0,82	7,3	7,23	4,32	0,56	50,2	0,13	0,4	0,81	0,97	0,72	0,60	1,62E-28	no
140	SW	ULS	240	2,34	9,8	8,91	123,92	57,2	0,82	7,3	7,23	4,32	0,56	50,2	0,13	0,4	0,81	0,97	0,72	0,61	6,54E-24	no
140	SW	ULS+CC	240+cc	2,42	9,8	8,91	123,92	58,2	1,18	6,94	7,23	4,32	0,56	50,2	0,13	0,4	0,81	0,97	0,71	0,60	4,61E-22	no
145	NE	ELS	50	1,07	10,8	9,82	150,51	8,3	0,82	7,3	7,23	4,32	0,56	50,2	0,13	0,4	0,97	0,98	0,72	0,61	1,24E-51	no
145	NE	ULS	240	1,49	13,1	11,91	221,44	11,3	0,82	7,3	7,23	4,32	0,56	50,2	0,13	0,4	0,96	0,98	0,72	0,62	6,88E-34	no
145	NE	ULS+CC	240+cc	1,5	13,1	11,91	221,44	10,8	1,18	6,94	7,23	4,32	0,56	50,2	0,13	0,4	0,96	0,98	0,71	0,60	3,83E-32	no
145	ENE	ELS	50	2,6	13,1	11,91	221,44	12,4	0,82	7,3	7,23	4,32	0,56	50,2	0,13	0,4	0,96	0,98	0,72	0,62	1,21E-16	no
145	ENE	ULS	240	2,86	14,5	13,18	271,29	12,8	0,82	7,3	7,23	4,32	0,56	50,2	0,13	0,4	0,96	0,99	0,72	0,62	1,11E-14	no
145	ENE	ULS+CC	240+cc	3	14,5	13,18	271,29	12,4	1,18	6,94	7,23	4,32	0,56	50,2	0,13	0,4	0,96	0,99	0,71	0,61	3,28E-13	no
145	E	ELS	50	3	11,9	10,82	182,72	16,4	0,82	7,3	7,23	4,32	0,56	50,2	0,13	0,4	0,95	0,98	0,72	0,61	3,99E-14	no
145	E	ULS	240	3,13	13,1	11,91	221,44	16,4	0,82	7,3	7,23	4,32	0,56	50,2	0,13	0,4	0,95	0,98	0,72	0,62	2,60E-13	no
145	E	ULS+CC	240+cc	3,32	13,1	11,91	221,44	16,1	1,18	6,94	7,23	4,32	0,56	50,2	0,13	0,4	0,95	0,98	0,71	0,60	8,34E-12	no
145	ESE	ELS	50	2,93	10,8	9,82	150,51	21,8	0,82	7,3	7,23	4,32	0,56	50,2	0,13	0,4	0,93	0,98	0,72	0,61	5,41E-15	no
145	ESE	ULS	240	3,05	11,9	10,82	182,72	21,9	0,82	7,3	7,23	4,32	0,56	50,2	0,13	0,4	0,93	0,98	0,72	0,61	3,64E-14	no
145	ESE	ULS+CC	240+cc	3,24	11,9	10,82	182,72	21,8	1,18	6,94	7,23	4,32	0,56	50,2	0,13	0,4	0,93	0,98	0,71	0,60	1,50E-12	no
145	SE	ELS	50	2,82	9,8	8,91	123,92	28,6	0,82	7,3	7,23	4,32	0,56	50,2	0,13	0,4	0,91	0,97	0,72	0,61	2,38E-16	no
145	SE	ULS	240	2,96	10,8	9,82	150,51	28,7	0,82	7,3	7,23	4,32	0,56	50,2	0,13	0,4	0,91	0,98	0,72	0,61	2,89E-15	no
145	SE	ULS+CC	240+cc	3,14	10,8	9,82	150,51	28,9	1,18	6,94	7,23	4,32	0,56	50,2	0,13	0,4	0,90	0,98	0,71	0,60	1,44E-13	no
145	SSE	ELS	50	2,65	8,8	8,00	99,92	37,3	0,82	7,3	7,23	4,32	0,56	50,2	0,13	0,4	0,88	0,97	0,72	0,60	1,30E-18	no
145	SSE	ULS	240	2,81	9,8	8,91	123,92	37,1	0,82	7,3	7,23	4,32	0,56	50,2	0,13	0,4	0,88	0,97	0,72	0,61	4,34E-17	no
145	SSE	ULS+CC	240+cc	2,98	9,8	8,91	123,92	37,7	1,18	6,94	7,23	4,32	0,56	50,2	0,13	0,4	0,88	0,97	0,71	0,60	3,16E-15	no
145	S	ELS	50	2,5	8,8	8,00	99,92	46,5	0,82	7,3	7,23	4,32	0,56	50,2	0,13	0,4	0,85	0,97	0,72	0,60	5,55E-21	no
145	S	ULS	240	2,63	9,8	8,91	123,92	46,4	0,82	7,3	7,23	4,32	0,56	50,2	0,13	0,4	0,85	0,97	0,72	0,61	1,79E-19	no
145	S	ULS+CC	240+cc	2,8	9,8	8,91	123,92	47,4	1,18	6,94	7,23	4,32	0,56	50,2	0,13	0,4	0,84	0,97	0,71	0,60	2,66E-17	no
145	SSW	ELS	50	2,64	10,8	9,82	150,51	54,4	0,82	7,3	7,23	4,32	0,56	50,2	0,13	0,4	0,82	0,98	0,72	0,61	4,84E-20	no
145	SSW	ULS	240	2,68	10,8	9,82	150,51	55,8	0,82	7,3	7,23	4,32	0,56	50,2	0,13	0,4	0,82	0,98	0,72	0,61	8,53E-20	no
145	SSW	ULS+CC	240+cc	2,88	10,8	9,82	150,51	56,9	1,18	6,94	7,23	4,32	0,56	50,2	0,13	0,4	0,81	0,98	0,71	0,60	2,19E-17	no
145	SW	ELS	50	2,05	8,8	8,00	99,92	56,3	0,82	7,3	7,23	4,32	0,56	50,2	0,13	0,4	0,81	0,97	0,72	0,60	1,79E-28	no
145	SW	ULS	240	2,35	9,8	8,91	123,92	56,8	0,82	7,3	7,23	4,32	0,56	50,2	0,13	0,4	0,81	0,97	0,72	0,61	9,90E-24	no
145	SW	ULS+CC	240+cc	2,42	9,8	8,91	123,92	57,8	1,18	6,94	7,23	4,32	0,56	50,2	0,13	0,4	0,81	0,97	0,71	0,60	5,11E-22	no
150	NE	ELS	50	1,08	10,8	9,82	150,51	8	0,82	7,3	7,23	4,32	0,56	50,2	0,13	0,4	0,97	0,98	0,72	0,61	5,91E-51	no
150	NE	ULS	240	1,51	13,1	11,91	221,44	11	0,82	7,3	7,23	4,32	0,56	50,2	0,13	0,4	0,96	0,98	0,72	0,62	2,85E-33	no
150	NE	ULS+CC	240+cc	1,52	13,1	11,91	221,44	10,5	1,18	6,94	7,23	4,32	0,56	50,2	0,13	0,4	0,97	0,98	0,71	0,60	1,46E-31	no
150	ENE	ELS	50	2,63	13,1	11,91	221,44	12,1	0,82	7,3	7,23	4,32	0,56	50,2	0,13	0,4	0,96	0,98	0,72	0,62	2,24E-16	no
150	ENE	ULS	240	2,9	14,5	13,18	271,29	12,6	0,82	7,3	7,23	4,32	0,56	50,2	0,13	0,4	0,96	0,99	0,72	0,62	2,08E-14	no
150	ENE	ULS+CC	240+cc	3,03	14,5	13,18	271,29	12,2	1,18	6,94	7,23	4,32	0,56	50,2	0,13	0,4	0,96	0,99	0,71	0,61	4,97E-13	no
150	E	ELS	50	3,03	11,9	10,82	182,72	16,2	0,82	7,3	7,23	4,32	0,56	50,2	0,13	0,4	0,95	0,98	0,72	0,61	6,24E-14	no
150	E	ULS	240	3,16	13,1	11,91	221,44	16,3	0,82	7,3	7,23	4,32	0,56	50,2	0,13	0,4	0,95	0,98	0,72	0,62	3,85E-13	no
150	E	ULS+CC	240+cc	3,35	13,1	11,91	221,44	16	1,18	6,94	7,23	4,32	0,56	50,2	0,13	0,4	0,95	0,98	0,71	0,60	1,16E-11	no
150	ESE	ELS	50	2,97	10,8	9,82	150,51	21,7	0,82	7,3	7,23	4,32	0,56	50,2	0,13	0,4	0,93	0,98	0,72	0,61	1,00E-14	no
150	ESE	ULS	240	3,08	11,9	10,82	182,72	21,8	0,82	7,3	7,23	4,32	0,56	50,2	0,13	0,4	0,93	0,98	0,72	0,61	5,59E-14	no
150	ESE	ULS+CC	240+cc	3,27	11,9	10,82	182,72	21,7	1,18	6,94	7,23	4,32	0,56	50,2	0,13	0,4	0,93	0,98	0,71	0,60	2,15E-12	no
150	SE	ELS	50	2,84	9,8	8,91	123,92	28,5	0,82	7,3	7,23	4,32	0,56	50,2	0,13	0,4	0,91	0,97	0,72	0,61	3,41E-16	no
150	SE	ULS	240	2,99	10,8	9,82	150,51	28,7	0,82	7,3	7,23	4,32	0,56	50,2	0,13	0,4	0,91	0,98	0,72	0,61	4,57E-15	no
150	SE	ULS+CC	240+cc	3,17	10,8	9,82	150,51	28,8	1,18	6,94	7,23	4,32	0,56	50,2	0,13	0,4	0,90	0,98	0,71	0,60	2,14E-13	no
150	SSE	ELS	50	2,68	8,8	8,00	99,92	37,3	0,82	7,3	7,23	4,32	0,56	50,2	0,13	0,4	0,88	0,97	0,72	0,60	2,41E-18	no
150	SSE	ULS	240	2,84	9,8	8,91	123,92	37,1	0,82	7,3	7,23	4,32	0,56	50,2	0,13	0,4	0,88	0,97	0,72	0,61	7,44E-17	no
150	SSE	ULS+CC	240+cc	3,01	9,8	8,91	123,92	37,6	1,18	6,94	7,23	4,32	0,56	50,2	0,13	0,4	0,88	0,97	0,71	0,60	5,06E-15	no
150	S	ELS	50	2,52	8,8	8,00	99,92	46,5	0,82	7,3	7,23	4,32	0,56	50,2	0,13	0,4	0,85	0,97	0,72	0,60	9,11E-21	no
150	S	ULS	240	2,65	9,8	8,91	123,92	46,4	0,82	7,3	7,23	4,32	0,56	50,2	0,13	0,4	0,85	0,97	0,72	0,61	2,78E-19	no
150	S	ULS+CC	240+cc	2,83	9,8	8,91	123,92	47,4	1,18	6,94	7,23	4,32	0,56	50,2	0,13	0,4	0,84	0,97	0,71	0,60	4,60E-17	no
150	SSW	ELS	50	2,67	10,8	9,82	150,51	54,3	0,82	7,3	7,23	4,32	0,56	50,2	0,13	0,4	0,82	0,98	0,72	0,61	9,68E-20	no
150	SSW	ULS	240	2,71	10,8	9,82	150,51	55,7	0,82	7,3	7,23	4,32	0,56	50,2	0,13	0,4	0,82	0,98	0,72	0,61	1,68E-19	no
150	SSW	ULS+CC	240+cc	2,91	10,8	9,82	150,51	56,8	1,18	6,94	7,23	4,32	0,56	50,2	0,13	0,4	0,81	0,98	0,71	0,60	3,82E-17	no
150	SW	ELS	50	2,05	8,8	8,00	99,92	56,3	0,82	7,3	7,23	4,32	0,56	50,2	0,13	0,4	0,81	0,97	0,72	0,60	1,79E-28	no
150	SW	ULS	240	2,37	9,8	8,91	123,92	56,8	0,82	7,3	7,23	4,32	0,56	50,2	0,13	0,4	0,81	0,97	0,72	0,61	1,79E-23	no
150	SW	ULS+CC	240+cc	2,43	9,8	8,91	123,92	57,8	1,18	6,94	7,23	4,32	0,56	50,2	0,13	0,4	0,81	0,97	0,71	0,60	6,69E-22	no
155	NE	ELS	50	1,11	10,8	9,82	150,51	7,9	0,82	7,3	7,23	4,32	0,56	50,2	0,13	0,4	0,97	0,98	0,72	0,61	3,57E-49	no
155	NE	ULS	240	1,53	13,1	11,91	221,44	10,9	0,82	7,3	7,23	4,32	0,56	50,2	0,13	0,4	0,96	0,98	0,72	0,62	1,06E-32	no
155	NE	ULS+CC	240+cc	1,54	13,1	11,91	221,44	10,4	1,18	6,94	7,23	4,32	0,56	50,2	0,13	0,4	0,97	0,98	0,71	0,60	5,05E-31	no
155	ENE	ELS	50	2,65	13,1	11,91	221,44	12,1	0,82	7,3	7,23	4,32	0,56	50,2	0,13	0,4	0,96	0,98	0,72	0,62	3,24E-16	no
155	ENE	ULS	240	2,93	14,5	13,18	271,29	12,6	0,82	7,3	7,23	4,32	0,56	50,2	0,13	0,4	0,96	0,99	0,72	0,62	3,24E-14	no
155	ENE	ULS+CC	240+cc	3,06	14,5	13,18	271,29	12,2	1,18	6,94	7,23	4,32	0,56	50,2	0,13	0,4	0,96	0,99	0,71	0,61	7,28E-13	no
155	E	ELS	50	3,05	11,9	10,82	182,72	16,2	0,82	7,3	7,23	4,32	0,56	50,2	0,13	0,4	0,95	0,98	0,72	0,61	8,20E-14	no
155	E	ULS	240	3,19	13,1	11,91	221,44	16,3	0,82	7,3	7,23	4,32	0,56	50,2	0,13	0,4	0,95	0,98	0,72	0,62	5,58E-13	no
155	E	ULS+CC	240+cc	3,38	13,1	11,91	221,44	16	1,18	6,94	7,23	4,32	0,56	50,2	0,13	0,4	0,95	0,98	0,71	0,60	1,58E-11	no
155	ESE	ELS	50	2,98	10,8	9,82	150,51	21,7	0,82	7,3	7,23	4,32	0,56	50,2	0,13	0,4	0,93	0,98	0,72	0,61	1,16E-14	no
155	ESE	ULS	240	3,1	11,9	10,82	182,72	21,8	0,82	7,3	7,23	4,32	0,56	50,2	0,13	0,4	0,93	0,98	0,72	0,61	7,32E-14	no
155	ESE	ULS+CC	240+cc	3,29	11,9	10,82	182,72	21,7	1,18	6,94	7,23	4,32	0,56	50,2	0,13	0,4	0,93	0,98	0,71	0,60	2,70E-12	no
155	SE	ELS	50	2,85	9,8	8,91	123,92	28,5	0,82	7,3	7,23	4,32	0,56	50,2	0,13	0,4	0,91	0,97	0,72	0,61	4,04E-16	no
155	SE	ULS	240	3	10,8	9,82	150,51	28,6	0,82	7,3	7,23	4,32	0,56	50,2	0,13	0,4	0,91	0,98	0,72	0,61	5,40E-15	no
155	SE	ULS+CC	240+cc	3,2	10,8	9,82	150,51	28,8	1,18	6,94	7,23	4,32	0,56	50,2	0,13	0,4	0,90	0,98	0,71	0,60	3,12E-13	no
155	SSE	ELS	50	2,7	8,8	8,00	99,92	37,3	0,82	7,3	7,23	4,32	0,56	50,2	0,13	0,4	0,88	0,97	0,72	0,60	3,62E-18	no
155	SSE	ULS	240	2,86	9,8	8,91	123,92	37,1	0,82	7,3	7,23	4,32	0,56	50,2	0,13	0,4	0,88	0,97	0,72	0,61	1,06E-16	no
155	SSE	ULS+CC	240+cc	3,04	9,8	8,91	123,92	37,7	1,18	6,94	7,23	4,32	0,56	50,2	0,13	0,4	0,88	0,97	0,71	0,60	7,76E-15	no
155	S	ELS	50	2,53	8,8	8,00	99,92	46,4	0,82	7,3	7,23	4,32	0,56	50,2	0,13	0,4	0,85	0,97	0,72	0,60	1,19E-20	no
155	S	ULS	240	2,67	9,8	8,91	123,92	46,3	0,82	7,3	7,23	4,32	0,56	50,2	0,13	0,4	0,85	0,97	0,72	0,61	4,36E-19	no
155	S	ULS+CC	240+cc	2,85	9,8	8,91	123,92	47,3	1,18	6,94	7,23	4,32	0,56	50,2	0,13	0,4	0,84	0,97	0,71	0,60	6,71E-17	no
155	SSW	ELS	50	2,68	10,8	9,82	150,51	54,1	0,82	7,3	7,23	4,32	0,56	50,2	0,13	0,4	0,82	0,98	0,72	0,61	1,26E-19	no
155	SSW	ULS	240	2,72	10,8	9,82	150,51	55,4	0,82	7,3	7,23	4,32	0,56	50,2	0,13	0,4	0,82	0,98	0,72	0,61	2,22E-19	no
155	SSW	ULS+CC	240+cc	2,92	10,8	9,82	150,51	56,6	1,18	6,94	7,23	4,32	0,56	50,2	0,13	0,4	0,81	0,98	0,71	0,60	4,74E-17	no
155	SW	ELS	50	2,06	8,8	8,00	99,92	56	0,82	7,3	7,23	4,32	0,56	50,2	0,13	0,4	0,82	0,97	0,72	0,60	2,98E-28	no
155	SW	ULS	240	2,37	9,8	8,91	123,92	56,6	0,82	7,3	7,23	4,32	0,56	50,2	0,13	0,4	0,81	0,97	0,72	0,61	1,90E-23	no
155	SW	ULS+CC	240+cc	2,44	9,8	8,91	123,92	57,5	1,18	6,94	7,23	4,32	0,56	50,2	0,13	0,4	0,81	0,97	0,71	0,60	9,44E-22	no

ALINEACIÓ 1 – S3

ALINEACIÓ 1 - SECCIÓ 3				Onada de càlcul						Definició geomètrica						Coeficients					Cabal ultrapassament	
PK	SECTOR	CAS	TR	Hs,peu (m)	Tp (s)	Tm 1-0 (s)	Lm 1-0 (m)	β (º)	η (m)	Rc (m)	Gc (m)	hwall (m)	hn (m)	ε (°)	λ	γf	γβ	γprom	γv	γprom_v	q (m3/s/m)	Estat Límit
160	NE	ELS	50	1,12	10,8	9,82	150,51	8,4	0,82	7,78	5,62	3,4	0,8	45	0,24	0,4	0,97	0,98	0,78	0,67	5,23E-47	no
160	NE	ULS	240	1,55	13,1	11,91	221,44	11,3	0,82	7,78	5,62	3,4	0,8	45	0,24	0,4	0,96	0,99	0,78	0,67	3,70E-31	no
160	NE	ULS+CC	240+cc	1,56	13,1	11,91	221,44	10,8	1,18	7,42	5,62	3,4	0,8	45	0,24	0,4	0,96	0,99	0,77	0,67	1,74E-29	no
160	ENE	ELS	50	2,67	13,1	11,91	221,44	12,5	0,82	7,78	5,62	3,4	0,8	45	0,24	0,4	0,96	0,99	0,78	0,67	1,46E-15	no
160	ENE	ULS	240	2,96	14,5	13,18	271,29	13,1	0,82	7,78	5,62	3,4	0,8	45	0,24	0,4	0,96	0,99	0,78	0,67	1,30E-13	no
160	ENE	ULS+CC	240+cc	3,09	14,5	13,18	271,29	12,6	1,18	7,42	5,62	3,4	0,8	45	0,24	0,4	0,96	0,99	0,77	0,67	2,75E-12	no
160	E	ELS	50	3,07	11,9	10,82	182,72	16,7	0,82	7,78	5,62	3,4	0,8	45	0,24	0,4	0,94	0,99	0,78	0,67	2,89E-13	no
160	E	ULS	240	3,22	13,1	11,91	221,44	16,8	0,82	7,78	5,62	3,4	0,8	45	0,24	0,4	0,94	0,99	0,78	0,67	1,97E-12	no
160	E	ULS+CC	240+cc	3,41	13,1	11,91	221,44	16,4	1,18	7,42	5,62	3,4	0,8	45	0,24	0,4	0,95	0,99	0,77	0,67	5,17E-11	no
160	ESE	ELS	50	3	10,8	9,82	150,51	22,1	0,82	7,78	5,62	3,4	0,8	45	0,24	0,4	0,93	0,98	0,78	0,67	4,69E-14	no
160	ESE	ULS	240	3,13	11,9	10,82	182,72	22,3	0,82	7,78	5,62	3,4	0,8	45	0,24	0,4	0,93	0,99	0,78	0,67	2,93E-13	no
160	ESE	ULS+CC	240+cc	3,31	11,9	10,82	182,72	22,2	1,18	7,42	5,62	3,4	0,8	45	0,24	0,4	0,93	0,99	0,77	0,66	8,74E-12	no
160	SE	ELS	50	2,86	9,8	8,91	123,92	28,9	0,82	7,78	5,62	3,4	0,8	45	0,24	0,4	0,90	0,98	0,78	0,67	1,70E-15	no
160	SE	ULS	240	3,02	10,8	9,82	150,51	29,1	0,82	7,78	5,62	3,4	0,8	45	0,24	0,4	0,90	0,98	0,78	0,67	2,21E-14	no
160	SE	ULS+CC	240+cc	3,23	10,8	9,82	150,51	29,2	1,18	7,42	5,62	3,4	0,8	45	0,24	0,4	0,90	0,98	0,77	0,66	1,31E-12	no
160	SSE	ELS	50	2,71	8,8	8,00	99,92	37,7	0,82	7,78	5,62	3,4	0,8	45	0,24	0,4	0,88	0,97	0,78	0,66	1,99E-17	no
160	SSE	ULS	240	2,88	9,8	8,91	123,92	37,4	0,82	7,78	5,62	3,4	0,8	45	0,24	0,4	0,88	0,98	0,78	0,67	5,62E-16	no
160	SSE	ULS+CC	240+cc	3,06	9,8	8,91	123,92	38	1,18	7,42	5,62	3,4	0,8	45	0,24	0,4	0,87	0,98	0,77	0,66	3,66E-14	no
160	S	ELS	50	2,54	8,8	8,00	99,92	46,6	0,82	7,78	5,62	3,4	0,8	45	0,24	0,4	0,85	0,97	0,78	0,66	8,78E-20	no
160	S	ULS	240	2,69	9,8	8,91	123,92	46,5	0,82	7,78	5,62	3,4	0,8	45	0,24	0,4	0,85	0,98	0,78	0,67	3,08E-18	no
160	S	ULS+CC	240+cc	2,87	9,8	8,91	123,92	47,5	1,18	7,42	5,62	3,4	0,8	45	0,24	0,4	0,84	0,98	0,77	0,66	4,09E-16	no
160	SSW	ELS	50	2,69	10,8	9,82	150,51	54	0,82	7,78	5,62	3,4	0,8	45	0,24	0,4	0,82	0,98	0,78	0,67	7,69E-19	no
160	SSW	ULS	240	2,73	10,8	9,82	150,51	55,2	0,82	7,78	5,62	3,4	0,8	45	0,24	0,4	0,82	0,98	0,78	0,67	1,35E-18	no
160	SSW	ULS+CC	240+cc	2,92	10,8	9,82	150,51	56,4	1,18	7,42	5,62	3,4	0,8	45	0,24	0,4	0,81	0,98	0,77	0,66	2,14E-16	no
160	SW	ELS	50	2,04	8,8	8,00	99,92	55,9	0,82	7,78	5,62	3,4	0,8	45	0,24	0,4	0,82	0,97	0,78	0,66	1,68E-27	no
160	SW	ULS	240	2,36	9,8	8,91	123,92	56,5	0,82	7,78	5,62	3,4	0,8	45	0,24	0,4	0,81	0,98	0,78	0,67	1,04E-22	no
160	SW	ULS+CC	240+cc	2,43	9,8	8,91	123,92	57,4	1,18	7,42	5,62	3,4	0,8	45	0,24	0,4	0,81	0,98	0,77	0,66	5,23E-21	no
165	NE	ELS	50	1,12	10,8	9,82	150,51	8,8	0,82	7,78	5,62	3,4	0,8	45	0,24	0,4	0,97	0,98	0,78	0,67	4,34E-47	no
165	NE	ULS	240	1,55	13,1	11,91	221,44	11,9	0,82	7,78	5,62	3,4	0,8	45	0,24	0,4	0,96	0,99	0,78	0,67	3,07E-31	no
165	NE	ULS+CC	240+cc	1,55	13,1	11,91	221,44	11,2	1,18	7,42	5,62	3,4	0,8	45	0,24	0,4	0,96	0,99	0,77	0,67	8,80E-30	no
165	ENE	ELS	50	2,69	13,1	11,91	221,44	13,1	0,82	7,78	5,62	3,4	0,8	45	0,24	0,4	0,96	0,99	0,78	0,67	1,88E-15	no
165	ENE	ULS	240	2,99	14,5	13,18	271,29	13,6	0,82	7,78	5,62	3,4	0,8	45	0,24	0,4	0,96	0,99	0,78	0,67	1,83E-13	no
165	ENE	ULS+CC	240+cc	3,12	14,5	13,18	271,29	13,1	1,18	7,42	5,62	3,4	0,8	45	0,24	0,4	0,96	0,99	0,77	0,67	3,69E-12	no
165	E	ELS	50	3,11	11,9	10,82	182,72	17,2	0,82	7,78	5,62	3,4	0,8	45	0,24	0,4	0,94	0,99	0,78	0,67	4,51E-13	no
165	E	ULS	240	3,26	13,1	11,91	221,44	17,3	0,82	7,78	5,62	3,4	0,8	45	0,24	0,4	0,94	0,99	0,78	0,67	2,93E-12	no
165	E	ULS+CC	240+cc	3,45	13,1	11,91	221,44	16,9	1,18	7,42	5,62	3,4	0,8	45	0,24	0,4	0,94	0,99	0,77	0,67	7,19E-11	no
165	ESE	ELS	50	3,03	10,8	9,82	150,51	22,6	0,82	7,78	5,62	3,4	0,8	45	0,24	0,4	0,93	0,98	0,78	0,67	6,62E-14	no
165	ESE	ULS	240	3,16	11,9	10,82	182,72	22,7	0,82	7,78	5,62	3,4	0,8	45	0,24	0,4	0,93	0,99	0,78	0,67	4,05E-13	no
165	ESE	ULS+CC	240+cc	3,34	11,9	10,82	182,72	22,6	1,18	7,42	5,62	3,4	0,8	45	0,24	0,4	0,93	0,99	0,77	0,66	1,14E-11	no
165	SE	ELS	50	2,88	9,8	8,91	123,92	29,3	0,82	7,78	5,62	3,4	0,8	45	0,24	0,4	0,90	0,98	0,78	0,67	2,19E-15	no
165	SE	ULS	240	3,04	10,8	9,82	150,51	29,4	0,82	7,78	5,62	3,4	0,8	45	0,24	0,4	0,90	0,98	0,78	0,67	2,80E-14	no
165	SE	ULS+CC	240+cc	3,24	10,8	9,82	150,51	29,6	1,18	7,42	5,62	3,4	0,8	45	0,24	0,4	0,90	0,98	0,77	0,66	1,40E-12	no
165	SSE	ELS	50	2,72	8,8	8,00	99,92	37,9	0,82	7,78	5,62	3,4	0,8	45	0,24	0,4	0,87	0,97	0,78	0,66	2,32E-17	no
165	SSE	ULS	240	2,89	9,8	8,91	123,92	37,7	0,82	7,78	5,62	3,4	0,8	45	0,24	0,4	0,88	0,98	0,78	0,67	6,29E-16	no
165	SSE	ULS+CC	240+cc	3,07	9,8	8,91	123,92	38,2	1,18	7,42	5,62	3,4	0,8	45	0,24	0,4	0,87	0,98	0,77	0,66	4,08E-14	no
165	S	ELS	50	2,54	8,8	8,00	99,92	46,6	0,82	7,78	5,62	3,4	0,8	45	0,24	0,4	0,85	0,97	0,78	0,66	8,78E-20	no
165	S	ULS	240	2,69	9,8	8,91	123,92	46,5	0,82	7,78	5,62	3,4	0,8	45	0,24	0,4	0,85	0,98	0,78	0,67	3,08E-18	no
165	S	ULS+CC	240+cc	2,87	9,8	8,91	123,92	47,4	1,18	7,42	5,62	3,4	0,8	45	0,24	0,4	0,84	0,98	0,77	0,66	4,16E-16	no
165	SSW	ELS	50	2,68	10,8	9,82	150,51	53,6	0,82	7,78	5,62	3,4	0,8	45	0,24	0,4	0,82	0,98	0,78	0,67	6,81E-19	no
165	SSW	ULS	240	2,72	10,8	9,82	150,51	54,8	0,82	7,78	5,62	3,4	0,8	45	0,24	0,4	0,82	0,98	0,78	0,67	1,20E-18	no
165	SSW	ULS+CC	240+cc	2,92	10,8	9,82	150,51	55,9	1,18	7,42	5,62	3,4	0,8	45	0,24	0,4	0,82	0,98	0,77	0,66	2,35E-16	no
165	SW	ELS	50	2,01	8,8	8,00	99,92	55,5	0,82	7,78	5,62	3,4	0,8	45	0,24	0,4	0,82	0,97	0,78	0,66	5,64E-28	no
165	SW	ULS	240	2,34	9,8	8,91	123,92	56	0,82	7,78	5,62	3,4	0,8	45	0,24	0,4	0,82	0,98	0,78	0,67	6,67E-23	no
165	SW	ULS+CC	240+cc	2,4	9,8	8,91	123,92	57	1,18	7,42	5,62	3,4	0,8	45	0,24	0,4	0,81	0,98	0,77	0,66	2,65E-21	no
165	NE	ELS	50	1,12	10,8	9,82	150,51	8,8	0,82	7,78	5,62	3,4	0,8	45	0,24	0,4	0,97	0,98	0,78	0,67	4,34E-47	no
165	NE	ULS	240	1,55	13,1	11,91	221,44	11,9	0,82	7,78	5,62	3,4	0,8	45	0,24	0,4	0,96	0,99	0,78	0,67	3,07E-31	no
165	NE	ULS+CC	240+cc	1,55	13,1	11,91	221,44	11,2	1,18	7,42	5,62	3,4	0,8	45	0,24	0,4	0,96	0,99	0,77	0,67	8,80E-30	no
165	ENE	ELS	50	2,69	13,1	11,91	221,44	13,1	0,82	7,78	5,62	3,4	0,8	45	0,24	0,4	0,96	0,99	0,78	0,67	1,88E-15	no
165	ENE	ULS	240	2,99	14,5	13,18	271,29	13,6	0,82	7,78	5,62	3,4	0,8	45	0,24	0,4	0,96	0,99	0,78	0,67	1,83E-13	no
165	ENE	ULS+CC	240+cc	3,12	14,5	13,18	271,29	13,1	1,18	7,42	5,62	3,4	0,8	45	0,24	0,4	0,96	0,99	0,77	0,67	3,69E-12	no
165	E	ELS	50	3,11	11,9	10,82	182,72	17,2	0,82	7,78	5,62	3,4	0,8	45	0,24	0,4	0,94	0,99	0,78	0,67	4,51E-13	no
165	E	ULS	240	3,26	13,1	11,91	221,44	17,3	0,82	7,78	5,62	3,4	0,8	45	0,24	0,4	0,94	0,99	0,78	0,67	2,93E-12	no
165	E	ULS+CC	240+cc	3,45	13,1	11,91	221,44	16,9	1,18	7,42	5,62	3,4	0,8	45	0,24	0,4	0,94	0,99	0,77	0,67	7,19E-11	no
165	ESE	ELS	50	3,03	10,8	9,82	150,51	22,6	0,82	7,78	5,62	3,4	0,8	45	0,24	0,4	0,93	0,98	0,78	0,67	6,62E-14	no
165	ESE	ULS	240	3,16	11,9	10,82	182,72	22,7	0,82	7,78	5,62	3,4	0,8	45	0,24	0,4	0,93	0,99	0,78	0,67	4,05E-13	no
165	ESE	ULS+CC	240+cc	3,34	11,9	10,82	182,72	22,6	1,18	7,42	5,62	3,4	0,8	45	0,24	0,4	0,93	0,99	0,77	0,66	1,14E-11	no
165	SE	ELS	50	2,88	9,8	8,91	123,92	29,3	0,82	7,78	5,62	3,4	0,8	45	0,24	0,4	0,90	0,98	0,78	0,67	2,19E-15	no
165	SE	ULS	240	3,04	10,8	9,82	150,51	29,4	0,82	7,78	5,62	3,4	0,8	45	0,24	0,4	0,90	0,98	0,78	0,67	2,80E-14	no
165	SE	ULS+CC	240+cc	3,24	10,8	9,82	150,51	29,6	1,18	7,42	5,62	3,4	0,8	45	0,24	0,4	0,90	0,98	0,77	0,66	1,40E-12	no
165	SSE	ELS	50	2,72	8,8	8,00	99,92	37,9	0,82	7,78	5,62	3,4	0,8	45	0,24	0,4	0,87	0,97	0,78	0,66	2,32E-17	no
165	SSE	ULS	240	2,89	9,8	8,91	123,92	37,7	0,82	7,78	5,62	3,4	0,8	45	0,24	0,4	0,88	0,98	0,78	0,67	6,29E-16	no
165	SSE	ULS+CC	240+cc	3,07	9,8	8,91	123,92	38,2	1,18	7,42	5,62	3,4	0,8	45	0,24	0,4	0,87	0,98	0,77	0,66	4,08E-14	no
165	S	ELS	50	2,54	8,8	8,00	99,92	46,6	0,82	7,78	5,62	3,4	0,8	45	0,24	0,4	0,85	0,97	0,78	0,66	8,78E-20	no
165	S	ULS	240	2,69	9,8	8,91	123,92	46,5	0,82	7,78	5,62	3,4	0,8	45	0,24	0,4	0,85	0,98	0,78	0,67	3,08E-18	no
165	S	ULS+CC	240+cc	2,87	9,8	8,91	123,92	47,4	1,18	7,42	5,62	3,4	0,8	45	0,24	0,4	0,84	0,98	0,77	0,66	4,16E-16	no
165	SSW	ELS	50	2,68	10,8	9,82	150,51	53,6	0,82	7,78	5,62	3,4	0,8	45	0,24	0,4	0,82	0,98	0,78	0,67	6,81E-19	no
165	SSW	ULS	240	2,72	10,8	9,82	150,51	54,8	0,82	7,78	5,62	3,4	0,8	45	0,24	0,4	0,82	0,98	0,78	0,67	1,20E-18	no
165	SSW	ULS+CC	240+cc	2,92	10,8	9,82	150,51	55,9	1,18	7,42	5,62	3,4	0,8	45	0,24	0,4	0,82	0,98	0,77	0,66	2,35E-16	no
165	SW	ELS	50	2,01	8,8	8,00	99,92	55,5	0,82	7,78	5,62	3,4	0,8	45	0,24	0,4	0,82	0,97	0,78	0,66	5,64E-28	no
165	SW	ULS	240	2,34	9,8	8,91	123,92	56	0,82	7,78	5,62	3,4	0,8	45	0,24	0,4	0,82	0,98	0,78	0,67	6,67E-23	no
165	SW	ULS+CC	240+cc	2,4	9,8	8,91	123,92	57	1,18	7,42	5,62	3,4	0,8	45	0,24	0,4	0,81	0,98	0,77	0,66	2,65E-21	no
170	NE	ELS	50	1,11	10,8	9,82	150,51	9	0,82	7,78	5,62	3,4	0,8	45	0,24	0,4	0,97	0,98	0,78	0,67	1,13E-47	no
170	NE	ULS	240	1,53	13,1	11,91	221,44	12,2	0,82	7,78	5,62	3,4	0,8	45	0,24	0,4	0,96	0,99	0,78	0,67	8,35E-32	no
170	NE	ULS+CC	240+cc	1,53	13,1	11,91	221,44	11,5	1,18	7,42	5,62	3,4	0,8	45	0,24	0,4	0,96	0,99	0,77	0,67	2,54E-30	no
170	ENE	ELS	50	2,71	13,1	11,91	221,44	13,3	0,82	7,78	5,62	3,4	0,8	45	0,24	0,4	0,96	0,99	0,78	0,67	2,56E-15	no
170	ENE	ULS	240	3,01	14,5	13,18	271,29	13,9	0,82	7,78	5,62	3,4	0,8	45	0,24	0,4	0,95	0,99	0,78	0,67	2,29E-13	no
170	ENE	ULS+CC	240+cc	3,14	14,5	13,18	271,29	13,4	1,18	7,42	5,62	3,4	0,8	45	0,24	0,4	0,96	0,99	0,77	0,67	4,49E-12	no
170	E	ELS	50	3,15	11,9	10,82	182,72	17,5	0,82	7,78	5,62	3,4	0,8	45	0,24	0,4	0,94	0,99	0,78	0,67	7,13E-13	no
170	E	ULS	240	3,29	13,1	11,91	221,44	17,5	0,82	7,78	5,62	3,4	0,8	45	0,24	0,4	0,94	0,99	0,78	0,67	4,00E-12	no
170	E	ULS+CC	240+cc	3,48	13,1	11,91	221,44	17,2	1,18	7,42	5,62	3,4	0,8	45	0,24	0,4	0,94	0,99	0,77	0,67	9,23E-11	no
170	ESE	ELS	50	3,06	10,8	9,82	150,51	22,7	0,82	7,78	5,62	3,4	0,8	45	0,24	0,4	0,93	0,98	0,78	0,67	9,82E-14	no
170	ESE	ULS	240	3,19	11,9	10,82	182,72	22,9	0,82	7,78	5,62	3,4	0,8	45	0,24	0,4	0,92	0,99	0,78	0,67	5,70E-13	no
170	ESE	ULS+CC	240+cc	3,37	11,9	10,82	182,72	22,8	1,18	7,42	5,62	3,4	0,8	45	0,24	0,4	0,92	0,99	0,77	0,66	1,53E-11	no
170	SE	ELS	50	2,91	9,8	8,91	123,92	29,3	0,82	7,78	5,62	3,4	0,8	45	0,24	0,4	0,90	0,98	0,78	0,67	3,52E-15	no
170	SE	ULS	240	3,06	10,8	9,82	150,51	29,5	0,82	7,78	5,62	3,4	0,8	45	0,24	0,4	0,90	0,98	0,78	0,67	3,65E-14	no
170	SE	ULS+CC	240+cc	3,24	10,8	9,82	150,51	29,6	1,18	7,42	5,62	3,4	0,8	45	0,24	0,4	0,90	0,98	0,77	0,66	1,40E-12	no
170	SSE	ELS	50	2,72	8,8	8,00	99,92	37,7	0,82	7,78	5,62	3,4	0,8	45	0,24	0,4	0,88	0,97	0,78	0,66	2,41E-17	no
170	SSE	ULS	240	2,9	9,8	8,91	123,92	37,6	0,82	7,78	5,62	3,4	0,8	45	0,24	0,4	0,88	0,98	0,78	0,67	7,54E-16	no
170	SSE	ULS+CC	240+cc	3,07	9,8	8,91	123,92	38,1	1,18	7,42	5,62	3,4	0,8	45	0,24	0,4	0,87	0,98	0,77	0,66	4,14E-14	no
170	S	ELS	50	2,53	8,8	8,00	99,92	46,1	0,82	7,78	5,62	3,4	0,8	45	0,24	0,4	0,85	0,97	0,78	0,66	7,78E-20	no
170	S	ULS	240	2,69	9,8	8,91	123,92	46	0,82	7,78	5,62	3,4	0,8	45	0,24	0,4	0,85	0,98	0,78	0,67	3,42E-18	no
170	S	ULS+CC	240+cc	2,86	9,8	8,91	123,92	46,9	1,18	7,42	5,62	3,4	0,8	45	0,24	0,4	0,85	0,98	0,77	0,66	3,85E-16	no
170	SSW	ELS	50	2,68	10,8	9,82	150,51	52,9	0,82	7,78	5,62	3,4	0,8	45	0,24	0,4	0,83	0,98	0,78	0,67	7,93E-19	no
170	SSW	ULS	240	2,72	10,8	9,82	150,51	54,1	0,82	7,78	5,62	3,4	0,8	45	0,24	0,4	0,82	0,98	0,78	0,67	1,40E-18	no
170	SSW	ULS+CC	240+cc	2,91	10,8	9,82	150,51	55,2	1,18	7,42	5,62	3,4	0,8	45	0,24	0,4	0,82	0,98	0,77	0,66	2,27E-16	no
170	SW	ELS	50	1,97	8,8	8,00	99,92	54,8	0,82	7,78	5,62	3,4	0,8	45	0,24	0,4	0,82	0,97	0,78	0,66	1,32E-28	no
170	SW	ULS	240	2,32	9,8	8,91	123,92	55,3	0,82	7,78	5,62	3,4	0,8	45	0,24	0,4	0,82	0,98	0,78	0,67	4,48E-23	no
170	SW	ULS+CC	240+cc	2,37	9,8	8,91	123,92	56,3	1,18	7,42	5,62	3,4	0,8	45	0,24	0,4	0,81	0,98	0,77	0,66	1,42E-21	no
175	NE	ELS	50	1,1	10,8	9,82	150,51	8,6	0,82	7,78	5,62	3,4	0,8	45	0,24	0,4	0,97	0,98	0,78	0,67	3,79E-48	no
175	NE	ULS	240	1,51	13,1	11,91	221,44	11,8	0,82	7,78	5,62	3,4	0,8	45	0,24	0,4	0,96	0,99	0,78	0,67	2,73E-32	no
175	NE	ULS+CC	240+cc	1,52	13,1	11,91	221,44	11,2	1,18	7,42	5,62	3,4	0,8	45	0,24	0,4	0,96	0,99	0,77	0,67	1,55E-30	no
175	ENE	ELS	50	2,7	13,1	11,91	221,44	13	0,82	7,78	5,62	3,4	0,8	45	0,24	0,4	0,96	0,99	0,78	0,67	2,26E-15	no
175	ENE	ULS	240	3	14,5	13,18	271,29	13,6	0,82	7,78	5,62	3,4	0,8	45	0,24	0,4	0,96	0,99	0,78	0,67	2,09E-13	no
175	ENE	ULS+CC	240+cc	3,13	14,5	13,18	271,29	13,1	1,18	7,42	5,62	3,4	0,8	45	0,24	0,4	0,96	0,99	0,77	0,67	4,14E-12	no
175	E	ELS	50	3,15	11,9	10,82	182,72	17,1	0,82	7,78	5,62	3,4	0,8	45	0,24	0,4	0,94	0,99	0,78	0,67	7,51E-13	no
175	E	ULS	240	3,29	13,1	11,91	221,44	17,2	0,82	7,78	5,62	3,4	0,8	45	0,24	0,4	0,94	0,99	0,78	0,67	4,15E-12	no
175	E	ULS+CC	240+cc	3,48	13,1	11,91	221,44	16,9	1,18	7,42	5,62	3,4	0,8	45	0,24	0,4	0,94	0,99	0,77	0,67	9,53E-11	no
175	ESE	ELS	50	3,06	10,8	9,82	150,51	22,3	0,82	7,78	5,62	3,4	0,8	45	0,24	0,4	0,93	0,98	0,78	0,67	1,04E-13	no
175	ESE	ULS	240	3,19	11,9	10,82	182,72	22,4	0,82	7,78	5,62	3,4	0,8	45	0,24	0,4	0,93	0,99	0,78	0,67	6,10E-13	no
175	ESE	ULS+CC	240+cc	3,37	11,9	10,82	182,72	22,3	1,18	7,42	5,62	3,4	0,8	45	0,24	0,4	0,93	0,99	0,77	0,66	1,62E-11	no
175	SE	ELS	50	2,91	9,8	8,91	123,92	28,8	0,82	7,78	5,62	3,4	0,8	45	0,24	0,4	0,90	0,98	0,78	0,67	3,82E-15	no
175	SE	ULS	240	3,07	10,8	9,82	150,51	29	0,82	7,78	5,62	3,4	0,8	45	0,24	0,4	0,90	0,98	0,78	0,67	4,51E-14	no
175	SE	ULS+CC	240+cc	3,25	10,8	9,82	150,51	29,1	1,18	7,42	5,62	3,4	0,8	45	0,24	0,4	0,90	0,98	0,77	0,66	1,68E-12	no
175	SSE	ELS	50	2,72	8,8	8,00	99,92	37,1	0,82	7,78	5,62	3,4	0,8	45	0,24	0,4	0,88	0,97	0,78	0,66	2,70E-17	no
175	SSE	ULS	240	2,9	9,8	8,91	123,92	37	0,82	7,78	5,62	3,4	0,8	45	0,24	0,4	0,88	0,98	0,78	0,67	8,37E-16	no
175	SSE	ULS+CC	240+cc	3,07	9,8	8,91	123,92	37,5	1,18	7,42	5,62	3,4	0,8	45	0,24	0,4	0,88	0,98	0,77	0,66	4,54E-14	no
175	S	ELS	50	2,53	8,8	8,00	99,92	45,3	0,82	7,78	5,62	3,4	0,8	45	0,24	0,4	0,85	0,97	0,78	0,66	9,31E-20	no
175	S	ULS	240	2,69	9,8	8,91	123,92	45,2	0,82	7,78	5,62	3,4	0,8	45	0,24	0,4	0,85	0,98	0,78	0,67	4,03E-18	no
175	S	ULS+CC	240+cc	2,86	9,8	8,91	123,92	46,2	1,18	7,42	5,62	3,4	0,8	45	0,24	0,4	0,85	0,98	0,77	0,66	4,38E-16	no
175	SSW	ELS	50	2,68	10,8	9,82	150,51	52	0,82	7,78	5,62	3,4	0,8	45	0,24	0,4	0,83	0,98	0,78	0,67	9,65E-19	no
175	SSW	ULS	240	2,72	10,8	9,82	150,51	53,2	0,82	7,78	5,62	3,4	0,8	45	0,24	0,4	0,82	0,98	0,78	0,67	1,70E-18	no
175	SSW	ULS+CC	240+cc	2,92	10,8	9,82	150,51	54,4	1,18	7,42	5,62	3,4	0,8	45	0,24	0,4	0,82	0,98	0,77	0,66	3,13E-16	no
175	SW	ELS	50	1,95	8,8	8,00	99,92	53,9	0,82	7,78	5,62	3,4	0,8	45	0,24	0,4	0,82	0,97	0,78	0,66	7,49E-29	no
175	SW	ULS	240	2,31	9,8	8,91	123,92	54,4	0,82	7,78	5,62	3,4	0,8	45	0,24	0,4	0,82	0,98	0,78	0,67	4,25E-23	no
175	SW	ULS+CC	240+cc	2,36	9,8	8,91	123,92	55,5	1,18	7,42	5,62	3,4	0,8	45	0,24	0,4	0,82	0,98	0,77	0,66	1,32E-21	no
180	NE	ELS	50	1,08	10,8	9,82	150,51	7,9	0,82	7,78	5,62	3,4	0,8	45	0,24	0,4	0,97	0,98	0,78	0,67	3,80E-49	no
180	NE	ULS	240	1,49	13,1	11,91	221,44	11,2	0,82	7,78	5,62	3,4	0,8	45	0,24	0,4	0,96	0,99	0,78	0,67	9,22E-33	no
180	NE	ULS+CC	240+cc	1,5	13,1	11,91	221,44	10,6	1,18	7,42	5,62	3,4	0,8	45	0,24	0,4	0,97	0,99	0,77	0,67	5,59E-31	no
180	ENE	ELS	50	2,69	13,1	11,91	221,44	12,5	0,82	7,78	5,62	3,4	0,8	45	0,24	0,4	0,96	0,99	0,78	0,67	2,06E-15	no
180	ENE	ULS	240	2,99	14,5	13,18	271,29	13,1	0,82	7,78	5,62	3,4	0,8	45	0,24	0,4	0,96	0,99	0,78	0,67	1,95E-13	no
180	ENE	ULS+CC	240+cc	3,11	14,5	13,18	271,29	12,6	1,18	7,42	5,62	3,4	0,8	45	0,24	0,4	0,96	0,99	0,77	0,67	3,48E-12	no
180	E	ELS	50	3,15	11,9	10,82	182,72	16,5	0,82	7,78	5,62	3,4	0,8	45	0,24	0,4	0,95	0,99	0,78	0,67	8,11E-13	no
180	E	ULS	240	3,29	13,1	11,91	221,44	16,6	0,82	7,78	5,62	3,4	0,8	45	0,24	0,4	0,95	0,99	0,78	0,67	4,46E-12	no
180	E	ULS+CC	240+cc	3,48	13,1	11,91	221,44	16,4	1,18	7,42	5,62	3,4	0,8	45	0,24	0,4	0,95	0,99	0,77	0,67	1,01E-10	no
180	ESE	ELS	50	3,06	10,8	9,82	150,51	21,6	0,82	7,78	5,62	3,4	0,8	45	0,24	0,4	0,93	0,98	0,78	0,67	1,15E-13	no
180	ESE	ULS	240	3,19	11,9	10,82	182,72	21,8	0,82	7,78	5,62	3,4	0,8	45	0,24	0,4	0,93	0,99	0,78	0,67	6,60E-13	no
180	ESE	ULS+CC	240+cc	3,37	11,9	10,82	182,72	21,8	1,18	7,42	5,62	3,4	0,8	45	0,24	0,4	0,93	0,99	0,77	0,66	1,72E-11	no
180	SE	ELS	50	2,92	9,8	8,91	123,92	28,1	0,82	7,78	5,62	3,4	0,8	45	0,24	0,4	0,91	0,98	0,78	0,67	4,98E-15	no
180	SE	ULS	240	3,07	10,8	9,82	150,51	28,3	0,82	7,78	5,62	3,4	0,8	45	0,24	0,4	0,91	0,98	0,78	0,67	5,01E-14	no
180	SE	ULS+CC	240+cc	3,25	10,8	9,82	150,51	28,6	1,18	7,42	5,62	3,4	0,8	45	0,24	0,4	0,91	0,98	0,77	0,66	1,79E-12	no
180	SSE	ELS	50	2,73	8,8	8,00	99,92	36,4	0,82	7,78	5,62	3,4	0,8	45	0,24	0,4	0,88	0,97	0,78	0,66	3,72E-17	no
180	SSE	ULS	240	2,9	9,8	8,91	123,92	36,3	0,82	7,78	5,62	3,4	0,8	45	0,24	0,4	0,88	0,98	0,78	0,67	9,43E-16	no
180	SSE	ULS+CC	240+cc	3,07	9,8	8,91	123,92	36,9	1,18	7,42	5,62	3,4	0,8	45	0,24	0,4	0,88	0,98	0,77	0,66	4,98E-14	no

GEOMETRIA

Rc (m)
8,6
Gc (m)
5,62
hwall (m)
3,4
hn (m)
0,8
ε (°)
45

NOMBRE DE CASOS EN ELS
0

NOMBRE DE CASOS EN ELU
0

NOMBRE DE CASOS EN ELU+CC
0

180	S	ELS	50	2,53	8,8	8,00	99,92	44,5	0,82	7,78	5,62	3,4	0,8	45	0,24	0,4	0,85	0,97	0,78	0,66	1,11E-19	no
180	S	ULS	240	2,7	9,8	8,91	123,92	44,5	0,82	7,78	5,62	3,4	0,8	45	0,24	0,4	0,85	0,98	0,78	0,67	5,66E-18	no
180	S	ULS+CC	240+cc	2,86	9,8	8,91	123,92	45,4	1,18	7,42	5,62	3,4	0,8	45	0,24	0,4	0,85	0,98	0,77	0,66	5,06E-16	no
180	SSW	ELS	50	2,7	10,8	9,82	150,51	51,3	0,82	7,78	5,62	3,4	0,8	45	0,24	0,4	0,83	0,98	0,78	0,67	1,69E-18	no
180	SSW	ULS	240	2,73	10,8	9,82	150,51	52,5	0,82	7,78	5,62	3,4	0,8	45	0,24	0,4	0,83	0,98	0,78	0,67	2,41E-18	no
180	SSW	ULS+CC	240+cc	2,93	10,8	9,82	150,51	53,8	1,18	7,42	5,62	3,4	0,8	45	0,24	0,4	0,82	0,98	0,77	0,66	4,13E-16	no
180	SW	ELS	50	1,93	8,8	8,00	99,92	53,2	0,82	7,78	5,62	3,4	0,8	45	0,24	0,4	0,82	0,97	0,78	0,66	3,91E-29	no
180	SW	ULS	240	2,3	9,8	8,91	123,92	53,7	0,82	7,78	5,62	3,4	0,8	45	0,24	0,4	0,82	0,98	0,78	0,67	3,81E-23	no
180	SW	ULS+CC	240+cc	2,35	9,8	8,91	123,92	54,9	1,18	7,42	5,62	3,4	0,8	45	0,24	0,4	0,82	0,98	0,77	0,66	1,17E-21	no
185	NE	ELS	50	1,09	10,8	9,82	150,51	7,5	0,82	7,78	5,62	3,4	0,8	45	0,24	0,4	0,98	0,98	0,78	0,67	1,74E-48	no
185	NE	ULS	240	1,5	13,1	11,91	221,44	10,8	0,82	7,78	5,62	3,4	0,8	45	0,24	0,4	0,96	0,99	0,78	0,67	2,00E-32	no
185	NE	ULS+CC	240+cc	1,51	13,1	11,91	221,44	10,3	1,18	7,42	5,62	3,4	0,8	45	0,24	0,4	0,97	0,99	0,77	0,67	1,12E-30	no
185	ENE	ELS	50	2,68	13,1	11,91	221,44	12,1	0,82	7,78	5,62	3,4	0,8	45	0,24	0,4	0,96	0,99	0,78	0,67	1,84E-15	no
185	ENE	ULS	240	2,99	14,5	13,18	271,29	12,7	0,82	7,78	5,62	3,4	0,8	45	0,24	0,4	0,96	0,99	0,78	0,67	2,06E-13	no
185	ENE	ULS+CC	240+cc	3,12	14,5	13,18	271,29	12,3	1,18	7,42	5,62	3,4	0,8	45	0,24	0,4	0,96	0,99	0,77	0,67	4,06E-12	no
185	E	ELS	50	3,14	11,9	10,82	182,72	16,1	0,82	7,78	5,62	3,4	0,8	45	0,24	0,4	0,95	0,99	0,78	0,67	7,56E-13	no
185	E	ULS	240	3,29	13,1	11,91	221,44	16,2	0,82	7,78	5,62	3,4	0,8	45	0,24	0,4	0,95	0,99	0,78	0,67	4,69E-12	no
185	E	ULS+CC	240+cc	3,48	13,1	11,91	221,44	15,9	1,18	7,42	5,62	3,4	0,8	45	0,24	0,4	0,95	0,99	0,77	0,67	1,06E-10	no
185	ESE	ELS	50	3,06	10,8	9,82	150,51	21,2	0,82	7,78	5,62	3,4	0,8	45	0,24	0,4	0,93	0,98	0,78	0,67	1,21E-13	no
185	ESE	ULS	240	3,18	11,9	10,82	182,72	21,3	0,82	7,78	5,62	3,4	0,8	45	0,24	0,4	0,93	0,99	0,78	0,67	6,25E-13	no
185	ESE	ULS+CC	240+cc	3,38	11,9	10,82	182,72	21,3	1,18	7,42	5,62	3,4	0,8	45	0,24	0,4	0,93	0,99	0,77	0,66	2,02E-11	no
185	SE	ELS	50	2,92	9,8	8,91	123,92	27,7	0,82	7,78	5,62	3,4	0,8	45	0,24	0,4	0,91	0,98	0,78	0,67	5,30E-15	no
185	SE	ULS	240	3,08	10,8	9,82	150,51	27,9	0,82	7,78	5,62	3,4	0,8	45	0,24	0,4	0,91	0,98	0,78	0,67	6,09E-14	no
185	SE	ULS+CC	240+cc	3,26	10,8	9,82	150,51	28,1	1,18	7,42	5,62	3,4	0,8	45	0,24	0,4	0,91	0,98	0,77	0,66	2,15E-12	no
185	SSE	ELS	50	2,73	8,8	8,00	99,92	36	0,82	7,78	5,62	3,4	0,8	45	0,24	0,4	0,88	0,97	0,78	0,66	4,00E-17	no
185	SSE	ULS	240	2,91	9,8	8,91	123,92	35,9	0,82	7,78	5,62	3,4	0,8	45	0,24	0,4	0,88	0,98	0,78	0,67	1,19E-15	no
185	SSE	ULS+CC	240+cc	3,08	9,8	8,91	123,92	36,6	1,18	7,42	5,62	3,4	0,8	45	0,24	0,4	0,88	0,98	0,77	0,66	5,97E-14	no
185	S	ELS	50	2,53	8,8	8,00	99,92	44,3	0,82	7,78	5,62	3,4	0,8	45	0,24	0,4	0,85	0,97	0,78	0,66	1,16E-19	no
185	S	ULS	240	2,71	9,8	8,91	123,92	44,2	0,82	7,78	5,62	3,4	0,8	45	0,24	0,4	0,85	0,98	0,78	0,67	7,33E-18	no
185	S	ULS+CC	240+cc	2,89	9,8	8,91	123,92	45,2	1,18	7,42	5,62	3,4	0,8	45	0,24	0,4	0,85	0,98	0,77	0,66	8,61E-16	no
185	SSW	ELS	50	2,72	10,8	9,82	150,51	51,1	0,82	7,78	5,62	3,4	0,8	45	0,24	0,4	0,83	0,98	0,78	0,67	2,65E-18	no
185	SSW	ULS	240	2,76	10,8	9,82	150,51	52,3	0,82	7,78	5,62	3,4	0,8	45	0,24	0,4	0,83	0,98	0,78	0,67	4,55E-18	no
185	SSW	ULS+CC	240+cc	2,95	10,8	9,82	150,51	53,5	1,18	7,42	5,62	3,4	0,8	45	0,24	0,4	0,82	0,98	0,77	0,66	6,05E-16	no
185	SW	ELS	50	1,96	8,8	8,00	99,92	53,2	0,82	7,78	5,62	3,4	0,8	45	0,24	0,4	0,82	0,97	0,78	0,66	1,46E-28	no
185	SW	ULS	240	2,33	9,8	8,91	123,92	53,7	0,82	7,78	5,62	3,4	0,8	45	0,24	0,4	0,82	0,98	0,78	0,67	9,22E-23	no
185	SW	ULS+CC	240+cc	2,38	9,8	8,91	123,92	54,9	1,18	7,42	5,62	3,4	0,8	45	0,24	0,4	0,82	0,98	0,77	0,66	2,63E-21	no
190	NE	ELS	50	1,11	10,8	9,82	150,51	7,6	0,82	7,78	5,62	3,4	0,8	45	0,24	0,4	0,97	0,98	0,78	0,67	2,18E-47	no
190	NE	ULS	240	1,52	13,1	11,91	221,44	11	0,82	7,78	5,62	3,4	0,8	45	0,24	0,4	0,96	0,99	0,78	0,67	6,59E-32	no
190	NE	ULS+CC	240+cc	1,52	13,1	11,91	221,44	10,4	1,18	7,42	5,62	3,4	0,8	45	0,24	0,4	0,97	0,99	0,77	0,67	1,97E-30	no
190	ENE	ELS	50	2,69	13,1	11,91	221,44	12,2	0,82	7,78	5,62	3,4	0,8	45	0,24	0,4	0,96	0,99	0,78	0,67	2,15E-15	no
190	ENE	ULS	240	3,01	14,5	13,18	271,29	12,8	0,82	7,78	5,62	3,4	0,8	45	0,24	0,4	0,96	0,99	0,78	0,67	2,66E-13	no
190	ENE	ULS+CC	240+cc	3,14	14,5	13,18	271,29	12,4	1,18	7,42	5,62	3,4	0,8	45	0,24	0,4	0,96	0,99	0,77	0,67	5,06E-12	no
190	E	ELS	50	3,15	11,9	10,82	182,72	16,1	0,82	7,78	5,62	3,4	0,8	45	0,24	0,4	0,95	0,99	0,78	0,67	8,54E-13	no
190	E	ULS	240	3,31	13,1	11,91	221,44	16,2	0,82	7,78	5,62	3,4	0,8	45	0,24	0,4	0,95	0,99	0,78	0,67	5,83E-12	no
190	E	ULS+CC	240+cc	3,5	13,1	11,91	221,44	16	1,18	7,42	5,62	3,4	0,8	45	0,24	0,4	0,95	0,99	0,77	0,67	1,26E-10	no
190	ESE	ELS	50	3,09	10,8	9,82	150,51	21,2	0,82	7,78	5,62	3,4	0,8	45	0,24	0,4	0,93	0,98	0,78	0,67	1,80E-13	no
190	ESE	ULS	240	3,2	11,9	10,82	182,72	21,4	0,82	7,78	5,62	3,4	0,8	45	0,24	0,4	0,93	0,99	0,78	0,67	7,86E-13	no
190	ESE	ULS+CC	240+cc	3,41	11,9	10,82	182,72	21,4	1,18	7,42	5,62	3,4	0,8	45	0,24	0,4	0,93	0,99	0,77	0,66	2,70E-11	no
190	SE	ELS	50	2,94	9,8	8,91	123,92	27,8	0,82	7,78	5,62	3,4	0,8	45	0,24	0,4	0,91	0,98	0,78	0,67	7,08E-15	no
190	SE	ULS	240	3,11	10,8	9,82	150,51	28	0,82	7,78	5,62	3,4	0,8	45	0,24	0,4	0,91	0,98	0,78	0,67	8,97E-14	no
190	SE	ULS+CC	240+cc	3,29	10,8	9,82	150,51	28,2	1,18	7,42	5,62	3,4	0,8	45	0,24	0,4	0,91	0,98	0,77	0,66	2,98E-12	no
190	SSE	ELS	50	2,75	8,8	8,00	99,92	36,2	0,82	7,78	5,62	3,4	0,8	45	0,24	0,4	0,88	0,97	0,78	0,66	5,59E-17	no
190	SSE	ULS	240	2,95	9,8	8,91	123,92	36,1	0,82	7,78	5,62	3,4	0,8	45	0,24	0,4	0,88	0,98	0,78	0,67	2,16E-15	no
190	SSE	ULS+CC	240+cc	3,12	9,8	8,91	123,92	36,7	1,18	7,42	5,62	3,4	0,8	45	0,24	0,4	0,88	0,98	0,77	0,66	1,00E-13	no
190	S	ELS	50	2,55	8,8	8,00	99,92	44,5	0,82	7,78	5,62	3,4	0,8	45	0,24	0,4	0,85	0,97	0,78	0,66	1,76E-19	no
190	S	ULS	240	2,74	9,8	8,91	123,92	44,4	0,82	7,78	5,62	3,4	0,8	45	0,24	0,4	0,85	0,98	0,78	0,67	1,26E-17	no
190	S	ULS+CC	240+cc	2,93	9,8	8,91	123,92	45,4	1,18	7,42	5,62	3,4	0,8	45	0,24	0,4	0,85	0,98	0,77	0,66	1,58E-15	no
190	SSW	ELS	50	2,75	10,8	9,82	150,51	51,3	0,82	7,78	5,62	3,4	0,8	45	0,24	0,4	0,83	0,98	0,78	0,67	4,61E-18	no
190	SSW	ULS	240	2,79	10,8	9,82	150,51	52,5	0,82	7,78	5,62	3,4	0,8	45	0,24	0,4	0,83	0,98	0,78	0,67	7,79E-18	no
190	SSW	ULS+CC	240+cc	2,98	10,8	9,82	150,51	53,7	1,18	7,42	5,62	3,4	0,8	45	0,24	0,4	0,82	0,98	0,77	0,66	9,43E-16	no
190	SW	ELS	50	1,99	8,8	8,00	99,92	53,4	0,82	7,78	5,62	3,4	0,8	45	0,24	0,4	0,82	0,97	0,78	0,66	4,90E-28	no
190	SW	ULS	240	2,36	9,8	8,91	123,92	54,1	0,82	7,78	5,62	3,4	0,8	45	0,24	0,4	0,82	0,98	0,78	0,67	1,96E-22	no
190	SW	ULS+CC	240+cc	2,4	9,8	8,91	123,92	55,1	1,18	7,42	5,62	3,4	0,8	45	0,24	0,4	0,82	0,98	0,77	0,66	4,25E-21	no
195	NE	ELS	50	1,11	10,8	9,82	150,51	8,5	0,82	7,78	5,62	3,4	0,8	45	0,24	0,4	0,97	0,98	0,78	0,67	1,43E-47	no
195	NE	ULS	240	1,52	13,1	11,91	221,44	11,9	0,82	7,78	5,62	3,4	0,8	45	0,24	0,4	0,96	0,99	0,78	0,67	4,95E-32	no
195	NE	ULS+CC	240+cc	1,53	13,1	11,91	221,44	11,3	1,18	7,42	5,62	3,4	0,8	45	0,24	0,4	0,96	0,99	0,77	0,67	2,70E-30	no
195	ENE	ELS	50	2,73	13,1	11,91	221,44	13,1	0,82	7,78	5,62	3,4	0,8	45	0,24	0,4	0,96	0,99	0,78	0,67	3,68E-15	no
195	ENE	ULS	240	3,03	14,5	13,18	271,29	13,7	0,82	7,78	5,62	3,4	0,8	45	0,24	0,4	0,95	0,99	0,78	0,67	3,07E-13	no
195	ENE	ULS+CC	240+cc	3,18	14,5	13,18	271,29	13,2	1,18	7,42	5,62	3,4	0,8	45	0,24	0,4	0,96	0,99	0,77	0,67	7,24E-12	no
195	E	ELS	50	3,18	11,9	10,82	182,72	16,9	0,82	7,78	5,62	3,4	0,8	45	0,24	0,4	0,94	0,99	0,78	0,67	1,11E-12	no
195	E	ULS	240	3,34	13,1	11,91	221,44	17	0,82	7,78	5,62	3,4	0,8	45	0,24	0,4	0,94	0,99	0,78	0,67	7,32E-12	no
195	E	ULS+CC	240+cc	3,53	13,1	11,91	221,44	16,7	1,18	7,42	5,62	3,4	0,8	45	0,24	0,4	0,94	0,99	0,77	0,67	1,54E-10	no
195	ESE	ELS	50	3,16	10,8	9,82	150,51	22	0,82	7,78	5,62	3,4	0,8	45	0,24	0,4	0,93	0,98	0,78	0,67	3,95E-13	no
195	ESE	ULS	240	3,23	11,9	10,82	182,72	22,1	0,82	7,78	5,62	3,4	0,8	45	0,24	0,4	0,93	0,99	0,78	0,67	1,03E-12	no
195	ESE	ULS+CC	240+cc	3,48	11,9	10,82	182,72	22,1	1,18	7,42	5,62	3,4	0,8	45	0,24	0,4	0,93	0,99	0,77	0,66	4,95E-11	no
195	SE	ELS	50	2,99	9,8	8,91	123,92	28,5	0,82	7,78	5,62	3,4	0,8	45	0,24	0,4	0,91	0,98	0,78	0,67	1,34E-14	no
195	SE	ULS	240	3,18	10,8	9,82	150,51	28,7	0,82	7,78	5,62	3,4	0,8	45	0,24	0,4	0,91	0,98	0,78	0,67	2,01E-13	no
195	SE	ULS+CC	240+cc	3,35	10,8	9,82	150,51	28,9	1,18	7,42	5,62	3,4	0,8	45	0,24	0,4	0,90	0,98	0,77	0,66	5,27E-12	no
195	SSE	ELS	50	2,79	8,8	8,00	99,92	36,9	0,82	7,78	5,62	3,4	0,8	45	0,24	0,4	0,88	0,97	0,78	0,66	1,02E-16	no
195	SSE	ULS	240	3	9,8	8,91	123,92	36,8	0,82	7,78	5,62	3,4	0,8	45	0,24	0,4	0,88	0,98	0,78	0,67	4,15E-15	no
195	SSE	ULS+CC	240+cc	3,16	9,8	8,91	123,92	37,4	1,18	7,42	5,62	3,4	0,8	45	0,24	0,4	0,88	0,98	0,77	0,66	1,53E-13	no
195	S	ELS	50	2,58	8,8	8,00	99,92	45	0,82	7,78	5,62	3,4	0,8	45	0,24	0,4	0,85	0,97	0,78	0,66	3,10E-19	no
195	S	ULS	240	2,78	9,8	8,91	123,92	45	0,82	7,78	5,62	3,4	0,8	45	0,24	0,4	0,85	0,98	0,78	0,67	2,39E-17	no
195	S	ULS+CC	240+cc	2,96	9,8	8,91	123,92	45,9	1,18	7,42	5,62	3,4	0,8	45	0,24	0,4	0,85	0,98	0,77	0,66	2,32E-15	no
195	SSW	ELS	50	2,79	10,8	9,82	150,51	51,8	0,82	7,78	5,62	3,4	0,8	45	0,24	0,4	0,83	0,98	0,78	0,67	9,00E-18	no
195	SSW	ULS	240	2,82	10,8	9,82	150,51	52,9	0,82	7,78	5,62	3,4	0,8	45	0,24	0,4	0,83	0,98	0,78	0,67	1,26E-17	no
195	SSW	ULS+CC	240+cc	3,01	10,8	9,82	150,51	54	1,18	7,42	5,62	3,4	0,8	45	0,24	0,4	0,82	0,98	0,77	0,66	1,43E-15	no
195	SW	ELS	50	1,99	8,8	8,00	99,92	53,8	0,82	7,78	5,62	3,4	0,8	45	0,24	0,4	0,82	0,97	0,78	0,66	4,30E-28	no
195	SW	ULS	240	2,37	9,8	8,91	123,92	54,4	0,82	7,78	5,62	3,4	0,8	45	0,24	0,4	0,82	0,98	0,78	0,67	2,40E-22	no
195	SW	ULS+CC	240+cc	2,41	9,8	8,91	123,92	55,4	1,18	7,42	5,62	3,4	0,8	45	0,24	0,4	0,82	0,98	0,77	0,66	5,12E-21	no
200	NE	ELS	50	1,1	10,8	9,82	150,51	9,8	0,82	7,78	5,62	3,4	0,8	45	0,24	0,4	0,97	0,98	0,78	0,67	2,13E-48	no
200	NE	ULS	240	1,52	13,1	11,91	221,44	13,2	0,82	7,78	5,62	3,4	0,8	45	0,24	0,4	0,96	0,99	0,78	0,67	3,26E-32	no
200	NE	ULS+CC	240+cc	1,52	13,1	11,91	221,44	12,5	1,18	7,42	5,62	3,4	0,8	45	0,24	0,4	0,96	0,99	0,77	0,67	1,04E-30	no
200	ENE	ELS	50	2,79	13,1	11,91	221,44	14,3	0,82	7,78	5,62	3,4	0,8	45	0,24	0,4	0,95	0,99	0,78	0,67	8,13E-15	no
200	ENE	ULS	240	3,05	14,5	13,18	271,29	14,9	0,82	7,78	5,62	3,4	0,8	45	0,24	0,4	0,95	0,99	0,78	0,67	3,40E-13	no
200	ENE	ULS+CC	240+cc	3,25	14,5	13,18	271,29	14,3	1,18	7,42	5,62	3,4	0,8	45	0,24	0,4	0,95	0,99	0,77	0,67	1,37E-11	no
200	E	ELS	50	3,22	11,9	10,82	182,72	18	0,82	7,78	5,62	3,4	0,8	45	0,24	0,4	0,94	0,99	0,78	0,67	1,55E-12	no
200	E	ULS	240	3,39	13,1	11,91	221,44	18,1	0,82	7,78	5,62	3,4	0,8	45	0,24	0,4	0,94	0,99	0,78	0,67	1,09E-11	no
200	E	ULS+CC	240+cc	3,58	13,1	11,91	221,44	17,7	1,18	7,42	5,62	3,4	0,8	45	0,24	0,4	0,94	0,99	0,77	0,67	2,16E-10	no
200	ESE	ELS	50	3,26	10,8	9,82	150,51	23	0,82	7,78	5,62	3,4	0,8	45	0,24	0,4	0,92	0,98	0,78	0,67	1,16E-12	no
200	ESE	ULS	240	3,28	11,9	10,82	182,72	23,2	0,82	7,78	5,62	3,4	0,8	45	0,24	0,4	0,92	0,99	0,78	0,67	1,59E-12	no
200	ESE	ULS+CC	240+cc	3,59	11,9	10,82	182,72	23	1,18	7,42	5,62	3,4	0,8	45	0,24	0,4	0,92	0,99	0,77	0,66	1,24E-10	no
200	SE	ELS	50	3,07	9,8	8,91	123,92	29,5	0,82	7,78	5,62	3,4	0,8	45	0,24	0,4	0,90	0,98	0,78	0,67	3,58E-14	no
200	SE	ULS	240	3,27	10,8	9,82	150,51	29,7	0,82	7,78	5,62	3,4	0,8	45	0,24	0,4	0,90	0,98	0,78	0,67	5,30E-13	no
200	SE	ULS+CC	240+cc	3,44	10,8	9,82	150,51	29,8	1,18	7,42	5,62	3,4	0,8	45	0,24	0,4	0,90	0,98	0,77	0,66	1,21E-11	no
200	SSE	ELS	50	2,85	8,8	8,00	99,92	37,8	0,82	7,78	5,62	3,4	0,8	45	0,24	0,4	0,88	0,97	0,78	0,66	2,47E-16	no
200	SSE	ULS	240	3,07	9,8	8,91	123,92	37,8	0,82	7,78	5,62	3,4	0,8	45	0,24	0,4	0,88	0,98	0,78	0,67	9,88E-15	no
200	SSE	ULS+CC	240+cc	3,23	9,8	8,91	123,92	38,2	1,18	7,42	5,62	3,4	0,8	45	0,24	0,4	0,87	0,98	0,77	0,66	3,27E-13	no
200	S	ELS	50	2,63	8,8	8,00	99,92	45,8	0,82	7,78	5,62	3,4	0,8	45	0,24	0,4	0,85	0,97	0,78	0,66	7,74E-19	no
200	S	ULS	240	2,83	9,8	8,91	123,92	45,7	0,82	7,78	5,62	3,4	0,8	45	0,24	0,4	0,85	0,98	0,78	0,67	5,21E-17	no
200	S	ULS+CC	240+cc	3	9,8	8,91	123,92	46,5	1,18	7,42	5,62	3,4	0,8	45	0,24	0,4	0,85	0,98	0,77	0,66	3,86E-15	no
200	SSW	ELS	50	2,82	10,8	9,82	150,51	52,3	0,82	7,78	5,62	3,4	0,8	45	0,24	0,4	0,83	0,98	0,78	0,67	1,43E-17	no
200	SSW	ULS	240	2,85	10,8	9,82	150,51	53,4	0,82	7,78	5,62	3,4	0,8	45	0,24	0,4	0,82	0,98	0,78	0,67	1,99E-17	no
200	SSW	ULS+CC	240+cc	3,05	10,8	9,82	150,51	54,4	1,18	7,42	5,62	3,4	0,8	45	0,24	0,4	0,82	0,98	0,77	0,66	2,45E-15	no
200	SW	ELS	50	1,99	8,8	8,00	99,92	54,2	0,82	7,78	5,62	3,4	0,8	45	0,24	0,4	0,82	0,97	0,78	0,66	3,77E-28	no
200	SW	ULS	240	2,38	9,8	8,91	123,92	54,8	0,82	7,78	5,62	3,4	0,8	45	0,24	0,4	0,82	0,98	0,78	0,67	2,86E-22	no
200	SW	ULS+CC	240+cc	2,4	9,8	8,91	123,92	55,6	1,18	7,42	5,62	3,4	0,8	45	0,24	0,4	0,82	0,98	0,77	0,66	3,75E-21	no
205	NE	ELS	50	1,06	10,8	9,82	150,51	9,5	0,82	7,78	5,62	3,4	0,8	45	0,24	0,4	0,97	0,98	0,78	0,67	1,09E-50	no
205	NE	ULS	240	1,48	13,1	11,91	221,44	13,2	0,82	7,78	5,62	3,4	0,8	45	0,24	0,4	0,96	0,99	0,78	0,67	2,47E-33	no
205	NE	ULS+CC	240+cc	1,48	13,1	11,91	221,44	12,4	1,18	7,42	5,62	3,4	0,8	45	0,24	0,4	0,96	0,99	0,77	0,67	9,19E-32	no
205	ENE	ELS	50	2,76	13,1	11,91	221,44	14,3	0,82	7,78	5,62	3,4	0,8	45	0,24	0,4	0,95	0,99	0,78	0,67	5,03E-15	no
205	ENE	ULS	240	3,06	14,5	13,18	271,29	14,9	0,82	7,78	5,62	3,4	0,8	45	0,24	0,4	0,95	0,99	0,78	0,67	3,87E-13	no
205	ENE	ULS+CC	240+cc	3,22	14,5	13,18	271,29	14,3	1,18	7,42	5,62	3,4	0,8	45	0,24	0,4	0,95	0,99	0,77	0,67	9,91E-12	no
205	E	ELS	50	3,26	11,9	10,82	182,72	18	0,82	7,78	5,62	3,4	0,8	45	0,24	0,4	0,94	0,99	0,78	0,67	2,45E-12	no
205	E	ULS	240	3,42	13,1	11,91	221,44	18,1	0,82	7,78	5,62	3,4	0,8	45	0,24	0,4	0,94	0,99	0,78	0,67	1,48E-11	no
205	E	ULS+CC	240+cc	3,6	13,1	11,91	221,44	17,7	1,18	7,42	5,62	3,4	0,8	45	0,24	0,4	0,94	0,99	0,77	0,67	2,58E-10	no
205	ESE	ELS	50	3,25	10,8	9,82	150,51	23,1	0,82	7,78	5,62	3,4	0,8	45	0,24	0,4	0,92	0,98	0,78	0,67	1,01E-12	no
205	ESE	ULS	240	3,33	11,9	10,82	182,72	23,3	0,82	7,78	5,62	3,4	0,8	45	0,24	0,4	0,92	0,99	0,78	0,67	2,76E-12	no
205	ESE	ULS+CC	240+cc	3,58	11,9	10,82	182,72	23,1	1,18	7,42	5,62	3,4	0,8	45	0,24	0,4	0,92	0,99	0,77	0,66	1,12E-10	no
205	SE	ELS	50	3,08	9,8	8,91	123,92	29,7	0,82	7,78	5,62	3,4	0,8	45	0,24	0,4	0,90	0,98	0,78	0,67	3,99E-14	no
205	SE	ULS	240	3,27	10,8	9,82	150,51	29,9	0,82	7,78	5,62	3,4	0,8	45	0,24	0,4	0,90	0,98	0,78	0,67	5,16E-13	no
205	SE	ULS+CC	240+cc	3,44	10,8	9,82	150,51	30	1,18	7,42	5,62	3,4	0,8	45	0,24	0,4	0,90	0,98	0,77	0,66	1,18E-11	no
205	SSE	ELS	50	2,86	8,8	8,00	99,92	38,1	0,82	7,78	5,62	3,4	0,8	45	0,24	0,4	0,87	0,97	0,78	0,66	2,78E-16	no
205	SSE	ULS	240	3,08	9,8	8,91	123,92	38	0,82	7,78	5,62	3,4	0,8	45	0,24	0,4	0,87	0,98	0,78	0,67	1,10E-14	no
205	SSE	ULS+CC	240+cc	3,24	9,8	8,91	123,92	38,4	1,18	7,42	5,62	3,4	0,8	45	0,24	0,4	0,87	0,98	0,77	0,66	3,59E-13	no
205	S	ELS	50	2,63	8,8	8,00	99,92	46,1	0,82	7,78	5,62	3,4	0,8	45	0,24	0,4	0,85	0,97	0,78	0,66	7,27E-19	no
205	S	ULS	240	2,84	9,8	8,91	123,92	46	0,82	7,78	5,62	3,4	0,8	45	0,24	0,4	0,85	0,98	0,78	0,67	5,88E-17	no
205	S	ULS+CC	240+cc	3,01	9,8	8,91	123,92	46,8	1,18	7,42	5,62	3,4	0,8	45	0,24	0,4	0,85	0,98	0,77	0,66	4,27E-15	no
205	SSW	ELS	50	2,85	10,8	9,82	150,51	52,7	0,82	7,78	5,62	3,4	0,8	45	0,24	0,4	0,83	0,98	0,78	0,67	2,29E-17	no
205	SSW	ULS	240	2,89	10,8	9,82	150,51	53,8	0,82	7,78	5,62	3,4	0,8	45	0,24	0,4	0,82	0,98	0,78	0,67	3,77E-17	no
205	SSW	ULS+CC	240+cc	3,09	10,8	9,82	150,51	54,9	1,18	7,42	5,62	3,4	0,8	45	0,24	0,4	0,82	0,98	0,77	0,66	4,06E-15	no
205	SW	ELS	50	1,97	8,8	8,00	99,92	54,9	0,82	7,78	5,62	3,4	0,8	45	0,24	0,4	0,82	0,97	0,78	0,66	1,28E-28	no
205	SW	ULS	240	2,37	9,8	8,91	123,92	55,3	0,82	7,78	5,62	3,4	0,8	45	0,24	0,4	0,82	0,98	0,78	0,67	1,90E-22	no
205	SW	ULS+CC	240+cc	2,4	9,8	8,91	123,92	56,3	1,18	7,42	5,62	3,4	0,8	45	0,24	0,4	0,81	0,98	0,77	0,66	3,15E-21	no
210	NE	ELS	50	1,02	10,8	9,82	150,51	8,9	0,82	7,78	5,62	3,4	0,8	45	0,24	0,4	0,97	0,98	0,78	0,67	4,10E-53	no
210	NE	ULS	240	1,43	13,1	11,91	221,44	12,8	0,82	7,78	5,62	3,4	0,8	45	0,24	0,4	0,96	0,99	0,78	0,67	8,95E-35	no
210	NE	ULS+CC	240+cc	1,42	13,1	11,91	221,44	12,1	1,18	7,42	5,62	3,4	0,8	45	0,24	0,4	0,96	0,99	0,77	0,67	1,89E-33	no
210	ENE	ELS	50	2,73	13,1	11,91	221,44	14	0,82	7,78	5,62	3,4	0,8	45	0,24	0,4	0,95	0,99	0,78	0,67	3,21E-15	no
210	ENE	ULS	240	3,07	14,5	13,18	271,29	14,7	0,82	7,78	5,62	3,4	0,8	45	0,24	0,4	0,95	0,99	0,78	0,67	4,51E-13	no
210	ENE	ULS+CC	240+cc	3,17	14,5	13,18	271,29	14,1	1,18	7,42	5,62	3,4	0,8	45	0,24	0,4	0,95	0,99	0,77	0,67	5,82E-12	no
210	E	ELS	50	3,31	11,9	10,82	182,72	17,8	0,82	7,78	5,62	3,4	0,8	45	0,24	0,4	0,94	0,99	0,78	0,67	4,40E-12	no
210	E	ULS	240	3,45	13,1	11,91	221,44	17,9	0,82	7,78	5,62	3,4	0,8	45	0,24	0,4	0,94	0,99	0,78	0,67	2,05E-11	no
210	E	ULS+CC	240+cc	3,63	13,1	11,91	221,44	17,5	1,18	7,42	5,62	3,4	0,8	45	0,24	0,4	0,94	0,99	0,77	0,67	3,41E-10	no
210	ESE	ELS	50	3,23	10,8	9,82	150,51	22,9	0,82	7,78	5,62	3,4	0,8	45	0,24	0,4	0,92	0,98	0,78	0,67	8,22E-13	no
210	ESE	ULS	240	3,37	11,9	10,82	182,72	23,1	0,82	7,78	5,62	3,4	0,8	45	0,24	0,4	0,92	0,99	0,78	0,67	4,39E-12	no
210	ESE	ULS+CC	240+cc	3,55	11,9	10,82	182,72	22,9	1,18	7,42	5,62	3,4	0,8	45	0,24	0,4	0,92	0,99	0,77	0,66	8,72E-11	no

210	SE	ELS	50	3,08	9,8	8,91	123,92	29,6	0,82	7,78	5,62	3,4	0,8	45	0,24	0,4	0,90	0,98	0,78	0,67	4,05E-14	no
210	SE	ULS	240	3,26	10,8	9,82	150,51	29,9	0,82	7,78	5,62	3,4	0,8	45	0,24	0,4	0,90	0,98	0,78	0,67	4,57E-13	no
210	SE	ULS+CC	240+cc	3,43	10,8	9,82	150,51	29,9	1,18	7,42	5,62	3,4	0,8	45	0,24	0,4	0,90	0,98	0,77	0,66	1,08E-11	no
210	SSE	ELS	50	2,86	8,8	8,00	99,92	38,1	0,82	7,78	5,62	3,4	0,8	45	0,24	0,4	0,87	0,97	0,78	0,66	2,78E-16	no
210	SSE	ULS	240	3,06	9,8	8,91	123,92	38,1	0,82	7,78	5,62	3,4	0,8	45	0,24	0,4	0,87	0,98	0,78	0,67	8,15E-15	no
210	SSE	ULS+CC	240+cc	3,23	9,8	8,91	123,92	38,4	1,18	7,42	5,62	3,4	0,8	45	0,24	0,4	0,87	0,98	0,77	0,66	3,18E-13	no
210	S	ELS	50	2,63	8,8	8,00	99,92	46,2	0,82	7,78	5,62	3,4	0,8	45	0,24	0,4	0,85	0,97	0,78	0,66	7,11E-19	no
210	S	ULS	240	2,84	9,8	8,91	123,92	46,1	0,82	7,78	5,62	3,4	0,8	45	0,24	0,4	0,85	0,98	0,78	0,67	5,77E-17	no
210	S	ULS+CC	240+cc	3	9,8	8,91	123,92	46,9	1,18	7,42	5,62	3,4	0,8	45	0,24	0,4	0,85	0,98	0,77	0,66	3,61E-15	no
210	SSW	ELS	50	2,88	10,8	9,82	150,51	53	0,82	7,78	5,62	3,4	0,8	45	0,24	0,4	0,83	0,98	0,78	0,67	3,70E-17	no
210	SSW	ULS	240	2,92	10,8	9,82	150,51	54,1	0,82	7,78	5,62	3,4	0,8	45	0,24	0,4	0,82	0,98	0,78	0,67	6,01E-17	no
210	SSW	ULS+CC	240+cc	3,12	10,8	9,82	150,51	55,2	1,18	7,42	5,62	3,4	0,8	45	0,24	0,4	0,82	0,98	0,77	0,66	5,95E-15	no
210	SW	ELS	50	1,94	8,8	8,00	99,92	55,4	0,82	7,78	5,62	3,4	0,8	45	0,24	0,4	0,82	0,97	0,78	0,66	2,88E-29	no
210	SW	ULS	240	2,37	9,8	8,91	123,92	55,8	0,82	7,78	5,62	3,4	0,8	45	0,24	0,4	0,82	0,98	0,78	0,67	1,66E-22	no
210	SW	ULS+CC	240+cc	2,38	9,8	8,91	123,92	56,8	1,18	7,42	5,62	3,4	0,8	45	0,24	0,4	0,81	0,98	0,77	0,66	1,63E-21	no
215	NE	ELS	50	1,03	10,8	9,82	150,51	8,1	0,82	7,78	5,62	3,4	0,8	45	0,24	0,4	0,97	0,98	0,78	0,67	2,85E-52	no
215	NE	ULS	240	1,45	13,1	11,91	221,44	12	0,82	7,78	5,62	3,4	0,8	45	0,24	0,4	0,96	0,99	0,78	0,67	4,83E-34	no
215	NE	ULS+CC	240+cc	1,44	13,1	11,91	221,44	11,3	1,18	7,42	5,62	3,4	0,8	45	0,24	0,4	0,96	0,99	0,77	0,67	9,66E-33	no
215	ENE	ELS	50	2,76	13,1	11,91	221,44	13,2	0,82	7,78	5,62	3,4	0,8	45	0,24	0,4	0,96	0,99	0,78	0,67	5,92E-15	no
215	ENE	ULS	240	3,13	14,5	13,18	271,29	13,8	0,82	7,78	5,62	3,4	0,8	45	0,24	0,4	0,95	0,99	0,78	0,67	1,07E-12	no
215	ENE	ULS+CC	240+cc	3,22	14,5	13,18	271,29	13,3	1,18	7,42	5,62	3,4	0,8	45	0,24	0,4	0,96	0,99	0,77	0,67	1,11E-11	no
215	E	ELS	50	3,36	11,9	10,82	182,72	17	0,82	7,78	5,62	3,4	0,8	45	0,24	0,4	0,94	0,99	0,78	0,67	8,30E-12	no
215	E	ULS	240	3,51	13,1	11,91	221,44	17,1	0,82	7,78	5,62	3,4	0,8	45	0,24	0,4	0,94	0,99	0,78	0,67	4,04E-11	no
215	E	ULS+CC	240+cc	3,69	13,1	11,91	221,44	16,8	1,18	7,42	5,62	3,4	0,8	45	0,24	0,4	0,94	0,99	0,77	0,67	6,03E-10	no
215	ESE	ELS	50	3,29	10,8	9,82	150,51	22,3	0,82	7,78	5,62	3,4	0,8	45	0,24	0,4	0,93	0,98	0,78	0,67	1,79E-12	no
215	ESE	ULS	240	3,43	11,9	10,82	182,72	22,5	0,82	7,78	5,62	3,4	0,8	45	0,24	0,4	0,93	0,99	0,78	0,67	8,92E-12	no
215	ESE	ULS+CC	240+cc	3,6	11,9	10,82	182,72	22,3	1,18	7,42	5,62	3,4	0,8	45	0,24	0,4	0,93	0,99	0,77	0,66	1,46E-10	no
215	SE	ELS	50	3,13	9,8	8,91	123,92	29,1	0,82	7,78	5,62	3,4	0,8	45	0,24	0,4	0,90	0,98	0,78	0,67	8,56E-14	no
215	SE	ULS	240	3,3	10,8	9,82	150,51	29,4	0,82	7,78	5,62	3,4	0,8	45	0,24	0,4	0,90	0,98	0,78	0,67	7,87E-13	no
215	SE	ULS+CC	240+cc	3,47	10,8	9,82	150,51	29,5	1,18	7,42	5,62	3,4	0,8	45	0,24	0,4	0,90	0,98	0,77	0,66	1,70E-11	no
215	SSE	ELS	50	2,9	8,8	8,00	99,92	37,9	0,82	7,78	5,62	3,4	0,8	45	0,24	0,4	0,87	0,97	0,78	0,66	5,62E-16	no
215	SSE	ULS	240	3,11	9,8	8,91	123,92	37,8	0,82	7,78	5,62	3,4	0,8	45	0,24	0,4	0,88	0,98	0,78	0,67	1,74E-14	no
215	SSE	ULS+CC	240+cc	3,28	9,8	8,91	123,92	38,2	1,18	7,42	5,62	3,4	0,8	45	0,24	0,4	0,87	0,98	0,77	0,66	5,99E-13	no
215	S	ELS	50	2,68	8,8	8,00	99,92	46,3	0,82	7,78	5,62	3,4	0,8	45	0,24	0,4	0,85	0,97	0,78	0,66	1,98E-18	no
215	S	ULS	240	2,9	9,8	8,91	123,92	46,2	0,82	7,78	5,62	3,4	0,8	45	0,24	0,4	0,85	0,98	0,78	0,67	1,61E-16	no
215	S	ULS+CC	240+cc	3,06	9,8	8,91	123,92	47	1,18	7,42	5,62	3,4	0,8	45	0,24	0,4	0,84	0,98	0,77	0,66	8,63E-15	no
215	SSW	ELS	50	2,96	10,8	9,82	150,51	53,4	0,82	7,78	5,62	3,4	0,8	45	0,24	0,4	0,82	0,98	0,78	0,67	1,36E-16	no
215	SSW	ULS	240	3,01	10,8	9,82	150,51	54,6	0,82	7,78	5,62	3,4	0,8	45	0,24	0,4	0,82	0,98	0,78	0,67	2,47E-16	no
215	SSW	ULS+CC	240+cc	3,21	10,8	9,82	150,51	55,7	1,18	7,42	5,62	3,4	0,8	45	0,24	0,4	0,82	0,98	0,77	0,66	1,91E-14	no
215	SW	ELS	50	1,98	8,8	8,00	99,92	56	0,82	7,78	5,62	3,4	0,8	45	0,24	0,4	0,82	0,97	0,78	0,66	1,35E-28	no
215	SW	ULS	240	2,42	9,8	8,91	123,92	56,4	0,82	7,78	5,62	3,4	0,8	45	0,24	0,4	0,81	0,98	0,78	0,67	5,65E-22	no
215	SW	ULS+CC	240+cc	2,44	9,8	8,91	123,92	57,4	1,18	7,42	5,62	3,4	0,8	45	0,24	0,4	0,81	0,98	0,77	0,66	6,76E-21	no

ALINEACIÓ 1 – S4

ALINEACIÓ 1 - SECCIÓ 4				Onada de càlcul						Definició geomètrica						Coeficients									Cabal ultrapassament	
PK	SECTOR	CAS	TR	Hs,peu (m)	Tp (s)	Tm 1-0 (s)	Lm 1-0 (m)	β (°)	η (m)	Rc (m)	Gc (m)	hwall (m)	hn (m)	ε (°)	λ	γf	γβ	γprom	γv	γprom_v	γε	γλ	γbn	γprom_v_bn	q (m3/s/m)	<
220	NE	ELS	50	1,03	10,8	9,82	150,51	7,2	0,82	7,68	3,75	3,46	0,9	45	0,26	0,4	0,98	0,99	0,78	0,67	0,58	0,70	0,72	0,58	4,90E-62	no
220	NE	ULS	240	1,47	13,1	11,91	221,44	11,1	0,82	7,68	3,75	3,46	0,9	45	0,26	0,4	0,96	0,99	0,78	0,67	0,58	0,70	0,72	0,58	9,38E-40	no
220	NE	ULS+CC	240+cc	1,46	13,1	11,91	221,44	10,4	1,18	7,32	3,75	3,46	0,9	45	0,26	0,4	0,97	0,99	0,77	0,66	0,58	0,70	0,72	0,57	3,22E-38	no
220	ENE	ELS	50	2,81	13,1	11,91	221,44	12,3	0,82	7,68	3,75	3,46	0,9	45	0,26	0,4	0,96	0,99	0,78	0,67	0,58	0,70	0,72	0,58	2,44E-17	no
220	ENE	ULS	240	3,18	14,5	13,18	271,29	12,9	0,82	7,68	3,75	3,46	0,9	45	0,26	0,4	0,96	0,99	0,78	0,67	0,58	0,70	0,72	0,58	8,94E-15	no
220	ENE	ULS+CC	240+cc	3,26	14,5	13,18	271,29	12,5	1,18	7,32	3,75	3,46	0,9	45	0,26	0,4	0,96	0,99	0,77	0,66	0,58	0,70	0,72	0,57	1,18E-13	no
220	E	ELS	50	3,42	11,9	10,82	182,72	16,2	0,82	7,68	3,75	3,46	0,9	45	0,26	0,4	0,95	0,99	0,78	0,67	0,58	0,70	0,72	0,58	1,10E-13	no
220	E	ULS	240	3,57	13,1	11,91	221,44	16,2	0,82	7,68	3,75	3,46	0,9	45	0,26	0,4	0,95	0,99	0,78	0,67	0,58	0,70	0,72	0,58	6,56E-13	no
220	E	ULS+CC	240+cc	3,75	13,1	11,91	221,44	16	1,18	7,32	3,75	3,46	0,9	45	0,26	0,4	0,95	0,99	0,77	0,66	0,58	0,70	0,72	0,57	1,47E-11	no
220	ESE	ELS	50	3,34	10,8	9,82	150,51	21,6	0,82	7,68	3,75	3,46	0,9	45	0,26	0,4	0,93	0,99	0,78	0,67	0,58	0,70	0,72	0,58	1,70E-14	no
220	ESE	ULS	240	3,48	11,9	10,82	182,72	21,8	0,82	7,68	3,75	3,46	0,9	45	0,26	0,4	0,93	0,99	0,78	0,67	0,58	0,70	0,72	0,58	1,03E-13	no
220	ESE	ULS+CC	240+cc	3,65	11,9	10,82	182,72	21,7	1,18	7,32	3,75	3,46	0,9	45	0,26	0,4	0,93	0,99	0,77	0,66	0,58	0,70	0,72	0,57	2,60E-12	no
220	SE	ELS	50	3,18	9,8	8,91	123,92	28,6	0,82	7,68	3,75	3,46	0,9	45	0,26	0,4	0,91	0,99	0,78	0,67	0,58	0,70	0,72	0,57	5,26E-16	no
220	SE	ULS	240	3,35	10,8	9,82	150,51	28,9	0,82	7,68	3,75	3,46	0,9	45	0,26	0,4	0,90	0,99	0,78	0,67	0,58	0,70	0,72	0,58	6,30E-15	no
220	SE	ULS+CC	240+cc	3,52	10,8	9,82	150,51	29	1,18	7,32	3,75	3,46	0,9	45	0,26	0,4	0,90	0,99	0,77	0,66	0,58	0,70	0,72	0,57	2,21E-13	no
220	SSE	ELS	50	2,95	8,8	8,00	99,92	37,7	0,82	7,68	3,75	3,46	0,9	45	0,26	0,4	0,88	0,98	0,78	0,66	0,58	0,70	0,72	0,57	1,70E-18	no
220	SSE	ULS	240	3,16	9,8	8,91	123,92	37,5	0,82	7,68	3,75	3,46	0,9	45	0,26	0,4	0,88	0,99	0,78	0,67	0,58	0,70	0,72	0,57	7,99E-17	no
220	SSE	ULS+CC	240+cc	3,33	9,8	8,91	123,92	38	1,18	7,32	3,75	3,46	0,9	45	0,26	0,4	0,87	0,99	0,77	0,66	0,58	0,70	0,72	0,57	4,67E-15	no
220	S	ELS	50	2,73	8,8	8,00	99,92	46,5	0,82	7,68	3,75	3,46	0,9	45	0,26	0,4	0,85	0,98	0,78	0,66	0,58	0,70	0,72	0,57	2,40E-21	no
220	S	ULS	240	2,96	9,8	8,91	123,92	46,3	0,82	7,68	3,75	3,46	0,9	45	0,26	0,4	0,85	0,99	0,78	0,67	0,58	0,70	0,72	0,57	4,08E-19	no
220	S	ULS+CC	240+cc	3,12	9,8	8,91	123,92	47,2	1,18	7,32	3,75	3,46	0,9	45	0,26	0,4	0,84	0,99	0,77	0,66	0,58	0,70	0,72	0,57	3,86E-17	no
220	SSW	ELS	50	3,04	10,8	9,82	150,51	53,8	0,82	7,68	3,75	3,46	0,9	45	0,26	0,4	0,82	0,99	0,78	0,67	0,58	0,70	0,72	0,58	4,15E-19	no
220	SSW	ULS	240	3,1	10,8	9,82	150,51	55,1	0,82	7,68	3,75	3,46	0,9	45	0,26	0,4	0,82	0,99	0,78	0,67	0,58	0,70	0,72	0,58	9,42E-19	no
220	SSW	ULS+CC	240+cc	3,3	10,8	9,82	150,51	56,2	1,18	7,32	3,75	3,46	0,9	45	0,26	0,4	0,81	0,99	0,77	0,66	0,58	0,70	0,72	0,57	1,29E-16	no
220	SW	ELS	50	2,02	8,8	8,00	99,92	56,6	0,82	7,68	3,75	3,46	0,9	45	0,26	0,4	0,81	0,98	0,78	0,66	0,58	0,70	0,72	0,57	3,75E-33	no
220	SW	ULS	240	2,48	9,8	8,91	123,92	57	0,82	7,68	3,75	3,46	0,9	45	0,26	0,4	0,81	0,99	0,78	0,67	0,58	0,70	0,72	0,57	2,25E-25	no
220	SW	ULS+CC	240+cc	2,5	9,8	8,91	123,92	58	1,18	7,32	3,75	3,46	0,9	45	0,26	0,4	0,81	0,99	0,77	0,66	0,58	0,70	0,72	0,57	3,96E-24	no
225	NE	ELS	50	1,04	10,8	9,82	150,51	7,2	0,82	7,68	3,75	3,46	0,9	45	0,26	0,4	0,98	0,99	0,78	0,67	0,58	0,70	0,72	0,58	2,86E-61	no
225	NE	ULS	240	1,49	13,1	11,91	221,44	11,1	0,82	7,68	3,75	3,46	0,9	45	0,26	0,4	0,96	0,99	0,78	0,67	0,58	0,70	0,72	0,58	4,53E-39	no
225	NE	ULS+CC	240+cc	1,47	13,1	11,91	221,44	10,5	1,18	7,32	3,75	3,46	0,9	45	0,26	0,4	0,97	0,99	0,77	0,66	0,58	0,70	0,72	0,57	6,69E-38	no
225	ENE	ELS	50	2,85	13,1	11,91	221,44	12,4	0,82	7,68	3,75	3,46	0,9	45	0,26	0,4	0,96	0,99	0,78	0,67	0,58	0,70	0,72	0,58	4,95E-17	no
225	ENE	ULS	240	3,22	14,5	13,18	271,29	13	0,82	7,68	3,75	3,46	0,9	45	0,26	0,4	0,96	0,99	0,78	0,67	0,58	0,70	0,72	0,58	1,53E-14	no
225	ENE	ULS+CC	240+cc	3,31	14,5	13,18	271,29	12,5	1,18	7,32	3,75	3,46	0,9	45	0,26	0,4	0,96	0,99	0,77	0,66	0,58	0,70	0,72	0,57	2,20E-13	no
225	E	ELS	50	3,46	11,9	10,82	182,72	16,2	0,82	7,68	3,75	3,46	0,9	45	0,26	0,4	0,95	0,99	0,78	0,67	0,58	0,70	0,72	0,58	1,77E-13	no
225	E	ULS	240	3,61	13,1	11,91	221,44	16,3	0,82	7,68	3,75	3,46	0,9	45	0,26	0,4	0,95	0,99	0,78	0,67	0,58	0,70	0,72	0,58	9,96E-13	no
225	E	ULS+CC	240+cc	3,8	13,1	11,91	221,44	16	1,18	7,32	3,75	3,46	0,9	45	0,26	0,4	0,95	0,99	0,77	0,66	0,58	0,70	0,72	0,57	2,32E-11	no
225	ESE	ELS	50	3,38	10,8	9,82	150,51	21,7	0,82	7,68	3,75	3,46	0,9	45	0,26	0,4	0,93	0,99	0,78	0,67	0,58	0,70	0,72	0,58	2,80E-14	no
225	ESE	ULS	240	3,52	11,9	10,82	182,72	21,9	0,82	7,68	3,75	3,46	0,9	45	0,26	0,4	0,93	0,99	0,78	0,67	0,58	0,70	0,72	0,58	1,62E-13	no
225	ESE	ULS+CC	240+cc	3,69	11,9	10,82	182,72	21,8	1,18	7,32	3,75	3,46	0,9	45	0,26	0,4	0,93	0,99	0,77	0,66	0,58	0,70	0,72	0,57	3,84E-12	no
225	SE	ELS	50	3,22	9,8	8,91	123,92	28,8	0,82	7,68	3,75	3,46	0,9	45	0,26	0,4	0,90	0,99	0,78	0,67	0,58	0,70	0,72	0,57	9,23E-16	no
225	SE	ULS	240	3,38	10,8	9,82	150,51	29,1	0,82	7,68	3,75	3,46	0,9	45	0,26	0,4	0,90	0,99	0,78	0,67	0,58	0,70	0,72	0,58	9,10E-15	no
225	SE	ULS+CC	240+cc	3,57	10,8	9,82	150,51	29,2	1,18	7,32	3,75	3,46	0,9	45	0,26	0,4	0,90	0,99	0,77	0,66	0,58	0,70	0,72	0,57	3,78E-13	no
225	SSE	ELS	50	2,99	8,8	8,00	99,92	38,2	0,82	7,68	3,75	3,46	0,9	45	0,26	0,4	0,87	0,98	0,78	0,66	0,58	0,70	0,72	0,57	3,21E-18	no
225	SSE	ULS	240	3,21	9,8	8,91	123,92	37,9	0,82	7,68	3,75	3,46	0,9	45	0,26	0,4	0,87	0,99	0,78	0,67	0,58	0,70	0,72	0,57	1,63E-16	no
225	SSE	ULS+CC	240+cc	3,38	9,8	8,91	123,92	38,4	1,18	7,32	3,75	3,46	0,9	45	0,26	0,4	0,87	0,99	0,77	0,66	0,58	0,70	0,72	0,57	8,54E-15	no
225	S	ELS	50	2,78	8,8	8,00	99,92	47,2	0,82	7,68	3,75	3,46	0,9	45	0,26	0,4	0,84	0,98	0,78	0,66	0,58	0,70	0,72	0,57	6,38E-21	no
225	S	ULS	240	3,02	9,8	8,91	123,92	47	0,82	7,68	3,75	3,46	0,9	45	0,26	0,4	0,84	0,99	0,78	0,67	0,58	0,70	0,72	0,57	1,09E-18	no
225	S	ULS+CC	240+cc	3,18	9,8	8,91	123,92	47,8	1,18	7,32	3,75	3,46	0,9	45	0,26	0,4	0,84	0,99	0,77	0,66	0,58	0,70	0,72	0,57	9,05E-17	no
225	SSW	ELS	50	3,11	10,8	9,82	150,51	54,6	0,82	7,68	3,75	3,46	0,9	45	0,26	0,4	0,82	0,99	0,78	0,67	0,58	0,70	0,72	0,58	1,26E-18	no
225	SSW	ULS	240	3,18	10,8	9,82	150,51	55,9	0,82	7,68	3,75	3,46	0,9	45	0,26	0,4	0,82	0,99	0,78	0,67	0,58	0,70	0,72	0,58	3,25E-18	no
225	SSW	ULS+CC	240+cc	3,38	10,8	9,82	150,51	56,9	1,18	7,32	3,75	3,46	0,9	45	0,26	0,4	0,81	0,99	0,77	0,66	0,58	0,70	0,72	0,57	3,66E-16	no
225	SW	ELS	50	2,07	8,8	8,00	99,92	57,6	0,82	7,68	3,75	3,46	0,9	45	0,26	0,4	0,81	0,98	0,78	0,66	0,58	0,70	0,72	0,57	2,74E-32	no
225	SW	ULS	240	2,54	9,8	8,91	123,92	57,9	0,82	7,68	3,75	3,46	0,9	45	0,26	0,4	0,81	0,99	0,78	0,67	0,58	0,70	0,72	0,57	1,02E-24	no
225	SW	ULS+CC	240+cc	2,55	9,8	8,91	123,92	58,9	1,18	7,32	3,75	3,46	0,9	45	0,26	0,4	0,81	0,99	0,77	0,66	0,58	0,70	0,72	0,57	1,25E-23	no
230	NE	ELS	50	1,05	10,8	9,82	150,51	7,5	0,82	7,68	3,75	3,46	0,9	45	0,26	0,4	0,98	0,99	0,78	0,67	0,58	0,70	0,72	0,58	1,34E-60	no
230	NE	ULS	240	1,51	13,1	11,91	221,44	11,4	0,82	7,68	3,75	3,46	0,9	45	0,26	0,4	0,96	0,99	0,78	0,67	0,58	0,70	0,72	0,58	1,86E-38	no
230	NE	ULS+CC	240+cc	1,49	13,1	11,91	221,44	10,8	1,18	7,32	3,75	3,46	0,9	45	0,26	0,4	0,96	0,99	0,77	0,66	0,58	0,70	0,72	0,57	2,68E-37	no
230	ENE	ELS	50	2,9	13,1	11,91	221,44	12,7	0,82	7,68	3,75	3,46	0,9	45	0,26	0,4	0,96	0,99	0,78	0,67	0,58	0,70	0,72	0,58	1,13E-16	no
230	ENE	ULS	240	3,27	14,5	13,18	271,29	13,3	0,82	7,68	3,75	3,46	0,9	45	0,26	0,4	0,96	0,99	0,78	0,67	0,58	0,70	0,72	0,58	2,85E-14	no
230	ENE	ULS+CC	240+cc	3,36	14,5	13,18	271,29	12,8	1,18	7,32	3,75	3,46	0,9	45	0,26	0,4	0,96	0,99	0,77	0,66	0,58	0,70	0,72	0,57	3,84E-13	no
230	E	ELS	50	3,51	11,9	10,82	182,72	16,5	0,82	7,68	3,75	3,46	0,9	45	0,26	0,4	0,95	0,99	0,78	0,67	0,58	0,70	0,72	0,58	3,03E-13	no
230	E	ULS	240	3,67	13,1	11,91	221,44	16,6	0,82	7,68	3,75	3,46	0,9	45	0,26	0,4	0,95	0,99	0,78	0,67	0,58	0,70	0,72	0,58	1,80E-12	no
230	E	ULS+CC	240+cc	3,85	13,1	11,91	221,44	16,3	1,18	7,32	3,75	3,46	0,9	45	0,26	0,4	0,95	0,99	0,77	0,66	0,58	0,70	0,72	0,57	3,51E-11	no
230	ESE	ELS	50	3,42	10,8	9,82	150,51	22	0,82	7,68	3,75	3,46	0,9	45	0,26	0,4	0,93	0,99	0,78	0,67	0,58	0,70	0,72	0,58	4,43E-14	no
230	ESE	ULS	240	3,57	11,9	10,82	182,72	22,3	0,82	7,68	3,75	3,46	0,9	45	0,26	0,4	0,93	0,99	0,78	0,67	0,58	0,70	0,72	0,58	2,71E-13	no
230	ESE	ULS+CC	240+cc	3,74	11,9	10,82	182,72	22,1	1,18	7,32	3,75	3,46	0,9	45	0,26	0,4	0,93	0,99	0,77	0,66	0,58	0,70	0,72	0,57	6,04E-12	no
230	SE	ELS	50	3,27	9,8	8,91	123,92	29,3	0,82	7,68	3,75	3,46	0,9	45	0,26	0,4	0,90	0,99	0,78	0,67	0,58	0,70	0,72	0,57	1,75E-15	no
230	SE	ULS	240	3,43	10,8	9,82	150,51	29,6	0,82	7,68	3,75	3,46	0,9	45	0,26	0,4	0,90	0,99	0,78	0,67	0,58	0,70	0,72	0,58	1,61E-14	no
230	SE	ULS+CC	240+cc	3,62	10,8	9,82	150,51	29,6	1,18	7,32	3,75	3,46	0,9	45	0,26	0,4	0,90	0,99	0,77	0,66	0,58	0,70	0,72	0,57	6,18E-13	no
230	SSE	ELS	50	3,04	8,8	8,00	99,92	38,9	0,82	7,68	3,75	3,46	0,9	45	0,26	0,4	0,87	0,98	0,78	0,66	0,58	0,70	0,72	0,57	6,85E-18	no
230	SSE	ULS	240	3,27	9,8	8,91	123,92	38,6	0,82	7,68	3,75	3,46	0,9	45	0,26	0,4	0,87	0,99	0,78	0,67	0,58	0,70	0,72	0,57	3,56E-16	no
230	SSE	ULS+CC	240+cc	3,44	9,8	8,91	123,92	39	1,18	7,32	3,75	3,46	0,9	45	0,26	0,4	0,87	0,99	0,77	0,66	0,58	0,70	0,72	0,57	1,68E-14	no
230	S	ELS	50	2,83	8,8	8,00	99,92	48	0,82	7,68	3,75	3,46	0,9	45	0,26	0,4	0,84	0,98	0,78	0,66	0,58	0,70	0,72	0,57	1,59E-20	no
230	S	ULS	240	3,09	9,8	8,91	123,92	47,8	0,82	7,68	3,75	3,46	0,9	45	0,26	0,4	0,84	0,99	0,78	0,67	0,58	0,70	0,72	0,57	3,28E-18	no
230	S	ULS+CC	240+cc	3,24	9,8	8,91	123,92	48,6	1,18	7,32	3,75	3,46	0,9	45	0,26	0,4	0,84	0,99	0,77	0,66	0,58	0,70	0,72	0,57	1,97E-16	no
230	SSW	ELS	50	3,19	10,8	9,82	150,51	55,6	0,82	7,68	3,75	3,46	0,9	45	0,26	0,4	0,82	0,99	0,78	0,67	0,58	0,70	0,72	0,58	4,11E-18	no
230	SSW	ULS	240	3,27	10,8	9,82	150,51	56,9	0,82	7,68	3,75	3,46	0,9	45	0,26	0,4	0,81	0,99	0,78	0,67	0,58	0,70	0,72	0,58	1,18E-17	no
230	SSW	ULS+CC	240+cc	3,47	10,8	9,82	150,51	57,8	1,18	7,32	3,75	3,46	0,9	45	0,26	0,4	0,81	0,99	0,77	0,66	0,58	0,70	0,72	0,57	1,09E-15	no
230	SW	ELS	50	2,12	8,8	8,00	99,92	58,7	0,82	7,68	3,75	3,46	0,9	45	0,26	0,4	0,81	0,98	0,78	0,66	0,58	0,70	0,72	0,57	1,73E-31	no
230	SW	ULS	240	2,59	9,8	8,91	123,92	59	0,82	7,68	3,75	3,46	0,9	45	0,26	0,4	0,81	0,99	0,78	0,67	0,58	0,70	0,72	0,57	3,07E-24	no
230	SW	ULS+CC	240+cc	2,6	9,8	8,91	123,92	60	1,18	7,32	3,75	3,46	0,9	45	0,26	0,4	0,80	0,99	0,77	0,66	0,58	0,70	0,72	0,57	3,57E-23	no
235	NE	ELS	50	1,06	10,8	9,82	150,51	8	0,82	7,68	3,75	3,46	0,9	45	0,26	0,4	0,97	0,99	0,78	0,67	0,58	0,70	0,72	0,58	5,39E-60	no
235	NE	ULS	240	1,52	13,1	11,91	221,44	11,8	0,82	7,68	3,75	3,46	0,9	45	0,26	0,4	0,96	0,99	0,78	0,67	0,58	0,70	0,72	0,58	3,38E-38	no
235	NE	ULS+CC	240+cc	1,5	13,1	11,91	221,44	11,2	1,18	7,32	3,75	3,46	0,9	45	0,26	0,4	0,96	0,99	0,77	0,66	0,58	0,70	0,72	0,57	4,83E-37	no
235	ENE	ELS	50	2,93	13,1	11,91	221,44	13,1	0,82	7,68	3,75	3,46	0,9	45	0,26	0,4	0,96	0,99	0,78	0,67	0,58	0,70	0,72	0,58	1,76E-16	no
235	ENE	ULS	240	3,32	14,5	13,18	271,29	13,6	0,82	7,68	3,75	3,46	0,9	45	0,26	0,4	0,96	0,99	0,78	0,67	0,58	0,70	0,72	0,58	5,21E-14	no
235	ENE	ULS+CC	240+cc	3,4	14,5	13,18	271,29	13,2	1,18	7,32	3,75	3,46	0,9	45	0,26	0,4	0,96	0,99	0,77	0,66	0,58	0,70	0,72	0,57	5,80E-13	no
235	E	ELS	50	3,55	11,9	10,82	182,72	16,8	0,82	7,68	3,75	3,46	0,9	45	0,26	0,4	0,94	0,99	0,78	0,67	0,58	0,70	0,72	0,58	4,56E-13	no
235	E	ULS	240	3,72	13,1	11,91	221,44	16,9	0,82	7,68	3,75	3,46	0,9	45	0,26	0,4	0,94	0,99	0,78	0,67	0,58	0,70	0,72	0,58	2,87E-12	no
235	E	ULS+CC	240+cc	3,9	13,1	11,91	221,44	16,6	1,18	7,32	3,75	3,46	0,9	45	0,26	0,4	0,95	0,99	0,77	0,66	0,58	0,70	0,72	0,57	5,24E-11	no
235	ESE	ELS	50	3,46	10,8	9,82	150,51	22,4	0,82	7,68	3,75	3,46	0,9	45	0,26	0,4	0,93	0,99	0,78	0,67	0,58	0,70	0,72	0,58	6,83E-14	no
235	ESE	ULS	240	3,61	11,9	10,82	182,72	22,7	0,82	7,68	3,75	3,46	0,9	45	0,26	0,4	0,93	0,99	0,78	0,67	0,58	0,70	0,72	0,58	4,00E-13	no
235	ESE	ULS+CC	240+cc	3,78	11,9	10,82	182,72	22,5	1,18	7,32	3,75	3,46	0,9	45	0,26	0,4	0,93	0,99	0,77	0,66	0,58	0,70	0,72	0,57	8,44E-12	no
235	SE	ELS	50	3,29	9,8	8,91	123,92	29,6	0,82	7,68	3,75	3,46	0,9	45	0,26	0,4	0,90	0,99	0,78	0,67	0,58	0,70	0,72	0,57	2,21E-15	no
235	SE	ULS	240	3,46	10,8	9,82	150,51	30	0,82	7,68	3,75	3,46	0,9	45	0,26	0,4	0,90	0,99	0,78	0,67	0,58	0,70	0,72	0,58	2,21E-14	no
235	SE	ULS+CC	240+cc	3,65	10,8	9,82	150,51	30	1,18	7,32	3,75	3,46	0,9	45	0,26	0,4	0,90	0,99	0,77	0,66	0,58	0,70	0,72	0,57	8,07E-13	no
235	SSE	ELS	50	3,06	8,8	8,00	99,92	39,3	0,82	7,68	3,75	3,46	0,9	45	0,26	0,4	0,87	0,98	0,78	0,66	0,58	0,70	0,72	0,57	8,99E-18	no
235	SSE	ULS	240	3,3	9,8	8,91	123,92	39	0,82	7,68	3,75	3,46	0,9	45	0,26	0,4	0,87	0,99	0,78	0,67	0,58	0,70	0,72	0,57	5,16E-16	no
235	SSE	ULS+CC	240+cc	3,46	9,8	8,91	123,92	39,4	1,18	7,32	3,75	3,46	0,9	45	0,26	0,4	0,87	0,99	0,77	0,66	0,58	0,70	0,72	0,57	2,03E-14	no
235	S	ELS	50	2,84	8,8	8,00	99,92	48,4	0,82	7,68	3,75	3,46	0,9	45	0,26	0,4	0,84	0,98	0,78	0,66	0,58	0,70	0,72	0,57	1,80E-20	no
235	S	ULS	240	3,12	9,8	8,91	123,92	48,1	0,82	7,68	3,75	3,46	0,9	45	0,26	0,4	0,84	0,99	0,78	0,67	0,58	0,70	0,72	0,57	5,21E-18	no
235	S	ULS+CC	240+cc	3,27	9,8	8,91	123,92	48,9	1,18	7,32	3,75	3,46	0,9	45	0,26	0,4	0,84	0,99	0,77	0,66	0,58	0,70	0,72	0,57	2,93E-16	no
235	SSW	ELS	50	3,23	10,8	9,82	150,51	55,9	0,82	7,68	3,75	3,46	0,9	45	0,26	0,4	0,82	0,99	0,78	0,67	0,58	0,70	0,72	0,58	7,55E-18	no
235	SSW	ULS	240	3,31	10,8	9,82	150,51	57,2	0,82	7,68	3,75	3,46	0,9	45	0,26	0,4	0,81	0,99	0,78	0,67	0,58	0,70	0,72	0,58	2,10E-17	no
235	SSW	ULS+CC	240+cc	3,51	10,8	9,82	150,51	58,1	1,18	7,32	3,75	3,46	0,9	45	0,26	0,4	0,81	0,99	0,77	0,66	0,58	0,70	0,72	0,57	1,76E-15	no
235	SW	ELS	50	2,12	8,8	8,00	99,92	59,2	0,82	7,68	3,75	3,46	0,9	45	0,26	0,4	0,80	0,98	0,78	0,66	0,58	0,70	0,72	0,57	1,43E-31	no
235	SW	ULS	240	2,61	9,8	8,91	123,92	59,4	0,82	7,68	3,75	3,46	0,9	45	0,26	0,4	0,80	0,99	0,78	0,67	0,58	0,70	0,72	0,57	4,77E-24	no
235	SW	ULS+CC	240+cc	2,61	9,8	8,91	123,92	60,3	1,18	7,32	3,75	3,46	0,9	45	0,26	0,4	0,80	0,99	0,77	0,66	0,58	0,70	0,72	0,57	4,28E-23	no
240	NE	ELS	50	1,06	10,8	9,82	150,51	8,2	0,82	7,68	3,75	3,46	0,9	45	0,26	0,4	0,97	0,99	0,78	0,67	0,58	0,70	0,72	0,58	4,78E-60	no
240	NE	ULS	240	1,53	13,1	11,91	221,44	12,1	0,82	7,68	3,75	3,46	0,9	45	0,26	0,4	0,96	0,99	0,78	0,67	0,58	0,70	0,72	0,58	6,30E-38	no
240	NE	ULS+CC	240+cc	1,5	13,1	11,91	221,44	11,5	1,18	7,32	3,75	3,46	0,9	45	0,26	0,4	0,96	0,99	0,77	0,66	0,58	0,70	0,72	0,57	4,32E-37	no
240	ENE	ELS	50	2,94	13,1	11,91	221,44	13,4	0,82	7,68	3,75	3,46	0,9	45	0,26	0,4	0,96	0,99	0,78	0,67	0,58	0,70	0,72	0,58	1,98E-16	no
240	ENE	ULS	240	3,36	14,5	13,18	271,29	13,9	0,82	7,68	3,75	3,46	0,9	45	0,26	0,4	0,95	0,99	0,78	0,67	0,58	0,70	0,72	0,58	8,24E-14	no
240	ENE	ULS+CC	240+cc	3,44	14,5	13,18	271,29	13,4	1,18	7,32	3,75	3,46	0,9	45	0,26	0,4	0,96	0,99	0,77	0,66	0,58	0,70	0,72	0,57	8,90E-13	no
240	E	ELS	50	3,6	11,9	10,82	182,72	17,1	0,82	7,68	3,75	3,46	0,9	45	0,26	0,4	0,94	0,99	0,78	0,67	0,58	0,70	0,72	0,58	7,58E-13	no
240	E	ULS	240	3,77	13,1	11,91	221,44	17,2	0,82	7,68	3,75	3,46	0,9	45	0,26	0,4	0,94	0,99	0,78	0,67	0,58	0,70	0,72	0,58	4,53E-12	no
240	E	ULS+CC	240+cc	3,94	13,1	11,91	221,44	16,8	1,18	7,32	3,75	3,46	0,9	45	0,26	0,4	0,94	0,99	0,77	0,66	0,58	0,70	0,72	0,57	7,20E-11	no
240	ESE	ELS	50	3,5	10,8	9,82	150,51	22,6	0,82	7,68	3,75	3,46	0,9	45	0,26	0,4	0,93	0,99	0,78	0,67	0,58	0,70	0,72	0,58	1,07E-13	no
240	ESE	ULS	240	3,65	11,9	10,82	182,72	22,9	0,82	7,68	3,75	3,46	0,9	45	0,26	0,4	0,92	0,99	0,78	0,67	0,58	0,70	0,72	0,58	6,02E-13	no
240	ESE	ULS+CC	240+cc	3,82	11,9	10,82	182,72	22,7	1,18	7,32	3,75	3,46	0,9	45	0,26	0,4	0,93	0,99	0,77	0,66	0,58	0,70	0,72	0,57	1,20E-11	no
240	SE	ELS	50	3,31	9,8	8,91	123,92	29,9	0,82	7,68	3,75	3,46	0,9	45	0,26	0,4	0,90	0,99	0,78	0,67	0,58	0,70	0,72	0,57	2,78E-15	no
240	SE	ULS	240	3,5	10,8	9,82	150,51	30,2	0,82	7,68	3,75	3,46	0,9	45	0,26	0,4	0,90	0,99	0,78	0,67	0,58	0,70	0,72	0,58	3,51E-14	no
240	SE	ULS+CC	240+cc	3,67	10,8	9,82	150,51	30,3	1,18	7,32	3,75	3,46	0,9	45	0,26	0,4	0,90	0,99	0,77	0,66	0,58	0,70	0,72	0,57	9,57E-13	no
240	SSE	ELS	50	3,07	8,8	8,00	99,92	39,5	0,82	7,68	3,75	3,46	0,9	45	0,26	0,4	0,87	0,98	0,78	0,66	0,58	0,70	0,72	0,57	1,03E-17	no
240	SSE	ULS	240	3,32	9,8	8,91	123,92	39,3	0,82	7,68	3,75	3,46	0,9	45	0,26	0,4	0,87	0,99	0,78	0,67	0,58	0,70	0,72	0,57	6,54E-16	no
240	SSE	ULS+CC	240+cc	3,48	9,8	8,91	123,92	39,6	1,18	7,32	3,75	3,46	0,9	45	0,26	0,4	0,87	0,99	0,77	0,66	0,58	0,70	0,72	0,57	2,53E-14	no
240	S	ELS	50	2,86	8,8	8,00	99,92	48,7	0,82	7,68	3,75	3,46	0,9	45	0,26	0,4	0,84	0,98	0,78	0,66	0,58	0,70	0,72	0,57	2,57E-20	no
240	S	ULS	240	3,14	9,8	8,91	123,92	48,4	0,82	7,68	3,75	3,46	0,9	45	0,26	0,4	0,84	0,99	0,78	0,67	0,58	0,70	0,72	0,57	6,90E-18	no
240	S	ULS+CC	240+cc	3,3	9,8	8,91	123,92	49,1	1,18	7,32	3,75	3,46	0,9	45	0,26	0,4	0,84	0,99	0,77	0,66	0,58	0,70	0,72	0,57	4,40E-16	no
240	SSW	ELS	50	3,27	10,8	9,82	150,51	56,1	0,82	7,68	3,75	3,46	0,9	45	0,26	0,4	0,81	0,99	0,78	0,67	0,58	0,70	0,72	0,58	1,39E-17	no
240	SSW	ULS	240	3,36	10,8	9,82	150,51	57,4	0,82	7,68	3,75	3,46	0,9	45	0,26	0,4	0,81	0,99	0,78	0,67	0,58	0,70	0,72	0,58	4,39E-17	no
240	SSW	ULS+CC	240+cc	3,55	10,8	9,82	150,51	58,3	1,18	7,32	3,75	3,46	0,9	45	0,26	0,4	0,81	0,99	0,77	0,66	0,58	0,70	0,72	0,57	2,87E-15	no
240	SW	ELS	50	2,12	8,8	8,00	99,92	59,6	0,82	7,68	3,75	3,46	0,9	45	0,26	0,4	0,80	0,98	0,78	0,66	0,58	0,70	0,72	0,57	1,23E-31	no
240	SW	ULS	240	2,62	9,8	8,91	123,92	59,7	0,82	7,68	3,75	3,46	0,9	45	0,26	0,4	0,80	0,99	0,78	0,67	0,58	0,70	0,72	0,57	5,75E-24	no
240	SW	ULS+CC	240+cc	2,62	9,8	8,91	123,92	60,7	1,18	7,32	3,75	3,46	0,9	45	0,26	0,4	0,80	0,99	0,77	0,66	0,58	0,70	0,72	0,57	4,98E-23	no
245	NE	ELS	50	1,06	10,8	9,82	150,51	7,8	0,82	7,68	3,75	3,46	0,9	45	0,26	0,4	0,97	0,99	0,78	0,67	0,58	0,70	0,72	0,58	6,07E-60	no
245	NE	ULS	240	1,53	13,1	11,91	221,44	11,7	0,82	7,68	3,75	3,46	0,9	45	0,26	0,4	0,96	0,99	0,78	0,67	0,58	0,70	0,72	0,58	7,33E-38	no
245	NE	ULS+CC	240+cc	1,51	13,1	11,91	221,44	11	1,18	7,32	3,75	3,46	0,9	45	0,26	0,4	0,96	0,99	0,77	0,66	0,58	0,70	0,72	0,57	1,07E-36	no
245	ENE	ELS	50	2,95	13,1	11,91	221,44	12,9	0,82	7,68	3,75	3,46	0,9	45	0,26	0,4	0,96	0,99	0,78	0,67	0,58	0,70	0,72	0,58	2,54E-16	no
245	ENE	ULS	240	3,37	14,5	13,18	271,29	13,5	0,82	7,68	3,75	3,46	0,9	45	0,26	0,4	0,96	0,99	0,78	0,67	0,58	0,70	0,72	0,58	9,85E-14	no
245	ENE	ULS+CC	240+cc	3,45	14,5	13,18	271,29	13	1,18	7,32	3,75	3,46	0,9	45	0,26	0,4	0,96	0,99	0,77	0,66	0,58	0,70	0,72	0,57	1,05E-12	no
245	E	ELS	50	3,61	11,9	10,82	182,72	16,7	0,82	7,68	3,75	3,46	0,9	45	0,26	0,4	0,94	0,99	0,78	0,67	0,58	0,70	0,72	0,58	8,88E-13	no
245	E	ULS	240	3,78	13,1	11,91	221,44	16,8	0,82	7,68	3,75	3,46	0,9	45	0,26	0,4	0,94	0,99	0,78	0,67	0,58	0,70	0,72	0,58	5,24E-12	no
245	E	ULS+CC	240+cc	3,95	13,1	11,91	221,44	16,4	1,18	7,32	3,75	3,46	0,9	45	0,26	0,4	0,95	0,99	0,77	0,66	0,58	0,70	0,72	0,57	8,18E-11	no
245	ESE	ELS	50	3,51	10,8	9,82	150,51	22,2	0,82	7,68	3,75	3,46	0,9	45	0,26	0,4	0,93	0,99	0,78	0,67	0,58	0,70	0,72	0,58	1,27E-13	no
245	ESE	ULS	240	3,65	11,9	10,82	182,72	22,6	0,82	7,68	3,75	3,46	0,9	45	0,26	0,4	0,93	0,99	0,78	0,67	0,58	0,70	0,72	0,58	6,26E-13	no
245	ESE	ULS+CC	240+cc	3,83	11,9	10,82	182,72	22,3	1,18	7,32	3,75	3,46	0,9	45	0,26	0,4	0,93	0,99	0,77	0,66	0,58	0,70	0,72	0,57	1,38E-11	no
245	SE	ELS	50	3,32	9,8	8,91	123,92	29,6	0,82	7,68	3,75	3,46	0,9	45	0,26	0,4	0,90	0,99	0,78	0,67	0,58	0,70	0,72	0,57	3,35E-15	no
245	SE	ULS	240	3,52	10,8	9,82	150,51	29,9	0,82	7,68	3,75	3,46	0,9	45	0,26	0,4	0,90	0,99	0,78	0,67	0,58	0,70	0,72	0,58	4,69E-14	no
245	SE	ULS+CC	240+cc	3,68	10,8	9,82	150,51	30	1,18	7,32	3,75	3,46	0,9	45	0,26	0,4	0,90	0,99	0,77	0,66	0,58	0,70	0,72	0,57	1,11E-12	no
245	SSE	ELS	50	3,09	8,8	8,00	99,92	39,4	0,82	7,68	3,75	3,46	0,9	45	0,26	0,4	0,87	0,98	0,78	0,66	0,58	0,70	0,72	0,57	1,48E-17	no
245	SSE	ULS	240	3,34	9,8	8,91	123,92	39	0,82	7,68	3,75	3,46	0,9	45	0,26	0,4	0,87	0,99	0,78	0,67	0,58	0,70	0,72	0,57	9,18E-16	no
245	SSE	ULS+CC	240+cc	3,5	9,8	8,91	123,92	39,4	1,18	7,32	3,75	3,46	0,9	45	0,26	0,4	0,87	0,99	0,77	0,66	0,58	0,70	0,72	0,57	3,34E-14	no
245	S	ELS	50	2,87	8,8	8,00	99,92	48,6	0,82	7,68	3,75	3,46	0,9	45	0,26	0,4	0,84	0,98	0,78	0,66	0,58	0,70	0,72	0,57	3,25E-20	no
245	S	ULS	240	3,17	9,8	8,91	123,92	48,3	0,82	7,68	3,75	3,46	0,9	45	0,26	0,4	0,84	0,99	0,78	0,67	0,58	0,70	0,72	0,57	1,17E-17	no
245	S	ULS+CC	240+cc	3,32	9,8	8,91	123,92	49,1	1,18	7,32	3,75	3,46	0,9	45	0,26	0,4	0,84	0,99	0,77	0,66	0,58	0,70	0,72	0,57	5,89E-16	no
245	SSW	ELS	50	3,31	10,8	9,82	150,51	56,1	0,82	7,68	3,75	3,46	0,9	45	0,26	0,4	0,81	0,99	0,78	0,67	0,58	0,70	0,72	0,58	2,64E-17	no
245	SSW	ULS	240	3,4	10,8	9,82	150,51	57,5	0,82	7,68	3,75	3,46	0,9	45	0,26	0,4	0,81	0,99	0,78	0,67	0,58	0,70	0,72	0,58	7,86E-17	no
245	SSW	ULS+CC	240+cc	3,59	10,8	9,82	150,51	58,3	1,18	7,32	3,75	3,46	0,9	45	0,26	0,4	0,81	0,99	0,77	0,66	0,58	0,70	0,72	0,57	4,79E-15	no
245	SW	ELS	50	2,12	8,8	8,00	99,92	59,7	0,82	7,68	3,75	3,46	0,9	45	0,26	0,4	0,80	0,98	0,78	0,66	0,58	0,70	0,72	0,57	1,18E-31	no
245	SW	ULS	240	2,63	9,8	8,91	123,92	59,9	0,82	7,68	3,75	3,46	0,9	45	0,26	0,4	0,80	0,99	0,78	0,67	0,58	0,70	0,72	0,57	7,12E-24	no
245	SW	ULS+CC	240+cc	2,62	9,8	8,91	123,92	60,8	1,18	7,32	3,75	3,46	0,9	45	0,26	0,4	0,80	0,99	0,77	0,66	0,58	0,70	0,72	0,57	4,84E-23	no
250	NE	ELS	50	1,05	10,8	9,82	150,51	7,2	0,82	7,68	3,75	3,46	0,9	45	0,26	0,4	0,98	0,99	0,78	0,67	0,58	0,70	0,72	0,58	1,60E-60	no
250	NE	ULS	240	1,53	13,1	11,91	221,44	11,1	0,82	7,68	3,75	3,46	0,9	45	0,26	0,4	0,96	0,99	0,78	0,67	0,58	0,70	0,72	0,58	9,20E-38	no
250	NE	ULS+CC	240+cc	1,51	13,1	11,91	221,44	10,5	1,18	7,32	3,75	3,46	0,9	45	0,26	0,4	0,97	0,99	0,77	0,66	0,58	0,70	0,72	0,57	1,29E-36	no
250	ENE	ELS	50	2,96	13,1	11,91	221,44	12,4	0,82	7,68	3,75	3,46	0,9	45	0,26	0,4	0,96	0,99	0,78	0,67	0,58	0,70	0,72	0,58	3,25E-16	no
250	ENE	ULS	240	3,39	14,5	13,18	271,29	12,9	0,82	7,68	3,75	3,46	0,9	45	0,26	0,4	0,96	0,99	0,78	0,67	0,58	0,70	0,72	0,58	1,36E-13	no
250	ENE	ULS+CC	240+cc	3,47	14,5	13,18	271,29	12,4	1,18	7,32	3,75	3,46	0,9	45	0,26	0,4	0,96	0,99	0,77	0,66	0,58	0,70	0,72	0,57	1,41E-12	no
250	E	ELS	50	3,62	11,9	10,82	182,72	16,2	0,82	7,68	3,75	3,46	0,9	45	0,26	0,4	0,95	0,99	0,78	0,67	0,58	0,70	0,72	0,58	1,05E-12	no
250	E	ULS	240	3,79	13,1	11,91	221,44	16,3	0,82	7,68	3,75	3,46	0,9	45	0,26	0,4	0,95	0,99	0,78	0,67	0,58	0,70	0,72	0,58	6,12E-12	no
250	E	ULS+CC	240+cc	3,97	13,1	11,91	221,44	16	1,18	7,32	3,75	3,46	0,9	45	0,26	0,4	0,95	0,99	0,77	0,66	0,58	0,70	0,72	0,57	1,01E-10	no
250	ESE	ELS	50	3,52	10,8	9,82	150,51	21,8	0,82	7,68	3,75	3,46	0,9	45	0,26	0,4	0,93	0,99	0,78	0,67	0,58	0,70	0,72	0,58	1,51E-13	no
250	ESE	ULS	240	3,67	11,9	10,82	182,72	22,2	0,82	7,68	3,75	3,46	0,9	45	0,26	0,4	0,93	0,99	0,78	0,67	0,58	0,70	0,72	0,58	8,17E-13	no
250	ESE	ULS+CC	240+cc	3,84	11,9	10,82	182,72	22	1,18	7,32	3,75	3,46	0,9	45	0,26	0,4	0,93	0,99	0,77	0,66	0,58	0,70	0,72	0,57	1,56E-11	no
250	SE	ELS	50	3,34	9,8	8,91	123,92	29,3	0,82	7,68	3,75	3,46	0,9	45	0,26	0,4	0,90	0,99	0,78	0,67	0,58	0,70	0,72	0,57	4,63E-15	no
250	SE	ULS	240	3,54	10,8	9,82	150,51	29,6	0,82	7,68	3,75	3,46	0,9	45	0,26	0,4	0,90	0,99	0,78	0,67	0,58	0,70	0,72	0,58	6,22E-14	no

GEOMETRIA

Rc (m)
8,5
Gc (m)
3,75
hwall (m)
3,46
hn (m)
0,9
ε (°)
45

NOMBRE DE CASOS EN ELS
0

NOMBRE DE CASOS EN ELU
0

NOMBRE DE CASOS EN ELU+CC
0

250	SE	ULS+CC	240+cc	3,7	10,8	9,82	150,51	29,7	1,18	7,32	3,75	3,46	0,9	45	0,26	0,4	0,90	0,99	0,77	0,66	0,58	0,70	0,72	0,57	1,42E-12	no
250	SSE	ELS	50	3,11	8,8	8,00	99,92	39,3	0,82	7,68	3,75	3,46	0,9	45	0,26	0,4	0,87	0,98	0,78	0,66	0,58	0,70	0,72	0,57	2,11E-17	no
250	SSE	ULS	240	3,37	9,8	8,91	123,92	38,9	0,82	7,68	3,75	3,46	0,9	45	0,26	0,4	0,87	0,99	0,78	0,67	0,58	0,70	0,72	0,57	1,42E-15	no
250	SSE	ULS+CC	240+cc	3,52	9,8	8,91	123,92	39,3	1,18	7,32	3,75	3,46	0,9	45	0,26	0,4	0,87	0,99	0,77	0,66	0,58	0,70	0,72	0,57	4,32E-14	no
250	S	ELS	50	2,9	8,8	8,00	99,92	48,7	0,82	7,68	3,75	3,46	0,9	45	0,26	0,4	0,84	0,98	0,78	0,66	0,58	0,70	0,72	0,57	5,94E-20	no
250	S	ULS	240	3,2	9,8	8,91	123,92	48,4	0,82	7,68	3,75	3,46	0,9	45	0,26	0,4	0,84	0,99	0,78	0,67	0,58	0,70	0,72	0,57	1,88E-17	no
250	S	ULS+CC	240+cc	3,35	9,8	8,91	123,92	49,2	1,18	7,32	3,75	3,46	0,9	45	0,26	0,4	0,84	0,99	0,77	0,66	0,58	0,70	0,72	0,57	8,88E-16	no
250	SSW	ELS	50	3,35	10,8	9,82	150,51	56,4	0,82	7,68	3,75	3,46	0,9	45	0,26	0,4	0,81	0,99	0,78	0,67	0,58	0,70	0,72	0,58	4,61E-17	no
250	SSW	ULS	240	3,45	10,8	9,82	150,51	57,8	0,82	7,68	3,75	3,46	0,9	45	0,26	0,4	0,81	0,99	0,78	0,67	0,58	0,70	0,72	0,58	1,54E-16	no
250	SSW	ULS+CC	240+cc	3,64	10,8	9,82	150,51	58,6	1,18	7,32	3,75	3,46	0,9	45	0,26	0,4	0,81	0,99	0,77	0,66	0,58	0,70	0,72	0,57	8,47E-15	no
250	SW	ELS	50	2,13	8,8	8,00	99,92	60,2	0,82	7,68	3,75	3,46	0,9	45	0,26	0,4	0,80	0,98	0,78	0,66	0,58	0,70	0,72	0,57	1,52E-31	no
250	SW	ULS	240	2,64	9,8	8,91	123,92	60,3	0,82	7,68	3,75	3,46	0,9	45	0,26	0,4	0,80	0,99	0,78	0,67	0,58	0,70	0,72	0,57	8,32E-24	no
250	SW	ULS+CC	240+cc	2,64	9,8	8,91	123,92	61,3	1,18	7,32	3,75	3,46	0,9	45	0,26	0,4	0,80	0,99	0,77	0,66	0,58	0,70	0,72	0,57	7,10E-23	no
255	NE	ELS	50	1,07	10,8	9,82	150,51	6,9	0,82	7,68	3,75	3,46	0,9	45	0,26	0,4	0,98	0,99	0,78	0,67	0,58	0,70	0,72	0,58	5,39E-59	no
255	NE	ULS	240	1,56	13,1	11,91	221,44	10,8	0,82	7,68	3,75	3,46	0,9	45	0,26	0,4	0,96	0,99	0,78	0,67	0,58	0,70	0,72	0,58	8,76E-37	no
255	NE	ULS+CC	240+cc	1,54	13,1	11,91	221,44	10,2	1,18	7,32	3,75	3,46	0,9	45	0,26	0,4	0,97	0,99	0,77	0,66	0,58	0,70	0,72	0,57	1,17E-35	no
255	ENE	ELS	50	3,01	13,1	11,91	221,44	12	0,82	7,68	3,75	3,46	0,9	45	0,26	0,4	0,96	0,99	0,78	0,67	0,58	0,70	0,72	0,58	7,73E-16	no
255	ENE	ULS	240	3,45	14,5	13,18	271,29	12,6	0,82	7,68	3,75	3,46	0,9	45	0,26	0,4	0,96	0,99	0,78	0,67	0,58	0,70	0,72	0,58	2,89E-13	no
255	ENE	ULS+CC	240+cc	3,53	14,5	13,18	271,29	12,1	1,18	7,32	3,75	3,46	0,9	45	0,26	0,4	0,96	0,99	0,77	0,66	0,58	0,70	0,72	0,57	2,78E-12	no
255	E	ELS	50	3,67	11,9	10,82	182,72	16	0,82	7,68	3,75	3,46	0,9	45	0,26	0,4	0,95	0,99	0,78	0,67	0,58	0,70	0,72	0,58	1,82E-12	no
255	E	ULS	240	3,84	13,1	11,91	221,44	16,1	0,82	7,68	3,75	3,46	0,9	45	0,26	0,4	0,95	0,99	0,78	0,67	0,58	0,70	0,72	0,58	1,00E-11	no
255	E	ULS+CC	240+cc	4,02	13,1	11,91	221,44	15,7	1,18	7,32	3,75	3,46	0,9	45	0,26	0,4	0,95	0,99	0,77	0,66	0,58	0,70	0,72	0,57	1,56E-10	no
255	ESE	ELS	50	3,58	10,8	9,82	150,51	21,6	0,82	7,68	3,75	3,46	0,9	45	0,26	0,4	0,93	0,99	0,78	0,67	0,58	0,70	0,72	0,58	3,08E-13	no
255	ESE	ULS	240	3,72	11,9	10,82	182,72	22,1	0,82	7,68	3,75	3,46	0,9	45	0,26	0,4	0,93	0,99	0,78	0,67	0,58	0,70	0,72	0,58	1,39E-12	no
255	ESE	ULS+CC	240+cc	3,89	11,9	10,82	182,72	21,8	1,18	7,32	3,75	3,46	0,9	45	0,26	0,4	0,93	0,99	0,77	0,66	0,58	0,70	0,72	0,57	2,51E-11	no
255	SE	ELS	50	3,39	9,8	8,91	123,92	29,4	0,82	7,68	3,75	3,46	0,9	45	0,26	0,4	0,90	0,99	0,78	0,67	0,58	0,70	0,72	0,57	8,87E-15	no
255	SE	ULS	240	3,59	10,8	9,82	150,51	29,7	0,82	7,68	3,75	3,46	0,9	45	0,26	0,4	0,90	0,99	0,78	0,67	0,58	0,70	0,72	0,58	1,10E-13	no
255	SE	ULS+CC	240+cc	3,76	10,8	9,82	150,51	29,7	1,18	7,32	3,75	3,46	0,9	45	0,26	0,4	0,90	0,99	0,77	0,66	0,58	0,70	0,72	0,57	2,60E-12	no
255	SSE	ELS	50	3,16	8,8	8,00	99,92	39,7	0,82	7,68	3,75	3,46	0,9	45	0,26	0,4	0,87	0,98	0,78	0,66	0,58	0,70	0,72	0,57	4,46E-17	no
255	SSE	ULS	240	3,43	9,8	8,91	123,92	39,3	0,82	7,68	3,75	3,46	0,9	45	0,26	0,4	0,87	0,99	0,78	0,67	0,58	0,70	0,72	0,57	3,01E-15	no
255	SSE	ULS+CC	240+cc	3,58	9,8	8,91	123,92	39,6	1,18	7,32	3,75	3,46	0,9	45	0,26	0,4	0,87	0,99	0,77	0,66	0,58	0,70	0,72	0,57	8,41E-14	no
255	S	ELS	50	2,95	8,8	8,00	99,92	49,3	0,82	7,68	3,75	3,46	0,9	45	0,26	0,4	0,84	0,98	0,78	0,66	0,58	0,70	0,72	0,57	1,42E-19	no
255	S	ULS	240	3,26	9,8	8,91	123,92	49	0,82	7,68	3,75	3,46	0,9	45	0,26	0,4	0,84	0,99	0,78	0,67	0,58	0,70	0,72	0,57	4,38E-17	no
255	S	ULS+CC	240+cc	3,41	9,8	8,91	123,92	49,8	1,18	7,32	3,75	3,46	0,9	45	0,26	0,4	0,84	0,99	0,77	0,66	0,58	0,70	0,72	0,57	1,84E-15	no
255	SSW	ELS	50	3,42	10,8	9,82	150,51	57,2	0,82	7,68	3,75	3,46	0,9	45	0,26	0,4	0,81	0,99	0,78	0,67	0,58	0,70	0,72	0,58	1,12E-16	no
255	SSW	ULS	240	3,52	10,8	9,82	150,51	58,6	0,82	7,68	3,75	3,46	0,9	45	0,26	0,4	0,81	0,99	0,78	0,67	0,58	0,70	0,72	0,58	3,55E-16	no
255	SSW	ULS+CC	240+cc	3,71	10,8	9,82	150,51	59,4	1,18	7,32	3,75	3,46	0,9	45	0,26	0,4	0,80	0,99	0,77	0,66	0,58	0,70	0,72	0,57	1,71E-14	no
255	SW	ELS	50	2,15	8,8	8,00	99,92	61,2	0,82	7,68	3,75	3,46	0,9	45	0,26	0,4	0,80	0,98	0,78	0,66	0,58	0,70	0,72	0,57	2,50E-31	no
255	SW	ULS	240	2,67	9,8	8,91	123,92	61,3	0,82	7,68	3,75	3,46	0,9	45	0,26	0,4	0,80	0,99	0,78	0,67	0,58	0,70	0,72	0,57	1,39E-23	no
255	SW	ULS+CC	240+cc	2,67	9,8	8,91	123,92	62,2	1,18	7,32	3,75	3,46	0,9	45	0,26	0,4	0,79	0,99	0,77	0,66	0,58	0,70	0,72	0,57	1,19E-22	no
260	NE	ELS	50	1,09	10,8	9,82	150,51	7	0,82	7,68	3,75	3,46	0,9	45	0,26	0,4	0,98	0,99	0,78	0,67	0,58	0,70	0,72	0,58	1,24E-57	no
260	NE	ULS	240	1,59	13,1	11,91	221,44	10,9	0,82	7,68	3,75	3,46	0,9	45	0,26	0,4	0,96	0,99	0,78	0,67	0,58	0,70	0,72	0,58	6,55E-36	no
260	NE	ULS+CC	240+cc	1,57	13,1	11,91	221,44	10,3	1,18	7,32	3,75	3,46	0,9	45	0,26	0,4	0,97	0,99	0,77	0,66	0,58	0,70	0,72	0,57	8,45E-35	no
260	ENE	ELS	50	3,06	13,1	11,91	221,44	12,1	0,82	7,68	3,75	3,46	0,9	45	0,26	0,4	0,96	0,99	0,78	0,67	0,58	0,70	0,72	0,58	1,65E-15	no
260	ENE	ULS	240	3,5	14,5	13,18	271,29	12,7	0,82	7,68	3,75	3,46	0,9	45	0,26	0,4	0,96	0,99	0,78	0,67	0,58	0,70	0,72	0,58	5,04E-13	no
260	ENE	ULS+CC	240+cc	3,58	14,5	13,18	271,29	12,2	1,18	7,32	3,75	3,46	0,9	45	0,26	0,4	0,96	0,99	0,77	0,66	0,58	0,70	0,72	0,57	4,61E-12	no
260	E	ELS	50	3,71	11,9	10,82	182,72	16,1	0,82	7,68	3,75	3,46	0,9	45	0,26	0,4	0,95	0,99	0,78	0,67	0,58	0,70	0,72	0,58	2,70E-12	no
260	E	ULS	240	3,89	13,1	11,91	221,44	16,3	0,82	7,68	3,75	3,46	0,9	45	0,26	0,4	0,95	0,99	0,78	0,67	0,58	0,70	0,72	0,58	1,55E-11	no
260	E	ULS+CC	240+cc	4,07	13,1	11,91	221,44	15,9	1,18	7,32	3,75	3,46	0,9	45	0,26	0,4	0,95	0,99	0,77	0,66	0,58	0,70	0,72	0,57	2,27E-10	no
260	ESE	ELS	50	3,61	10,8	9,82	150,51	21,9	0,82	7,68	3,75	3,46	0,9	45	0,26	0,4	0,93	0,99	0,78	0,67	0,58	0,70	0,72	0,58	4,12E-13	no
260	ESE	ULS	240	3,76	11,9	10,82	182,72	22,3	0,82	7,68	3,75	3,46	0,9	45	0,26	0,4	0,93	0,99	0,78	0,67	0,58	0,70	0,72	0,58	2,03E-12	no
260	ESE	ULS+CC	240+cc	3,93	11,9	10,82	182,72	22,1	1,18	7,32	3,75	3,46	0,9	45	0,26	0,4	0,93	0,99	0,77	0,66	0,58	0,70	0,72	0,57	3,44E-11	no
260	SE	ELS	50	3,43	9,8	8,91	123,92	29,7	0,82	7,68	3,75	3,46	0,9	45	0,26	0,4	0,90	0,99	0,78	0,67	0,58	0,70	0,72	0,57	1,42E-14	no
260	SE	ULS	240	3,63	10,8	9,82	150,51	30	0,82	7,68	3,75	3,46	0,9	45	0,26	0,4	0,90	0,99	0,78	0,67	0,58	0,70	0,72	0,58	1,66E-13	no
260	SE	ULS+CC	240+cc	3,81	10,8	9,82	150,51	30	1,18	7,32	3,75	3,46	0,9	45	0,26	0,4	0,90	0,99	0,77	0,66	0,58	0,70	0,72	0,57	4,07E-12	no
260	SSE	ELS	50	3,19	8,8	8,00	99,92	40,2	0,82	7,68	3,75	3,46	0,9	45	0,26	0,4	0,87	0,98	0,78	0,66	0,58	0,70	0,72	0,57	6,58E-17	no
260	SSE	ULS	240	3,48	9,8	8,91	123,92	39,7	0,82	7,68	3,75	3,46	0,9	45	0,26	0,4	0,87	0,99	0,78	0,67	0,58	0,70	0,72	0,57	5,45E-15	no
260	SSE	ULS+CC	240+cc	3,63	9,8	8,91	123,92	40	1,18	7,32	3,75	3,46	0,9	45	0,26	0,4	0,87	0,99	0,77	0,66	0,58	0,70	0,72	0,57	1,40E-13	no
260	S	ELS	50	2,97	8,8	8,00	99,92	49,8	0,82	7,68	3,75	3,46	0,9	45	0,26	0,4	0,84	0,98	0,78	0,66	0,58	0,70	0,72	0,57	1,89E-19	no
260	S	ULS	240	3,31	9,8	8,91	123,92	49,5	0,82	7,68	3,75	3,46	0,9	45	0,26	0,4	0,84	0,99	0,78	0,67	0,58	0,70	0,72	0,57	8,62E-17	no
260	S	ULS+CC	240+cc	3,45	9,8	8,91	123,92	50,2	1,18	7,32	3,75	3,46	0,9	45	0,26	0,4	0,83	0,99	0,77	0,66	0,58	0,70	0,72	0,57	2,93E-15	no
260	SSW	ELS	50	3,45	10,8	9,82	150,51	57,6	0,82	7,68	3,75	3,46	0,9	45	0,26	0,4	0,81	0,99	0,78	0,67	0,58	0,70	0,72	0,58	1,60E-16	no
260	SSW	ULS	240	3,56	10,8	9,82	150,51	59	0,82	7,68	3,75	3,46	0,9	45	0,26	0,4	0,81	0,99	0,78	0,67	0,58	0,70	0,72	0,58	5,68E-16	no
260	SSW	ULS+CC	240+cc	3,75	10,8	9,82	150,51	59,8	1,18	7,32	3,75	3,46	0,9	45	0,26	0,4	0,80	0,99	0,77	0,66	0,58	0,70	0,72	0,57	2,55E-14	no
260	SW	ELS	50	2,16	8,8	8,00	99,92	61,6	0,82	7,68	3,75	3,46	0,9	45	0,26	0,4	0,80	0,98	0,78	0,66	0,58	0,70	0,72	0,57	3,30E-31	no
260	SW	ULS	240	2,68	9,8	8,91	123,92	61,8	0,82	7,68	3,75	3,46	0,9	45	0,26	0,4	0,80	0,99	0,78	0,67	0,58	0,70	0,72	0,57	1,57E-23	no
260	SW	ULS+CC	240+cc	2,67	9,8	8,91	123,92	62,6	1,18	7,32	3,75	3,46	0,9	45	0,26	0,4	0,79	0,99	0,77	0,66	0,58	0,70	0,72	0,57	1,07E-22	no
265	NE	ELS	50	1,1	10,8	9,82	150,51	7,6	0,82	7,68	3,75	3,46	0,9	45	0,26	0,4	0,97	0,99	0,78	0,67	0,58	0,70	0,72	0,58	4,16E-57	no
265	NE	ULS	240	1,61	13,1	11,91	221,44	11,4	0,82	7,68	3,75	3,46	0,9	45	0,26	0,4	0,96	0,99	0,78	0,67	0,58	0,70	0,72	0,58	2,05E-35	no
265	NE	ULS+CC	240+cc	1,58	13,1	11,91	221,44	10,8	1,18	7,32	3,75	3,46	0,9	45	0,26	0,4	0,96	0,99	0,77	0,66	0,58	0,70	0,72	0,57	1,36E-34	no
265	ENE	ELS	50	3,09	13,1	11,91	221,44	12,6	0,82	7,68	3,75	3,46	0,9	45	0,26	0,4	0,96	0,99	0,78	0,67	0,58	0,70	0,72	0,58	2,40E-15	no
265	ENE	ULS	240	3,52	14,5	13,18	271,29	13,2	0,82	7,68	3,75	3,46	0,9	45	0,26	0,4	0,96	0,99	0,78	0,67	0,58	0,70	0,72	0,58	5,91E-13	no
265	ENE	ULS+CC	240+cc	3,6	14,5	13,18	271,29	12,7	1,18	7,32	3,75	3,46	0,9	45	0,26	0,4	0,96	0,99	0,77	0,66	0,58	0,70	0,72	0,57	5,31E-12	no
265	E	ELS	50	3,73	11,9	10,82	182,72	16,6	0,82	7,68	3,75	3,46	0,9	45	0,26	0,4	0,95	0,99	0,78	0,67	0,58	0,70	0,72	0,58	3,10E-12	no
265	E	ULS	240	3,91	13,1	11,91	221,44	16,8	0,82	7,68	3,75	3,46	0,9	45	0,26	0,4	0,94	0,99	0,78	0,67	0,58	0,70	0,72	0,58	1,75E-11	no
265	E	ULS+CC	240+cc	4,09	13,1	11,91	221,44	16,4	1,18	7,32	3,75	3,46	0,9	45	0,26	0,4	0,95	0,99	0,77	0,66	0,58	0,70	0,72	0,57	2,51E-10	no
265	ESE	ELS	50	3,63	10,8	9,82	150,51	22,3	0,82	7,68	3,75	3,46	0,9	45	0,26	0,4	0,93	0,99	0,78	0,67	0,58	0,70	0,72	0,58	4,86E-13	no
265	ESE	ULS	240	3,78	11,9	10,82	182,72	22,8	0,82	7,68	3,75	3,46	0,9	45	0,26	0,4	0,92	0,99	0,78	0,67	0,58	0,70	0,72	0,58	2,33E-12	no
265	ESE	ULS+CC	240+cc	3,95	11,9	10,82	182,72	22,5	1,18	7,32	3,75	3,46	0,9	45	0,26	0,4	0,93	0,99	0,77	0,66	0,58	0,70	0,72	0,57	3,90E-11	no
265	SE	ELS	50	3,44	9,8	8,91	123,92	30,1	0,82	7,68	3,75	3,46	0,9	45	0,26	0,4	0,90	0,99	0,78	0,67	0,58	0,70	0,72	0,57	1,52E-14	no
265	SE	ULS	240	3,65	10,8	9,82	150,51	30,4	0,82	7,68	3,75	3,46	0,9	45	0,26	0,4	0,90	0,99	0,78	0,67	0,58	0,70	0,72	0,58	1,96E-13	no
265	SE	ULS+CC	240+cc	3,82	10,8	9,82	150,51	30,4	1,18	7,32	3,75	3,46	0,9	45	0,26	0,4	0,90	0,99	0,77	0,66	0,58	0,70	0,72	0,57	4,26E-12	no
265	SSE	ELS	50	3,19	8,8	8,00	99,92	40,3	0,82	7,68	3,75	3,46	0,9	45	0,26	0,4	0,87	0,98	0,78	0,66	0,58	0,70	0,72	0,57	6,46E-17	no
265	SSE	ULS	240	3,48	9,8	8,91	123,92	39,8	0,82	7,68	3,75	3,46	0,9	45	0,26	0,4	0,87	0,99	0,78	0,67	0,58	0,70	0,72	0,57	5,36E-15	no
265	SSE	ULS+CC	240+cc	3,64	9,8	8,91	123,92	40,2	1,18	7,32	3,75	3,46	0,9	45	0,26	0,4	0,87	0,99	0,77	0,66	0,58	0,70	0,72	0,57	1,53E-13	no
265	S	ELS	50	2,96	8,8	8,00	99,92	49,7	0,82	7,68	3,75	3,46	0,9	45	0,26	0,4	0,84	0,98	0,78	0,66	0,58	0,70	0,72	0,57	1,59E-19	no
265	S	ULS	240	3,3	9,8	8,91	123,92	49,4	0,82	7,68	3,75	3,46	0,9	45	0,26	0,4	0,84	0,99	0,78	0,67	0,58	0,70	0,72	0,57	7,54E-17	no
265	S	ULS+CC	240+cc	3,44	9,8	8,91	123,92	50	1,18	7,32	3,75	3,46	0,9	45	0,26	0,4	0,84	0,99	0,77	0,66	0,58	0,70	0,72	0,57	2,66E-15	no
265	SSW	ELS	50	3,43	10,8	9,82	150,51	57,1	0,82	7,68	3,75	3,46	0,9	45	0,26	0,4	0,81	0,99	0,78	0,67	0,58	0,70	0,72	0,58	1,32E-16	no
265	SSW	ULS	240	3,54	10,8	9,82	150,51	58,5	0,82	7,68	3,75	3,46	0,9	45	0,26	0,4	0,81	0,99	0,78	0,67	0,58	0,70	0,72	0,58	4,76E-16	no
265	SSW	ULS+CC	240+cc	3,73	10,8	9,82	150,51	59,2	1,18	7,32	3,75	3,46	0,9	45	0,26	0,4	0,80	0,99	0,77	0,66	0,58	0,70	0,72	0,57	2,24E-14	no
265	SW	ELS	50	2,13	8,8	8,00	99,92	61,1	0,82	7,68	3,75	3,46	0,9	45	0,26	0,4	0,80	0,98	0,78	0,66	0,58	0,70	0,72	0,57	1,08E-31	no
265	SW	ULS	240	2,65	9,8	8,91	123,92	61,2	0,82	7,68	3,75	3,46	0,9	45	0,26	0,4	0,80	0,99	0,78	0,67	0,58	0,70	0,72	0,57	8,40E-24	no
265	SW	ULS+CC	240+cc	2,63	9,8	8,91	123,92	62	1,18	7,32	3,75	3,46	0,9	45	0,26	0,4	0,80	0,99	0,77	0,66	0,58	0,70	0,72	0,57	4,51E-23	no
270	NE	ELS	50	1,1	10,8	9,82	150,51	7,9	0,82	7,68	3,75	3,46	0,9	45	0,26	0,4	0,97	0,99	0,78	0,67	0,58	0,70	0,72	0,58	3,51E-57	no
270	NE	ULS	240	1,61	13,1	11,91	221,44	11,7	0,82	7,68	3,75	3,46	0,9	45	0,26	0,4	0,96	0,99	0,78	0,67	0,58	0,70	0,72	0,58	1,84E-35	no
270	NE	ULS+CC	240+cc	1,58	13,1	11,91	221,44	11	1,18	7,32	3,75	3,46	0,9	45	0,26	0,4	0,96	0,99	0,77	0,66	0,58	0,70	0,72	0,57	1,27E-34	no
270	ENE	ELS	50	3,1	13,1	11,91	221,44	12,9	0,82	7,68	3,75	3,46	0,9	45	0,26	0,4	0,96	0,99	0,78	0,67	0,58	0,70	0,72	0,58	2,66E-15	no
270	ENE	ULS	240	3,55	14,5	13,18	271,29	13,4	0,82	7,68	3,75	3,46	0,9	45	0,26	0,4	0,96	0,99	0,78	0,67	0,58	0,70	0,72	0,58	8,01E-13	no
270	ENE	ULS+CC	240+cc	3,63	14,5	13,18	271,29	12,9	1,18	7,32	3,75	3,46	0,9	45	0,26	0,4	0,96	0,99	0,77	0,66	0,58	0,70	0,72	0,57	7,00E-12	no
270	E	ELS	50	3,77	11,9	10,82	182,72	16,9	0,82	7,68	3,75	3,46	0,9	45	0,26	0,4	0,94	0,99	0,78	0,67	0,58	0,70	0,72	0,58	4,42E-12	no
270	E	ULS	240	3,95	13,1	11,91	221,44	17	0,82	7,68	3,75	3,46	0,9	45	0,26	0,4	0,94	0,99	0,78	0,67	0,58	0,70	0,72	0,58	2,43E-11	no
270	E	ULS+CC	240+cc	4,12	13,1	11,91	221,44	16,6	1,18	7,32	3,75	3,46	0,9	45	0,26	0,4	0,95	0,99	0,77	0,66	0,58	0,70	0,72	0,57	3,09E-10	no
270	ESE	ELS	50	3,65	10,8	9,82	150,51	22,5	0,82	7,68	3,75	3,46	0,9	45	0,26	0,4	0,93	0,99	0,78	0,67	0,58	0,70	0,72	0,58	5,87E-13	no
270	ESE	ULS	240	3,81	11,9	10,82	182,72	22,9	0,82	7,68	3,75	3,46	0,9	45	0,26	0,4	0,92	0,99	0,78	0,67	0,58	0,70	0,72	0,58	3,09E-12	no
270	ESE	ULS+CC	240+cc	3,97	11,9	10,82	182,72	22,7	1,18	7,32	3,75	3,46	0,9	45	0,26	0,4	0,93	0,99	0,77	0,66	0,58	0,70	0,72	0,57	4,52E-11	no
270	SE	ELS	50	3,44	9,8	8,91	123,92	30,1	0,82	7,68	3,75	3,46	0,9	45	0,26	0,4	0,90	0,99	0,78	0,67	0,58	0,70	0,72	0,57	1,52E-14	no
270	SE	ULS	240	3,66	10,8	9,82	150,51	30,5	0,82	7,68	3,75	3,46	0,9	45	0,26	0,4	0,90	0,99	0,78	0,67	0,58	0,70	0,72	0,58	2,16E-13	no
270	SE	ULS+CC	240+cc	3,82	10,8	9,82	150,51	30,5	1,18	7,32	3,75	3,46	0,9	45	0,26	0,4	0,90	0,99	0,77	0,66	0,58	0,70	0,72	0,57	4,21E-12	no
270	SSE	ELS	50	3,18	8,8	8,00	99,92	40,2	0,82	7,68	3,75	3,46	0,9	45	0,26	0,4	0,87	0,98	0,78	0,66	0,58	0,70	0,72	0,57	5,61E-17	no
270	SSE	ULS	240	3,47	9,8	8,91	123,92	39,8	0,82	7,68	3,75	3,46	0,9	45	0,26	0,4	0,87	0,99	0,78	0,67	0,58	0,70	0,72	0,57	4,70E-15	no
270	SSE	ULS+CC	240+cc	3,63	9,8	8,91	123,92	40,1	1,18	7,32	3,75	3,46	0,9	45	0,26	0,4	0,87	0,99	0,77	0,66	0,58	0,70	0,72	0,57	1,38E-13	no
270	S	ELS	50	2,93	8,8	8,00	99,92	49,3	0,82	7,68	3,75	3,46	0,9	45	0,26	0,4	0,84	0,98	0,78	0,66	0,58	0,70	0,72	0,57	9,54E-20	no
270	S	ULS	240	3,28	9,8	8,91	123,92	49	0,82	7,68	3,75	3,46	0,9	45	0,26	0,4	0,84	0,99	0,78	0,67	0,58	0,70	0,72	0,57	5,99E-17	no
270	S	ULS+CC	240+cc	3,42	9,8	8,91	123,92	49,7	1,18	7,32	3,75	3,46	0,9	45	0,26	0,4	0,84	0,99	0,77	0,66	0,58	0,70	0,72	0,57	2,14E-15	no
270	SSW	ELS	50	3,41	10,8	9,82	150,51	56,6	0,82	7,68	3,75	3,46	0,9	45	0,26	0,4	0,81	0,99	0,78	0,67	0,58	0,70	0,72	0,58	1,09E-16	no
270	SSW	ULS	240	3,52	10,8	9,82	150,51	57,8	0,82	7,68	3,75	3,46	0,9	45	0,26	0,4	0,81	0,99	0,78	0,67	0,58	0,70	0,72	0,58	4,14E-16	no
270	SSW	ULS+CC	240+cc	3,71	10,8	9,82	150,51	58,6	1,18	7,32	3,75	3,46	0,9	45	0,26	0,4	0,81	0,99	0,77	0,66	0,58	0,70	0,72	0,57	1,96E-14	no
270	SW	ELS	50	2,09	8,8	8,00	99,92	60,6	0,82	7,68	3,75	3,46	0,9	45	0,26	0,4	0,80	0,98	0,78	0,66	0,58	0,70	0,72	0,57	2,16E-32	no
270	SW	ULS	240	2,61	9,8	8,91	123,92	60,6	0,82	7,68	3,75	3,46	0,9	45	0,26	0,4	0,80	0,99	0,78	0,67	0,58	0,70	0,72	0,57	3,37E-24	no
270	SW	ULS+CC	240+cc	2,58	9,8	8,91	123,92	61,4	1,18	7,32	3,75	3,46	0,9	45	0,26	0,4	0,80	0,99	0,77	0,66	0,58	0,70	0,72	0,57	1,40E-23	no
275	NE	ELS	50	1,1	10,8	9,82	150,51	7,3	0,82	7,68	3,75	3,46	0,9	45	0,26	0,4	0,98	0,99	0,78	0,67	0,58	0,70	0,72	0,58	4,93E-57	no
275	NE	ULS	240	1,62	13,1	11,91	221,44	11,1	0,82	7,68	3,75	3,46	0,9	45	0,26	0,4	0,96	0,99	0,78	0,67	0,58	0,70	0,72	0,58	4,35E-35	no
275	NE	ULS+CC	240+cc	1,59	13,1	11,91	221,44	10,5	1,18	7,32	3,75	3,46	0,9	45	0,26	0,4	0,97	0,99	0,77	0,66	0,58	0,70	0,72	0,57	2,87E-34	no
275	ENE	ELS	50	3,11	13,1	11,91	221,44	12,3	0,82	7,68	3,75	3,46	0,9	45	0,26	0,4	0,96	0,99	0,78	0,67	0,58	0,70	0,72	0,58	3,37E-15	no
275	ENE	ULS	240	3,56	14,5	13,18	271,29	12,9	0,82	7,68	3,75	3,46	0,9	45	0,26	0,4	0,96	0,99	0,78	0,67	0,58	0,70	0,72	0,58	9,51E-13	no
275	ENE	ULS+CC	240+cc	3,65	14,5	13,18	271,29	12,4	1,18	7,32	3,75	3,46	0,9	45	0,26	0,4	0,96	0,99	0,77	0,66	0,58	0,70	0,72	0,57	9,04E-12	no
275	E	ELS	50	3,78	11,9	10,82	182,72	16,3	0,82	7,68	3,75	3,46	0,9	45	0,26	0,4	0,95	0,99	0,78	0,67	0,58	0,70	0,72	0,58	5,24E-12	no
275	E	ULS	240	3,95	13,1	11,91	221,44	16,5	0,82	7,68	3,75	3,46	0,9	45	0,26	0,4	0,95	0,99	0,78	0,67	0,58	0,70	0,72	0,58	2,57E-11	no
275	E	ULS+CC	240+cc	4,13	13,1	11,91	221,44	16,2	1,18	7,32	3,75	3,46	0,9	45	0,26	0,4	0,95	0,99	0,77	0,66	0,58	0,70	0,72	0,57	3,48E-10	no
275	ESE	ELS	50	3,66	10,8	9,82	150,51	21,9	0,82	7,68	3,75	3,46	0,9	45	0,26	0,4	0,93	0,99	0,78	0,67	0,58	0,70	0,72	0,58	7,08E-13	no
275	ESE	ULS	240	3,81	11,9	10,82	182,72	22,4	0,82	7,68	3,75	3,46	0,9	45	0,26	0,4	0,93	0,99	0,78	0,67	0,58	0,70	0,72	0,58	3,29E-12	no
275	ESE	ULS+CC	240+cc	3,98	11,9	10,82	182,72	22,2	1,18	7,32	3,75	3,46	0,9	45	0,26	0,4	0,93	0,99	0,77	0,66	0,58	0,70	0,72	0,57	5,21E-11	no
275	SE	ELS	50	3,44	9,8	8,91	123,92	29,5	0,82	7,68	3,75	3,46	0,9	45	0,26	0,4	0,90	0,99	0,78	0,67	0,58	0,70	0,72	0,57	1,67E-14	no
275	SE	ULS	240	3,66	10,8	9,82	150,51	29,9	0,82	7,68	3,75	3,46	0,9	45	0,26	0,4	0,90	0,99	0,78	0,67	0,58	0,70	0,72	0,58	2,35E-13	no
275	SE	ULS+CC	240+cc	3,82	10,8	9,82	150,51	29,9	1,18	7,32	3,75	3,46	0,9	45	0,26	0,4	0,90	0,99	0,77	0,66	0,58	0,70	0,72	0,57	4,54E-12	no
275	SSE	ELS	50	3,18	8,8	8,00	99,92	39,5	0,82	7,68	3,75	3,46	0,9	45	0,26	0,4	0,87	0,98	0,78	0,66	0,58	0,70	0,72	0,57	6,40E-17	no
275	SSE	ULS	240	3,47	9,8	8,91	123,92	39,1	0,82	7,68	3,75	3,46	0,9	45	0,26	0,4	0,87	0,99	0,78	0,67	0,58	0,70	0,72	0,57	5,28E-15	no
275	SSE	ULS+CC	240+cc	3,62	9,8	8,91	123,92	39,5	1,18	7,32	3,75	3,46	0,9	45	0,26	0,4	0,87	0,99	0,77	0,66	0,58	0,70	0,72	0,57	1,35E-13	no
275	S	ELS	50	2,92	8,8	8,00	99,92	48,5	0,82	7,68	3,75	3,46	0,9	45	0,26	0,4	0,84	0,98	0,78	0,66	0,58	0,70	0,72	0,57	9,34E-20	no
275	S	ULS	240	3,27	9,8	8,91	123,92	48,2	0,82	7,68	3,75	3,46	0,9	45	0,26	0,4	0,84	0,99	0,78	0,67	0,58	0,70	0,72	0,57	5,99E-17	no
275	S	ULS+CC	240+cc	3,41	9,8	8,91	123,92	48,9	1,18	7,32	3,75	3,46	0,9	45	0,26	0,4	0,84	0,99	0,77	0,66	0,58	0,70	0,72	0,57	2,15E-15	no
275	SSW	ELS	50	3,41	10,8	9,82	150,51	55,7	0,82	7,68	3,75	3,46	0,9	45	0,26	0,4	0,82	0,99	0,78	0,67	0,58	0,70	0,72	0,58	1,30E-16	no
275	SSW	ULS	240	3,52	10,8	9,82	150,51	57	0,82	7,68	3,75	3,46	0,9	45	0,26	0,4	0,81	0,99	0,78	0,67	0,58	0,70	0,72	0,58	4,82E-16	no
275	SSW	ULS+CC	240+cc	3,71	10,8	9,82	150,51	57,9	1,18	7,32	3,75	3,46	0,9	45	0,26	0,4	0,81	0,99	0,77	0,66	0,58	0,70	0,72	0,57	2,22E-14	no
275	SW	ELS	50	2,06	8,8	8,00	99,92	59,8	0,82	7,68	3,75	3,46	0,9	45	0,26	0,4	0,80	0,98	0,78	0,66	0,58	0,70	0,72	0,57	7,27E-33	no
275	SW	ULS	240	2,59	9,8	8,91	123,92	59,8	0,82	7,68	3,75	3,46	0,9	45	0,26	0,4	0,80	0,99	0,78	0,67	0,58	0,70	0,72	0,57	2,44E-24	no
275	SW	ULS+CC	240+cc	2,57	9,8	8,91	123,92	60,8	1,18	7,32	3,75	3,46	0,9	45	0,26	0,4	0,80	0,99	0,77	0,66	0,58	0,70	0,72	0,57	1,27E-23	no
280	NE	ELS	50	1,1	10,8	9,82	150,51	6,6	0,82	7,68	3,75	3,46	0,9	45	0,26	0,4	0,98	0,99	0,78	0,67	0,58	0,70	0,72	0,58	7,32E-57	no
280	NE	ULS	240	1,62	13,1	11,91	221,44	10,4	0,82	7,68	3,75	3,46	0,9	45	0,26	0,4	0,97	0,99	0,78	0,67	0,58	0,70	0,72	0,58	5,55E-35	no
280	NE	ULS+CC	240+cc	1,59	13,1	11,91	221,44	9,8	1,18	7,32	3,75	3,46	0,9	45	0,26	0,4	0,97	0,99	0,77	0,66	0,58	0,70	0,72	0,57	3,65E-34	no
280	ENE	ELS	50	3,12	13,1	11,91	221,44	11,6	0,82	7,68	3,75	3,46	0,9	45	0,26	0,4	0,96	0,99	0,78	0,67	0,58	0,70	0,72	0,58	4,34E-15	no
280	ENE	ULS	240	3,58	14,5	13,18	271,29	12,1	0,82	7,68	3,75	3,46	0,9	45	0,26	0,4	0,96	0,99	0,78	0,67	0,58	0,70	0,72	0,58	1,30E-12	no
280	ENE	ULS+CC	240+cc	3,66	14,5	13,18	271,29	11,7	1,18	7,32	3,75	3,46	0,9	45	0,26	0,4	0,96	0,99	0,77	0,66	0,58	0,70	0,72	0,57	1,08E-11	no
280	E	ELS	50	3,79	11,9	10,82	182,72	15,7	0,82	7,68	3,75	3,46	0,9	45	0,26	0,4	0,95	0,99	0,78	0,67	0,58	0,70	0,72	0,58	6,21E-12	no
280	E	ULS	240	3,96	13,1	11,91	221,44	15,9	0,82	7,68	3,75	3,46	0,9	45	0,26	0,4	0,95	0,99	0,78	0,67	0,58	0,70	0,72	0,58	3,01E-11	no
280	E	ULS+CC	240+cc	4,14	13,1	11,91	221,44	15,6	1,18	7,32	3,75	3,46	0,9	45	0,26	0,4	0,95	0,99	0,77	0,66	0,58	0,70	0,72	0,57	3,99E-10	no
280	ESE	ELS	50	3,67	10,8	9,82	150,51	21,3	0,82	7,68	3,75	3,46	0,9	45	0,26	0,4	0,93	0,99	0,78	0,67	0,58	0,70	0,72	0,58	8,52E-13	no
280	ESE	ULS	240	3,82	11,9	10,82	182,72	21,8	0,82	7,68	3,75	3,46	0,9	45	0,26	0,4	0,93	0,99	0,78	0,67	0,58	0,70	0,72	0,58	3,91E-12	no
280	ESE	ULS+CC	240+cc	3,98	11,9	10,82	182,72	21,6	1,18	7,32	3,75	3,46	0,9	45	0,26	0,4	0,93	0,99	0,77	0,66	0,58	0,70	0,72	0,57	5,58E-11	no
280	SE	ELS	50	3,45	9,8	8,91	123,92	28,9	0,82	7,68	3,75	3,46	0,9	45	0,26	0,4	0,90	0,99	0,78	0,67	0,58	0,70	0,72	0,57	2,07E-14	no
280	SE	ULS	240	3,66	10,8	9,82	150,51	29,3	0,82	7,68	3,75	3,46	0,9	45	0,26	0,4	0,90	0,99	0,78	0,67	0,58	0,70	0,72	0,58	2,56E-13	no
280	SE	ULS+CC	240+cc	3,83	10,8	9,82	150,51	29,4	1,18	7,32	3,75	3,46	0,9	45	0,26	0,4	0,90	0,99	0,77	0,66	0,58	0,70	0,72	0,57	5,33E-12	no
280	SSE	ELS	50	3,18	8,8	8,00	99,92	38,9	0,82	7,68	3,75	3,46	0,9	45	0,26	0,4	0,87	0,98	0,78	0,66	0,58	0,70	0,72	0,57	7,15E-17	no
280	SSE	ULS	240	3,47	9,8	8,91	123,92	38,5	0,82	7,68	3,75	3,46	0,9	45	0,26	0,4	0,87	0,99	0,78	0,67	0,58	0,70	0,72	0,57	5,83E-15	no
280	SSE	ULS+CC	240+cc	3,62	9,8	8,91	123,92	39	1,18	7,32	3,75	3,46	0,9	45	0,26	0,4	0,87	0,99	0,77	0,66	0,58	0,70	0,72	0,57	1,46E-13	no
280	S	ELS	50	2,91	8,8	8,00	99,92	48	0,82	7,68	3,75	3,46	0,9	45	0,26	0,4	0,84	0,98	0,78	0,66	0,58	0,70	0,72	0,57	8,54E-20	no
280	S	ULS	240	3,28	9,8	8,91	123,92	47,7	0,82	7,68	3,75	3,46	0,9	45	0,26	0,4	0,84	0,99	0,78	0,67	0,58	0,70	0,72	0,57	7,70E-17	no
280	S	ULS+CC	240+cc	3,42	9,8	8,91	123,92	48,5	1,18	7,32	3,75	3,46	0,9	45	0,26	0,4	0,84	0,99	0,77	0,66	0,58	0,70	0,72	0,57	2,65E-15	no
280	SSW	ELS	50	3,43	10,8	9,82	150,51	55,4	0,82	7,68	3,75	3,46	0,9	45	0,26	0,4	0,82	0,99	0,78	0,67	0,58	0,70	0,72	0,58	1,85E-16	no
280	SSW	ULS	240	3,54	10,8	9,82	150,51	56,6	0,82	7,68	3,75	3,46	0,9	45	0,26	0,4	0,81	0,99	0,78	0,67	0,58	0,70	0,72	0,58	6,83E-16	no
280	SSW	ULS+CC	240+cc	3,74	10,8	9,82	150,51	57,6	1,18	7,32	3,75	3,46	0,9	45	0,26	0,4	0,81	0,99	0,77	0,66	0,58	0,70	0,72	0,57	3,30E-14	no
280	SW	ELS	50	2,05	8,8	8,00	99,92	59,5	0,82	7,68	3,75	3,46	0,9	45	0,26	0,4	0,80	0,98	0,78	0,66	0,58	0,70	0,72	0,57	5,08E-33	no
280	SW	ULS	240	2,59	9,8	8,91	123,92	59,6	0,82	7,68	3,75	3,46	0,9	45	0,26	0,4	0,80	0,99	0,78	0,67	0,58	0,70	0,72	0,57	2,58E-24	no
280	SW	ULS+CC	240+cc	2,58	9,8	8,91	123,92	60,6	1,18	7,32	3,75	3,46	0,9	45	0,26	0,4	0,80	0,99	0,77	0,66	0,58	0,70	0,72	0,57	1,76E-23	no
285	NE	ELS	50	1,14	10,8	9,82	150,51	6,6	0,82	7,68	3,75	3,46	0,9	45	0,26	0,4	0,98	0,99	0,78	0,67	0,58	0,70	0,72	0,58	2,60E-54	no
285	NE	ULS	240	1,67	13,1	11,91	221,44	10,3	0,82	7,68	3,75	3,46	0,9	45	0,26	0,4	0,97	0,99	0,78	0,67	0,58	0,70	0,72	0,58	1,26E-33	no
285	NE	ULS+CC	240+cc	1,64	13,1	11,91	221,44	9,7	1,18	7,32	3,75	3,46	0,9	45	0,26	0,4	0,97	0,99	0,77	0,66	0,58	0,70	0,72	0,57	8,09E-33	no
285	ENE	ELS	50	3,17	13,1	11,91	221,44	11,5	0,82	7,68	3,75	3,46	0,9	45	0,26	0,4	0,96	0,99	0,78	0,67	0,58	0,70	0,72	0,58	8,97E-15	no

285	ENE	ULS	240	3,62	14,5	13,18	271,29	12,1	0,82	7,68	3,75	3,46	0,9	45	0,26	0,4	0,96	0,99	0,78	0,67	0,58	0,70	0,72	0,58	1,99E-12	no
285	ENE	ULS+CC	240+cc	3,72	14,5	13,18	271,29	11,6	1,18	7,32	3,75	3,46	0,9	45	0,26	0,4	0,96	0,99	0,77	0,66	0,58	0,70	0,72	0,57	1,93E-11	no
285	E	ELS	50	3,8	11,9	10,82	182,72	15,6	0,82	7,68	3,75	3,46	0,9	45	0,26	0,4	0,95	0,99	0,78	0,67	0,58	0,70	0,72	0,58	6,91E-12	no
285	E	ULS	240	3,98	13,1	11,91	221,44	15,8	0,82	7,68	3,75	3,46	0,9	45	0,26	0,4	0,95	0,99	0,78	0,67	0,58	0,70	0,72	0,58	3,61E-11	no
285	E	ULS+CC	240+cc	4,17	13,1	11,91	221,44	15,5	1,18	7,32	3,75	3,46	0,9	45	0,26	0,4	0,95	0,99	0,77	0,66	0,58	0,70	0,72	0,57	5,03E-10	no
285	ESE	ELS	50	3,69	10,8	9,82	150,51	21,1	0,82	7,68	3,75	3,46	0,9	45	0,26	0,4	0,93	0,99	0,78	0,67	0,58	0,70	0,72	0,58	1,08E-12	no
285	ESE	ULS	240	3,83	11,9	10,82	182,72	21,7	0,82	7,68	3,75	3,46	0,9	45	0,26	0,4	0,93	0,99	0,78	0,67	0,58	0,70	0,72	0,58	4,35E-12	no
285	ESE	ULS+CC	240+cc	4,02	11,9	10,82	182,72	21,5	1,18	7,32	3,75	3,46	0,9	45	0,26	0,4	0,93	0,99	0,77	0,66	0,58	0,70	0,72	0,57	7,86E-11	no
285	SE	ELS	50	3,46	9,8	8,91	123,92	28,8	0,82	7,68	3,75	3,46	0,9	45	0,26	0,4	0,90	0,99	0,78	0,67	0,58	0,70	0,72	0,57	2,39E-14	no
285	SE	ULS	240	3,69	10,8	9,82	150,51	29,1	0,82	7,68	3,75	3,46	0,9	45	0,26	0,4	0,90	0,99	0,78	0,67	0,58	0,70	0,72	0,58	3,65E-13	no
285	SE	ULS+CC	240+cc	3,86	10,8	9,82	150,51	29,2	1,18	7,32	3,75	3,46	0,9	45	0,26	0,4	0,90	0,99	0,77	0,66	0,58	0,70	0,72	0,57	7,25E-12	no
285	SSE	ELS	50	3,19	8,8	8,00	99,92	38,9	0,82	7,68	3,75	3,46	0,9	45	0,26	0,4	0,87	0,98	0,78	0,66	0,58	0,70	0,72	0,57	8,38E-17	no
285	SSE	ULS	240	3,5	9,8	8,91	123,92	38,4	0,82	7,68	3,75	3,46	0,9	45	0,26	0,4	0,87	0,99	0,78	0,67	0,58	0,70	0,72	0,57	8,72E-15	no
285	SSE	ULS+CC	240+cc	3,65	9,8	8,91	123,92	38,9	1,18	7,32	3,75	3,46	0,9	45	0,26	0,4	0,87	0,99	0,77	0,66	0,58	0,70	0,72	0,57	2,07E-13	no
285	S	ELS	50	2,94	8,8	8,00	99,92	48	0,82	7,68	3,75	3,46	0,9	45	0,26	0,4	0,84	0,98	0,78	0,66	0,58	0,70	0,72	0,57	1,56E-19	no
285	S	ULS	240	3,32	9,8	8,91	123,92	47,7	0,82	7,68	3,75	3,46	0,9	45	0,26	0,4	0,84	0,99	0,78	0,67	0,58	0,70	0,72	0,57	1,41E-16	no
285	S	ULS+CC	240+cc	3,45	9,8	8,91	123,92	48,4	1,18	7,32	3,75	3,46	0,9	45	0,26	0,4	0,84	0,99	0,77	0,66	0,58	0,70	0,72	0,57	4,02E-15	no
285	SSW	ELS	50	3,47	10,8	9,82	150,51	55,4	0,82	7,68	3,75	3,46	0,9	45	0,26	0,4	0,82	0,99	0,78	0,67	0,58	0,70	0,72	0,58	3,27E-16	no
285	SSW	ULS	240	3,6	10,8	9,82	150,51	56,7	0,82	7,68	3,75	3,46	0,9	45	0,26	0,4	0,81	0,99	0,78	0,67	0,58	0,70	0,72	0,58	1,49E-15	no
285	SSW	ULS+CC	240+cc	3,79	10,8	9,82	150,51	57,6	1,18	7,32	3,75	3,46	0,9	45	0,26	0,4	0,81	0,99	0,77	0,66	0,58	0,70	0,72	0,57	5,81E-14	no
285	SW	ELS	50	2,11	8,8	8,00	99,92	59,5	0,82	7,68	3,75	3,46	0,9	45	0,26	0,4	0,80	0,98	0,78	0,66	0,58	0,70	0,72	0,57	8,18E-32	no
285	SW	ULS	240	2,64	9,8	8,91	123,92	59,7	0,82	7,68	3,75	3,46	0,9	45	0,26	0,4	0,80	0,99	0,78	0,67	0,58	0,70	0,72	0,57	9,87E-24	no
285	SW	ULS+CC	240+cc	2,63	9,8	8,91	123,92	60,7	1,18	7,32	3,75	3,46	0,9	45	0,26	0,4	0,80	0,99	0,77	0,66	0,58	0,70	0,72	0,57	6,46E-23	no
290	NE	ELS	50	1,17	10,8	9,82	150,51	7	0,82	7,68	3,75	3,46	0,9	45	0,26	0,4	0,98	0,99	0,78	0,67	0,58	0,70	0,72	0,58	1,28E-52	no
290	NE	ULS	240	1,72	13,1	11,91	221,44	10,6	0,82	7,68	3,75	3,46	0,9	45	0,26	0,4	0,97	0,99	0,78	0,67	0,58	0,70	0,72	0,58	2,03E-32	no
290	NE	ULS+CC	240+cc	1,69	13,1	11,91	221,44	10	1,18	7,32	3,75	3,46	0,9	45	0,26	0,4	0,97	0,99	0,77	0,66	0,58	0,70	0,72	0,57	1,29E-31	no
290	ENE	ELS	50	3,25	13,1	11,91	221,44	11,8	0,82	7,68	3,75	3,46	0,9	45	0,26	0,4	0,96	0,99	0,78	0,67	0,58	0,70	0,72	0,58	2,55E-14	no
290	ENE	ULS	240	3,67	14,5	13,18	271,29	12,4	0,82	7,68	3,75	3,46	0,9	45	0,26	0,4	0,96	0,99	0,78	0,67	0,58	0,70	0,72	0,58	3,19E-12	no
290	ENE	ULS+CC	240+cc	3,81	14,5	13,18	271,29	11,9	1,18	7,32	3,75	3,46	0,9	45	0,26	0,4	0,96	0,99	0,77	0,66	0,58	0,70	0,72	0,57	4,23E-11	no
290	E	ELS	50	3,85	11,9	10,82	182,72	16	0,82	7,68	3,75	3,46	0,9	45	0,26	0,4	0,95	0,99	0,78	0,67	0,58	0,70	0,72	0,58	1,05E-11	no
290	E	ULS	240	4,01	13,1	11,91	221,44	16,2	0,82	7,68	3,75	3,46	0,9	45	0,26	0,4	0,95	0,99	0,78	0,67	0,58	0,70	0,72	0,58	4,45E-11	no
290	E	ULS+CC	240+cc	4,22	13,1	11,91	221,44	15,9	1,18	7,32	3,75	3,46	0,9	45	0,26	0,4	0,95	0,99	0,77	0,66	0,58	0,70	0,72	0,57	6,95E-10	no
290	ESE	ELS	50	3,75	10,8	9,82	150,51	21,5	0,82	7,68	3,75	3,46	0,9	45	0,26	0,4	0,93	0,99	0,78	0,67	0,58	0,70	0,72	0,58	1,89E-12	no
290	ESE	ULS	240	3,87	11,9	10,82	182,72	22	0,82	7,68	3,75	3,46	0,9	45	0,26	0,4	0,93	0,99	0,78	0,67	0,58	0,70	0,72	0,58	6,13E-12	no
290	ESE	ULS+CC	240+cc	4,1	11,9	10,82	182,72	21,8	1,18	7,32	3,75	3,46	0,9	45	0,26	0,4	0,93	0,99	0,77	0,66	0,58	0,70	0,72	0,57	1,45E-10	no
290	SE	ELS	50	3,51	9,8	8,91	123,92	29,2	0,82	7,68	3,75	3,46	0,9	45	0,26	0,4	0,90	0,99	0,78	0,67	0,58	0,70	0,72	0,57	4,16E-14	no
290	SE	ULS	240	3,74	10,8	9,82	150,51	29,4	0,82	7,68	3,75	3,46	0,9	45	0,26	0,4	0,90	0,99	0,78	0,67	0,58	0,70	0,72	0,58	5,96E-13	no
290	SE	ULS+CC	240+cc	3,91	10,8	9,82	150,51	29,6	1,18	7,32	3,75	3,46	0,9	45	0,26	0,4	0,90	0,99	0,77	0,66	0,58	0,70	0,72	0,57	1,09E-11	no
290	SSE	ELS	50	3,23	8,8	8,00	99,92	39,2	0,82	7,68	3,75	3,46	0,9	45	0,26	0,4	0,87	0,98	0,78	0,66	0,58	0,70	0,72	0,57	1,48E-16	no
290	SSE	ULS	240	3,55	9,8	8,91	123,92	38,8	0,82	7,68	3,75	3,46	0,9	45	0,26	0,4	0,87	0,99	0,78	0,67	0,58	0,70	0,72	0,57	1,53E-14	no
290	SSE	ULS+CC	240+cc	3,71	9,8	8,91	123,92	39,2	1,18	7,32	3,75	3,46	0,9	45	0,26	0,4	0,87	0,99	0,77	0,66	0,58	0,70	0,72	0,57	3,81E-13	no
290	S	ELS	50	2,98	8,8	8,00	99,92	48,4	0,82	7,68	3,75	3,46	0,9	45	0,26	0,4	0,84	0,98	0,78	0,66	0,58	0,70	0,72	0,57	3,13E-19	no
290	S	ULS	240	3,37	9,8	8,91	123,92	48,1	0,82	7,68	3,75	3,46	0,9	45	0,26	0,4	0,84	0,99	0,78	0,67	0,58	0,70	0,72	0,57	2,75E-16	no
290	S	ULS+CC	240+cc	3,51	9,8	8,91	123,92	48,8	1,18	7,32	3,75	3,46	0,9	45	0,26	0,4	0,84	0,99	0,77	0,66	0,58	0,70	0,72	0,57	8,16E-15	no
290	SSW	ELS	50	3,53	10,8	9,82	150,51	55,9	0,82	7,68	3,75	3,46	0,9	45	0,26	0,4	0,82	0,99	0,78	0,67	0,58	0,70	0,72	0,58	6,81E-16	no
290	SSW	ULS	240	3,65	10,8	9,82	150,51	57,2	0,82	7,68	3,75	3,46	0,9	45	0,26	0,4	0,81	0,99	0,78	0,67	0,58	0,70	0,72	0,58	2,58E-15	no
290	SSW	ULS+CC	240+cc	3,85	10,8	9,82	150,51	58	1,18	7,32	3,75	3,46	0,9	45	0,26	0,4	0,81	0,99	0,77	0,66	0,58	0,70	0,72	0,57	1,05E-13	no
290	SW	ELS	50	2,16	8,8	8,00	99,92	59,9	0,82	7,68	3,75	3,46	0,9	45	0,26	0,4	0,80	0,98	0,78	0,66	0,58	0,70	0,72	0,57	6,25E-31	no
290	SW	ULS	240	2,69	9,8	8,91	123,92	60,1	0,82	7,68	3,75	3,46	0,9	45	0,26	0,4	0,80	0,99	0,78	0,67	0,58	0,70	0,72	0,57	3,28E-23	no
290	SW	ULS+CC	240+cc	2,68	9,8	8,91	123,92	60,9	1,18	7,32	3,75	3,46	0,9	45	0,26	0,4	0,80	0,99	0,77	0,66	0,58	0,70	0,72	0,57	2,18E-22	no
295	NE	ELS	50	1,2	10,8	9,82	150,51	7,9	0,82	7,68	3,75	3,46	0,9	45	0,26	0,4	0,97	0,99	0,78	0,67	0,58	0,70	0,72	0,58	3,93E-51	no
295	NE	ULS	240	1,76	13,1	11,91	221,44	11,4	0,82	7,68	3,75	3,46	0,9	45	0,26	0,4	0,96	0,99	0,78	0,67	0,58	0,70	0,72	0,58	1,39E-31	no
295	NE	ULS+CC	240+cc	1,72	13,1	11,91	221,44	10,8	1,18	7,32	3,75	3,46	0,9	45	0,26	0,4	0,96	0,99	0,77	0,66	0,58	0,70	0,72	0,57	5,12E-31	no
295	ENE	ELS	50	3,31	13,1	11,91	221,44	12,6	0,82	7,68	3,75	3,46	0,9	45	0,26	0,4	0,96	0,99	0,78	0,67	0,58	0,70	0,72	0,58	4,97E-14	no
295	ENE	ULS	240	3,75	14,5	13,18	271,29	13,1	0,82	7,68	3,75	3,46	0,9	45	0,26	0,4	0,96	0,99	0,78	0,67	0,58	0,70	0,72	0,58	6,45E-12	no
295	ENE	ULS+CC	240+cc	3,88	14,5	13,18	271,29	12,6	1,18	7,32	3,75	3,46	0,9	45	0,26	0,4	0,96	0,99	0,77	0,66	0,58	0,70	0,72	0,57	7,19E-11	no
295	E	ELS	50	3,92	11,9	10,82	182,72	16,7	0,82	7,68	3,75	3,46	0,9	45	0,26	0,4	0,94	0,99	0,78	0,67	0,58	0,70	0,72	0,58	1,83E-11	no
295	E	ULS	240	4,05	13,1	11,91	221,44	16,9	0,82	7,68	3,75	3,46	0,9	45	0,26	0,4	0,94	0,99	0,78	0,67	0,58	0,70	0,72	0,58	5,74E-11	no
295	E	ULS+CC	240+cc	4,31	13,1	11,91	221,44	16,6	1,18	7,32	3,75	3,46	0,9	45	0,26	0,4	0,95	0,99	0,77	0,66	0,58	0,70	0,72	0,57	1,22E-09	no
295	ESE	ELS	50	3,8	10,8	9,82	150,51	22	0,82	7,68	3,75	3,46	0,9	45	0,26	0,4	0,93	0,99	0,78	0,67	0,58	0,70	0,72	0,58	2,91E-12	no
295	ESE	ULS	240	3,94	11,9	10,82	182,72	22,6	0,82	7,68	3,75	3,46	0,9	45	0,26	0,4	0,93	0,99	0,78	0,67	0,58	0,70	0,72	0,58	1,08E-11	no
295	ESE	ULS+CC	240+cc	4,16	11,9	10,82	182,72	22,3	1,18	7,32	3,75	3,46	0,9	45	0,26	0,4	0,93	0,99	0,77	0,66	0,58	0,70	0,72	0,57	2,18E-10	no
295	SE	ELS	50	3,54	9,8	8,91	123,92	29,5	0,82	7,68	3,75	3,46	0,9	45	0,26	0,4	0,90	0,99	0,78	0,67	0,58	0,70	0,72	0,57	5,70E-14	no
295	SE	ULS	240	3,79	10,8	9,82	150,51	29,8	0,82	7,68	3,75	3,46	0,9	45	0,26	0,4	0,90	0,99	0,78	0,67	0,58	0,70	0,72	0,58	9,47E-13	no
295	SE	ULS+CC	240+cc	3,96	10,8	9,82	150,51	30	1,18	7,32	3,75	3,46	0,9	45	0,26	0,4	0,90	0,99	0,77	0,66	0,58	0,70	0,72	0,57	1,63E-11	no
295	SSE	ELS	50	3,25	8,8	8,00	99,92	39,4	0,82	7,68	3,75	3,46	0,9	45	0,26	0,4	0,87	0,98	0,78	0,66	0,58	0,70	0,72	0,57	1,94E-16	no
295	SSE	ULS	240	3,59	9,8	8,91	123,92	39	0,82	7,68	3,75	3,46	0,9	45	0,26	0,4	0,87	0,99	0,78	0,67	0,58	0,70	0,72	0,57	2,42E-14	no
295	SSE	ULS+CC	240+cc	3,74	9,8	8,91	123,92	39,4	1,18	7,32	3,75	3,46	0,9	45	0,26	0,4	0,87	0,99	0,77	0,66	0,58	0,70	0,72	0,57	5,09E-13	no
295	S	ELS	50	3,01	8,8	8,00	99,92	48,3	0,82	7,68	3,75	3,46	0,9	45	0,26	0,4	0,84	0,98	0,78	0,66	0,58	0,70	0,72	0,57	5,67E-19	no
295	S	ULS	240	3,41	9,8	8,91	123,92	48,1	0,82	7,68	3,75	3,46	0,9	45	0,26	0,4	0,84	0,99	0,78	0,67	0,58	0,70	0,72	0,57	4,87E-16	no
295	S	ULS+CC	240+cc	3,55	9,8	8,91	123,92	48,8	1,18	7,32	3,75	3,46	0,9	45	0,26	0,4	0,84	0,99	0,77	0,66	0,58	0,70	0,72	0,57	1,35E-14	no
295	SSW	ELS	50	3,56	10,8	9,82	150,51	55,6	0,82	7,68	3,75	3,46	0,9	45	0,26	0,4	0,82	0,99	0,78	0,67	0,58	0,70	0,72	0,58	1,08E-15	no
295	SSW	ULS	240	3,69	10,8	9,82	150,51	56,9	0,82	7,68	3,75	3,46	0,9	45	0,26	0,4	0,81	0,99	0,78	0,67	0,58	0,70	0,72	0,58	4,49E-15	no
295	SSW	ULS+CC	240+cc	3,88	10,8	9,82	150,51	57,7	1,18	7,32	3,75	3,46	0,9	45	0,26	0,4	0,81	0,99	0,77	0,66	0,58	0,70	0,72	0,57	1,52E-13	no
295	SW	ELS	50	2,19	8,8	8,00	99,92	59,4	0,82	7,68	3,75	3,46	0,9	45	0,26	0,4	0,80	0,98	0,78	0,66	0,58	0,70	0,72	0,57	2,64E-30	no
295	SW	ULS	240	2,71	9,8	8,91	123,92	59,7	0,82	7,68	3,75	3,46	0,9	45	0,26	0,4	0,80	0,99	0,78	0,67	0,58	0,70	0,72	0,57	6,11E-23	no
295	SW	ULS+CC	240+cc	2,7	9,8	8,91	123,92	60,5	1,18	7,32	3,75	3,46	0,9	45	0,26	0,4	0,80	0,99	0,77	0,66	0,58	0,70	0,72	0,57	3,98E-22	no
300	NE	ELS	50	1,21	10,8	9,82	150,51	9,1	0,82	7,68	3,75	3,46	0,9	45	0,26	0,4	0,97	0,99	0,78	0,67	0,58	0,70	0,72	0,58	7,48E-51	no
300	NE	ULS	240	1,79	13,1	11,91	221,44	12,5	0,82	7,68	3,75	3,46	0,9	45	0,26	0,4	0,96	0,99	0,78	0,67	0,58	0,70	0,72	0,58	4,72E-31	no
300	NE	ULS+CC	240+cc	1,75	13,1	11,91	221,44	11,8	1,18	7,32	3,75	3,46	0,9	45	0,26	0,4	0,96	0,99	0,77	0,66	0,58	0,70	0,72	0,57	1,81E-30	no
300	ENE	ELS	50	3,37	13,1	11,91	221,44	13,6	0,82	7,68	3,75	3,46	0,9	45	0,26	0,4	0,96	0,99	0,78	0,67	0,58	0,70	0,72	0,58	9,16E-14	no
300	ENE	ULS	240	3,87	14,5	13,18	271,29	14,2	0,82	7,68	3,75	3,46	0,9	45	0,26	0,4	0,95	0,99	0,78	0,67	0,58	0,70	0,72	0,58	1,73E-11	no
300	ENE	ULS+CC	240+cc	3,95	14,5	13,18	271,29	13,7	1,18	7,32	3,75	3,46	0,9	45	0,26	0,4	0,95	0,99	0,77	0,66	0,58	0,70	0,72	0,57	1,15E-10	no
300	E	ELS	50	4,05	11,9	10,82	182,72	17,6	0,82	7,68	3,75	3,46	0,9	45	0,26	0,4	0,94	0,99	0,78	0,67	0,58	0,70	0,72	0,58	5,03E-11	no
300	E	ULS	240	4,11	13,1	11,91	221,44	17,9	0,82	7,68	3,75	3,46	0,9	45	0,26	0,4	0,94	0,99	0,78	0,67	0,58	0,70	0,72	0,58	8,38E-11	no
300	E	ULS+CC	240+cc	4,44	13,1	11,91	221,44	17,5	1,18	7,32	3,75	3,46	0,9	45	0,26	0,4	0,94	0,99	0,77	0,66	0,58	0,70	0,72	0,57	2,65E-09	no
300	ESE	ELS	50	3,87	10,8	9,82	150,51	22,9	0,82	7,68	3,75	3,46	0,9	45	0,26	0,4	0,92	0,99	0,78	0,67	0,58	0,70	0,72	0,58	5,09E-12	no
300	ESE	ULS	240	4,07	11,9	10,82	182,72	23,4	0,82	7,68	3,75	3,46	0,9	45	0,26	0,4	0,92	0,99	0,78	0,67	0,58	0,70	0,72	0,58	3,06E-11	no
300	ESE	ULS+CC	240+cc	4,23	11,9	10,82	182,72	23,2	1,18	7,32	3,75	3,46	0,9	45	0,26	0,4	0,92	0,99	0,77	0,66	0,58	0,70	0,72	0,57	3,35E-10	no
300	SE	ELS	50	3,59	9,8	8,91	123,92	30,2	0,82	7,68	3,75	3,46	0,9	45	0,26	0,4	0,90	0,99	0,78	0,67	0,58	0,70	0,72	0,57	9,24E-14	no
300	SE	ULS	240	3,86	10,8	9,82	150,51	30,6	0,82	7,68	3,75	3,46	0,9	45	0,26	0,4	0,90	0,99	0,78	0,67	0,58	0,70	0,72	0,58	1,71E-12	no
300	SE	ULS+CC	240+cc	4,02	10,8	9,82	150,51	30,6	1,18	7,32	3,75	3,46	0,9	45	0,26	0,4	0,90	0,99	0,77	0,66	0,58	0,70	0,72	0,57	2,55E-11	no
300	SSE	ELS	50	3,29	8,8	8,00	99,92	39,9	0,82	7,68	3,75	3,46	0,9	45	0,26	0,4	0,87	0,98	0,78	0,66	0,58	0,70	0,72	0,57	3,23E-16	no
300	SSE	ULS	240	3,65	9,8	8,91	123,92	39,5	0,82	7,68	3,75	3,46	0,9	45	0,26	0,4	0,87	0,99	0,78	0,67	0,58	0,70	0,72	0,57	4,55E-14	no
300	SSE	ULS+CC	240+cc	3,8	9,8	8,91	123,92	39,9	1,18	7,32	3,75	3,46	0,9	45	0,26	0,4	0,87	0,99	0,77	0,66	0,58	0,70	0,72	0,57	8,83E-13	no
300	S	ELS	50	3,05	8,8	8,00	99,92	48,6	0,82	7,68	3,75	3,46	0,9	45	0,26	0,4	0,84	0,98	0,78	0,66	0,58	0,70	0,72	0,57	1,12E-18	no
300	S	ULS	240	3,47	9,8	8,91	123,92	48,3	0,82	7,68	3,75	3,46	0,9	45	0,26	0,4	0,84	0,99	0,78	0,67	0,58	0,70	0,72	0,57	1,08E-15	no
300	S	ULS+CC	240+cc	3,61	9,8	8,91	123,92	49	1,18	7,32	3,75	3,46	0,9	45	0,26	0,4	0,84	0,99	0,77	0,66	0,58	0,70	0,72	0,57	2,71E-14	no
300	SSW	ELS	50	3,63	10,8	9,82	150,51	55,7	0,82	7,68	3,75	3,46	0,9	45	0,26	0,4	0,82	0,99	0,78	0,67	0,58	0,70	0,72	0,58	2,63E-15	no
300	SSW	ULS	240	3,75	10,8	9,82	150,51	57	0,82	7,68	3,75	3,46	0,9	45	0,26	0,4	0,81	0,99	0,78	0,67	0,58	0,70	0,72	0,58	9,13E-15	no
300	SSW	ULS+CC	240+cc	3,95	10,8	9,82	150,51	57,8	1,18	7,32	3,75	3,46	0,9	45	0,26	0,4	0,81	0,99	0,77	0,66	0,58	0,70	0,72	0,57	3,09E-13	no
300	SW	ELS	50	2,21	8,8	8,00	99,92	59,3	0,82	7,68	3,75	3,46	0,9	45	0,26	0,4	0,80	0,98	0,78	0,66	0,58	0,70	0,72	0,57	6,17E-30	no
300	SW	ULS	240	2,74	9,8	8,91	123,92	59,6	0,82	7,68	3,75	3,46	0,9	45	0,26	0,4	0,80	0,99	0,78	0,67	0,58	0,70	0,72	0,57	1,33E-22	no
300	SW	ULS+CC	240+cc	2,74	9,8	8,91	123,92	60,6	1,18	7,32	3,75	3,46	0,9	45	0,26	0,4	0,80	0,99	0,77	0,66	0,58	0,70	0,72	0,57	1,02E-21	no

COLZE

COLZE				Onada de càlcul						Definició geomètrica						Coeficients									Cabal ultrapassament	
PK	SECTOR	CAS	TR	Hs,peu (m)	Tp (s)	Tm 1-0 (s)	Lm 1-0 (m)	β (º)	η (m)	Rc (m)	Gc (m)	hwall (m)	hn (m)	ε (º)	λ	γf	γβ	γprom	γv	γprom_v	γε	γλ	γbn	γprom_v_bn	q (m3/s/m)	Estat Límit
300	NE	ELS	50	1,21	10,8	9,82	150,51	16,9	0,82	7,68	6,28	2,39	0,8	45	0,33	0,4	0,94	0,98	0,84	0,72	0,58	0,68	0,71	0,60	1,76E-49	no
300	NE	ULS	240	1,79	13,1	11,91	221,44	13,5	0,82	7,68	6,28	2,39	0,8	45	0,33	0,4	0,96	0,99	0,84	0,72	0,58	0,68	0,71	0,61	3,05E-29	no
300	NE	ULS+CC	240+cc	1,75	13,1	11,91	221,44	14,2	1,18	7,32	6,28	2,39	0,8	45	0,33	0,4	0,95	0,99	0,83	0,71	0,58	0,68	0,71	0,60	9,95E-29	no
300	ENE	ELS	50	3,37	13,1	11,91	221,44	12,4	0,82	7,68	6,28	2,39	0,8	45	0,33	0,4	0,96	0,99	0,84	0,72	0,58	0,68	0,71	0,61	7,66E-13	no
300	ENE	ULS	240	3,87	14,5	13,18	271,29	11,8	0,82	7,68	6,28	2,39	0,8	45	0,33	0,4	0,96	0,99	0,84	0,72	0,58	0,68	0,71	0,61	1,20E-10	no
300	ENE	ULS+CC	240+cc	3,95	14,5	13,18	271,29	12,3	1,18	7,32	6,28	2,39	0,8	45	0,33	0,4	0,96	0,99	0,83	0,72	0,58	0,68	0,71	0,60	6,98E-10	no
300	E	ELS	50	4,05	11,9	10,82	182,72	8,4	0,82	7,68	6,28	2,39	0,8	45	0,33	0,4	0,97	0,98	0,84	0,72	0,58	0,68	0,71	0,61	6,02E-10	no
300	E	ULS	240	4,11	13,1	11,91	221,44	8,1	0,82	7,68	6,28	2,39	0,8	45	0,33	0,4	0,97	0,99	0,84	0,72	0,58	0,68	0,71	0,61	1,05E-09	no
300	E	ULS+CC	240+cc	4,44	13,1	11,91	221,44	8,5	1,18	7,32	6,28	2,39	0,8	45	0,33	0,4	0,97	0,99	0,83	0,71	0,58	0,68	0,71	0,60	2,40E-08	no
300	ESE	ELS	50	3,87	10,8	9,82	150,51	3,1	0,82	7,68	6,28	2,39	0,8	45	0,33	0,4	0,99	0,98	0,84	0,72	0,58	0,68	0,71	0,60	2,25E-10	no
300	ESE	ULS	240	4,07	11,9	10,82	182,72	2,6	0,82	7,68	6,28	2,39	0,8	45	0,33	0,4	0,99	0,98	0,84	0,72	0,58	0,68	0,71	0,61	1,21E-09	no
300	ESE	ULS+CC	240+cc	4,23	11,9	10,82	182,72	2,8	1,18	7,32	6,28	2,39	0,8	45	0,33	0,4	0,99	0,98	0,83	0,71	0,58	0,68	0,71	0,60	1,01E-08	no
300	SE	ELS	50	3,59	9,8	8,91	123,92	4,2	0,82	7,68	6,28	2,39	0,8	45	0,33	0,4	0,99	0,98	0,84	0,71	0,58	0,68	0,71	0,60	1,44E-11	no
300	SE	ULS	240	3,86	10,8	9,82	150,51	4,6	0,82	7,68	6,28	2,39	0,8	45	0,33	0,4	0,98	0,98	0,84	0,72	0,58	0,68	0,71	0,60	1,78E-10	no
300	SE	ULS+CC	240+cc	4,02	10,8	9,82	150,51	4,6	1,18	7,32	6,28	2,39	0,8	45	0,33	0,4	0,98	0,98	0,83	0,71	0,58	0,68	0,71	0,60	1,90E-09	no
300	SSE	ELS	50	3,29	8,8	8,00	99,92	13,9	0,82	7,68	6,28	2,39	0,8	45	0,33	0,4	0,95	0,97	0,84	0,71	0,58	0,68	0,71	0,60	1,28E-13	no
300	SSE	ULS	240	3,65	9,8	8,91	123,92	13,5	0,82	7,68	6,28	2,39	0,8	45	0,33	0,4	0,96	0,98	0,84	0,71	0,58	0,68	0,71	0,60	8,86E-12	no
300	SSE	ULS+CC	240+cc	3,8	9,8	8,91	123,92	13,9	1,18	7,32	6,28	2,39	0,8	45	0,33	0,4	0,95	0,98	0,83	0,71	0,58	0,68	0,71	0,60	1,20E-10	no
300	S	ELS	50	3,05	8,8	8,00	99,92	22,6	0,82	7,68	6,28	2,39	0,8	45	0,33	0,4	0,93	0,97	0,84	0,71	0,58	0,68	0,71	0,60	1,27E-15	no
300	S	ULS	240	3,47	9,8	8,91	123,92	22,3	0,82	7,68	6,28	2,39	0,8	45	0,33	0,4	0,93	0,98	0,84	0,71	0,58	0,68	0,71	0,60	4,37E-13	no
300	S	ULS+CC	240+cc	3,61	9,8	8,91	123,92	23	1,18	7,32	6,28	2,39	0,8	45	0,33	0,4	0,92	0,98	0,83	0,71	0,58	0,68	0,71	0,60	7,36E-12	no
300	SSW	ELS	50	3,63	10,8	9,82	150,51	29,7	0,82	7,68	6,28	2,39	0,8	45	0,33	0,4	0,90	0,98	0,84	0,72	0,58	0,68	0,71	0,60	1,09E-12	no
300	SSW	ULS	240	3,75	10,8	9,82	150,51	31	0,82	7,68	6,28	2,39	0,8	45	0,33	0,4	0,90	0,98	0,84	0,72	0,58	0,68	0,71	0,60	3,13E-12	no
300	SSW	ULS+CC	240+cc	3,95	10,8	9,82	150,51	31,8	1,18	7,32	6,28	2,39	0,8	45	0,33	0,4	0,90	0,98	0,83	0,71	0,58	0,68	0,71	0,60	6,60E-11	no
300	SW	ELS	50	2,21	8,8	8,00	99,92	33,3	0,82	7,68	6,28	2,39	0,8	45	0,33	0,4	0,89	0,97	0,84	0,71	0,58	0,68	0,71	0,60	6,78E-25	no
300	SW	ULS	240	2,74	9,8	8,91	123,92	33,6	0,82	7,68	6,28	2,39	0,8	45	0,33	0,4	0,89	0,98	0,84	0,71	0,58	0,68	0,71	0,60	9,63E-19	no
300	SW	ULS+CC	240+cc	2,74	9,8	8,91	123,92	34,6	1,18	7,32	6,28	2,39	0,8	45	0,33	0,4	0,89	0,98	0,83	0,71	0,58	0,68	0,71	0,60	6,44E-18	no
305	NE	ELS	50	1,21	10,8	9,82	150,51	17,2	0,82	7,68	6,28	2,39	0,8	45	0,33	0,4	0,94	0,98	0,84	0,72	0,58	0,68	0,71	0,60	1,51E-49	no
305	NE	ULS	240	1,76	13,1	11,91	221,44	13,6	0,82	7,68	6,28	2,39	0,8	45	0,33	0,4	0,96	0,99	0,84	0,72	0,58	0,68	0,71	0,61	6,76E-30	no
305	NE	ULS+CC	240+cc	1,73	13,1	11,91	221,44	14,3	1,18	7,32	6,28	2,39	0,8	45	0,33	0,4	0,95	0,99	0,83	0,71	0,58	0,68	0,71	0,60	3,61E-29	no
305	ENE	ELS	50	3,26	13,1	11,91	221,44	12,4	0,82	7,68	6,28	2,39	0,8	45	0,33	0,4	0,96	0,99	0,84	0,72	0,58	0,68	0,71	0,61	2,07E-13	no
305	ENE	ULS	240	3,74	14,5	13,18	271,29	11,8	0,82	7,68	6,28	2,39	0,8	45	0,33	0,4	0,96	0,99	0,84	0,72	0,58	0,68	0,71	0,61	3,88E-11	no
305	ENE	ULS+CC	240+cc	3,83	14,5	13,18	271,29	12,3	1,18	7,32	6,28	2,39	0,8	45	0,33	0,4	0,96	0,99	0,83	0,72	0,58	0,68	0,71	0,60	2,71E-10	no
305	E	ELS	50	3,91	11,9	10,82	182,72	8,5	0,82	7,68	6,28	2,39	0,8	45	0,33	0,4	0,97	0,98	0,84	0,72	0,58	0,68	0,71	0,61	2,00E-10	no
305	E	ULS	240	4,03	13,1	11,91	221,44	8,2	0,82	7,68	6,28	2,39	0,8	45	0,33	0,4	0,97	0,99	0,84	0,72	0,58	0,68	0,71	0,61	5,74E-10	no
305	E	ULS+CC	240+cc	4,3	13,1	11,91	221,44	8,5	1,18	7,32	6,28	2,39	0,8	45	0,33	0,4	0,97	0,99	0,83	0,71	0,58	0,68	0,71	0,60	1,03E-08	no
305	ESE	ELS	50	3,74	10,8	9,82	150,51	3,4	0,82	7,68	6,28	2,39	0,8	45	0,33	0,4	0,99	0,98	0,84	0,72	0,58	0,68	0,71	0,60	7,24E-11	no
305	ESE	ULS	240	3,93	11,9	10,82	182,72	2,9	0,82	7,68	6,28	2,39	0,8	45	0,33	0,4	0,99	0,98	0,84	0,72	0,58	0,68	0,71	0,61	4,11E-10	no
305	ESE	ULS+CC	240+cc	4,1	11,9	10,82	182,72	3,1	1,18	7,32	6,28	2,39	0,8	45	0,33	0,4	0,99	0,98	0,83	0,71	0,58	0,68	0,71	0,60	4,18E-09	no
305	SE	ELS	50	3,49	9,8	8,91	123,92	3,8	0,82	7,68	6,28	2,39	0,8	45	0,33	0,4	0,99	0,98	0,84	0,71	0,58	0,68	0,71	0,60	5,51E-12	no
305	SE	ULS	240	3,74	10,8	9,82	150,51	4,2	0,82	7,68	6,28	2,39	0,8	45	0,33	0,4	0,99	0,98	0,84	0,72	0,58	0,68	0,71	0,60	6,65E-11	no
305	SE	ULS+CC	240+cc	3,9	10,8	9,82	150,51	4,2	1,18	7,32	6,28	2,39	0,8	45	0,33	0,4	0,99	0,98	0,83	0,71	0,58	0,68	0,71	0,60	8,10E-10	no
305	SSE	ELS	50	3,21	8,8	8,00	99,92	13,4	0,82	7,68	6,28	2,39	0,8	45	0,33	0,4	0,96	0,97	0,84	0,71	0,58	0,68	0,71	0,60	4,94E-14	no
305	SSE	ULS	240	3,55	9,8	8,91	123,92	12,9	0,82	7,68	6,28	2,39	0,8	45	0,33	0,4	0,96	0,98	0,84	0,71	0,58	0,68	0,71	0,60	3,48E-12	no
305	SSE	ULS+CC	240+cc	3,71	9,8	8,91	123,92	13,4	1,18	7,32	6,28	2,39	0,8	45	0,33	0,4	0,96	0,98	0,83	0,71	0,58	0,68	0,71	0,60	5,76E-11	no
305	S	ELS	50	3	8,8	8,00	99,92	22,1	0,82	7,68	6,28	2,39	0,8	45	0,33	0,4	0,93	0,97	0,84	0,71	0,58	0,68	0,71	0,60	6,33E-16	no
305	S	ULS	240	3,39	9,8	8,91	123,92	21,7	0,82	7,68	6,28	2,39	0,8	45	0,33	0,4	0,93	0,98	0,84	0,71	0,58	0,68	0,71	0,60	1,87E-13	no
305	S	ULS+CC	240+cc	3,54	9,8	8,91	123,92	22,4	1,18	7,32	6,28	2,39	0,8	45	0,33	0,4	0,93	0,98	0,83	0,71	0,58	0,68	0,71	0,60	3,90E-12	no
305	SSW	ELS	50	3,57	10,8	9,82	150,51	29	0,82	7,68	6,28	2,39	0,8	45	0,33	0,4	0,90	0,98	0,84	0,72	0,58	0,68	0,71	0,60	6,30E-13	no
305	SSW	ULS	240	3,71	10,8	9,82	150,51	30,2	0,82	7,68	6,28	2,39	0,8	45	0,33	0,4	0,90	0,98	0,84	0,72	0,58	0,68	0,71	0,60	2,33E-12	no
305	SSW	ULS+CC	240+cc	3,9	10,8	9,82	150,51	31,2	1,18	7,32	6,28	2,39	0,8	45	0,33	0,4	0,90	0,98	0,83	0,71	0,58	0,68	0,71	0,60	4,63E-11	no
305	SW	ELS	50	2,2	8,8	8,00	99,92	33,3	0,82	7,68	6,28	2,39	0,8	45	0,33	0,4	0,89	0,97	0,84	0,71	0,58	0,68	0,71	0,60	4,85E-25	no
305	SW	ULS	240	2,73	9,8	8,91	123,92	33,6	0,82	7,68	6,28	2,39	0,8	45	0,33	0,4	0,89	0,98	0,84	0,71	0,58	0,68	0,71	0,60	7,84E-19	no
305	SW	ULS+CC	240+cc	2,73	9,8	8,91	123,92	34,6	1,18	7,32	6,28	2,39	0,8	45	0,33	0,4	0,89	0,98	0,83	0,71	0,58	0,68	0,71	0,60	5,29E-18	no
310	NE	ELS	50	1,22	10,8	9,82	150,51	17,1	0,82	7,68	6,28	2,39	0,8	45	0,33	0,4	0,94	0,98	0,84	0,72	0,58	0,68	0,71	0,60	5,26E-49	no
310	NE	ULS	240	1,77	13,1	11,91	221,44	13,6	0,82	7,68	6,28	2,39	0,8	45	0,33	0,4	0,96	0,99	0,84	0,72	0,58	0,68	0,71	0,61	1,11E-29	no
310	NE	ULS+CC	240+cc	1,74	13,1	11,91	221,44	14,3	1,18	7,32	6,28	2,39	0,8	45	0,33	0,4	0,95	0,99	0,83	0,71	0,58	0,68	0,71	0,60	5,93E-29	no
310	ENE	ELS	50	3,22	13,1	11,91	221,44	12,4	0,82	7,68	6,28	2,39	0,8	45	0,33	0,4	0,96	0,99	0,84	0,72	0,58	0,68	0,71	0,61	1,25E-13	no
310	ENE	ULS	240	3,69	14,5	13,18	271,29	11,8	0,82	7,68	6,28	2,39	0,8	45	0,33	0,4	0,96	0,99	0,84	0,72	0,58	0,68	0,71	0,61	2,45E-11	no
310	ENE	ULS+CC	240+cc	3,77	14,5	13,18	271,29	12,3	1,18	7,32	6,28	2,39	0,8	45	0,33	0,4	0,96	0,99	0,83	0,72	0,58	0,68	0,71	0,60	1,64E-10	no
310	E	ELS	50	3,86	11,9	10,82	182,72	8,5	0,82	7,68	6,28	2,39	0,8	45	0,33	0,4	0,97	0,98	0,84	0,72	0,58	0,68	0,71	0,61	1,33E-10	no
310	E	ULS	240	4,03	13,1	11,91	221,44	8,2	0,82	7,68	6,28	2,39	0,8	45	0,33	0,4	0,97	0,99	0,84	0,72	0,58	0,68	0,71	0,61	5,74E-10	no
310	E	ULS+CC	240+cc	4,25	13,1	11,91	221,44	8,5	1,18	7,32	6,28	2,39	0,8	45	0,33	0,4	0,97	0,99	0,83	0,71	0,58	0,68	0,71	0,60	7,55E-09	no
310	ESE	ELS	50	3,69	10,8	9,82	150,51	3,5	0,82	7,68	6,28	2,39	0,8	45	0,33	0,4	0,99	0,98	0,84	0,72	0,58	0,68	0,71	0,60	4,58E-11	no
310	ESE	ULS	240	3,88	11,9	10,82	182,72	3	0,82	7,68	6,28	2,39	0,8	45	0,33	0,4	0,99	0,98	0,84	0,72	0,58	0,68	0,71	0,61	2,74E-10	no
310	ESE	ULS+CC	240+cc	4,05	11,9	10,82	182,72	3,2	1,18	7,32	6,28	2,39	0,8	45	0,33	0,4	0,99	0,98	0,83	0,71	0,58	0,68	0,71	0,60	2,94E-09	no
310	SE	ELS	50	3,44	9,8	8,91	123,92	3,7	0,82	7,68	6,28	2,39	0,8	45	0,33	0,4	0,99	0,98	0,84	0,71	0,58	0,68	0,71	0,60	3,29E-12	no
310	SE	ULS	240	3,69	10,8	9,82	150,51	3,9	0,82	7,68	6,28	2,39	0,8	45	0,33	0,4	0,99	0,98	0,84	0,72	0,58	0,68	0,71	0,60	4,39E-11	no
310	SE	ULS+CC	240+cc	3,85	10,8	9,82	150,51	4,1	1,18	7,32	6,28	2,39	0,8	45	0,33	0,4	0,99	0,98	0,83	0,71	0,58	0,68	0,71	0,60	5,54E-10	no
310	SSE	ELS	50	3,19	8,8	8,00	99,92	13,2	0,82	7,68	6,28	2,39	0,8	45	0,33	0,4	0,96	0,97	0,84	0,71	0,58	0,68	0,71	0,60	3,90E-14	no
310	SSE	ULS	240	3,53	9,8	8,91	123,92	12,7	0,82	7,68	6,28	2,39	0,8	45	0,33	0,4	0,96	0,98	0,84	0,71	0,58	0,68	0,71	0,60	2,90E-12	no
310	SSE	ULS+CC	240+cc	3,68	9,8	8,91	123,92	13,2	1,18	7,32	6,28	2,39	0,8	45	0,33	0,4	0,96	0,98	0,83	0,71	0,58	0,68	0,71	0,60	4,49E-11	no
310	S	ELS	50	3,01	8,8	8,00	99,92	22,2	0,82	7,68	6,28	2,39	0,8	45	0,33	0,4	0,93	0,97	0,84	0,71	0,58	0,68	0,71	0,60	7,30E-16	no
310	S	ULS	240	3,39	9,8	8,91	123,92	21,5	0,82	7,68	6,28	2,39	0,8	45	0,33	0,4	0,93	0,98	0,84	0,71	0,58	0,68	0,71	0,60	1,92E-13	no
310	S	ULS+CC	240+cc	3,53	9,8	8,91	123,92	22,3	1,18	7,32	6,28	2,39	0,8	45	0,33	0,4	0,93	0,98	0,83	0,71	0,58	0,68	0,71	0,60	3,56E-12	no
310	SSW	ELS	50	3,57	10,8	9,82	150,51	28,8	0,82	7,68	6,28	2,39	0,8	45	0,33	0,4	0,90	0,98	0,84	0,72	0,58	0,68	0,71	0,60	6,48E-13	no
310	SSW	ULS	240	3,73	10,8	9,82	150,51	30,1	0,82	7,68	6,28	2,39	0,8	45	0,33	0,4	0,90	0,98	0,84	0,72	0,58	0,68	0,71	0,60	2,89E-12	no
310	SSW	ULS+CC	240+cc	3,92	10,8	9,82	150,51	31	1,18	7,32	6,28	2,39	0,8	45	0,33	0,4	0,90	0,98	0,83	0,71	0,58	0,68	0,71	0,60	5,62E-11	no
310	SW	ELS	50	2,24	8,8	8,00	99,92	33,5	0,82	7,68	6,28	2,39	0,8	45	0,33	0,4	0,89	0,97	0,84	0,71	0,58	0,68	0,71	0,60	1,73E-24	no
310	SW	ULS	240	2,76	9,8	8,91	123,92	33,8	0,82	7,68	6,28	2,39	0,8	45	0,33	0,4	0,89	0,98	0,84	0,71	0,58	0,68	0,71	0,60	1,39E-18	no
310	SW	ULS+CC	240+cc	2,77	9,8	8,91	123,92	34,7	1,18	7,32	6,28	2,39	0,8	45	0,33	0,4	0,89	0,98	0,83	0,71	0,58	0,68	0,71	0,60	1,13E-17	no
315	NE	ELS	50	1,24	10,8	9,82	150,51	16,6	0,82	7,68	6,28	2,39	0,8	45	0,33	0,4	0,95	0,98	0,84	0,72	0,58	0,68	0,71	0,60	6,93E-48	no
315	NE	ULS	240	1,81	13,1	11,91	221,44	13,1	0,82	7,68	6,28	2,39	0,8	45	0,33	0,4	0,96	0,99	0,84	0,72	0,58	0,68	0,71	0,61	8,91E-29	no
315	NE	ULS+CC	240+cc	1,78	13,1	11,91	221,44	13,8	1,18	7,32	6,28	2,39	0,8	45	0,33	0,4	0,95	0,99	0,83	0,71	0,58	0,68	0,71	0,60	4,64E-28	no
315	ENE	ELS	50	3,29	13,1	11,91	221,44	12	0,82	7,68	6,28	2,39	0,8	45	0,33	0,4	0,96	0,99	0,84	0,72	0,58	0,68	0,71	0,61	3,15E-13	no
315	ENE	ULS	240	3,78	14,5	13,18	271,29	11,4	0,82	7,68	6,28	2,39	0,8	45	0,33	0,4	0,96	0,99	0,84	0,72	0,58	0,68	0,71	0,61	5,79E-11	no
315	ENE	ULS+CC	240+cc	3,86	14,5	13,18	271,29	11,9	1,18	7,32	6,28	2,39	0,8	45	0,33	0,4	0,96	0,99	0,83	0,72	0,58	0,68	0,71	0,60	3,60E-10	no
315	E	ELS	50	3,95	11,9	10,82	182,72	8,1	0,82	7,68	6,28	2,39	0,8	45	0,33	0,4	0,97	0,98	0,84	0,72	0,58	0,68	0,71	0,61	2,87E-10	no
315	E	ULS	240	4,09	13,1	11,91	221,44	7,8	0,82	7,68	6,28	2,39	0,8	45	0,33	0,4	0,97	0,99	0,84	0,72	0,58	0,68	0,71	0,61	9,31E-10	no
315	E	ULS+CC	240+cc	4,35	13,1	11,91	221,44	8,2	1,18	7,32	6,28	2,39	0,8	45	0,33	0,4	0,97	0,99	0,83	0,71	0,58	0,68	0,71	0,60	1,44E-08	no
315	ESE	ELS	50	3,76	10,8	9,82	150,51	3,3	0,82	7,68	6,28	2,39	0,8	45	0,33	0,4	0,99	0,98	0,84	0,72	0,58	0,68	0,71	0,60	8,72E-11	no
315	ESE	ULS	240	3,96	11,9	10,82	182,72	2,8	0,82	7,68	6,28	2,39	0,8	45	0,33	0,4	0,99	0,98	0,84	0,72	0,58	0,68	0,71	0,61	5,24E-10	no
315	ESE	ULS+CC	240+cc	4,13	11,9	10,82	182,72	2,9	1,18	7,32	6,28	2,39	0,8	45	0,33	0,4	0,99	0,98	0,83	0,71	0,58	0,68	0,71	0,60	5,21E-09	no
315	SE	ELS	50	3,49	9,8	8,91	123,92	4	0,82	7,68	6,28	2,39	0,8	45	0,33	0,4	0,99	0,98	0,84	0,71	0,58	0,68	0,71	0,60	5,38E-12	no
315	SE	ULS	240	3,76	10,8	9,82	150,51	4,3	0,82	7,68	6,28	2,39	0,8	45	0,33	0,4	0,99	0,98	0,84	0,72	0,58	0,68	0,71	0,60	7,85E-11	no
315	SE	ULS+CC	240+cc	3,92	10,8	9,82	150,51	4,3	1,18	7,32	6,28	2,39	0,8	45	0,33	0,4	0,99	0,98	0,83	0,71	0,58	0,68	0,71	0,60	9,35E-10	no
315	SSE	ELS	50	3,24	8,8	8,00	99,92	13,6	0,82	7,68	6,28	2,39	0,8	45	0,33	0,4	0,96	0,97	0,84	0,71	0,58	0,68	0,71	0,60	7,09E-14	no
315	SSE	ULS	240	3,6	9,8	8,91	123,92	13,1	0,82	7,68	6,28	2,39	0,8	45	0,33	0,4	0,96	0,98	0,84	0,71	0,58	0,68	0,71	0,60	5,66E-12	no
315	SSE	ULS+CC	240+cc	3,75	9,8	8,91	123,92	13,5	1,18	7,32	6,28	2,39	0,8	45	0,33	0,4	0,96	0,98	0,83	0,71	0,58	0,68	0,71	0,60	8,12E-11	no
315	S	ELS	50	3,07	8,8	8,00	99,92	22,6	0,82	7,68	6,28	2,39	0,8	45	0,33	0,4	0,93	0,97	0,84	0,71	0,58	0,68	0,71	0,60	1,73E-15	no
315	S	ULS	240	3,47	9,8	8,91	123,92	21,9	0,82	7,68	6,28	2,39	0,8	45	0,33	0,4	0,93	0,98	0,84	0,71	0,58	0,68	0,71	0,60	4,62E-13	no
315	S	ULS+CC	240+cc	3,6	9,8	8,91	123,92	22,7	1,18	7,32	6,28	2,39	0,8	45	0,33	0,4	0,93	0,98	0,83	0,71	0,58	0,68	0,71	0,60	6,91E-12	no
315	SSW	ELS	50	3,66	10,8	9,82	150,51	29,3	0,82	7,68	6,28	2,39	0,8	45	0,33	0,4	0,90	0,98	0,84	0,72	0,58	0,68	0,71	0,60	1,58E-12	no
315	SSW	ULS	240	3,81	10,8	9,82	150,51	30,6	0,82	7,68	6,28	2,39	0,8	45	0,33	0,4	0,90	0,98	0,84	0,72	0,58	0,68	0,71	0,60	5,90E-12	no
315	SSW	ULS+CC	240+cc	4	10,8	9,82	150,51	31,5	1,18	7,32	6,28	2,39	0,8	45	0,33	0,4	0,90	0,98	0,83	0,71	0,58	0,68	0,71	0,60	1,03E-10	no
315	SW	ELS	50	2,3	8,8	8,00	99,92	33,8	0,82	7,68	6,28	2,39	0,8	45	0,33	0,4	0,89	0,97	0,84	0,71	0,58	0,68	0,71	0,60	1,06E-23	no
315	SW	ULS	240	2,82	9,8	8,91	123,92	34,2	0,82	7,68	6,28	2,39	0,8	45	0,33	0,4	0,89	0,98	0,84	0,71	0,58	0,68	0,71	0,60	4,16E-18	no
315	SW	ULS+CC	240+cc	2,83	9,8	8,91	123,92	35,1	1,18	7,32	6,28	2,39	0,8	45	0,33	0,4	0,88	0,98	0,83	0,71	0,58	0,68	0,71	0,60	3,19E-17	no
320	NE	ELS	50	1,25	10,8	9,82	150,51	15,5	0,82	7,68	6,28	2,39	0,8	45	0,33	0,4	0,95	0,98	0,84	0,72	0,58	0,68	0,71	0,60	3,65E-47	no
320	NE	ULS	240	1,84	13,1	11,91	221,44	12	0,82	7,68	6,28	2,39	0,8	45	0,33	0,4	0,96	0,99	0,84	0,72	0,58	0,68	0,71	0,61	4,85E-28	no
320	NE	ULS+CC	240+cc	1,8	13,1	11,91	221,44	12,8	1,18	7,32	6,28	2,39	0,8	45	0,33	0,4	0,96	0,99	0,83	0,71	0,58	0,68	0,71	0,60	1,54E-27	no
320	ENE	ELS	50	3,39	13,1	11,91	221,44	11	0,82	7,68	6,28	2,39	0,8	45	0,33	0,4	0,96	0,99	0,84	0,72	0,58	0,68	0,71	0,61	1,15E-12	no
320	ENE	ULS	240	3,9	14,5	13,18	271,29	10,4	0,82	7,68	6,28	2,39	0,8	45	0,33	0,4	0,97	0,99	0,84	0,72	0,58	0,68	0,71	0,61	1,78E-10	no
320	ENE	ULS+CC	240+cc	3,98	14,5	13,18	271,29	11	1,18	7,32	6,28	2,39	0,8	45	0,33	0,4	0,96	0,99	0,83	0,72	0,58	0,68	0,71	0,60	9,94E-10	no
320	E	ELS	50	4,09	11,9	10,82	182,72	7,3	0,82	7,68	6,28	2,39	0,8	45	0,33	0,4	0,98	0,98	0,84	0,72	0,58	0,68	0,71	0,61	9,01E-10	no
320	E	ULS	240	4,17	13,1	11,91	221,44	6,9	0,82	7,68	6,28	2,39	0,8	45	0,33	0,4	0,98	0,99	0,84	0,72	0,58	0,68	0,71	0,61	1,79E-09	no
320	E	ULS+CC	240+cc	4,49	13,1	11,91	221,44	7,3	1,18	7,32	6,28	2,39	0,8	45	0,33	0,4	0,98	0,99	0,83	0,71	0,58	0,68	0,71	0,60	3,52E-08	no
320	ESE	ELS	50	3,88	10,8	9,82	150,51	2,4	0,82	7,68	6,28	2,39	0,8	45	0,33	0,4	0,99	0,98	0,84	0,72	0,58	0,68	0,71	0,60	2,61E-10	no
320	ESE	ULS	240	4,09	11,9	10,82	182,72	1,9	0,82	7,68	6,28	2,39	0,8	45	0,33	0,4	0,99	0,98	0,84	0,72	0,58	0,68	0,71	0,61	1,50E-09	no
320	ESE	ULS+CC	240+cc	4,26	11,9	10,82	182,72	2,1	1,18	7,32	6,28	2,39	0,8	45	0,33	0,4	0,99	0,98	0,83	0,71	0,58	0,68	0,71	0,60	1,29E-08	no
320	SE	ELS	50	3,59	9,8	8,91	123,92	5	0,82	7,68	6,28	2,39	0,8	45	0,33	0,4	0,98	0,98	0,84	0,71	0,58	0,68	0,71	0,60	1,31E-11	no
320	SE	ULS	240	3,87	10,8	9,82	150,51	5,2	0,82	7,68	6,28	2,39	0,8	45	0,33	0,4	0,98	0,98	0,84	0,72	0,58	0,68	0,71	0,60	1,82E-10	no
320	SE	ULS+CC	240+cc	4,03	10,8	9,82	150,51	5,2	1,18	7,32	6,28	2,39	0,8	45	0,33	0,4	0,98	0,98	0,83	0,71	0,58	0,68	0,71	0,60	1,93E-09	no
320	SSE	ELS	50	3,32	8,8	8,00	99,92	14,6	0,82	7,68	6,28	2,39	0,8	45	0,33	0,4	0,95	0,97	0,84	0,71	0,58	0,68	0,71	0,60	1,69E-13	no
320	SSE	ULS	240	3,71	9,8	8,91	123,92	14,1	0,82	7,68	6,28	2,39	0,8	45	0,33	0,4	0,95	0,98	0,84	0,71	0,58	0,68	0,71	0,60	1,47E-11	no
320	SSE	ULS+CC	240+cc	3,86	9,8	8,91	123,92	14,5	1,18	7,32	6,28	2,39	0,8	45	0,33	0,4	0,95	0,98	0,83	0,71	0,58	0,68	0,71	0,60	1,86E-10	no
320	S	ELS	50	3,13	8,8	8,00	99,92	23,4	0,82	7,68	6,28	2,39	0,8	45	0,33	0,4	0,92	0,97	0,84	0,71	0,58	0,68	0,71	0,60	3,70E-15	no
320	S	ULS	240	3,57	9,8	8,91	123,92	22,9	0,82	7,68	6,28	2,39	0,8	45	0,33	0,4	0,92	0,98	0,84	0,71	0,58	0,68	0,71	0,60	1,22E-12	no
320	S	ULS+CC	240+cc	3,7	9,8	8,91	123,92	23,7	1,18	7,32	6,28	2,39	0,8	45	0,33	0,4	0,92	0,98	0,83	0,71	0,58	0,68	0,71	0,60	1,62E-11	no
320	SSW	ELS	50	3,77	10,8	9,82	150,51	30,4	0,82	7,68	6,28	2,39	0,8	45	0,33	0,4	0,90	0,98	0,84	0,72	0,58	0,68	0,71	0,60	4,12E-12	no
320	SSW	ULS	240	3,92	10,8	9,82	150,51	31,7	0,82	7,68	6,28	2,39	0,8	45	0,33	0,4	0,90	0,98	0,84	0,72	0,58	0,68	0,71	0,60	1,42E-11	no
320	SSW	ULS+CC	240+cc	4,12	10,8	9,82	150,51	32,5	1,18	7,32	6,28	2,39	0,8	45	0,33	0,4	0,89	0,98	0,83	0,71	0,58	0,68	0,71	0,60	2,39E-10	no
320	SW	ELS	50	2,33	8,8	8,00	99,92	34,7	0,82	7,68	6,28	2,39	0,8	45	0,33	0,4	0,89	0,97	0,84	0,71	0,58	0,68	0,71	0,60	2,09E-23	no
320	SW	ULS	240	2,87	9,8	8,91	123,92	34,9	0,82	7,68	6,28	2,39	0,8	45	0,33	0,4	0,88	0,98	0,84	0,71	0,58	0,68	0,71	0,60	9,31E-18	no
320	SW	ULS+CC	240+cc	2,87	9,8	8,91	123,92	35,9	1,18	7,32	6,28	2,39	0,8	45	0,33	0,4	0,88	0,98	0,83	0,71	0,58	0,68	0,71	0,60	5,63E-17	no
325	NE	ELS	50	1,26	10,8	9,82	150,51	15	0,82	7,68	6,28	2,39	0,8	45	0,33	0,4	0,95	0,98	0,84	0,72	0,58	0,68	0,71	0,60	1,40E-46	no
325	NE	ULS	240	1,83	13,1	11,91	221,44	11,5	0,82	7,68	6,28	2,39	0,8	45	0,33	0,4	0,96	0,99	0,84	0,72	0,58	0,68	0,71	0,61	3,55E-28	no
325	NE	ULS+CC	240+cc	1,8	13,1	11,91	221,44	12,3	1,18	7,32	6,28	2,39	0,8	45	0,33	0,4	0,96	0,99	0,83	0,71	0,58	0,68	0,71	0,60	1,76E-27	no
325	ENE	ELS	50	3,33	13,1	11,91	221,44	10,5	0,82	7,68	6,28	2,39	0,8	45	0,33	0,4	0,97	0,99	0,84	0,72	0,58	0,68	0,71	0,61	6,15E-13	no
325	ENE	ULS	240	3,8	14,5	13,18	271,29	9,9	0,82	7,68	6,28	2,39	0,8	45	0,33	0,4	0,97	0,99	0,84	0,72	0,58	0,68	0,71	0,61	8,11E-11	no
325	ENE	ULS+CC	240+cc	3,9	14,5	13,18	271,29	10,5	1,18	7,32	6,28	2,39	0,8	45	0,33	0,4	0,97	0,99	0,83	0,72	0,58	0,68	0,71	0,60	5,67E-10	no
325	E	ELS	50	3,96	11,9	10,82	182,72	6,9	0,82	7,68	6,28	2,39	0,8	45	0,33	0,4	0,98	0,98	0,84	0,72	0,58	0,68	0,71	0,61	3,50E-10	no
325	E	ULS	240	4,08	13,1	11,91	221,44	6,5	0,82	7,68	6,28	2,39	0,8	45	0,33	0,4	0,98	0,99	0,84	0,72	0,58	0,68	0,71	0,61	9,80E-10	no
325	E	ULS+CC	240+cc	4,37	13,1	11,91	221,44	7	1,18	7,32	6,28	2,39	0,8	45	0,33	0,4	0,98	0,99	0,83	0,71	0,58	0,68	0,71	0,60	1,80E-08	no
325	ESE	ELS	50	3,75	10,8	9,82	150,51	2,2	0,82	7,68	6,28	2,39	0,8	45	0,33	0,4	0,99	0,98	0,84	0,72	0,58	0,68	0,71	0,60	8,96E-11	no
325	ESE	ULS	240	3,95	11,9	10,82	182,72	1,6	0,82	7,68	6,28	2,39	0,8	45	0,33	0,4	0,99	0,98	0,84	0,72	0,58	0,68	0,71	0,61	5,45E-10	no
325	ESE	ULS+CC	240+cc	4,12	11,9	10,82	182,72	1,9	1,18	7,32	6,28	2,39	0,8	45	0,33	0,4	0,99	0,98	0,83	0,71	0,58	0,68	0,71	0,60	5,31E-09	no
325	SE	ELS	50	3,49	9,8	8,91	123,92	5,2	0,82	7,68	6,28	2,39	0,8	45	0,33	0,4	0,98	0,98	0,84	0,71	0,58	0,68	0,71	0,60	4,68E-12	no
325	SE	ULS	240	3,74	10,8	9,82	150,51	5,4	0,82	7,68	6,28	2,39	0,8	45	0,33	0,4	0,98	0,98	0,84	0,72	0,58	0,68	0,71	0,60	5,86E-11	no
325	SE	ULS+CC	240+cc	3,92	10,8	9,82	150,51	5,4	1,18	7,32	6,28	2,39	0,8	45	0,33	0,4	0,98	0,98	0,83	0,71	0,58	0,68	0,71	0,60	8,42E-10	no
325	SSE	ELS	50	3,26	8,8	8,00	99,92	14,7	0,82	7,68	6,28	2,39	0,8	45	0,33	0,4	0,95	0,97	0,84	0,71	0,58	0,68	0,71	0,60	7,86E-14	no
325	SSE	ULS	240	3,61	9,8	8,91	123,92	14,1	0,82	7,68	6,28	2,39	0,8	45	0,33	0,4	0,95	0,98	0,84	0,71	0,58	0,68	0,71	0,60	5,55E-12	no
325	SSE	ULS+CC	240+cc	3,77	9,8	8,91	123,92	14,5	1,18	7,32	6,28	2,39	0,8	45	0,33	0,4	0,95	0,98	0,83	0,71	0,58	0,68	0,71	0,60	8,67E-11	no
325	S	ELS	50	3,07	8,8	8,00	99,92	23,4	0,82	7,68	6,28	2,39	0,8	45	0,33	0,4	0,92	0,97	0,84	0,71	0,58	0,68	0,71	0,60	1,52E-15	no
325	S	ULS	240	3,51	9,8	8,91	123,92	22,7	0,82	7,68	6,28	2,39	0,8	45	0,33	0,4	0,93	0,98	0,84	0,71	0,58	0,68	0,71	0,60	6,49E-13	no
325	S	ULS+CC	240+cc	3,63	9,8	8,91	123,92	23,5	1,18	7,32	6,28	2,39	0,8	45	0,33	0,4	0,92	0,98	0,83	0,71	0,58	0,68	0,71	0,60	8,43E-12	no
325	SSW	ELS	50	3,7	10,8	9,82	150,51	30,1	0,82	7,68	6,28	2,39	0,8	45	0,33	0,4	0,90	0,98	0,84	0,72	0,58	0,68	0,71	0,60	2,14E-12	no
325	SSW	ULS	240	3,87	10,8	9,82	150,51	31,4	0,82	7,68	6,28	2,39	0,8	45	0,33	0,4	0,90	0,98	0,84	0,72	0,58	0,68	0,71	0,60	9,35E-12	no
325	SSW	ULS+CC	240+cc	4,06	10,8	9,82	150,51	32,2	1,18	7,32	6,28	2,39	0,8	45	0,33	0,4	0,89	0,98	0,83	0,71	0,58	0,68	0,71	0,60	1,55E-10	no
325	SW	ELS	50	2,33	8,8	8,00	99,92	34,9	0,82	7,68	6,28	2,39	0,8	45	0,33	0,4	0,88	0,97	0,84	0,71	0,58	0,68	0,71	0,60	1,99E-23	no
325	SW	ULS	240	2,84	9,8	8,91	123,92	35,1	0,82	7,68	6,28	2,39	0,8	45	0,33	0,4	0,88	0,98	0,84	0,71	0,58	0,68	0,71	0,60	5,11E-18	no
325	SW	ULS+CC	240+cc	2,86	9,8	8,91	123,92	36,2	1,18	7,32	6,28	2,39	0,8	45	0,33	0,4	0,88	0,98	0,83	0,71	0,58	0,68	0,71	0,60	4,46E-17	no
330	NE	ELS	50	1,26	10,8	9,82	150,51	14,4	0,82	7,68	6,28	2,39	0,8	45	0,33	0,4	0,95	0,98	0,84	0,72	0,58	0,68	0,71	0,60	1,86E-46	no
330	NE	ULS	240	1,84	13,1	11,91	221,44	11,1	0,82	7,68	6,28	2,39	0,8	45	0,33	0,4	0,96	0,99	0,84	0,72	0,58	0,68	0,71	0,61	6,23E-28	no
330	NE	ULS+CC	240+cc	1,81	13,1	11,91	221,44	11,8	1,18	7,32	6,28	2,39	0,8	45	0,33	0,4	0,96	0,99	0,83	0,71	0,58	0,68	0,71	0,60	3,17E-27	no
330	ENE	ELS	50	3,35	13,1	11,91	221,44	10,1	0,82	7,68	6,28	2,39	0,8	45	0,33	0,4	0,97	0,99	0,84	0,72	0,58	0,68	0,71	0,61	8,16E-13	no
330	ENE	ULS	240	3,75	14,5	13,18	271,29	9,5	0,82	7,68	6,28	2,39	0,8	45	0,33	0,4	0,97	0,99	0,84	0,72	0,58	0,68	0,71	0,61	5,46E-11	no
330	ENE	ULS+CC	240+cc	3,86	14,5	13,18	271,29	10,1	1,18	7,32	6,28	2,39	0,8	45	0,33	0,4	0,97	0,99	0,83	0,72	0,58	0,68	0,71	0,60	4,31E-10	no
330	E	ELS	50	3,89	11,9	10,82	182,72	6,6	0,82	7,68	6,28	2,39	0,8	45	0,33	0,4	0,98	0,98	0,84	0,72	0,58	0,68	0,71	0,61	2,07E-10	no
330	E	ULS	240	4,08	13,1	11,91	221,44	6,2	0,82	7,68	6,28	2,39	0,8	45	0,33	0,4	0,98	0,99	0,84	0,72	0,58	0,68	0,71	0,61	1,01E-09	no
330	E	ULS+CC	240+cc	4,3	13,1	11,91	221,44	6,7	1,18	7,32	6,28	2,39	0,8	45	0,33	0,4	0,98	0,99	0,83	0,71	0,58	0,68	0,71	0,60	1,21E-08	no
330	ESE	ELS	50	3,68	10,8	9,82	150,51	2	0,82	7,68	6,28	2,39	0,8	45	0,33	0,4	0,99	0,98	0,84	0,72	0,58	0,68	0,71	0,60	4,91E-11	no
330	ESE	ULS	240	3,87	11,9	10,82	182,72	1,5	0,82	7,68	6,28	2,39	0,8	45	0,33	0,4	1,00	0,98	0,84	0,72	0,58	0,68	0,71	0,61	2,93E-10	no
330	ESE	ULS+CC	240+cc	4,04	11,9	10,82	182,72	1,8	1,18	7,32	6,28	2,39	0,8	45	0,33	0,4	0,99	0,98	0,83	0,71	0,58	0,68	0,71	0,60	3,10E-09	no
330	SE	ELS	50	3,46	9,8	8,91	123,92	5,3	0,82	7,68	6,28	2,39	0,8	45	0,33	0,4	0,98	0,98	0,84	0,71	0,58	0,68	0,71	0,60	3,37E-12	no
330	SE	ULS	240	3,69	10,8	9,82	150,51	5,5	0,82	7,68	6,28	2,39	0,8	45	0,33	0,4	0,98	0,98	0,84	0,72	0,58	0,68	0,71	0,60	3,69E-11	no

GEOMETRIA

Rc (m)
8,5
Gc (m)
6,28
hwall (m)
2,39
hn (m)
0,8
ε (º)
45

NOMBRE DE CASOS EN ELS
0

NOMBRE DE CASOS EN ELU
0

NOMBRE DE CASOS EN ELU+CC
0

330	SE	ULS+CC	240+cc	3,87	10,8	9,82	150,51	5,5	1,18	7,32	6,28	2,39	0,8	45	0,33	0,4	0,98	0,98	0,83	0,71	0,58	0,68	0,71	0,60	5,67E-10	no
330	SSE	ELS	50	3,29	8,8	8,00	99,92	14,8	0,82	7,68	6,28	2,39	0,8	45	0,33	0,4	0,95	0,97	0,84	0,71	0,58	0,68	0,71	0,60	1,13E-13	no
330	SSE	ULS	240	3,59	9,8	8,91	123,92	14,1	0,82	7,68	6,28	2,39	0,8	45	0,33	0,4	0,95	0,98	0,84	0,71	0,58	0,68	0,71	0,60	4,54E-12	no
330	SSE	ULS+CC	240+cc	3,75	9,8	8,91	123,92	14,5	1,18	7,32	6,28	2,39	0,8	45	0,33	0,4	0,95	0,98	0,83	0,71	0,58	0,68	0,71	0,60	7,28E-11	no
330	S	ELS	50	3,1	8,8	8,00	99,92	23,5	0,82	7,68	6,28	2,39	0,8	45	0,33	0,4	0,92	0,97	0,84	0,71	0,58	0,68	0,71	0,60	2,35E-15	no
330	S	ULS	240	3,52	9,8	8,91	123,92	22,6	0,82	7,68	6,28	2,39	0,8	45	0,33	0,4	0,93	0,98	0,84	0,71	0,58	0,68	0,71	0,60	7,35E-13	no
330	S	ULS+CC	240+cc	3,63	9,8	8,91	123,92	23,4	1,18	7,32	6,28	2,39	0,8	45	0,33	0,4	0,92	0,98	0,83	0,71	0,58	0,68	0,71	0,60	8,54E-12	no
330	SSW	ELS	50	3,7	10,8	9,82	150,51	29,7	0,82	7,68	6,28	2,39	0,8	45	0,33	0,4	0,90	0,98	0,84	0,72	0,58	0,68	0,71	0,60	2,25E-12	no
330	SSW	ULS	240	3,88	10,8	9,82	150,51	31	0,82	7,68	6,28	2,39	0,8	45	0,33	0,4	0,90	0,98	0,84	0,72	0,58	0,68	0,71	0,60	1,08E-11	no
330	SSW	ULS+CC	240+cc	4,06	10,8	9,82	150,51	31,8	1,18	7,32	6,28	2,39	0,8	45	0,33	0,4	0,90	0,98	0,83	0,71	0,58	0,68	0,71	0,60	1,62E-10	no
330	SW	ELS	50	2,35	8,8	8,00	99,92	34,9	0,82	7,68	6,28	2,39	0,8	45	0,33	0,4	0,88	0,97	0,84	0,71	0,58	0,68	0,71	0,60	3,59E-23	no
330	SW	ULS	240	2,87	9,8	8,91	123,92	35,1	0,82	7,68	6,28	2,39	0,8	45	0,33	0,4	0,88	0,98	0,84	0,71	0,58	0,68	0,71	0,60	8,96E-18	no
330	SW	ULS+CC	240+cc	2,89	9,8	8,91	123,92	36,2	1,18	7,32	6,28	2,39	0,8	45	0,33	0,4	0,88	0,98	0,83	0,71	0,58	0,68	0,71	0,60	7,57E-17	no
335	NE	ELS	50	1,28	10,8	9,82	150,51	13,6	0,82	7,68	6,28	2,39	0,8	45	0,33	0,4	0,96	0,98	0,84	0,72	0,58	0,68	0,71	0,60	2,28E-45	no
335	NE	ULS	240	1,88	13,1	11,91	221,44	10,4	0,82	7,68	6,28	2,39	0,8	45	0,33	0,4	0,97	0,99	0,84	0,72	0,58	0,68	0,71	0,61	4,35E-27	no
335	NE	ULS+CC	240+cc	1,85	13,1	11,91	221,44	11,1	1,18	7,32	6,28	2,39	0,8	45	0,33	0,4	0,96	0,99	0,83	0,71	0,58	0,68	0,71	0,60	2,16E-26	no
335	ENE	ELS	50	3,46	13,1	11,91	221,44	9,5	0,82	7,68	6,28	2,39	0,8	45	0,33	0,4	0,97	0,99	0,84	0,72	0,58	0,68	0,71	0,61	2,98E-12	no
335	ENE	ULS	240	3,79	14,5	13,18	271,29	9	0,82	7,68	6,28	2,39	0,8	45	0,33	0,4	0,97	0,99	0,84	0,72	0,58	0,68	0,71	0,61	8,19E-11	no
335	ENE	ULS+CC	240+cc	3,92	14,5	13,18	271,29	9,5	1,18	7,32	6,28	2,39	0,8	45	0,33	0,4	0,97	0,99	0,83	0,72	0,58	0,68	0,71	0,60	7,30E-10	no
335	E	ELS	50	3,93	11,9	10,82	182,72	6,2	0,82	7,68	6,28	2,39	0,8	45	0,33	0,4	0,98	0,98	0,84	0,72	0,58	0,68	0,71	0,61	2,97E-10	no
335	E	ULS	240	4,17	13,1	11,91	221,44	5,8	0,82	7,68	6,28	2,39	0,8	45	0,33	0,4	0,98	0,99	0,84	0,72	0,58	0,68	0,71	0,61	1,98E-09	no
335	E	ULS+CC	240+cc	4,35	13,1	11,91	221,44	6,2	1,18	7,32	6,28	2,39	0,8	45	0,33	0,4	0,98	0,99	0,83	0,71	0,58	0,68	0,71	0,60	1,71E-08	no
335	ESE	ELS	50	3,72	10,8	9,82	150,51	1,7	0,82	7,68	6,28	2,39	0,8	45	0,33	0,4	0,99	0,98	0,84	0,72	0,58	0,68	0,71	0,60	7,25E-11	no
335	ESE	ULS	240	3,9	11,9	10,82	182,72	1,2	0,82	7,68	6,28	2,39	0,8	45	0,33	0,4	1,00	0,98	0,84	0,72	0,58	0,68	0,71	0,61	3,83E-10	no
335	ESE	ULS+CC	240+cc	4,07	11,9	10,82	182,72	1,5	1,18	7,32	6,28	2,39	0,8	45	0,33	0,4	1,00	0,98	0,83	0,71	0,58	0,68	0,71	0,60	3,92E-09	no
335	SE	ELS	50	3,51	9,8	8,91	123,92	5,7	0,82	7,68	6,28	2,39	0,8	45	0,33	0,4	0,98	0,98	0,84	0,71	0,58	0,68	0,71	0,60	5,43E-12	no
335	SE	ULS	240	3,74	10,8	9,82	150,51	5,8	0,82	7,68	6,28	2,39	0,8	45	0,33	0,4	0,98	0,98	0,84	0,72	0,58	0,68	0,71	0,60	5,61E-11	no
335	SE	ULS+CC	240+cc	3,92	10,8	9,82	150,51	5,8	1,18	7,32	6,28	2,39	0,8	45	0,33	0,4	0,98	0,98	0,83	0,71	0,58	0,68	0,71	0,60	8,11E-10	no
335	SSE	ELS	50	3,39	8,8	8,00	99,92	15,1	0,82	7,68	6,28	2,39	0,8	45	0,33	0,4	0,95	0,97	0,84	0,71	0,58	0,68	0,71	0,60	3,64E-13	no
335	SSE	ULS	240	3,66	9,8	8,91	123,92	14,3	0,82	7,68	6,28	2,39	0,8	45	0,33	0,4	0,95	0,98	0,84	0,71	0,58	0,68	0,71	0,60	8,89E-12	no
335	SSE	ULS+CC	240+cc	3,83	9,8	8,91	123,92	14,7	1,18	7,32	6,28	2,39	0,8	45	0,33	0,4	0,95	0,98	0,83	0,71	0,58	0,68	0,71	0,60	1,42E-10	no
335	S	ELS	50	3,19	8,8	8,00	99,92	23,8	0,82	7,68	6,28	2,39	0,8	45	0,33	0,4	0,92	0,97	0,84	0,71	0,58	0,68	0,71	0,60	8,17E-15	no
335	S	ULS	240	3,61	9,8	8,91	123,92	22,8	0,82	7,68	6,28	2,39	0,8	45	0,33	0,4	0,92	0,98	0,84	0,71	0,58	0,68	0,71	0,60	1,88E-12	no
335	S	ULS+CC	240+cc	3,72	9,8	8,91	123,92	23,6	1,18	7,32	6,28	2,39	0,8	45	0,33	0,4	0,92	0,98	0,83	0,71	0,58	0,68	0,71	0,60	1,97E-11	no
335	SSW	ELS	50	3,78	10,8	9,82	150,51	29,9	0,82	7,68	6,28	2,39	0,8	45	0,33	0,4	0,90	0,98	0,84	0,72	0,58	0,68	0,71	0,60	4,84E-12	no
335	SSW	ULS	240	3,97	10,8	9,82	150,51	31,1	0,82	7,68	6,28	2,39	0,8	45	0,33	0,4	0,90	0,98	0,84	0,72	0,58	0,68	0,71	0,60	2,38E-11	no
335	SSW	ULS+CC	240+cc	4,14	10,8	9,82	150,51	31,9	1,18	7,32	6,28	2,39	0,8	45	0,33	0,4	0,89	0,98	0,83	0,71	0,58	0,68	0,71	0,60	2,97E-10	no
335	SW	ELS	50	2,4	8,8	8,00	99,92	35	0,82	7,68	6,28	2,39	0,8	45	0,33	0,4	0,88	0,97	0,84	0,71	0,58	0,68	0,71	0,60	1,46E-22	no
335	SW	ULS	240	2,94	9,8	8,91	123,92	35,3	0,82	7,68	6,28	2,39	0,8	45	0,33	0,4	0,88	0,98	0,84	0,71	0,58	0,68	0,71	0,60	3,05E-17	no
335	SW	ULS+CC	240+cc	2,94	9,8	8,91	123,92	36,2	1,18	7,32	6,28	2,39	0,8	45	0,33	0,4	0,88	0,98	0,83	0,71	0,58	0,68	0,71	0,60	1,78E-16	no
340	NE	ELS	50	1,28	10,8	9,82	150,51	13	0,82	7,68	6,28	2,39	0,8	45	0,33	0,4	0,96	0,98	0,84	0,72	0,58	0,68	0,71	0,60	3,00E-45	no
340	NE	ULS	240	1,85	13,1	11,91	221,44	9,8	0,82	7,68	6,28	2,39	0,8	45	0,33	0,4	0,97	0,99	0,84	0,72	0,58	0,68	0,71	0,61	1,39E-27	no
340	NE	ULS+CC	240+cc	1,83	13,1	11,91	221,44	10,5	1,18	7,32	6,28	2,39	0,8	45	0,33	0,4	0,97	0,99	0,83	0,71	0,58	0,68	0,71	0,60	1,08E-26	no
340	ENE	ELS	50	3,33	13,1	11,91	221,44	9	0,82	7,68	6,28	2,39	0,8	45	0,33	0,4	0,97	0,99	0,84	0,72	0,58	0,68	0,71	0,61	7,44E-13	no
340	ENE	ULS	240	3,74	14,5	13,18	271,29	8,4	0,82	7,68	6,28	2,39	0,8	45	0,33	0,4	0,97	0,99	0,84	0,72	0,58	0,68	0,71	0,61	5,63E-11	no
340	ENE	ULS+CC	240+cc	3,86	14,5	13,18	271,29	9	1,18	7,32	6,28	2,39	0,8	45	0,33	0,4	0,97	0,99	0,83	0,72	0,58	0,68	0,71	0,60	4,81E-10	no
340	E	ELS	50	3,86	11,9	10,82	182,72	5,7	0,82	7,68	6,28	2,39	0,8	45	0,33	0,4	0,98	0,98	0,84	0,72	0,58	0,68	0,71	0,61	1,77E-10	no
340	E	ULS	240	4,09	13,1	11,91	221,44	5,3	0,82	7,68	6,28	2,39	0,8	45	0,33	0,4	0,98	0,99	0,84	0,72	0,58	0,68	0,71	0,61	1,18E-09	no
340	E	ULS+CC	240+cc	4,28	13,1	11,91	221,44	5,8	1,18	7,32	6,28	2,39	0,8	45	0,33	0,4	0,98	0,99	0,83	0,71	0,58	0,68	0,71	0,60	1,15E-08	no
340	ESE	ELS	50	3,64	10,8	9,82	150,51	1,2	0,82	7,68	6,28	2,39	0,8	45	0,33	0,4	1,00	0,98	0,84	0,72	0,58	0,68	0,71	0,60	3,70E-11	no
340	ESE	ULS	240	3,82	11,9	10,82	182,72	0,7	0,82	7,68	6,28	2,39	0,8	45	0,33	0,4	1,00	0,98	0,84	0,72	0,58	0,68	0,71	0,61	2,11E-10	no
340	ESE	ULS+CC	240+cc	4	11,9	10,82	182,72	1	1,18	7,32	6,28	2,39	0,8	45	0,33	0,4	1,00	0,98	0,83	0,71	0,58	0,68	0,71	0,60	2,51E-09	no
340	SE	ELS	50	3,45	9,8	8,91	123,92	6,4	0,82	7,68	6,28	2,39	0,8	45	0,33	0,4	0,98	0,98	0,84	0,71	0,58	0,68	0,71	0,60	2,66E-12	no
340	SE	ULS	240	3,68	10,8	9,82	150,51	6,4	0,82	7,68	6,28	2,39	0,8	45	0,33	0,4	0,98	0,98	0,84	0,72	0,58	0,68	0,71	0,60	3,05E-11	no
340	SE	ULS+CC	240+cc	3,85	10,8	9,82	150,51	6,4	1,18	7,32	6,28	2,39	0,8	45	0,33	0,4	0,98	0,98	0,83	0,71	0,58	0,68	0,71	0,60	4,43E-10	no
340	SSE	ELS	50	3,32	8,8	8,00	99,92	15,8	0,82	7,68	6,28	2,39	0,8	45	0,33	0,4	0,95	0,97	0,84	0,71	0,58	0,68	0,71	0,60	1,43E-13	no
340	SSE	ULS	240	3,65	9,8	8,91	123,92	15	0,82	7,68	6,28	2,39	0,8	45	0,33	0,4	0,95	0,98	0,84	0,71	0,58	0,68	0,71	0,60	7,42E-12	no
340	SSE	ULS+CC	240+cc	3,81	9,8	8,91	123,92	15,4	1,18	7,32	6,28	2,39	0,8	45	0,33	0,4	0,95	0,98	0,83	0,71	0,58	0,68	0,71	0,60	1,11E-10	no
340	S	ELS	50	3,13	8,8	8,00	99,92	24,4	0,82	7,68	6,28	2,39	0,8	45	0,33	0,4	0,92	0,97	0,84	0,71	0,58	0,68	0,71	0,60	3,16E-15	no
340	S	ULS	240	3,61	9,8	8,91	123,92	23,6	0,82	7,68	6,28	2,39	0,8	45	0,33	0,4	0,92	0,98	0,84	0,71	0,58	0,68	0,71	0,60	1,69E-12	no
340	S	ULS+CC	240+cc	3,73	9,8	8,91	123,92	24,4	1,18	7,32	6,28	2,39	0,8	45	0,33	0,4	0,92	0,98	0,83	0,71	0,58	0,68	0,71	0,60	1,97E-11	no
340	SSW	ELS	50	3,79	10,8	9,82	150,51	31	0,82	7,68	6,28	2,39	0,8	45	0,33	0,4	0,90	0,98	0,84	0,72	0,58	0,68	0,71	0,60	4,63E-12	no
340	SSW	ULS	240	3,98	10,8	9,82	150,51	32,3	0,82	7,68	6,28	2,39	0,8	45	0,33	0,4	0,89	0,98	0,84	0,72	0,58	0,68	0,71	0,60	2,24E-11	no
340	SSW	ULS+CC	240+cc	4,18	10,8	9,82	150,51	33	1,18	7,32	6,28	2,39	0,8	45	0,33	0,4	0,89	0,98	0,83	0,71	0,58	0,68	0,71	0,60	3,55E-10	no
340	SW	ELS	50	2,37	8,8	8,00	99,92	36,4	0,82	7,68	6,28	2,39	0,8	45	0,33	0,4	0,88	0,97	0,84	0,71	0,58	0,68	0,71	0,60	4,41E-23	no
340	SW	ULS	240	2,91	9,8	8,91	123,92	36,5	0,82	7,68	6,28	2,39	0,8	45	0,33	0,4	0,88	0,98	0,84	0,71	0,58	0,68	0,71	0,60	1,42E-17	no
340	SW	ULS+CC	240+cc	2,91	9,8	8,91	123,92	37,5	1,18	7,32	6,28	2,39	0,8	45	0,33	0,4	0,88	0,98	0,83	0,71	0,58	0,68	0,71	0,60	8,44E-17	no
345	NE	ELS	50	1,29	10,8	9,82	150,51	12,2	0,82	7,68	6,28	2,39	0,8	45	0,33	0,4	0,96	0,98	0,84	0,72	0,58	0,68	0,71	0,60	1,21E-44	no
345	NE	ULS	240	1,87	13,1	11,91	221,44	9	0,82	7,68	6,28	2,39	0,8	45	0,33	0,4	0,97	0,99	0,84	0,72	0,58	0,68	0,71	0,61	4,13E-27	no
345	NE	ULS+CC	240+cc	1,85	13,1	11,91	221,44	9,8	1,18	7,32	6,28	2,39	0,8	45	0,33	0,4	0,97	0,99	0,83	0,71	0,58	0,68	0,71	0,60	3,03E-26	no
345	ENE	ELS	50	3,32	13,1	11,91	221,44	8,4	0,82	7,68	6,28	2,39	0,8	45	0,33	0,4	0,97	0,99	0,84	0,72	0,58	0,68	0,71	0,61	7,14E-13	no
345	ENE	ULS	240	3,81	14,5	13,18	271,29	7,8	0,82	7,68	6,28	2,39	0,8	45	0,33	0,4	0,97	0,99	0,84	0,72	0,58	0,68	0,71	0,61	1,10E-10	no
345	ENE	ULS+CC	240+cc	3,9	14,5	13,18	271,29	8,4	1,18	7,32	6,28	2,39	0,8	45	0,33	0,4	0,97	0,99	0,83	0,72	0,58	0,68	0,71	0,60	6,97E-10	no
345	E	ELS	50	3,93	11,9	10,82	182,72	5,2	0,82	7,68	6,28	2,39	0,8	45	0,33	0,4	0,98	0,98	0,84	0,72	0,58	0,68	0,71	0,61	3,28E-10	no
345	E	ULS	240	4,16	13,1	11,91	221,44	4,8	0,82	7,68	6,28	2,39	0,8	45	0,33	0,4	0,98	0,99	0,84	0,72	0,58	0,68	0,71	0,61	2,03E-09	no
345	E	ULS+CC	240+cc	4,35	13,1	11,91	221,44	5,2	1,18	7,32	6,28	2,39	0,8	45	0,33	0,4	0,98	0,99	0,83	0,71	0,58	0,68	0,71	0,60	1,85E-08	no
345	ESE	ELS	50	3,7	10,8	9,82	150,51	0,6	0,82	7,68	6,28	2,39	0,8	45	0,33	0,4	1,00	0,98	0,84	0,72	0,58	0,68	0,71	0,60	6,80E-11	no
345	ESE	ULS	240	3,88	11,9	10,82	182,72	0,1	0,82	7,68	6,28	2,39	0,8	45	0,33	0,4	1,00	0,98	0,84	0,72	0,58	0,68	0,71	0,61	3,64E-10	no
345	ESE	ULS+CC	240+cc	4,05	11,9	10,82	182,72	0,5	1,18	7,32	6,28	2,39	0,8	45	0,33	0,4	1,00	0,98	0,83	0,71	0,58	0,68	0,71	0,60	3,73E-09	no
345	SE	ELS	50	3,5	9,8	8,91	123,92	7,1	0,82	7,68	6,28	2,39	0,8	45	0,33	0,4	0,98	0,98	0,84	0,71	0,58	0,68	0,71	0,60	4,15E-12	no
345	SE	ULS	240	3,74	10,8	9,82	150,51	7,1	0,82	7,68	6,28	2,39	0,8	45	0,33	0,4	0,98	0,98	0,84	0,72	0,58	0,68	0,71	0,60	4,88E-11	no
345	SE	ULS+CC	240+cc	3,9	10,8	9,82	150,51	7	1,18	7,32	6,28	2,39	0,8	45	0,33	0,4	0,98	0,98	0,83	0,71	0,58	0,68	0,71	0,60	6,19E-10	no
345	SSE	ELS	50	3,34	8,8	8,00	99,92	16,5	0,82	7,68	6,28	2,39	0,8	45	0,33	0,4	0,95	0,97	0,84	0,71	0,58	0,68	0,71	0,60	1,66E-13	no
345	SSE	ULS	240	3,74	9,8	8,91	123,92	15,7	0,82	7,68	6,28	2,39	0,8	45	0,33	0,4	0,95	0,98	0,84	0,71	0,58	0,68	0,71	0,60	1,62E-11	no
345	SSE	ULS+CC	240+cc	3,87	9,8	8,91	123,92	16	1,18	7,32	6,28	2,39	0,8	45	0,33	0,4	0,95	0,98	0,83	0,71	0,58	0,68	0,71	0,60	1,72E-10	no
345	S	ELS	50	3,17	8,8	8,00	99,92	25,1	0,82	7,68	6,28	2,39	0,8	45	0,33	0,4	0,92	0,97	0,84	0,71	0,58	0,68	0,71	0,60	5,04E-15	no
345	S	ULS	240	3,7	9,8	8,91	123,92	24,4	0,82	7,68	6,28	2,39	0,8	45	0,33	0,4	0,92	0,98	0,84	0,71	0,58	0,68	0,71	0,60	3,83E-12	no
345	S	ULS+CC	240+cc	3,81	9,8	8,91	123,92	25,1	1,18	7,32	6,28	2,39	0,8	45	0,33	0,4	0,92	0,98	0,83	0,71	0,58	0,68	0,71	0,60	3,75E-11	no
345	SSW	ELS	50	3,9	10,8	9,82	150,51	31,8	0,82	7,68	6,28	2,39	0,8	45	0,33	0,4	0,90	0,98	0,84	0,72	0,58	0,68	0,71	0,60	1,17E-11	no
345	SSW	ULS	240	4,1	10,8	9,82	150,51	33,1	0,82	7,68	6,28	2,39	0,8	45	0,33	0,4	0,89	0,98	0,84	0,72	0,58	0,68	0,71	0,60	5,59E-11	no
345	SSW	ULS+CC	240+cc	4,28	10,8	9,82	150,51	33,8	1,18	7,32	6,28	2,39	0,8	45	0,33	0,4	0,89	0,98	0,83	0,71	0,58	0,68	0,71	0,60	6,73E-10	no
345	SW	ELS	50	2,42	8,8	8,00	99,92	37,4	0,82	7,68	6,28	2,39	0,8	45	0,33	0,4	0,88	0,97	0,84	0,71	0,58	0,68	0,71	0,60	1,42E-22	no
345	SW	ULS	240	2,97	9,8	8,91	123,92	37,6	0,82	7,68	6,28	2,39	0,8	45	0,33	0,4	0,88	0,98	0,84	0,71	0,58	0,68	0,71	0,60	3,34E-17	no
345	SW	ULS+CC	240+cc	2,97	9,8	8,91	123,92	38,5	1,18	7,32	6,28	2,39	0,8	45	0,33	0,4	0,87	0,98	0,83	0,71	0,58	0,68	0,71	0,60	1,94E-16	no
350	NE	ELS	50	1,28	10,8	9,82	150,51	11,9	0,82	7,68	6,28	2,39	0,8	45	0,33	0,4	0,96	0,98	0,84	0,72	0,58	0,68	0,71	0,60	4,95E-45	no
350	NE	ULS	240	1,87	13,1	11,91	221,44	8,8	0,82	7,68	6,28	2,39	0,8	45	0,33	0,4	0,97	0,99	0,84	0,72	0,58	0,68	0,71	0,61	4,35E-27	no
350	NE	ULS+CC	240+cc	1,85	13,1	11,91	221,44	9,6	1,18	7,32	6,28	2,39	0,8	45	0,33	0,4	0,97	0,99	0,83	0,71	0,58	0,68	0,71	0,60	3,19E-26	no
350	ENE	ELS	50	3,34	13,1	11,91	221,44	8,2	0,82	7,68	6,28	2,39	0,8	45	0,33	0,4	0,97	0,99	0,84	0,72	0,58	0,68	0,71	0,61	9,24E-13	no
350	ENE	ULS	240	3,84	14,5	13,18	271,29	7,6	0,82	7,68	6,28	2,39	0,8	45	0,33	0,4	0,97	0,99	0,84	0,72	0,58	0,68	0,71	0,61	1,45E-10	no
350	ENE	ULS+CC	240+cc	3,92	14,5	13,18	271,29	8,3	1,18	7,32	6,28	2,39	0,8	45	0,33	0,4	0,97	0,99	0,83	0,72	0,58	0,68	0,71	0,60	8,20E-10	no
350	E	ELS	50	3,96	11,9	10,82	182,72	5	0,82	7,68	6,28	2,39	0,8	45	0,33	0,4	0,98	0,98	0,84	0,72	0,58	0,68	0,71	0,61	4,23E-10	no
350	E	ULS	240	4,2	13,1	11,91	221,44	4,6	0,82	7,68	6,28	2,39	0,8	45	0,33	0,4	0,98	0,99	0,84	0,72	0,58	0,68	0,71	0,61	2,72E-09	no
350	E	ULS+CC	240+cc	4,38	13,1	11,91	221,44	5,1	1,18	7,32	6,28	2,39	0,8	45	0,33	0,4	0,98	0,99	0,83	0,71	0,58	0,68	0,71	0,60	2,23E-08	no
350	ESE	ELS	50	3,73	10,8	9,82	150,51	0,4	0,82	7,68	6,28	2,39	0,8	45	0,33	0,4	1,00	0,98	0,84	0,72	0,58	0,68	0,71	0,60	9,06E-11	no
350	ESE	ULS	240	3,91	11,9	10,82	182,72	0,1	0,82	7,68	6,28	2,39	0,8	45	0,33	0,4	1,00	0,98	0,84	0,72	0,58	0,68	0,71	0,61	4,61E-10	no
350	ESE	ULS+CC	240+cc	4,08	11,9	10,82	182,72	0,3	1,18	7,32	6,28	2,39	0,8	45	0,33	0,4	1,00	0,98	0,83	0,71	0,58	0,68	0,71	0,60	4,66E-09	no
350	SE	ELS	50	3,54	9,8	8,91	123,92	7,5	0,82	7,68	6,28	2,39	0,8	45	0,33	0,4	0,98	0,98	0,84	0,71	0,58	0,68	0,71	0,60	5,98E-12	no
350	SE	ULS	240	3,8	10,8	9,82	150,51	7,4	0,82	7,68	6,28	2,39	0,8	45	0,33	0,4	0,98	0,98	0,84	0,72	0,58	0,68	0,71	0,60	8,01E-11	no
350	SE	ULS+CC	240+cc	3,95	10,8	9,82	150,51	7,3	1,18	7,32	6,28	2,39	0,8	45	0,33	0,4	0,98	0,98	0,83	0,71	0,58	0,68	0,71	0,60	8,82E-10	no
350	SSE	ELS	50	3,39	8,8	8,00	99,92	17	0,82	7,68	6,28	2,39	0,8	45	0,33	0,4	0,94	0,97	0,84	0,71	0,58	0,68	0,71	0,60	2,83E-13	no
350	SSE	ULS	240	3,81	9,8	8,91	123,92	16,1	0,82	7,68	6,28	2,39	0,8	45	0,33	0,4	0,95	0,98	0,84	0,71	0,58	0,68	0,71	0,60	2,93E-11	no
350	SSE	ULS+CC	240+cc	3,93	9,8	8,91	123,92	16,4	1,18	7,32	6,28	2,39	0,8	45	0,33	0,4	0,95	0,98	0,83	0,71	0,58	0,68	0,71	0,60	2,68E-10	no
350	S	ELS	50	3,21	8,8	8,00	99,92	25,7	0,82	7,68	6,28	2,39	0,8	45	0,33	0,4	0,92	0,97	0,84	0,71	0,58	0,68	0,71	0,60	8,04E-15	no
350	S	ULS	240	3,76	9,8	8,91	123,92	25	0,82	7,68	6,28	2,39	0,8	45	0,33	0,4	0,92	0,98	0,84	0,71	0,58	0,68	0,71	0,60	6,38E-12	no
350	S	ULS+CC	240+cc	3,86	9,8	8,91	123,92	25,6	1,18	7,32	6,28	2,39	0,8	45	0,33	0,4	0,92	0,98	0,83	0,71	0,58	0,68	0,71	0,60	5,48E-11	no
350	SSW	ELS	50	3,96	10,8	9,82	150,51	32,6	0,82	7,68	6,28	2,39	0,8	45	0,33	0,4	0,89	0,98	0,84	0,72	0,58	0,68	0,71	0,60	1,81E-11	no
350	SSW	ULS	240	4,19	10,8	9,82	150,51	33,9	0,82	7,68	6,28	2,39	0,8	45	0,33	0,4	0,89	0,98	0,84	0,72	0,58	0,68	0,71	0,60	1,04E-10	no
350	SSW	ULS+CC	240+cc	4,35	10,8	9,82	150,51	34,5	1,18	7,32	6,28	2,39	0,8	45	0,33	0,4	0,89	0,98	0,83	0,71	0,58	0,68	0,71	0,60	1,02E-09	no
350	SW	ELS	50	2,44	8,8	8,00	99,92	38,3	0,82	7,68	6,28	2,39	0,8	45	0,33	0,4	0,87	0,97	0,84	0,71	0,58	0,68	0,71	0,60	1,97E-22	no
350	SW	ULS	240	3,01	9,8	8,91	123,92	38,4	0,82	7,68	6,28	2,39	0,8	45	0,33	0,4	0,87	0,98	0,84	0,71	0,58	0,68	0,71	0,60	5,70E-17	no
350	SW	ULS+CC	240+cc	3	9,8	8,91	123,92	39,3	1,18	7,32	6,28	2,39	0,8	45	0,33	0,4	0,87	0,98	0,83	0,71	0,58	0,68	0,71	0,60	2,75E-16	no
355	NE	ELS	50	1,28	10,8	9,82	150,51	11,2	0,82	7,68	6,28	2,39	0,8	45	0,33	0,4	0,96	0,98	0,84	0,72	0,58	0,68	0,71	0,60	6,78E-45	no
355	NE	ULS	240	1,86	13,1	11,91	221,44	8,1	0,82	7,68	6,28	2,39	0,8	45	0,33	0,4	0,97	0,99	0,84	0,72	0,58	0,68	0,71	0,61	3,41E-27	no
355	NE	ULS+CC	240+cc	1,84	13,1	11,91	221,44	8,9	1,18	7,32	6,28	2,39	0,8	45	0,33	0,4	0,97	0,99	0,83	0,71	0,58	0,68	0,71	0,60	2,51E-26	no
355	ENE	ELS	50	3,29	13,1	11,91	221,44	7,6	0,82	7,68	6,28	2,39	0,8	45	0,33	0,4	0,97	0,99	0,84	0,72	0,58	0,68	0,71	0,61	5,56E-13	no
355	ENE	ULS	240	3,8	14,5	13,18	271,29	7	0,82	7,68	6,28	2,39	0,8	45	0,33	0,4	0,98	0,99	0,84	0,72	0,58	0,68	0,71	0,61	1,10E-10	no
355	ENE	ULS+CC	240+cc	3,89	14,5	13,18	271,29	7,7	1,18	7,32	6,28	2,39	0,8	45	0,33	0,4	0,97	0,99	0,83	0,72	0,58	0,68	0,71	0,60	6,90E-10	no
355	E	ELS	50	3,9	11,9	10,82	182,72	4,4	0,82	7,68	6,28	2,39	0,8	45	0,33	0,4	0,99	0,98	0,84	0,72	0,58	0,68	0,71	0,61	2,79E-10	no
355	E	ULS	240	4,14	13,1	11,91	221,44	3,9	0,82	7,68	6,28	2,39	0,8	45	0,33	0,4	0,99	0,99	0,84	0,72	0,58	0,68	0,71	0,61	1,92E-09	no
355	E	ULS+CC	240+cc	4,33	13,1	11,91	221,44	4,5	1,18	7,32	6,28	2,39	0,8	45	0,33	0,4	0,99	0,99	0,83	0,71	0,58	0,68	0,71	0,60	1,74E-08	no
355	ESE	ELS	50	3,69	10,8	9,82	150,51	0,4	0,82	7,68	6,28	2,39	0,8	45	0,33	0,4	1,00	0,98	0,84	0,72	0,58	0,68	0,71	0,60	6,35E-11	no
355	ESE	ULS	240	3,85	11,9	10,82	182,72	0,9	0,82	7,68	6,28	2,39	0,8	45	0,33	0,4	1,00	0,98	0,84	0,72	0,58	0,68	0,71	0,61	2,64E-10	no
355	ESE	ULS+CC	240+cc	4,02	11,9	10,82	182,72	0,4	1,18	7,32	6,28	2,39	0,8	45	0,33	0,4	1,00	0,98	0,83	0,71	0,58	0,68	0,71	0,60	3,05E-09	no
355	SE	ELS	50	3,53	9,8	8,91	123,92	8,5	0,82	7,68	6,28	2,39	0,8	45	0,33	0,4	0,97	0,98	0,84	0,71	0,58	0,68	0,71	0,60	4,80E-12	no
355	SE	ULS	240	3,78	10,8	9,82	150,51	8,3	0,82	7,68	6,28	2,39	0,8	45	0,33	0,4	0,97	0,98	0,84	0,72	0,58	0,68	0,71	0,60	6,11E-11	no
355	SE	ULS+CC	240+cc	3,94	10,8	9,82	150,51	8,2	1,18	7,32	6,28	2,39	0,8	45	0,33	0,4	0,97	0,98	0,83	0,71	0,58	0,68	0,71	0,60	7,49E-10	no
355	SSE	ELS	50	3,43	8,8	8,00	99,92	18,1	0,82	7,68	6,28	2,39	0,8	45	0,33	0,4	0,94	0,97	0,84	0,71	0,58	0,68	0,71	0,60	3,89E-13	no
355	SSE	ULS	240	3,85	9,8	8,91	123,92	17,2	0,82	7,68	6,28	2,39	0,8	45	0,33	0,4	0,94	0,98	0,84	0,71	0,58	0,68	0,71	0,60	3,69E-11	no
355	SSE	ULS+CC	240+cc	3,98	9,8	8,91	123,92	17,4	1,18	7,32	6,28	2,39	0,8	45	0,33	0,4	0,94	0,98	0,83	0,71	0,58	0,68	0,71	0,60	3,59E-10	no
355	S	ELS	50	3,23	8,8	8,00	99,92	27	0,82	7,68	6,28	2,39	0,8	45	0,33	0,4	0,91	0,97	0,84	0,71	0,58	0,68	0,71	0,60	8,66E-15	no
355	S	ULS	240	3,77	9,8	8,91	123,92	26,3	0,82	7,68	6,28	2,39	0,8	45	0,33	0,4	0,91	0,98	0,84	0,71	0,58	0,68	0,71	0,60	5,97E-12	no
355	S	ULS+CC	240+cc	3,9	9,8	8,91	123,92	26,9	1,18	7,32	6,28	2,39	0,8	45	0,33	0,4	0,91	0,98	0,83	0,71	0,58	0,68	0,71	0,60	6,66E-11	no
355	SSW	ELS	50	3,96	10,8	9,82	150,51	34,1	0,82	7,68	6,28	2,39	0,8	45	0,33	0,4	0,89	0,98	0,84	0,72	0,58	0,68	0,71	0,60	1,50E-11	no
355	SSW	ULS	240	4,18	10,8	9,82	150,51	35,4	0,82	7,68	6,28	2,39	0,8	45	0,33	0,4	0,88	0,98	0,84	0,72	0,58	0,68	0,71	0,60	8,10E-11	no
355	SSW	ULS+CC	240+cc	4,37	10,8	9,82	150,51	35,9	1,18	7,32	6,28	2,39	0,8	45	0,33	0,4	0,88	0,98	0,83	0,71	0,58	0,68	0,71	0,60	1,01E-09	no
355	SW	ELS	50	2,43	8,8	8,00	99,92	40	0,82	7,68	6,28	2,39	0,8	45	0,33	0,4	0,87	0,97	0,84	0,71	0,58	0,68	0,71	0,60	9,79E-23	no
355	SW	ULS	240	2,98	9,8	8,91	123,92	40	0,82	7,68	6,28	2,39	0,8	45	0,33	0,4	0,87	0,98	0,84	0,71	0,58	0,68	0,71	0,60	2,52E-17	no
355	SW	ULS+CC	240+cc	2,97	9,8	8,91	123,92	40,9	1,18	7,32	6,28	2,39	0,8	45	0,33	0,4	0,87	0,98	0,83	0,71	0,58	0,68	0,71	0,60	1,25E-16	no
360	NE	ELS	50	1,3	10,8	9,82	150,51	10,3	0,82	7,68	6,28	2,39	0,8	45	0,33	0,4	0,97	0,98	0,84	0,72	0,58	0,68	0,71	0,60	7,73E-44	no
360	NE	ULS	240	1,89	13,1	11,91	221,44	7,3	0,82	7,68	6,28	2,39	0,8	45	0,33	0,4	0,98	0,99	0,84	0,72	0,58	0,68	0,71	0,61	1,50E-26	no
360	NE	ULS+CC	240+cc	1,87	13,1	11,91	221,44	8,1	1,18	7,32	6,28	2,39	0,8	45	0,33	0,4	0,97	0,99	0,83	0,71	0,58	0,68	0,71	0,60	1,07E-25	no
360	ENE	ELS	50	3,31	13,1	11,91	221,44	6,8	0,82	7,68	6,28	2,39	0,8	45	0,33	0,4	0,98	0,99	0,84	0,72	0,58	0,68	0,71	0,61	7,78E-13	no
360	ENE	ULS	240	3,84	14,5	13,18	271,29	6,2	0,82	7,68	6,28	2,39	0,8	45	0,33	0,4	0,98	0,99	0,84	0,72	0,58	0,68	0,71	0,61	1,68E-10	no
360	ENE	ULS+CC	240+cc	3,93	14,5	13,18	271,29	6,9	1,18	7,32	6,28	2,39	0,8	45	0,33	0,4	0,98	0,99	0,83	0,72	0,58	0,68	0,71	0,60	1,01E-09	no
360	E	ELS	50	3,95	11,9	10,82	182,72	3,6	0,82	7,68	6,28	2,39	0,8	45	0,33	0,4	0,99	0,98	0,84	0,72	0,58	0,68	0,71	0,61	4,49E-10	no
360	E	ULS	240	4,19	13,1	11,91	221,44	3,1	0,82	7,68	6,28	2,39	0,8	45	0,33	0,4	0,99	0,99	0,84	0,72	0,58	0,68	0,71	0,61	2,91E-09	no
360	E	ULS+CC	240+cc	4,38	13,1	11,91	221,44	3,7	1,18	7,32	6,28	2,39	0,8	45	0,33	0,4	0,99	0,99	0,83	0,71	0,58	0,68	0,71	0,60	2,50E-08	no
360	ESE	ELS	50	3,74	10,8	9,82	150,51	1,3	0,82	7,68	6,28	2,39	0,8	45	0,33	0,4	1,00	0,98	0,84	0,72	0,58	0,68	0,71	0,60	9,01E-11	no
360	ESE	ULS	240	3,91	11,9	10,82	182,72	1,7	0,82	7,68	6,28	2,39	0,8	45	0,33	0,4	0,99	0,98	0,84	0,72	0,58	0,68	0,71	0,61	3,95E-10	no
360	ESE	ULS+CC	240+cc	4,07	11,9	10,82	182,72	1,3	1,18	7,32	6,28	2,39	0,8	45	0,33	0,4	1,00	0,98	0,83	0,71	0,58	0,68	0,71	0,60	3,99E-09	no
360	SE	ELS	50	3,6	9,8	8,91	123,92	9,5	0,82	7,68	6,28	2,39	0,8	45	0,33	0,4	0,97	0,98	0,84	0,71	0,58	0,68	0,71	0,60	8,66E-12	no
360	SE	ULS	240	3,86	10,8	9,82	150,51	9,3	0,82	7,68	6,28	2,39	0,8	45	0,33	0,4	0,97	0,98	0,84	0,72	0,58	0,68	0,71	0,60	1,09E-10	no
360	SE	ULS+CC	240+cc	4,02	10,8	9,82	150,51	9,1	1,18	7,32	6,28	2,39	0,8	45	0,33	0,4	0,97	0,98	0,83	0,71	0,58	0,68	0,71	0,60	1,25E-09	no
360	SSE	ELS	50	3,5	8,8	8,00	99,92	19,3	0,82	7,68	6,28	2,39	0,8	45	0,33	0,4	0,94	0,97	0,84	0,71	0,58	0,68	0,71	0,60	7,32E-13	no
360	SSE	ULS	240	3,96	9,8	8,91	123,92	18,3	0,82	7,68	6,28	2,39	0,8	45	0,33	0,4	0,94	0,98	0,84	0,71	0,58	0,68	0,71	0,60	8,36E-11	no
360	SSE	ULS+CC	240+cc	4,07	9,8	8,91	123,92	18,5	1,18	7,32	6,28	2,39	0,8	45	0,33	0,4	0,94	0,98	0,83	0,71	0,58	0,68	0,71	0,60	6,37E-10	no
360	S	ELS	50	3,29	8,8	8,00	99,92	28,3	0,82	7,68	6,28	2,39	0,8	45	0,33	0,4	0,91	0,97	0,84	0,71	0,58	0,68	0,71	0,60	1,59E-14	no
360	S	ULS	240	3,89	9,8	8,91	123,92	27,6	0,82	7,68	6,28	2,39	0,8	45	0,33	0,4	0,91	0,98	0,84	0,71	0,58	0,68	0,71	0,60	1,55E-11	no
360	S	ULS+CC	240+cc	3,99	9,8	8,91	123,92	28,1	1,18	7,32	6,28	2,39	0,8	45	0,33	0,4	0,91	0,98	0,83	0,71	0,58	0,68	0,71	0,60	1,23E-10	no
360	SSW	ELS	50	4,06	10,8	9,82	150,51	35,3	0,82	7,68	6,28	2,39	0,8	45	0,33	0,4	0,88	0,98	0,84	0,72	0,58	0,68	0,71	0,60	3,08E-11	no
360	SSW	ULS	240	4,29	10,8	9,82	150,51	36,6	0,82	7,68	6,28	2,39	0,8	45	0,33	0,4	0,88	0,98	0,84	0,72	0,58	0,68	0,71	0,60	1,64E-10	no
360	SSW	ULS+CC	240+cc	4,45	10,8	9,82	150,51	37	1,18	7,32	6,28	2,39	0,8	45	0,33	0,4	0,88	0,98	0,83	0,71	0,58	0,68	0,71	0,60	1,53E-09	no
360	SW	ELS	50	2,48	8,8	8,00	99,92	41,6	0,82	7,68	6,28	2,39	0,8	45	0,33	0,4	0,86	0,97	0,84	0,71	0,58	0,68	0,71	0,60	2,57E-22	no
360	SW	ULS	240	3,03	9,8	8,91	123,92	41,6	0,82	7,68	6,28	2,39	0,8	45	0,33	0,4	0,86	0,98	0,84	0,71	0,58	0,68	0,71	0,60	4,37E-17	no
360	SW	ULS+CC	240+cc	3,02	9,8	8,91	123,92	42,3	1,18	7,32	6,28	2,39	0,8	45	0,33	0,4	0,86	0,98	0,83	0,71	0,58	0,68	0,71	0,60	2,21E-16	no
365	NE	ELS	50	1,28	10,8	9,82	150,51	9,8	0,82	7,68	6,28	2,39	0,8	45	0,33	0,4	0,97	0,98	0,84	0,72	0,58	0,68	0,71	0,60	1,27E-44	no
365	NE	ULS	240	1,85	13,1	11,91	221,44	6,7	0,82	7,68	6,28	2,39	0,8	45	0,33	0,4	0,98	0,99	0,84	0,72	0,58	0,68	0,71	0,61	3,21E-27	no
365	NE	ULS+CC	240+cc	1,83	13,1	11,91	221,44	7,6	1,18	7,32	6,28	2,39	0,8	45	0,33	0,4	0,97	0,99	0,83	0,71	0,58	0,68	0,71	0,60	2,30E-26	no
365	ENE	ELS	50	3,27	13,1	11,91	221,44	6,3	0,82	7,68	6,28	2,39	0,8	45	0,33	0,4	0,98	0,99	0,84	0,72	0,58	0,68	0,71	0,61	5,16E-13	no

365	ENE	ULS	240	3,79	14,5	13,18	271,29	5,6	0,82	7,68	6,28	2,39	0,8	45	0,33	0,4	0,98	0,99	0,84	0,72	0,58	0,68	0,71	0,61	1,17E-10	no
365	ENE	ULS+CC	240+cc	3,88	14,5	13,18	271,29	6,4	1,18	7,32	6,28	2,39	0,8	45	0,33	0,4	0,98	0,99	0,83	0,72	0,58	0,68	0,71	0,60	7,24E-10	no
365	E	ELS	50	3,91	11,9	10,82	182,72	2,9	0,82	7,68	6,28	2,39	0,8	45	0,33	0,4	0,99	0,98	0,84	0,72	0,58	0,68	0,71	0,61	3,51E-10	no
365	E	ULS	240	4,14	13,1	11,91	221,44	2,4	0,82	7,68	6,28	2,39	0,8	45	0,33	0,4	0,99	0,99	0,84	0,72	0,58	0,68	0,71	0,61	2,20E-09	no
365	E	ULS+CC	240+cc	4,33	13,1	11,91	221,44	3,1	1,18	7,32	6,28	2,39	0,8	45	0,33	0,4	0,99	0,99	0,83	0,71	0,58	0,68	0,71	0,60	1,95E-08	no
365	ESE	ELS	50	3,73	10,8	9,82	150,51	2,1	0,82	7,68	6,28	2,39	0,8	45	0,33	0,4	0,99	0,98	0,84	0,72	0,58	0,68	0,71	0,60	7,59E-11	no
365	ESE	ULS	240	3,9	11,9	10,82	182,72	2,6	0,82	7,68	6,28	2,39	0,8	45	0,33	0,4	0,99	0,98	0,84	0,72	0,58	0,68	0,71	0,61	3,34E-10	no
365	ESE	ULS+CC	240+cc	4,06	11,9	10,82	182,72	2,1	1,18	7,32	6,28	2,39	0,8	45	0,33	0,4	0,99	0,98	0,83	0,71	0,58	0,68	0,71	0,60	3,47E-09	no
365	SE	ELS	50	3,62	9,8	8,91	123,92	10,6	0,82	7,68	6,28	2,39	0,8	45	0,33	0,4	0,97	0,98	0,84	0,71	0,58	0,68	0,71	0,60	9,28E-12	no
365	SE	ULS	240	3,89	10,8	9,82	150,51	10,2	0,82	7,68	6,28	2,39	0,8	45	0,33	0,4	0,97	0,98	0,84	0,72	0,58	0,68	0,71	0,60	1,28E-10	no
365	SE	ULS+CC	240+cc	4,04	10,8	9,82	150,51	10	1,18	7,32	6,28	2,39	0,8	45	0,33	0,4	0,97	0,98	0,83	0,71	0,58	0,68	0,71	0,60	1,33E-09	no
365	SSE	ELS	50	3,53	8,8	8,00	99,92	20,4	0,82	7,68	6,28	2,39	0,8	45	0,33	0,4	0,93	0,97	0,84	0,71	0,58	0,68	0,71	0,60	8,82E-13	no
365	SSE	ULS	240	3,99	9,8	8,91	123,92	19,4	0,82	7,68	6,28	2,39	0,8	45	0,33	0,4	0,94	0,98	0,84	0,71	0,58	0,68	0,71	0,60	9,49E-11	no
365	SSE	ULS+CC	240+cc	4,11	9,8	8,91	123,92	19,5	1,18	7,32	6,28	2,39	0,8	45	0,33	0,4	0,94	0,98	0,83	0,71	0,58	0,68	0,71	0,60	7,73E-10	no
365	S	ELS	50	3,3	8,8	8,00	99,92	29,6	0,82	7,68	6,28	2,39	0,8	45	0,33	0,4	0,90	0,97	0,84	0,71	0,58	0,68	0,71	0,60	1,49E-14	no
365	S	ULS	240	3,89	9,8	8,91	123,92	28,9	0,82	7,68	6,28	2,39	0,8	45	0,33	0,4	0,90	0,98	0,84	0,71	0,58	0,68	0,71	0,60	1,32E-11	no
365	S	ULS+CC	240+cc	3,99	9,8	8,91	123,92	29,4	1,18	7,32	6,28	2,39	0,8	45	0,33	0,4	0,90	0,98	0,83	0,71	0,58	0,68	0,71	0,60	1,06E-10	no
365	SSW	ELS	50	4,06	10,8	9,82	150,51	36,8	0,82	7,68	6,28	2,39	0,8	45	0,33	0,4	0,88	0,98	0,84	0,72	0,58	0,68	0,71	0,60	2,56E-11	no
365	SSW	ULS	240	4,3	10,8	9,82	150,51	38	0,82	7,68	6,28	2,39	0,8	45	0,33	0,4	0,87	0,98	0,84	0,72	0,58	0,68	0,71	0,60	1,51E-10	no
365	SSW	ULS+CC	240+cc	4,46	10,8	9,82	150,51	38,4	1,18	7,32	6,28	2,39	0,8	45	0,33	0,4	0,87	0,98	0,83	0,71	0,58	0,68	0,71	0,60	1,41E-09	no
365	SW	ELS	50	2,45	8,8	8,00	99,92	43,3	0,82	7,68	6,28	2,39	0,8	45	0,33	0,4	0,86	0,97	0,84	0,71	0,58	0,68	0,71	0,60	7,38E-23	no
365	SW	ULS	240	2,99	9,8	8,91	123,92	43,1	0,82	7,68	6,28	2,39	0,8	45	0,33	0,4	0,86	0,98	0,84	0,71	0,58	0,68	0,71	0,60	1,65E-17	no
365	SW	ULS+CC	240+cc	2,99	9,8	8,91	123,92	43,9	1,18	7,32	6,28	2,39	0,8	45	0,33	0,4	0,86	0,98	0,83	0,71	0,58	0,68	0,71	0,60	1,00E-16	no
370	NE	ELS	50	1,23	10,8	9,82	150,51	9,7	0,82	7,68	6,28	2,39	0,8	45	0,33	0,4	0,97	0,98	0,84	0,72	0,58	0,68	0,71	0,60	6,05E-47	no
370	NE	ULS	240	1,79	13,1	11,91	221,44	6,4	0,82	7,68	6,28	2,39	0,8	45	0,33	0,4	0,98	0,99	0,84	0,72	0,58	0,68	0,71	0,61	2,32E-28	no
370	NE	ULS+CC	240+cc	1,77	13,1	11,91	221,44	7,3	1,18	7,32	6,28	2,39	0,8	45	0,33	0,4	0,98	0,99	0,83	0,71	0,58	0,68	0,71	0,60	1,75E-27	no
370	ENE	ELS	50	3,25	13,1	11,91	221,44	5,8	0,82	7,68	6,28	2,39	0,8	45	0,33	0,4	0,98	0,99	0,84	0,72	0,58	0,68	0,71	0,61	4,32E-13	no
370	ENE	ULS	240	3,77	14,5	13,18	271,29	5,2	0,82	7,68	6,28	2,39	0,8	45	0,33	0,4	0,98	0,99	0,84	0,72	0,58	0,68	0,71	0,61	1,03E-10	no
370	ENE	ULS+CC	240+cc	3,86	14,5	13,18	271,29	6	1,18	7,32	6,28	2,39	0,8	45	0,33	0,4	0,98	0,99	0,83	0,72	0,58	0,68	0,71	0,60	6,44E-10	no
370	E	ELS	50	3,93	11,9	10,82	182,72	2,4	0,82	7,68	6,28	2,39	0,8	45	0,33	0,4	0,99	0,98	0,84	0,72	0,58	0,68	0,71	0,61	4,32E-10	no
370	E	ULS	240	4,15	13,1	11,91	221,44	1,9	0,82	7,68	6,28	2,39	0,8	45	0,33	0,4	0,99	0,99	0,84	0,72	0,58	0,68	0,71	0,61	2,46E-09	no
370	E	ULS+CC	240+cc	4,33	13,1	11,91	221,44	2,5	1,18	7,32	6,28	2,39	0,8	45	0,33	0,4	0,99	0,99	0,83	0,71	0,58	0,68	0,71	0,60	2,05E-08	no
370	ESE	ELS	50	3,77	10,8	9,82	150,51	2,9	0,82	7,68	6,28	2,39	0,8	45	0,33	0,4	0,99	0,98	0,84	0,72	0,58	0,68	0,71	0,60	9,91E-11	no
370	ESE	ULS	240	3,95	11,9	10,82	182,72	3,3	0,82	7,68	6,28	2,39	0,8	45	0,33	0,4	0,99	0,98	0,84	0,72	0,58	0,68	0,71	0,61	4,62E-10	no
370	ESE	ULS+CC	240+cc	4,1	11,9	10,82	182,72	2,7	1,18	7,32	6,28	2,39	0,8	45	0,33	0,4	0,99	0,98	0,83	0,71	0,58	0,68	0,71	0,60	4,33E-09	no
370	SE	ELS	50	3,68	9,8	8,91	123,92	11,4	0,82	7,68	6,28	2,39	0,8	45	0,33	0,4	0,96	0,98	0,84	0,71	0,58	0,68	0,71	0,60	1,51E-11	no
370	SE	ULS	240	3,97	10,8	9,82	150,51	11	0,82	7,68	6,28	2,39	0,8	45	0,33	0,4	0,96	0,98	0,84	0,72	0,58	0,68	0,71	0,60	2,25E-10	no
370	SE	ULS+CC	240+cc	4,12	10,8	9,82	150,51	10,7	1,18	7,32	6,28	2,39	0,8	45	0,33	0,4	0,96	0,98	0,83	0,71	0,58	0,68	0,71	0,60	2,19E-09	no
370	SSE	ELS	50	3,57	8,8	8,00	99,92	21,3	0,82	7,68	6,28	2,39	0,8	45	0,33	0,4	0,93	0,97	0,84	0,71	0,58	0,68	0,71	0,60	1,21E-12	no
370	SSE	ULS	240	4,02	9,8	8,91	123,92	20,3	0,82	7,68	6,28	2,39	0,8	45	0,33	0,4	0,93	0,98	0,84	0,71	0,58	0,68	0,71	0,60	1,10E-10	no
370	SSE	ULS+CC	240+cc	4,16	9,8	8,91	123,92	20,4	1,18	7,32	6,28	2,39	0,8	45	0,33	0,4	0,93	0,98	0,83	0,71	0,58	0,68	0,71	0,60	1,01E-09	no
370	S	ELS	50	3,32	8,8	8,00	99,92	30,9	0,82	7,68	6,28	2,39	0,8	45	0,33	0,4	0,90	0,97	0,84	0,71	0,58	0,68	0,71	0,60	1,59E-14	no
370	S	ULS	240	3,89	9,8	8,91	123,92	30,3	0,82	7,68	6,28	2,39	0,8	45	0,33	0,4	0,90	0,98	0,84	0,71	0,58	0,68	0,71	0,60	1,11E-11	no
370	S	ULS+CC	240+cc	4	9,8	8,91	123,92	30,6	1,18	7,32	6,28	2,39	0,8	45	0,33	0,4	0,90	0,98	0,83	0,71	0,58	0,68	0,71	0,60	1,00E-10	no
370	SSW	ELS	50	4,08	10,8	9,82	150,51	38,3	0,82	7,68	6,28	2,39	0,8	45	0,33	0,4	0,87	0,98	0,84	0,72	0,58	0,68	0,71	0,60	2,52E-11	no
370	SSW	ULS	240	4,33	10,8	9,82	150,51	39,6	0,82	7,68	6,28	2,39	0,8	45	0,33	0,4	0,87	0,98	0,84	0,72	0,58	0,68	0,71	0,60	1,56E-10	no
370	SSW	ULS+CC	240+cc	4,5	10,8	9,82	150,51	39,9	1,18	7,32	6,28	2,39	0,8	45	0,33	0,4	0,87	0,98	0,83	0,71	0,58	0,68	0,71	0,60	1,57E-09	no
370	SW	ELS	50	2,4	8,8	8,00	99,92	44,8	0,82	7,68	6,28	2,39	0,8	45	0,33	0,4	0,85	0,97	0,84	0,71	0,58	0,68	0,71	0,60	1,20E-23	no
370	SW	ULS	240	2,95	9,8	8,91	123,92	44,4	0,82	7,68	6,28	2,39	0,8	45	0,33	0,4	0,85	0,98	0,84	0,71	0,58	0,68	0,71	0,60	6,22E-18	no
370	SW	ULS+CC	240+cc	2,95	9,8	8,91	123,92	45,2	1,18	7,32	6,28	2,39	0,8	45	0,33	0,4	0,85	0,98	0,83	0,71	0,58	0,68	0,71	0,60	3,96E-17	no
375	NE	ELS	50	1,2	10,8	9,82	150,51	10,1	0,82	7,68	6,28	2,39	0,8	45	0,33	0,4	0,97	0,98	0,84	0,72	0,58	0,68	0,71	0,60	1,53E-48	no
375	NE	ULS	240	1,74	13,1	11,91	221,44	6,6	0,82	7,68	6,28	2,39	0,8	45	0,33	0,4	0,98	0,99	0,84	0,72	0,58	0,68	0,71	0,61	1,95E-29	no
375	NE	ULS+CC	240+cc	1,72	13,1	11,91	221,44	7,5	1,18	7,32	6,28	2,39	0,8	45	0,33	0,4	0,98	0,99	0,83	0,71	0,58	0,68	0,71	0,60	1,55E-28	no
375	ENE	ELS	50	3,22	13,1	11,91	221,44	6	0,82	7,68	6,28	2,39	0,8	45	0,33	0,4	0,98	0,99	0,84	0,72	0,58	0,68	0,71	0,61	2,92E-13	no
375	ENE	ULS	240	3,75	14,5	13,18	271,29	5,3	0,82	7,68	6,28	2,39	0,8	45	0,33	0,4	0,98	0,99	0,84	0,72	0,58	0,68	0,71	0,61	8,55E-11	no
375	ENE	ULS+CC	240+cc	3,83	14,5	13,18	271,29	6,1	1,18	7,32	6,28	2,39	0,8	45	0,33	0,4	0,98	0,99	0,83	0,72	0,58	0,68	0,71	0,60	5,04E-10	no
375	E	ELS	50	3,93	11,9	10,82	182,72	2,4	0,82	7,68	6,28	2,39	0,8	45	0,33	0,4	0,99	0,98	0,84	0,72	0,58	0,68	0,71	0,61	4,32E-10	no
375	E	ULS	240	4,14	13,1	11,91	221,44	1,9	0,82	7,68	6,28	2,39	0,8	45	0,33	0,4	0,99	0,99	0,84	0,72	0,58	0,68	0,71	0,61	2,30E-09	no
375	E	ULS+CC	240+cc	4,32	13,1	11,91	221,44	2,5	1,18	7,32	6,28	2,39	0,8	45	0,33	0,4	0,99	0,99	0,83	0,71	0,58	0,68	0,71	0,60	1,93E-08	no
375	ESE	ELS	50	3,8	10,8	9,82	150,51	3	0,82	7,68	6,28	2,39	0,8	45	0,33	0,4	0,99	0,98	0,84	0,72	0,58	0,68	0,71	0,60	1,27E-10	no
375	ESE	ULS	240	3,98	11,9	10,82	182,72	3,4	0,82	7,68	6,28	2,39	0,8	45	0,33	0,4	0,99	0,98	0,84	0,72	0,58	0,68	0,71	0,61	5,77E-10	no
375	ESE	ULS+CC	240+cc	4,13	11,9	10,82	182,72	2,8	1,18	7,32	6,28	2,39	0,8	45	0,33	0,4	0,99	0,98	0,83	0,71	0,58	0,68	0,71	0,60	5,25E-09	no
375	SE	ELS	50	3,74	9,8	8,91	123,92	11,7	0,82	7,68	6,28	2,39	0,8	45	0,33	0,4	0,96	0,98	0,84	0,71	0,58	0,68	0,71	0,60	2,56E-11	no
375	SE	ULS	240	4,03	10,8	9,82	150,51	11,2	0,82	7,68	6,28	2,39	0,8	45	0,33	0,4	0,96	0,98	0,84	0,72	0,58	0,68	0,71	0,60	3,53E-10	no
375	SE	ULS+CC	240+cc	4,18	10,8	9,82	150,51	10,9	1,18	7,32	6,28	2,39	0,8	45	0,33	0,4	0,96	0,98	0,83	0,71	0,58	0,68	0,71	0,60	3,25E-09	no
375	SSE	ELS	50	3,6	8,8	8,00	99,92	21,7	0,82	7,68	6,28	2,39	0,8	45	0,33	0,4	0,93	0,97	0,84	0,71	0,58	0,68	0,71	0,60	1,58E-12	no
375	SSE	ULS	240	4,05	9,8	8,91	123,92	20,7	0,82	7,68	6,28	2,39	0,8	45	0,33	0,4	0,93	0,98	0,84	0,71	0,58	0,68	0,71	0,60	1,34E-10	no
375	SSE	ULS+CC	240+cc	4,19	9,8	8,91	123,92	20,8	1,18	7,32	6,28	2,39	0,8	45	0,33	0,4	0,93	0,98	0,83	0,71	0,58	0,68	0,71	0,60	1,21E-09	no
375	S	ELS	50	3,33	8,8	8,00	99,92	31,5	0,82	7,68	6,28	2,39	0,8	45	0,33	0,4	0,90	0,97	0,84	0,71	0,58	0,68	0,71	0,60	1,65E-14	no
375	S	ULS	240	3,9	9,8	8,91	123,92	30,9	0,82	7,68	6,28	2,39	0,8	45	0,33	0,4	0,90	0,98	0,84	0,71	0,58	0,68	0,71	0,60	1,13E-11	no
375	S	ULS+CC	240+cc	4,01	9,8	8,91	123,92	31,3	1,18	7,32	6,28	2,39	0,8	45	0,33	0,4	0,90	0,98	0,83	0,71	0,58	0,68	0,71	0,60	1,00E-10	no
375	SSW	ELS	50	4,09	10,8	9,82	150,51	39,2	0,82	7,68	6,28	2,39	0,8	45	0,33	0,4	0,87	0,98	0,84	0,72	0,58	0,68	0,71	0,60	2,45E-11	no
375	SSW	ULS	240	4,35	10,8	9,82	150,51	40,4	0,82	7,68	6,28	2,39	0,8	45	0,33	0,4	0,87	0,98	0,84	0,72	0,58	0,68	0,71	0,60	1,65E-10	no
375	SSW	ULS+CC	240+cc	4,51	10,8	9,82	150,51	40,7	1,18	7,32	6,28	2,39	0,8	45	0,33	0,4	0,87	0,98	0,83	0,71	0,58	0,68	0,71	0,60	1,54E-09	no
375	SW	ELS	50	2,37	8,8	8,00	99,92	45,8	0,82	7,68	6,28	2,39	0,8	45	0,33	0,4	0,85	0,97	0,84	0,71	0,58	0,68	0,71	0,60	3,74E-24	no
375	SW	ULS	240	2,94	9,8	8,91	123,92	45,4	0,82	7,68	6,28	2,39	0,8	45	0,33	0,4	0,85	0,98	0,84	0,71	0,58	0,68	0,71	0,60	4,23E-18	no
375	SW	ULS+CC	240+cc	2,92	9,8	8,91	123,92	46,1	1,18	7,32	6,28	2,39	0,8	45	0,33	0,4	0,85	0,98	0,83	0,71	0,58	0,68	0,71	0,60	1,96E-17	no
380	NE	ELS	50	1,17	10,8	9,82	150,51	10,8	0,82	7,68	6,28	2,39	0,8	45	0,33	0,4	0,96	0,98	0,84	0,72	0,58	0,68	0,71	0,60	2,68E-50	no
380	NE	ULS	240	1,68	13,1	11,91	221,44	7,2	0,82	7,68	6,28	2,39	0,8	45	0,33	0,4	0,98	0,99	0,84	0,72	0,58	0,68	0,71	0,61	7,14E-31	no
380	NE	ULS+CC	240+cc	1,67	13,1	11,91	221,44	8,1	1,18	7,32	6,28	2,39	0,8	45	0,33	0,4	0,97	0,99	0,83	0,71	0,58	0,68	0,71	0,60	1,03E-29	no
380	ENE	ELS	50	3,13	13,1	11,91	221,44	6,7	0,82	7,68	6,28	2,39	0,8	45	0,33	0,4	0,98	0,99	0,84	0,72	0,58	0,68	0,71	0,61	8,42E-14	no
380	ENE	ULS	240	3,63	14,5	13,18	271,29	5,9	0,82	7,68	6,28	2,39	0,8	45	0,33	0,4	0,98	0,99	0,84	0,72	0,58	0,68	0,71	0,61	2,70E-11	no
380	ENE	ULS+CC	240+cc	3,73	14,5	13,18	271,29	6,7	1,18	7,32	6,28	2,39	0,8	45	0,33	0,4	0,98	0,99	0,83	0,72	0,58	0,68	0,71	0,60	2,09E-10	no
380	E	ELS	50	3,82	11,9	10,82	182,72	2,8	0,82	7,68	6,28	2,39	0,8	45	0,33	0,4	0,99	0,98	0,84	0,72	0,58	0,68	0,71	0,61	1,71E-10	no
380	E	ULS	240	4,03	13,1	11,91	221,44	2,2	0,82	7,68	6,28	2,39	0,8	45	0,33	0,4	0,99	0,99	0,84	0,72	0,58	0,68	0,71	0,61	1,02E-09	no
380	E	ULS+CC	240+cc	4,2	13,1	11,91	221,44	2,9	1,18	7,32	6,28	2,39	0,8	45	0,33	0,4	0,99	0,99	0,83	0,71	0,58	0,68	0,71	0,60	8,87E-09	no
380	ESE	ELS	50	3,74	10,8	9,82	150,51	2,8	0,82	7,68	6,28	2,39	0,8	45	0,33	0,4	0,99	0,98	0,84	0,72	0,58	0,68	0,71	0,60	7,71E-11	no
380	ESE	ULS	240	3,91	11,9	10,82	182,72	3,2	0,82	7,68	6,28	2,39	0,8	45	0,33	0,4	0,99	0,98	0,84	0,72	0,58	0,68	0,71	0,61	3,41E-10	no
380	ESE	ULS+CC	240+cc	4,06	11,9	10,82	182,72	2,6	1,18	7,32	6,28	2,39	0,8	45	0,33	0,4	0,99	0,98	0,83	0,71	0,58	0,68	0,71	0,60	3,32E-09	no
380	SE	ELS	50	3,71	9,8	8,91	123,92	11,6	0,82	7,68	6,28	2,39	0,8	45	0,33	0,4	0,96	0,98	0,84	0,71	0,58	0,68	0,71	0,60	1,96E-11	no
380	SE	ULS	240	4	10,8	9,82	150,51	11,1	0,82	7,68	6,28	2,39	0,8	45	0,33	0,4	0,96	0,98	0,84	0,72	0,58	0,68	0,71	0,60	2,83E-10	no
380	SE	ULS+CC	240+cc	4,15	10,8	9,82	150,51	10,9	1,18	7,32	6,28	2,39	0,8	45	0,33	0,4	0,96	0,98	0,83	0,71	0,58	0,68	0,71	0,60	2,65E-09	no
380	SSE	ELS	50	3,58	8,8	8,00	99,92	21,8	0,82	7,68	6,28	2,39	0,8	45	0,33	0,4	0,93	0,97	0,84	0,71	0,58	0,68	0,71	0,60	1,26E-12	no
380	SSE	ULS	240	4,03	9,8	8,91	123,92	20,8	0,82	7,68	6,28	2,39	0,8	45	0,33	0,4	0,93	0,98	0,84	0,71	0,58	0,68	0,71	0,60	1,13E-10	no
380	SSE	ULS+CC	240+cc	4,17	9,8	8,91	123,92	20,9	1,18	7,32	6,28	2,39	0,8	45	0,33	0,4	0,93	0,98	0,83	0,71	0,58	0,68	0,71	0,60	1,04E-09	no
380	S	ELS	50	3,3	8,8	8,00	99,92	31,9	0,82	7,68	6,28	2,39	0,8	45	0,33	0,4	0,89	0,97	0,84	0,71	0,58	0,68	0,71	0,60	1,04E-14	no
380	S	ULS	240	3,87	9,8	8,91	123,92	31,2	0,82	7,68	6,28	2,39	0,8	45	0,33	0,4	0,90	0,98	0,84	0,71	0,58	0,68	0,71	0,60	8,28E-12	no
380	S	ULS+CC	240+cc	3,97	9,8	8,91	123,92	31,6	1,18	7,32	6,28	2,39	0,8	45	0,33	0,4	0,90	0,98	0,83	0,71	0,58	0,68	0,71	0,60	6,97E-11	no
380	SSW	ELS	50	4,04	10,8	9,82	150,51	39,6	0,82	7,68	6,28	2,39	0,8	45	0,33	0,4	0,87	0,98	0,84	0,72	0,58	0,68	0,71	0,60	1,52E-11	no
380	SSW	ULS	240	4,31	10,8	9,82	150,51	40,8	0,82	7,68	6,28	2,39	0,8	45	0,33	0,4	0,87	0,98	0,84	0,72	0,58	0,68	0,71	0,60	1,17E-10	no
380	SSW	ULS+CC	240+cc	4,46	10,8	9,82	150,51	41	1,18	7,32	6,28	2,39	0,8	45	0,33	0,4	0,86	0,98	0,83	0,71	0,58	0,68	0,71	0,60	1,07E-09	no
380	SW	ELS	50	2,34	8,8	8,00	99,92	46,8	0,82	7,68	6,28	2,39	0,8	45	0,33	0,4	0,85	0,97	0,84	0,71	0,58	0,68	0,71	0,60	1,12E-24	no
380	SW	ULS	240	2,9	9,8	8,91	123,92	46,4	0,82	7,68	6,28	2,39	0,8	45	0,33	0,4	0,85	0,98	0,84	0,71	0,58	0,68	0,71	0,60	1,62E-18	no
380	SW	ULS+CC	240+cc	2,88	9,8	8,91	123,92	47,1	1,18	7,32	6,28	2,39	0,8	45	0,33	0,4	0,84	0,98	0,83	0,71	0,58	0,68	0,71	0,60	7,75E-18	no
385	NE	ELS	50	1,15	10,8	9,82	150,51	10,5	0,82	7,68	6,28	2,39	0,8	45	0,33	0,4	0,97	0,98	0,84	0,72	0,58	0,68	0,71	0,60	2,34E-51	no
385	NE	ULS	240	1,65	13,1	11,91	221,44	7	0,82	7,68	6,28	2,39	0,8	45	0,33	0,4	0,98	0,99	0,84	0,72	0,58	0,68	0,71	0,61	1,44E-31	no
385	NE	ULS+CC	240+cc	1,64	13,1	11,91	221,44	7,9	1,18	7,32	6,28	2,39	0,8	45	0,33	0,4	0,97	0,99	0,83	0,71	0,58	0,68	0,71	0,60	2,19E-30	no
385	ENE	ELS	50	3,07	13,1	11,91	221,44	6,5	0,82	7,68	6,28	2,39	0,8	45	0,33	0,4	0,98	0,99	0,84	0,72	0,58	0,68	0,71	0,61	3,85E-14	no
385	ENE	ULS	240	3,55	14,5	13,18	271,29	5,8	0,82	7,68	6,28	2,39	0,8	45	0,33	0,4	0,98	0,99	0,84	0,72	0,58	0,68	0,71	0,61	1,26E-11	no
385	ENE	ULS+CC	240+cc	3,66	14,5	13,18	271,29	6,6	1,18	7,32	6,28	2,39	0,8	45	0,33	0,4	0,98	0,99	0,83	0,72	0,58	0,68	0,71	0,60	1,15E-10	no
385	E	ELS	50	3,75	11,9	10,82	182,72	2,6	0,82	7,68	6,28	2,39	0,8	45	0,33	0,4	0,99	0,98	0,84	0,72	0,58	0,68	0,71	0,61	9,59E-11	no
385	E	ULS	240	3,96	13,1	11,91	221,44	2,1	0,82	7,68	6,28	2,39	0,8	45	0,33	0,4	0,99	0,99	0,84	0,72	0,58	0,68	0,71	0,61	6,09E-10	no
385	E	ULS+CC	240+cc	4,13	13,1	11,91	221,44	2,7	1,18	7,32	6,28	2,39	0,8	45	0,33	0,4	0,99	0,99	0,83	0,71	0,58	0,68	0,71	0,60	5,71E-09	no
385	ESE	ELS	50	3,71	10,8	9,82	150,51	3	0,82	7,68	6,28	2,39	0,8	45	0,33	0,4	0,99	0,98	0,84	0,72	0,58	0,68	0,71	0,60	5,78E-11	no
385	ESE	ULS	240	3,87	11,9	10,82	182,72	3,3	0,82	7,68	6,28	2,39	0,8	45	0,33	0,4	0,99	0,98	0,84	0,72	0,58	0,68	0,71	0,61	2,45E-10	no
385	ESE	ULS+CC	240+cc	4,02	11,9	10,82	182,72	2,7	1,18	7,32	6,28	2,39	0,8	45	0,33	0,4	0,99	0,98	0,83	0,71	0,58	0,68	0,71	0,60	2,49E-09	no
385	SE	ELS	50	3,7	9,8	8,91	123,92	11,6	0,82	7,68	6,28	2,39	0,8	45	0,33	0,4	0,96	0,98	0,84	0,71	0,58	0,68	0,71	0,60	1,78E-11	no
385	SE	ULS	240	3,98	10,8	9,82	150,51	11	0,82	7,68	6,28	2,39	0,8	45	0,33	0,4	0,96	0,98	0,84	0,72	0,58	0,68	0,71	0,60	2,44E-10	no
385	SE	ULS+CC	240+cc	4,14	10,8	9,82	150,51	10,8	1,18	7,32	6,28	2,39	0,8	45	0,33	0,4	0,96	0,98	0,83	0,71	0,58	0,68	0,71	0,60	2,50E-09	no
385	SSE	ELS	50	3,57	8,8	8,00	99,92	21,6	0,82	7,68	6,28	2,39	0,8	45	0,33	0,4	0,93	0,97	0,84	0,71	0,58	0,68	0,71	0,60	1,16E-12	no
385	SSE	ULS	240	4,01	9,8	8,91	123,92	20,7	0,82	7,68	6,28	2,39	0,8	45	0,33	0,4	0,93	0,98	0,84	0,71	0,58	0,68	0,71	0,60	9,68E-11	no
385	SSE	ULS+CC	240+cc	4,15	9,8	8,91	123,92	20,8	1,18	7,32	6,28	2,39	0,8	45	0,33	0,4	0,93	0,98	0,83	0,71	0,58	0,68	0,71	0,60	9,07E-10	no
385	S	ELS	50	3,28	8,8	8,00	99,92	31,7	0,82	7,68	6,28	2,39	0,8	45	0,33	0,4	0,90	0,97	0,84	0,71	0,58	0,68	0,71	0,60	8,20E-15	no
385	S	ULS	240	3,85	9,8	8,91	123,92	31	0,82	7,68	6,28	2,39	0,8	45	0,33	0,4	0,90	0,98	0,84	0,71	0,58	0,68	0,71	0,60	7,05E-12	no
385	S	ULS+CC	240+cc	3,95	9,8	8,91	123,92	31,3	1,18	7,32	6,28	2,39	0,8	45	0,33	0,4	0,90	0,98	0,83	0,71	0,58	0,68	0,71	0,60	6,11E-11	no
385	SSW	ELS	50	4,02	10,8	9,82	150,51	39,3	0,82	7,68	6,28	2,39	0,8	45	0,33	0,4	0,87	0,98	0,84	0,72	0,58	0,68	0,71	0,60	1,32E-11	no
385	SSW	ULS	240	4,28	10,8	9,82	150,51	40,4	0,82	7,68	6,28	2,39	0,8	45	0,33	0,4	0,87	0,98	0,84	0,72	0,58	0,68	0,71	0,60	9,76E-11	no
385	SSW	ULS+CC	240+cc	4,44	10,8	9,82	150,51	40,7	1,18	7,32	6,28	2,39	0,8	45	0,33	0,4	0,87	0,98	0,83	0,71	0,58	0,68	0,71	0,60	9,68E-10	no
385	SW	ELS	50	2,32	8,8	8,00	99,92	46,5	0,82	7,68	6,28	2,39	0,8	45	0,33	0,4	0,85	0,97	0,84	0,71	0,58	0,68	0,71	0,60	6,50E-25	no
385	SW	ULS	240	2,88	9,8	8,91	123,92	46	0,82	7,68	6,28	2,39	0,8	45	0,33	0,4	0,85	0,98	0,84	0,71	0,58	0,68	0,71	0,60	1,20E-18	no
385	SW	ULS+CC	240+cc	2,87	9,8	8,91	123,92	46,7	1,18	7,32	6,28	2,39	0,8	45	0,33	0,4	0,85	0,98	0,83	0,71	0,58	0,68	0,71	0,60	6,98E-18	no
390	NE	ELS	50	1,13	10,8	9,82	150,51	10,6	0,82	7,68	6,28	2,39	0,8	45	0,33	0,4	0,97	0,98	0,84	0,72	0,58	0,68	0,71	0,60	1,50E-52	no
390	NE	ULS	240	1,62	13,1	11,91	221,44	7,1	0,82	7,68	6,28	2,39	0,8	45	0,33	0,4	0,98	0,99	0,84	0,72	0,58	0,68	0,71	0,61	2,46E-32	no
390	NE	ULS+CC	240+cc	1,61	13,1	11,91	221,44	8	1,18	7,32	6,28	2,39	0,8	45	0,33	0,4	0,97	0,99	0,83	0,71	0,58	0,68	0,71	0,60	3,96E-31	no
390	ENE	ELS	50	3,02	13,1	11,91	221,44	6,6	0,82	7,68	6,28	2,39	0,8	45	0,33	0,4	0,98	0,99	0,84	0,72	0,58	0,68	0,71	0,61	1,88E-14	no
390	ENE	ULS	240	3,51	14,5	13,18	271,29	5,8	0,82	7,68	6,28	2,39	0,8	45	0,33	0,4	0,98	0,99	0,84	0,72	0,58	0,68	0,71	0,61	8,44E-12	no
390	ENE	ULS+CC	240+cc	3,61	14,5	13,18	271,29	6,6	1,18	7,32	6,28	2,39	0,8	45	0,33	0,4	0,98	0,99	0,83	0,72	0,58	0,68	0,71	0,60	7,35E-11	no
390	E	ELS	50	3,74	11,9	10,82	182,72	2,7	0,82	7,68	6,28	2,39	0,8	45	0,33	0,4	0,99	0,98	0,84	0,72	0,58	0,68	0,71	0,61	8,70E-11	no
390	E	ULS	240	3,94	13,1	11,91	221,44	2,1	0,82	7,68	6,28	2,39	0,8	45	0,33	0,4	0,99	0,99	0,84	0,72	0,58	0,68	0,71	0,61	5,22E-10	no
390	E	ULS+CC	240+cc	4,11	13,1	11,91	221,44	2,8	1,18	7,32	6,28	2,39	0,8	45	0,33	0,4	0,99	0,99	0,83	0,71	0,58	0,68	0,71	0,60	4,95E-09	no
390	ESE	ELS	50	3,73	10,8	9,82	150,51	2,9	0,82	7,68	6,28	2,39	0,8	45	0,33	0,4	0,99	0,98	0,84	0,72	0,58	0,68	0,71	0,60	6,98E-11	no
390	ESE	ULS	240	3,9	11,9	10,82	182,72	3,2	0,82	7,68	6,28	2,39	0,8	45	0,33	0,4	0,99	0,98	0,84	0,72	0,58	0,68	0,71	0,61	3,15E-10	no
390	ESE	ULS+CC	240+cc	4,04	11,9	10,82	182,72	2,7	1,18	7,32	6,28	2,39	0,8	45	0,33	0,4	0,99	0,98	0,83	0,71	0,58	0,68	0,71	0,60	2,86E-09	no
390	SE	ELS	50	3,73	9,8	8,91	123,92	11,5	0,82	7,68	6,28	2,39	0,8	45	0,33	0,4	0,96	0,98	0,84	0,71	0,58	0,68	0,71	0,60	2,38E-11	no
390	SE	ULS	240	4,02	10,8	9,82	150,51	10,9	0,82	7,68	6,28	2,39	0,8	45	0,33	0,4	0,96	0,98	0,84	0,72	0,58	0,68	0,71	0,60	3,37E-10	no
390	SE	ULS+CC	240+cc	4,17	10,8	9,82	150,51	10,6	1,18	7,32	6,28	2,39	0,8	45	0,33	0,4	0,97	0,98	0,83	0,71	0,58	0,68	0,71	0,60	3,12E-09	no
390	SSE	ELS	50	3,59	8,8	8,00	99,92	21,4	0,82	7,68	6,28	2,39	0,8	45	0,33	0,4	0,93	0,97	0,84	0,71	0,58	0,68	0,71	0,60	1,48E-12	no
390	SSE	ULS	240	4,03	9,8	8,91	123,92	20,5	0,82	7,68	6,28	2,39	0,8	45	0,33	0,4	0,93	0,98	0,84	0,71	0,58	0,68	0,71	0,60	1,16E-10	no
390	SSE	ULS+CC	240+cc	4,17	9,8	8,91	123,92	20,6	1,18	7,32	6,28	2,39	0,8	45	0,33	0,4	0,93	0,98	0,83	0,71	0,58	0,68	0,71	0,60	1,07E-09	no
390	S	ELS	50	3,28	8,8	8,00	99,92	31,4	0,82	7,68	6,28	2,39	0,8	45	0,33	0,4	0,90	0,97	0,84	0,71	0,58	0,68	0,71	0,60	8,60E-15	no
390	S	ULS	240	3,85	9,8	8,91	123,92	30,7	0,82	7,68	6,28	2,39	0,8	45	0,33	0,4	0,90	0,98	0,84	0,71	0,58	0,68	0,71	0,60	7,32E-12	no
390	S	ULS+CC	240+cc	3,95	9,8	8,91	123,92	31,1	1,18	7,32	6,28	2,39	0,8	45	0,33	0,4	0,90	0,98	0,83	0,71	0,58	0,68	0,71	0,60	6,25E-11	no
390	SSW	ELS	50	4,03	10,8	9,82	150,51	39,1	0,82	7,68	6,28	2,39	0,8	45	0,33	0,4	0,87	0,98	0,84	0,72	0,58	0,68	0,71	0,60	1,48E-11	no
390	SSW	ULS	240	4,29	10,8	9,82	150,51	40,2	0,82	7,68	6,28	2,39	0,8	45	0,33	0,4	0,87	0,98	0,84	0,72	0,58	0,68	0,71	0,60	1,08E-10	no
390	SSW	ULS+CC	240+cc	4,45	10,8	9,82	150,51	40,5	1,18	7,32	6,28	2,39	0,8	45	0,33	0,4	0,87	0,98	0,83	0,71	0,58	0,68	0,71	0,60	1,06E-09	no
390	SW	ELS	50	2,32	8,8	8,00	99,92	46,1	0,82	7,68	6,28	2,39	0,8	45	0,33	0,4	0,85	0,97	0,84	0,71	0,58	0,68	0,71	0,60	7,27E-25	no
390	SW	ULS	240	2,88	9,8	8,91	123,92	45,6	0,82	7,68	6,28	2,39	0,8	45	0,33	0,4	0,85	0,98	0,84	0,71	0,58	0,68	0,71	0,60	1,31E-18	no
390	SW	ULS+CC	240+cc	2,87	9,8	8,91	123,92	46,4	1,18	7,32	6,28	2,39	0,8	45	0,33	0,4	0,85	0,98	0,83	0,71	0,58	0,68	0,71	0,60	7,42E-18	no
395	NE	ELS	50	1,13	10,8	9,82	150,51	10,3	0,82	7,68	6,28	2,39	0,8	45	0,33	0,4	0,97	0,98	0,84	0,72	0,58	0,68	0,71	0,60	1,76E-52	no
395	NE	ULS	240	1,61	13,1	11,91	221,44	6,9	0,82	7,68	6,28	2,39	0,8	45	0,33	0,4	0,98	0,99	0,84	0,72	0,58	0,68	0,71	0,61	1,45E-32	no
395	NE	ULS+CC	240+cc	1,61	13,1	11,91	221,44	7,9	1,18	7,32	6,28	2,39	0,8	45	0,33	0,4	0,97	0,99	0,83	0,71	0,58	0,68	0,71	0,60	4,08E-31	no
395	ENE	ELS	50	3	13,1	11,91	221,44	6,5	0,82	7,68	6,28	2,39	0,8	45	0,33	0,4	0,98	0,99	0,84	0,72	0,58	0,68	0,71	0,61	1,43E-14	no
395	ENE	ULS	240	3,51	14,5	13,18	271,29	5,8	0,82	7,68	6,28	2,39	0,8	45	0,33	0,4	0,98	0,99	0,84	0,72	0,58	0,68	0,71	0,61	8,44E-12	no
395	ENE	ULS+CC	240+cc	3,6	14,5	13,18	271,29	6,6	1,18	7,32	6,28	2,39	0,8	45	0,33	0,4	0,98	0,99	0,83	0,72	0,58	0,68	0,71	0,60	6,71E-11	no
395	E	ELS	50	3,76	11,9	10,82	182,72	2,6	0,82	7,68	6,28	2,39	0,8	45	0,33	0,4	0,99	0,98	0,84	0,72	0,58	0,68	0,71	0,61	1,05E-10	no
395	E	ULS	240	3,98	13,1	11,91	221,44	2,1	0,82	7,68	6,28	2,39	0,8	45	0,33	0,4	0,99	0,99	0,84	0,72	0,58	0,68	0,71	0,61	7,09E-10	no
395	E	ULS+CC	240+cc	4,14	13,1	11,91	221,44	2,8	1,18	7,32	6,28	2,39	0,8	45	0,33	0,4	0,99	0,99	0,83	0,71	0,58	0,68	0,71	0,60	6,05E-09	no
395	ESE	ELS	50	3,78	10,8	9,82	150,51	3	0,82	7,68	6,28	2,39	0,8	45	0,33	0,4	0,99	0,98	0,84	0,72	0,58	0,68	0,71	0,60	1,07E-10	no
395	ESE	ULS	240	3,97	11,9	10,82	182,72	3,2	0,82	7,68	6,28	2,39	0,8	45	0,33	0,4	0,99	0,98	0,84	0,72	0,58	0,68	0,71	0,61	5,44E-10	no
395	ESE	ULS+CC	240+cc	4,11	11,9	10,82	182,72	2,7	1,18	7,32	6,28	2,39	0,8	45	0,33	0,4	0,99	0,98	0,83	0,71	0,58	0,68	0,71	0,60	4,63E-09	no
395	SE	ELS	50	3,77	9,8	8,91	123,92	11,4	0,82	7,68	6,28	2,39	0,8	45	0,33	0,4	0,96	0,98	0,84	0,71	0,58	0,68	0,71	0,60	3,47E-11	no
395	SE	ULS	240	4,08	10,8	9,82	150,51	10,8	0,82	7,68	6,28	2,39	0,8	45	0,33	0,4	0,96	0,98	0,84	0,72	0,58	0,68	0,71	0,60	5,37E-10	no
395	SE	ULS+CC	240+cc	4,23	10,8	9,82	150,51	10,6	1,18	7,32	6,28	2,39	0,8	45	0,33	0,4	0,97	0,98	0,83	0,71	0,58	0,68	0,71	0,60	4,66E-09	no
395	SSE	ELS	50	3,61	8,8	8,00	99,92	21,2	0,82	7,68	6,28	2,39	0,8	45	0,33	0,4	0,93	0,97	0,84	0,71	0,58	0,68	0,71	0,60	1,87E-12	no
395	SSE	ULS	240	4,07	9,8	8,91	123,92	20,4	0,82	7,68	6,28	2,39	0,8	45	0,33	0,4	0,93	0,98	0,84	0,71	0,58	0,68	0,71	0,60	1,62E-10	no
395	SSE	ULS+CC	240+cc	4,21	9,8	8,91	123,92	20,5	1,18	7,32	6,28	2,39	0,8	45	0,33	0,4	0,93	0,98	0,83	0,71	0,58	0,68	0,71	0,60	1,43E-09	no
395	S	ELS	50	3,3	8,8	8,00	99,92	31,2	0,82	7,68	6,28	2,39	0,8	45	0,33	0,4	0,90	0,97	0,84	0,71	0,58	0,68	0,71	0,60	1,16E-14	no
395	S	ULS	240	3,87	9,8	8,91	123,92	30,7	0,82	7,68	6,28	2,39	0,8	45	0,33	0,4	0,90	0,98	0,84	0,71	0,58	0,68	0,71	0,60	8,82E-12	no
395	S	ULS+CC	240+cc	3,97	9,8	8,91	123,92	31	1,18	7,32	6,28	2,39	0,8	45	0,33	0,4	0,90	0,98	0,83	0,71	0,58	0,68	0,71	0,60	7,48E-11	no

395	SSW	ELS	50	4,05	10,8	9,82	150,51	39	0,82	7,68	6,28	2,39	0,8	45	0,33	0,4	0,87	0,98	0,84	0,72	0,58	0,68	0,71	0,60	1,78E-11	no
395	SSW	ULS	240	4,31	10,8	9,82	150,51	40,1	0,82	7,68	6,28	2,39	0,8	45	0,33	0,4	0,87	0,98	0,84	0,72	0,58	0,68	0,71	0,60	1,27E-10	no
395	SSW	ULS+CC	240+cc	4,48	10,8	9,82	150,51	40,4	1,18	7,32	6,28	2,39	0,8	45	0,33	0,4	0,87	0,98	0,83	0,71	0,58	0,68	0,71	0,60	1,30E-09	no
395	SW	ELS	50	2,35	8,8	8,00	99,92	45,7	0,82	7,68	6,28	2,39	0,8	45	0,33	0,4	0,85	0,97	0,84	0,71	0,58	0,68	0,71	0,60	2,08E-24	no
395	SW	ULS	240	2,91	9,8	8,91	123,92	45,2	0,82	7,68	6,28	2,39	0,8	45	0,33	0,4	0,85	0,98	0,84	0,71	0,58	0,68	0,71	0,60	2,52E-18	no
395	SW	ULS+CC	240+cc	2,89	9,8	8,91	123,92	46	1,18	7,32	6,28	2,39	0,8	45	0,33	0,4	0,85	0,98	0,83	0,71	0,58	0,68	0,71	0,60	1,16E-17	no
395	NE	ELS	50	1,13	10,8	9,82	150,51	38,3	0,82	7,68	6,28	2,39	0,8	45	0,33	0,4	0,87	0,98	0,84	0,72	0,58	0,68	0,71	0,60	1,19E-59	no
395	NE	ULS	240	1,61	13,1	11,91	221,44	34,9	0,82	7,68	6,28	2,39	0,8	45	0,33	0,4	0,88	0,99	0,84	0,72	0,58	0,68	0,71	0,61	6,27E-37	no
395	NE	ULS+CC	240+cc	1,61	13,1	11,91	221,44	35,9	1,18	7,32	6,28	2,39	0,8	45	0,33	0,4	0,88	0,99	0,83	0,71	0,58	0,68	0,71	0,60	2,70E-35	no
395	ENE	ELS	50	3	13,1	11,91	221,44	34,5	0,82	7,68	6,28	2,39	0,8	45	0,33	0,4	0,89	0,99	0,84	0,72	0,58	0,68	0,71	0,61	1,65E-16	no
395	ENE	ULS	240	3,51	14,5	13,18	271,29	33,8	0,82	7,68	6,28	2,39	0,8	45	0,33	0,4	0,89	0,99	0,84	0,72	0,58	0,68	0,71	0,61	2,30E-13	no
395	ENE	ULS+CC	240+cc	3,6	14,5	13,18	271,29	34,6	1,18	7,32	6,28	2,39	0,8	45	0,33	0,4	0,89	0,99	0,83	0,72	0,58	0,68	0,71	0,60	2,39E-12	no
395	E	ELS	50	3,76	11,9	10,82	182,72	30,6	0,82	7,68	6,28	2,39	0,8	45	0,33	0,4	0,90	0,98	0,84	0,72	0,58	0,68	0,71	0,61	4,12E-12	no
395	E	ULS	240	3,98	13,1	11,91	221,44	30,1	0,82	7,68	6,28	2,39	0,8	45	0,33	0,4	0,90	0,99	0,84	0,72	0,58	0,68	0,71	0,61	3,60E-11	no
395	E	ULS+CC	240+cc	4,14	13,1	11,91	221,44	30,8	1,18	7,32	6,28	2,39	0,8	45	0,33	0,4	0,90	0,99	0,83	0,71	0,58	0,68	0,71	0,60	4,05E-10	no
395	ESE	ELS	50	3,78	10,8	9,82	150,51	25	0,82	7,68	6,28	2,39	0,8	45	0,33	0,4	0,92	0,98	0,84	0,72	0,58	0,68	0,71	0,60	8,95E-12	no
395	ESE	ULS	240	3,97	11,9	10,82	182,72	24,8	0,82	7,68	6,28	2,39	0,8	45	0,33	0,4	0,92	0,98	0,84	0,72	0,58	0,68	0,71	0,61	5,60E-11	no
395	ESE	ULS+CC	240+cc	4,11	11,9	10,82	182,72	25,3	1,18	7,32	6,28	2,39	0,8	45	0,33	0,4	0,92	0,98	0,83	0,71	0,58	0,68	0,71	0,60	5,34E-10	no
395	SE	ELS	50	3,77	9,8	8,91	123,92	16,6	0,82	7,68	6,28	2,39	0,8	45	0,33	0,4	0,95	0,98	0,84	0,71	0,58	0,68	0,71	0,60	1,92E-11	no
395	SE	ULS	240	4,08	10,8	9,82	150,51	17,2	0,82	7,68	6,28	2,39	0,8	45	0,33	0,4	0,94	0,98	0,84	0,72	0,58	0,68	0,71	0,60	2,80E-10	no
395	SE	ULS+CC	240+cc	4,23	10,8	9,82	150,51	17,4	1,18	7,32	6,28	2,39	0,8	45	0,33	0,4	0,94	0,98	0,83	0,71	0,58	0,68	0,71	0,60	2,49E-09	no
395	SSE	ELS	50	3,61	8,8	8,00	99,92	6,8	0,82	7,68	6,28	2,39	0,8	45	0,33	0,4	0,98	0,97	0,84	0,71	0,58	0,68	0,71	0,60	1,07E-11	no
395	SSE	ULS	240	4,07	9,8	8,91	123,92	7,6	0,82	7,68	6,28	2,39	0,8	45	0,33	0,4	0,97	0,98	0,84	0,71	0,58	0,68	0,71	0,60	6,04E-10	no
395	SSE	ULS+CC	240+cc	4,21	9,8	8,91	123,92	7,5	1,18	7,32	6,28	2,39	0,8	45	0,33	0,4	0,98	0,98	0,83	0,71	0,58	0,68	0,71	0,60	4,82E-09	no
395	S	ELS	50	3,3	8,8	8,00	99,92	3,2	0,82	7,68	6,28	2,39	0,8	45	0,33	0,4	0,99	0,97	0,84	0,71	0,58	0,68	0,71	0,60	5,85E-13	no
395	S	ULS	240	3,87	9,8	8,91	123,92	2,7	0,82	7,68	6,28	2,39	0,8	45	0,33	0,4	0,99	0,98	0,84	0,71	0,58	0,68	0,71	0,60	2,06E-10	no
395	S	ULS+CC	240+cc	3,97	9,8	8,91	123,92	3	1,18	7,32	6,28	2,39	0,8	45	0,33	0,4	0,99	0,98	0,83	0,71	0,58	0,68	0,71	0,60	1,36E-09	no
395	SSW	ELS	50	4,05	10,8	9,82	150,51	11	0,82	7,68	6,28	2,39	0,8	45	0,33	0,4	0,96	0,98	0,84	0,72	0,58	0,68	0,71	0,60	4,20E-10	no
395	SSW	ULS	240	4,31	10,8	9,82	150,51	12,1	0,82	7,68	6,28	2,39	0,8	45	0,33	0,4	0,96	0,98	0,84	0,72	0,58	0,68	0,71	0,60	2,40E-09	no
395	SSW	ULS+CC	240+cc	4,48	10,8	9,82	150,51	12,4	1,18	7,32	6,28	2,39	0,8	45	0,33	0,4	0,96	0,98	0,83	0,71	0,58	0,68	0,71	0,60	1,87E-08	no
395	SW	ELS	50	2,35	8,8	8,00	99,92	17,7	0,82	7,68	6,28	2,39	0,8	45	0,33	0,4	0,94	0,97	0,84	0,71	0,58	0,68	0,71	0,60	2,01E-21	no
395	SW	ULS	240	2,91	9,8	8,91	123,92	17,2	0,82	7,68	6,28	2,39	0,8	45	0,33	0,4	0,94	0,98	0,84	0,71	0,58	0,68	0,71	0,60	4,31E-16	no
395	SW	ULS+CC	240+cc	2,89	9,8	8,91	123,92	18	1,18	7,32	6,28	2,39	0,8	45	0,33	0,4	0,94	0,98	0,83	0,71	0,58	0,68	0,71	0,60	1,66E-15	no
400	NE	ELS	50	1,13	10,8	9,82	150,51	37,9	0,82	7,68	6,28	2,39	0,8	45	0,33	0,4	0,87	0,98	0,84	0,72	0,58	0,68	0,71	0,60	1,55E-59	no
400	NE	ULS	240	1,6	13,1	11,91	221,44	34,6	0,82	7,68	6,28	2,39	0,8	45	0,33	0,4	0,89	0,99	0,84	0,72	0,58	0,68	0,71	0,61	3,58E-37	no
400	NE	ULS+CC	240+cc	1,6	13,1	11,91	221,44	35,5	1,18	7,32	6,28	2,39	0,8	45	0,33	0,4	0,88	0,99	0,83	0,71	0,58	0,68	0,71	0,60	1,64E-35	no
400	ENE	ELS	50	2,97	13,1	11,91	221,44	34,1	0,82	7,68	6,28	2,39	0,8	45	0,33	0,4	0,89	0,99	0,84	0,72	0,58	0,68	0,71	0,61	1,08E-16	no
400	ENE	ULS	240	3,48	14,5	13,18	271,29	33,5	0,82	7,68	6,28	2,39	0,8	45	0,33	0,4	0,89	0,99	0,84	0,72	0,58	0,68	0,71	0,61	1,70E-13	no
400	ENE	ULS+CC	240+cc	3,56	14,5	13,18	271,29	34,3	1,18	7,32	6,28	2,39	0,8	45	0,33	0,4	0,89	0,99	0,83	0,72	0,58	0,68	0,71	0,60	1,64E-12	no
400	E	ELS	50	3,75	11,9	10,82	182,72	30,4	0,82	7,68	6,28	2,39	0,8	45	0,33	0,4	0,90	0,98	0,84	0,72	0,58	0,68	0,71	0,61	3,84E-12	no
400	E	ULS	240	3,96	13,1	11,91	221,44	29,9	0,82	7,68	6,28	2,39	0,8	45	0,33	0,4	0,90	0,99	0,84	0,72	0,58	0,68	0,71	0,61	3,11E-11	no
400	E	ULS+CC	240+cc	4,13	13,1	11,91	221,44	30,5	1,18	7,32	6,28	2,39	0,8	45	0,33	0,4	0,90	0,99	0,83	0,71	0,58	0,68	0,71	0,60	3,88E-10	no
400	ESE	ELS	50	3,8	10,8	9,82	150,51	24,7	0,82	7,68	6,28	2,39	0,8	45	0,33	0,4	0,92	0,98	0,84	0,72	0,58	0,68	0,71	0,60	1,12E-11	no
400	ESE	ULS	240	3,97	11,9	10,82	182,72	24,6	0,82	7,68	6,28	2,39	0,8	45	0,33	0,4	0,92	0,98	0,84	0,72	0,58	0,68	0,71	0,61	5,73E-11	no
400	ESE	ULS+CC	240+cc	4,13	11,9	10,82	182,72	25,1	1,18	7,32	6,28	2,39	0,8	45	0,33	0,4	0,92	0,98	0,83	0,71	0,58	0,68	0,71	0,60	6,32E-10	no
400	SE	ELS	50	3,78	9,8	8,91	123,92	16,4	0,82	7,68	6,28	2,39	0,8	45	0,33	0,4	0,95	0,98	0,84	0,71	0,58	0,68	0,71	0,60	2,16E-11	no
400	SE	ULS	240	4,08	10,8	9,82	150,51	17,1	0,82	7,68	6,28	2,39	0,8	45	0,33	0,4	0,94	0,98	0,84	0,72	0,58	0,68	0,71	0,60	2,83E-10	no
400	SE	ULS+CC	240+cc	4,23	10,8	9,82	150,51	17,3	1,18	7,32	6,28	2,39	0,8	45	0,33	0,4	0,94	0,98	0,83	0,71	0,58	0,68	0,71	0,60	2,51E-09	no
400	SSE	ELS	50	3,61	8,8	8,00	99,92	6,8	0,82	7,68	6,28	2,39	0,8	45	0,33	0,4	0,98	0,97	0,84	0,71	0,58	0,68	0,71	0,60	1,07E-11	no
400	SSE	ULS	240	4,05	9,8	8,91	123,92	7,5	0,82	7,68	6,28	2,39	0,8	45	0,33	0,4	0,98	0,98	0,84	0,71	0,58	0,68	0,71	0,60	5,25E-10	no
400	SSE	ULS+CC	240+cc	4,21	9,8	8,91	123,92	7,5	1,18	7,32	6,28	2,39	0,8	45	0,33	0,4	0,98	0,98	0,83	0,71	0,58	0,68	0,71	0,60	4,82E-09	no
400	S	ELS	50	3,29	8,8	8,00	99,92	3,1	0,82	7,68	6,28	2,39	0,8	45	0,33	0,4	0,99	0,97	0,84	0,71	0,58	0,68	0,71	0,60	5,26E-13	no
400	S	ULS	240	3,85	9,8	8,91	123,92	2,6	0,82	7,68	6,28	2,39	0,8	45	0,33	0,4	0,99	0,98	0,84	0,71	0,58	0,68	0,71	0,60	1,76E-10	no
400	S	ULS+CC	240+cc	3,96	9,8	8,91	123,92	3	1,18	7,32	6,28	2,39	0,8	45	0,33	0,4	0,99	0,98	0,83	0,71	0,58	0,68	0,71	0,60	1,26E-09	no
400	SSW	ELS	50	4,02	10,8	9,82	150,51	10,8	0,82	7,68	6,28	2,39	0,8	45	0,33	0,4	0,96	0,98	0,84	0,72	0,58	0,68	0,71	0,60	3,40E-10	no
400	SSW	ULS	240	4,28	10,8	9,82	150,51	11,9	0,82	7,68	6,28	2,39	0,8	45	0,33	0,4	0,96	0,98	0,84	0,72	0,58	0,68	0,71	0,60	2,00E-09	no
400	SSW	ULS+CC	240+cc	4,45	10,8	9,82	150,51	12,2	1,18	7,32	6,28	2,39	0,8	45	0,33	0,4	0,96	0,98	0,83	0,71	0,58	0,68	0,71	0,60	1,60E-08	no
400	SW	ELS	50	2,37	8,8	8,00	99,92	17,4	0,82	7,68	6,28	2,39	0,8	45	0,33	0,4	0,94	0,97	0,84	0,71	0,58	0,68	0,71	0,60	3,66E-21	no
400	SW	ULS	240	2,93	9,8	8,91	123,92	17	0,82	7,68	6,28	2,39	0,8	45	0,33	0,4	0,94	0,98	0,84	0,71	0,58	0,68	0,71	0,60	6,18E-16	no
400	SW	ULS+CC	240+cc	2,91	9,8	8,91	123,92	17,8	1,18	7,32	6,28	2,39	0,8	45	0,33	0,4	0,94	0,98	0,83	0,71	0,58	0,68	0,71	0,60	2,36E-15	no
405	NE	ELS	50	1,12	10,8	9,82	150,51	37,5	0,82	7,68	6,28	2,39	0,8	45	0,33	0,4	0,88	0,98	0,84	0,72	0,58	0,68	0,71	0,60	4,18E-60	no
405	NE	ULS	240	1,58	13,1	11,91	221,44	34,1	0,82	7,68	6,28	2,39	0,8	45	0,33	0,4	0,89	0,99	0,84	0,72	0,58	0,68	0,71	0,61	1,09E-37	no
405	NE	ULS+CC	240+cc	1,57	13,1	11,91	221,44	35,1	1,18	7,32	6,28	2,39	0,8	45	0,33	0,4	0,88	0,99	0,83	0,71	0,58	0,68	0,71	0,60	2,57E-36	no
405	ENE	ELS	50	2,92	13,1	11,91	221,44	33,8	0,82	7,68	6,28	2,39	0,8	45	0,33	0,4	0,89	0,99	0,84	0,72	0,58	0,68	0,71	0,61	4,83E-17	no
405	ENE	ULS	240	3,42	14,5	13,18	271,29	33,1	0,82	7,68	6,28	2,39	0,8	45	0,33	0,4	0,89	0,99	0,84	0,72	0,58	0,68	0,71	0,61	8,80E-14	no
405	ENE	ULS+CC	240+cc	3,5	14,5	13,18	271,29	34	1,18	7,32	6,28	2,39	0,8	45	0,33	0,4	0,89	0,99	0,83	0,72	0,58	0,68	0,71	0,60	8,91E-13	no
405	E	ELS	50	3,72	11,9	10,82	182,72	30,1	0,82	7,68	6,28	2,39	0,8	45	0,33	0,4	0,90	0,98	0,84	0,72	0,58	0,68	0,71	0,61	2,96E-12	no
405	E	ULS	240	3,89	13,1	11,91	221,44	29,6	0,82	7,68	6,28	2,39	0,8	45	0,33	0,4	0,90	0,99	0,84	0,72	0,58	0,68	0,71	0,61	1,74E-11	no
405	E	ULS+CC	240+cc	4,1	13,1	11,91	221,44	30,3	1,18	7,32	6,28	2,39	0,8	45	0,33	0,4	0,90	0,99	0,83	0,71	0,58	0,68	0,71	0,60	3,16E-10	no
405	ESE	ELS	50	3,78	10,8	9,82	150,51	24,5	0,82	7,68	6,28	2,39	0,8	45	0,33	0,4	0,92	0,98	0,84	0,72	0,58	0,68	0,71	0,60	9,52E-12	no
405	ESE	ULS	240	3,92	11,9	10,82	182,72	24,4	0,82	7,68	6,28	2,39	0,8	45	0,33	0,4	0,92	0,98	0,84	0,72	0,58	0,68	0,71	0,61	3,83E-11	no
405	ESE	ULS+CC	240+cc	4,12	11,9	10,82	182,72	24,9	1,18	7,32	6,28	2,39	0,8	45	0,33	0,4	0,92	0,98	0,83	0,71	0,58	0,68	0,71	0,60	5,99E-10	no
405	SE	ELS	50	3,76	9,8	8,91	123,92	16,3	0,82	7,68	6,28	2,39	0,8	45	0,33	0,4	0,95	0,98	0,84	0,71	0,58	0,68	0,71	0,60	1,82E-11	no
405	SE	ULS	240	4,03	10,8	9,82	150,51	16,9	0,82	7,68	6,28	2,39	0,8	45	0,33	0,4	0,94	0,98	0,84	0,72	0,58	0,68	0,71	0,60	1,96E-10	no
405	SE	ULS+CC	240+cc	4,18	10,8	9,82	150,51	17,1	1,18	7,32	6,28	2,39	0,8	45	0,33	0,4	0,94	0,98	0,83	0,71	0,58	0,68	0,71	0,60	1,82E-09	no
405	SSE	ELS	50	3,58	8,8	8,00	99,92	6,8	0,82	7,68	6,28	2,39	0,8	45	0,33	0,4	0,98	0,97	0,84	0,71	0,58	0,68	0,71	0,60	7,94E-12	no
405	SSE	ULS	240	3,99	9,8	8,91	123,92	7,5	0,82	7,68	6,28	2,39	0,8	45	0,33	0,4	0,98	0,98	0,84	0,71	0,58	0,68	0,71	0,60	3,31E-10	no
405	SSE	ULS+CC	240+cc	4,18	9,8	8,91	123,92	7,5	1,18	7,32	6,28	2,39	0,8	45	0,33	0,4	0,98	0,98	0,83	0,71	0,58	0,68	0,71	0,60	3,95E-09	no
405	S	ELS	50	3,26	8,8	8,00	99,92	3	0,82	7,68	6,28	2,39	0,8	45	0,33	0,4	0,99	0,97	0,84	0,71	0,58	0,68	0,71	0,60	3,72E-13	no
405	S	ULS	240	3,8	9,8	8,91	123,92	2,4	0,82	7,68	6,28	2,39	0,8	45	0,33	0,4	0,99	0,98	0,84	0,71	0,58	0,68	0,71	0,60	1,18E-10	no
405	S	ULS+CC	240+cc	3,93	9,8	8,91	123,92	2,9	1,18	7,32	6,28	2,39	0,8	45	0,33	0,4	0,99	0,98	0,83	0,71	0,58	0,68	0,71	0,60	1,02E-09	no
405	SSW	ELS	50	3,96	10,8	9,82	150,51	10,5	0,82	7,68	6,28	2,39	0,8	45	0,33	0,4	0,97	0,98	0,84	0,72	0,58	0,68	0,71	0,60	2,19E-10	no
405	SSW	ULS	240	4,21	10,8	9,82	150,51	11,5	0,82	7,68	6,28	2,39	0,8	45	0,33	0,4	0,96	0,98	0,84	0,72	0,58	0,68	0,71	0,60	1,29E-09	no
405	SSW	ULS+CC	240+cc	4,38	10,8	9,82	150,51	11,8	1,18	7,32	6,28	2,39	0,8	45	0,33	0,4	0,96	0,98	0,83	0,71	0,58	0,68	0,71	0,60	1,08E-08	no
405	SW	ELS	50	2,38	8,8	8,00	99,92	17,2	0,82	7,68	6,28	2,39	0,8	45	0,33	0,4	0,94	0,97	0,84	0,71	0,58	0,68	0,71	0,60	4,98E-21	no
405	SW	ULS	240	2,94	9,8	8,91	123,92	16,8	0,82	7,68	6,28	2,39	0,8	45	0,33	0,4	0,94	0,98	0,84	0,71	0,58	0,68	0,71	0,60	7,51E-16	no
405	SW	ULS+CC	240+cc	2,93	9,8	8,91	123,92	17,5	1,18	7,32	6,28	2,39	0,8	45	0,33	0,4	0,94	0,98	0,83	0,71	0,58	0,68	0,71	0,60	3,38E-15	no
410	NE	ELS	50	1,1	10,8	9,82	150,51	37,2	0,82	7,68	6,28	2,39	0,8	45	0,33	0,4	0,88	0,98	0,84	0,72	0,58	0,68	0,71	0,60	2,00E-61	no
410	NE	ULS	240	1,55	13,1	11,91	221,44	33,8	0,82	7,68	6,28	2,39	0,8	45	0,33	0,4	0,89	0,99	0,84	0,72	0,58	0,68	0,71	0,61	1,41E-38	no
410	NE	ULS+CC	240+cc	1,55	13,1	11,91	221,44	34,8	1,18	7,32	6,28	2,39	0,8	45	0,33	0,4	0,89	0,99	0,83	0,71	0,58	0,68	0,71	0,60	7,22E-37	no
410	ENE	ELS	50	2,88	13,1	11,91	221,44	33,5	0,82	7,68	6,28	2,39	0,8	45	0,33	0,4	0,89	0,99	0,84	0,72	0,58	0,68	0,71	0,61	2,51E-17	no
410	ENE	ULS	240	3,36	14,5	13,18	271,29	32,9	0,82	7,68	6,28	2,39	0,8	45	0,33	0,4	0,89	0,99	0,84	0,72	0,58	0,68	0,71	0,61	4,31E-14	no
410	ENE	ULS+CC	240+cc	3,44	14,5	13,18	271,29	33,7	1,18	7,32	6,28	2,39	0,8	45	0,33	0,4	0,89	0,99	0,83	0,72	0,58	0,68	0,71	0,60	4,74E-13	no
410	E	ELS	50	3,69	11,9	10,82	182,72	29,8	0,82	7,68	6,28	2,39	0,8	45	0,33	0,4	0,90	0,98	0,84	0,72	0,58	0,68	0,71	0,61	2,28E-12	no
410	E	ULS	240	3,85	13,1	11,91	221,44	29,4	0,82	7,68	6,28	2,39	0,8	45	0,33	0,4	0,90	0,99	0,84	0,72	0,58	0,68	0,71	0,61	1,24E-11	no
410	E	ULS+CC	240+cc	4,07	13,1	11,91	221,44	30,1	1,18	7,32	6,28	2,39	0,8	45	0,33	0,4	0,90	0,99	0,83	0,71	0,58	0,68	0,71	0,60	2,56E-10	no
410	ESE	ELS	50	3,78	10,8	9,82	150,51	24,3	0,82	7,68	6,28	2,39	0,8	45	0,33	0,4	0,92	0,98	0,84	0,72	0,58	0,68	0,71	0,60	9,76E-12	no
410	ESE	ULS	240	3,91	11,9	10,82	182,72	24,2	0,82	7,68	6,28	2,39	0,8	45	0,33	0,4	0,92	0,98	0,84	0,72	0,58	0,68	0,71	0,61	3,60E-11	no
410	ESE	ULS+CC	240+cc	4,11	11,9	10,82	182,72	24,8	1,18	7,32	6,28	2,39	0,8	45	0,33	0,4	0,92	0,98	0,83	0,71	0,58	0,68	0,71	0,60	5,62E-10	no
410	SE	ELS	50	3,76	9,8	8,91	123,92	16,3	0,82	7,68	6,28	2,39	0,8	45	0,33	0,4	0,95	0,98	0,84	0,71	0,58	0,68	0,71	0,60	1,82E-11	no
410	SE	ULS	240	4,01	10,8	9,82	150,51	16,9	0,82	7,68	6,28	2,39	0,8	45	0,33	0,4	0,94	0,98	0,84	0,72	0,58	0,68	0,71	0,60	1,67E-10	no
410	SE	ULS+CC	240+cc	4,17	10,8	9,82	150,51	17,1	1,18	7,32	6,28	2,39	0,8	45	0,33	0,4	0,94	0,98	0,83	0,71	0,58	0,68	0,71	0,60	1,70E-09	no
410	SSE	ELS	50	3,57	8,8	8,00	99,92	6,9	0,82	7,68	6,28	2,39	0,8	45	0,33	0,4	0,98	0,97	0,84	0,71	0,58	0,68	0,71	0,60	7,10E-12	no
410	SSE	ULS	240	3,97	9,8	8,91	123,92	7,5	0,82	7,68	6,28	2,39	0,8	45	0,33	0,4	0,98	0,98	0,84	0,71	0,58	0,68	0,71	0,60	2,83E-10	no
410	SSE	ULS+CC	240+cc	4,17	9,8	8,91	123,92	7,5	1,18	7,32	6,28	2,39	0,8	45	0,33	0,4	0,98	0,98	0,83	0,71	0,58	0,68	0,71	0,60	3,69E-09	no
410	S	ELS	50	3,23	8,8	8,00	99,92	2,9	0,82	7,68	6,28	2,39	0,8	45	0,33	0,4	0,99	0,97	0,84	0,71	0,58	0,68	0,71	0,60	2,61E-13	no
410	S	ULS	240	3,77	9,8	8,91	123,92	2,3	0,82	7,68	6,28	2,39	0,8	45	0,33	0,4	0,99	0,98	0,84	0,71	0,58	0,68	0,71	0,60	9,22E-11	no
410	S	ULS+CC	240+cc	3,91	9,8	8,91	123,92	2,8	1,18	7,32	6,28	2,39	0,8	45	0,33	0,4	0,99	0,98	0,83	0,71	0,58	0,68	0,71	0,60	8,84E-10	no
410	SSW	ELS	50	3,94	10,8	9,82	150,51	10,3	0,82	7,68	6,28	2,39	0,8	45	0,33	0,4	0,97	0,98	0,84	0,72	0,58	0,68	0,71	0,60	1,90E-10	no
410	SSW	ULS	240	4,18	10,8	9,82	150,51	11,2	0,82	7,68	6,28	2,39	0,8	45	0,33	0,4	0,96	0,98	0,84	0,72	0,58	0,68	0,71	0,60	1,07E-09	no
410	SSW	ULS+CC	240+cc	4,35	10,8	9,82	150,51	11,6	1,18	7,32	6,28	2,39	0,8	45	0,33	0,4	0,96	0,98	0,83	0,71	0,58	0,68	0,71	0,60	9,18E-09	no
410	SW	ELS	50	2,4	8,8	8,00	99,92	17	0,82	7,68	6,28	2,39	0,8	45	0,33	0,4	0,94	0,97	0,84	0,71	0,58	0,68	0,71	0,60	8,74E-21	no
410	SW	ULS	240	2,94	9,8	8,91	123,92	16,6	0,82	7,68	6,28	2,39	0,8	45	0,33	0,4	0,95	0,98	0,84	0,71	0,58	0,68	0,71	0,60	7,75E-16	no
410	SW	ULS+CC	240+cc	2,94	9,8	8,91	123,92	17,3	1,18	7,32	6,28	2,39	0,8	45	0,33	0,4	0,94	0,98	0,83	0,71	0,58	0,68	0,71	0,60	4,06E-15	no
415	NE	ELS	50	1,1	10,8	9,82	150,51	36,5	0,82	7,68	6,28	2,39	0,8	45	0,33	0,4	0,88	0,98	0,84	0,72	0,58	0,68	0,71	0,60	3,21E-61	no
415	NE	ULS	240	1,54	13,1	11,91	221,44	33,2	0,82	7,68	6,28	2,39	0,8	45	0,33	0,4	0,89	0,99	0,84	0,72	0,58	0,68	0,71	0,61	8,67E-39	no
415	NE	ULS+CC	240+cc	1,54	13,1	11,91	221,44	34,2	1,18	7,32	6,28	2,39	0,8	45	0,33	0,4	0,89	0,99	0,83	0,71	0,58	0,68	0,71	0,60	4,53E-37	no
415	ENE	ELS	50	2,85	13,1	11,91	221,44	32,9	0,82	7,68	6,28	2,39	0,8	45	0,33	0,4	0,89	0,99	0,84	0,72	0,58	0,68	0,71	0,61	1,63E-17	no
415	ENE	ULS	240	3,33	14,5	13,18	271,29	32,3	0,82	7,68	6,28	2,39	0,8	45	0,33	0,4	0,89	0,99	0,84	0,72	0,58	0,68	0,71	0,61	3,23E-14	no
415	ENE	ULS+CC	240+cc	3,41	14,5	13,18	271,29	33,2	1,18	7,32	6,28	2,39	0,8	45	0,33	0,4	0,89	0,99	0,83	0,72	0,58	0,68	0,71	0,60	3,60E-13	no
415	E	ELS	50	3,69	11,9	10,82	182,72	29,4	0,82	7,68	6,28	2,39	0,8	45	0,33	0,4	0,90	0,98	0,84	0,72	0,58	0,68	0,71	0,61	2,40E-12	no
415	E	ULS	240	3,89	13,1	11,91	221,44	29	0,82	7,68	6,28	2,39	0,8	45	0,33	0,4	0,90	0,99	0,84	0,72	0,58	0,68	0,71	0,61	1,87E-11	no
415	E	ULS+CC	240+cc	4,07	13,1	11,91	221,44	29,7	1,18	7,32	6,28	2,39	0,8	45	0,33	0,4	0,90	0,99	0,83	0,71	0,58	0,68	0,71	0,60	2,68E-10	no
415	ESE	ELS	50	3,79	10,8	9,82	150,51	23,8	0,82	7,68	6,28	2,39	0,8	45	0,33	0,4	0,92	0,98	0,84	0,72	0,58	0,68	0,71	0,60	1,14E-11	no
415	ESE	ULS	240	3,96	11,9	10,82	182,72	23,8	0,82	7,68	6,28	2,39	0,8	45	0,33	0,4	0,92	0,98	0,84	0,72	0,58	0,68	0,71	0,61	5,78E-11	no
415	ESE	ULS+CC	240+cc	4,13	11,9	10,82	182,72	24,3	1,18	7,32	6,28	2,39	0,8	45	0,33	0,4	0,92	0,98	0,83	0,71	0,58	0,68	0,71	0,60	6,86E-10	no
415	SE	ELS	50	3,76	9,8	8,91	123,92	15,9	0,82	7,68	6,28	2,39	0,8	45	0,33	0,4	0,95	0,98	0,84	0,71	0,58	0,68	0,71	0,60	1,90E-11	no
415	SE	ULS	240	4,06	10,8	9,82	150,51	16,5	0,82	7,68	6,28	2,39	0,8	45	0,33	0,4	0,95	0,98	0,84	0,72	0,58	0,68	0,71	0,60	2,58E-10	no
415	SE	ULS+CC	240+cc	4,21	10,8	9,82	150,51	16,7	1,18	7,32	6,28	2,39	0,8	45	0,33	0,4	0,94	0,98	0,83	0,71	0,58	0,68	0,71	0,60	2,32E-09	no
415	SSE	ELS	50	3,56	8,8	8,00	99,92	6,6	0,82	7,68	6,28	2,39	0,8	45	0,33	0,4	0,98	0,97	0,84	0,71	0,58	0,68	0,71	0,60	6,65E-12	no
415	SSE	ULS	240	4,01	9,8	8,91	123,92	7,2	0,82	7,68	6,28	2,39	0,8	45	0,33	0,4	0,98	0,98	0,84	0,71	0,58	0,68	0,71	0,60	3,98E-10	no
415	SSE	ULS+CC	240+cc	4,17	9,8	8,91	123,92	7,1	1,18	7,32	6,28	2,39	0,8	45	0,33	0,4	0,98	0,98	0,83	0,71	0,58	0,68	0,71	0,60	3,83E-09	no
415	S	ELS	50	3,23	8,8	8,00	99,92	3,2	0,82	7,68	6,28	2,39	0,8	45	0,33	0,4	0,99	0,97	0,84	0,71	0,58	0,68	0,71	0,60	2,51E-13	no
415	S	ULS	240	3,79	9,8	8,91	123,92	2,7	0,82	7,68	6,28	2,39	0,8	45	0,33	0,4	0,99	0,98	0,84	0,71	0,58	0,68	0,71	0,60	1,05E-10	no
415	S	ULS+CC	240+cc	3,91	9,8	8,91	123,92	3,1	1,18	7,32	6,28	2,39	0,8	45	0,33	0,4	0,99	0,98	0,83	0,71	0,58	0,68	0,71	0,60	8,59E-10	no
415	SSW	ELS	50	3,98	10,8	9,82	150,51	10,7	0,82	7,68	6,28	2,39	0,8	45	0,33	0,4	0,96	0,98	0,84	0,72	0,58	0,68	0,71	0,60	2,52E-10	no
415	SSW	ULS	240	4,23	10,8	9,82	150,51	11,7	0,82	7,68	6,28	2,39	0,8	45	0,33	0,4	0,96	0,98	0,84	0,72	0,58	0,68	0,71	0,60	1,45E-09	no
415	SSW	ULS+CC	240+cc	4,4	10,8	9,82	150,51	12	1,18	7,32	6,28	2,39	0,8	45	0,33	0,4	0,96	0,98	0,83	0,71	0,58	0,68	0,71	0,60	1,20E-08	no
415	SW	ELS	50	2,44	8,8	8,00	99,92	17,2	0,82	7,68	6,28	2,39	0,8	45	0,33	0,4	0,94	0,97	0,84	0,71	0,58	0,68	0,71	0,60	2,30E-20	no
415	SW	ULS	240	2,96	9,8	8,91	123,92	16,7	0,82	7,68	6,28	2,39	0,8	45	0,33	0,4	0,94	0,98	0,84	0,71	0,58	0,68	0,71	0,60	1,05E-15	no
415	SW	ULS+CC	240+cc	2,99	9,8	8,91	123,92	17,5	1,18	7,32	6,28	2,39	0,8	45	0,33	0,4	0,94	0,98	0,83	0,71	0,58	0,68	0,71	0,60	8,39E-15	no
420	NE	ELS	50	1,1	10,8	9,82	150,51	35,9	0,82	7,68	6,28	2,39	0,8	45	0,33	0,4	0,88	0,98	0,84	0,72	0,58	0,68	0,71	0,60	4,80E-61	no
420	NE	ULS	240	1,54	13,1	11,91	221,44	32,6	0,82	7,68	6,28	2,39	0,8	45	0,33	0,4	0,89	0,99	0,84	0,72	0,58	0,68	0,71	0,61	1,11E-38	no
420	NE	ULS+CC	240+cc	1,54	13,1	11,91	221,44	33,7	1,18	7,32	6,28	2,39	0,8	45	0,33	0,4	0,89	0,99	0,83	0,71	0,58	0,68	0,71	0,60	5,53E-37	no
420	ENE	ELS	50	2,85	13,1	11,91	221,44	32,3	0,82	7,68	6,28	2,39	0,8	45	0,33	0,4	0,89	0,99	0,84	0,72	0,58	0,68	0,71	0,61	1,82E-17	no
420	ENE	ULS	240	3,34	14,5	13,18	271,29	31,7	0,82	7,68	6,28	2,39	0,8	45	0,33	0,4	0,90	0,99	0,84	0,72	0,58	0,68	0,71	0,61	4,01E-14	no
420	ENE	ULS+CC	240+cc	3,42	14,5	13,18	271,29	32,6	1,18	7,32	6,28	2,39	0,8	45	0,33	0,4	0,89	0,99	0,83	0,72	0,58	0,68	0,71	0,60	4,40E-13	no
420	E	ELS	50	3,76	11,9	10,82	182,72	28,9	0,82	7,68	6,28	2,39	0,8	45	0,33	0,4	0,90	0,98	0,84	0,72	0,58	0,68	0,71	0,61	5,13E-12	no
420	E	ULS	240	3,98	13,1	11,91	221,44	28,5	0,82	7,68	6,28	2,39	0,8	45	0,33	0,4	0,91	0,99	0,84	0,72	0,58	0,68	0,71	0,61	4,35E-11	no
420	E	ULS+CC	240+cc	4,14	13,1	11,91	221,44	29,2	1,18	7,32	6,28	2,39	0,8	45	0,33	0,4	0,90	0,99	0,83	0,71	0,58	0,68	0,71	0,60	4,80E-10	no
420	ESE	ELS	50	3,86	10,8	9,82	150,51	23,3	0,82	7,68	6,28	2,39	0,8	45	0,33	0,4	0,92	0,98	0,84	0,72	0,58	0,68	0,71	0,60	2,29E-11	no
420	ESE	ULS	240	4,07	11,9	10,82	182,72	23,4	0,82	7,68	6,28	2,39	0,8	45	0,33	0,4	0,92	0,98	0,84	0,72	0,58	0,68	0,71	0,61	1,48E-10	no
420	ESE	ULS+CC	240+cc	4,22	11,9	10,82	182,72	23,9	1,18	7,32	6,28	2,39	0,8	45	0,33	0,4	0,92	0,98	0,83	0,71	0,58	0,68	0,71	0,60	1,36E-09	no
420	SE	ELS	50	3,82	9,8	8,91	123,92	15,5	0,82	7,68	6,28	2,39	0,8	45	0,33	0,4	0,95	0,98	0,84	0,71	0,58	0,68	0,71	0,60	3,43E-11	no
420	SE	ULS	240	4,16	10,8	9,82	150,51	16,1	0,82	7,68	6,28	2,39	0,8	45	0,33	0,4	0,95	0,98	0,84	0,72	0,58	0,68	0,71	0,60	5,71E-10	no
420	SE	ULS+CC	240+cc	4,3	10,8	9,82	150,51	16,4	1,18	7,32	6,28	2,39	0,8	45	0,33	0,4	0,95	0,98	0,83	0,71	0,58	0,68	0,71	0,60	4,34E-09	no
420	SSE	ELS	50	3,59	8,8	8,00	99,92	6,3	0,82	7,68	6,28	2,39	0,8	45	0,33	0,4	0,98	0,97	0,84	0,71	0,58	0,68	0,71	0,60	9,29E-12	no
420	SSE	ULS	240	4,07	9,8	8,91	123,92	6,8	0,82	7,68	6,28	2,39	0,8	45	0,33	0,4	0,98	0,98	0,84	0,71	0,58	0,68	0,71	0,60	6,52E-10	no
420	SSE	ULS+CC	240+cc	4,22	9,8	8,91	123,92	6,8	1,18	7,32	6,28	2,39	0,8	45	0,33	0,4	0,98	0,98	0,83	0,71	0,58	0,68	0,71	0,60	5,47E-09	no
420	S	ELS	50	3,27	8,8	8,00	99,92	3,6	0,82	7,68	6,28	2,39	0,8	45	0,33	0,4	0,99	0,97	0,84	0,71	0,58	0,68	0,71	0,60	3,89E-13	no
420	S	ULS	240	3,83	9,8	8,91	123,92	3,1	0,82	7,68	6,28	2,39	0,8	45	0,33	0,4	0,99	0,98	0,84	0,71	0,58	0,68	0,71	0,60	1,42E-10	no
420	S	ULS+CC	240+cc	3,95	9,8	8,91	123,92	3,4	1,18	7,32	6,28	2,39	0,8	45	0,33	0,4	0,99	0,98	0,83	0,71	0,58	0,68	0,71	0,60	1,13E-09	no
420	SSW	ELS	50	4,04	10,8	9,82	150,51	11,1	0,82	7,68	6,28	2,39	0,8	45	0,33	0,4	0,96	0,98	0,84	0,72	0,58	0,68	0,71	0,60	3,85E-10	no
420	SSW	ULS	240	4,29	10,8	9,82	150,51	12,1	0,82	7,68	6,28	2,39	0,8	45	0,33	0,4	0,96	0,98	0,84	0,72	0,58	0,68	0,71	0,60	2,10E-09	no
420	SSW	ULS+CC	240+cc	4,46	10,8	9,82	150,51	12,4	1,18	7,32	6,28	2,39	0,8	45	0,33	0,4	0,96	0,98	0,83	0,71	0,58	0,68	0,71	0,60	1,66E-08	no
420	SW	ELS	50	2,5	8,8	8,00	99,92	17,2	0,82	7,68	6,28	2,39	0,8	45	0,33	0,4	0,94	0,97	0,84	0,71	0,58	0,68	0,71	0,60	9,81E-20	no
420	SW	ULS	240	3,03	9,8	8,91	123,92	16,8	0,82	7,68	6,28	2,39	0,8	45	0,33	0,4	0,94	0,98	0,84	0,71	0,58	0,68	0,71	0,60	3,05E-15	no
420	SW	ULS+CC	240+cc	3,05	9,8	8,91	123,92	17,6	1,18	7,32	6,28	2,39	0,8	45	0,33	0,4	0,94	0,98	0,83	0,71	0,58	0,68	0,71	0,60	1,97E-14	no
425	NE	ELS	50	1,08	10,8	9,82	150,51	34,8	0,82	7,68	6,28	2,39	0,8	45	0,33	0,4	0,89	0,98	0,84	0,72	0,58	0,68	0,71	0,60	3,55E-62	no
425	NE	ULS	240	1,51	13,1	11,91	221,44	31,5	0,82	7,68	6,28	2,39	0,8	45	0,33	0,4	0,90	0,99	0,84	0,72	0,58	0,68	0,71	0,61	1,82E-39	no
425	NE	ULS+CC	240+cc	1,51	13,1	11,91	221,44	32,6	1,18	7,32	6,28	2,39	0,8	45	0,33	0,4	0,89	0,99	0,83	0,71	0,58	0,68	0,71	0,60	9,81E-38	no
425	ENE	ELS	50	2,79	13,1	11,91	221,44	31,2	0,82	7,68	6,28	2,39	0,8	45	0,33	0,4	0,90	0,99	0,84	0,72	0,58	0,68	0,71	0,61	7,31E-18	no
425	ENE	ULS	240	3,28	14,5	13,18	271,29	30,7	0,82	7,68	6,28	2,39	0,8	45	0,33	0,4	0,90	0,99	0,84	0,72	0,58	0,68	0,71	0,61	2,15E-14	no
425	ENE	ULS+CC	240+cc	3,36	14,5	13,18	271,29	31,6	1,18	7,32	6,28	2,39	0,8	45	0,33	0,4	0,90	0,99	0,83	0,72	0,58	0,68	0,71	0,60	2,50E-13	no
425	E	ELS	50	3,73	11,9	10,82	182,72	27,9	0,82	7,68	6,28	2,39	0,8	45	0,33	0,4	0,91	0,98	0,84	0,72	0,58	0,68	0,71	0,61	4,35E-12	no
425	E	ULS	240	3,9	13,1	11,91	221,44	27,5	0,82	7,68	6,28	2,39	0,8	45	0,33	0,4	0,91	0,99	0,84	0,72	0,58	0,68	0,71	0,61	2,45E-11	no
425	E	ULS+CC	240+cc	4,11	13,1	11,91	221,44	28,2	1,18	7,32	6,28	2,39	0,8	45	0,33	0,4	0,91	0,99	0,83	0,71	0,58	0,68	0,71	0,60	4,27E-10	no
425	ESE	ELS	50	3,79	10,8	9,82	150,51	22,4	0,82	7,68	6,28	2,39	0,8	45	0,33	0,4	0,93	0,98	0,84	0,72	0,58	0,68	0,71	0,60	1,35E-11	no
425	ESE	ULS	240	4	11,9	10,82	182,72	22,5	0,82	7,68	6,28	2,39	0,8	45	0,33	0,4	0,93	0,98	0,84	0,72	0,58	0,68	0,71	0,61	9,33E-11	no

425	ESE	ULS+CC	240+cc	4,15	11,9	10,82	182,72	23	1,18	7,32	6,28	2,39	0,8	45	0,33	0,4	0,92	0,98	0,83	0,71	0,58	0,68	0,71	0,60	9,06E-10	no
425	SE	ELS	50	3,75	9,8	8,91	123,92	14,7	0,82	7,68	6,28	2,39	0,8	45	0,33	0,4	0,95	0,98	0,84	0,71	0,58	0,68	0,71	0,60	1,99E-11	no
425	SE	ULS	240	4,07	10,8	9,82	150,51	15,3	0,82	7,68	6,28	2,39	0,8	45	0,33	0,4	0,95	0,98	0,84	0,72	0,58	0,68	0,71	0,60	3,16E-10	no
425	SE	ULS+CC	240+cc	4,23	10,8	9,82	150,51	15,6	1,18	7,32	6,28	2,39	0,8	45	0,33	0,4	0,95	0,98	0,83	0,71	0,58	0,68	0,71	0,60	2,95E-09	no
425	SSE	ELS	50	3,56	8,8	8,00	99,92	5,7	0,82	7,68	6,28	2,39	0,8	45	0,33	0,4	0,98	0,97	0,84	0,71	0,58	0,68	0,71	0,60	7,38E-12	no
425	SSE	ULS	240	3,98	9,8	8,91	123,92	6,1	0,82	7,68	6,28	2,39	0,8	45	0,33	0,4	0,98	0,98	0,84	0,71	0,58	0,68	0,71	0,60	3,52E-10	no
425	SSE	ULS+CC	240+cc	4,13	9,8	8,91	123,92	6,1	1,18	7,32	6,28	2,39	0,8	45	0,33	0,4	0,98	0,98	0,83	0,71	0,58	0,68	0,71	0,60	3,19E-09	no
425	S	ELS	50	3,25	8,8	8,00	99,92	4,3	0,82	7,68	6,28	2,39	0,8	45	0,33	0,4	0,99	0,97	0,84	0,71	0,58	0,68	0,71	0,60	2,79E-13	no
425	S	ULS	240	3,79	9,8	8,91	123,92	3,6	0,82	7,68	6,28	2,39	0,8	45	0,33	0,4	0,99	0,98	0,84	0,71	0,58	0,68	0,71	0,60	9,58E-11	no
425	S	ULS+CC	240+cc	3,92	9,8	8,91	123,92	4	1,18	7,32	6,28	2,39	0,8	45	0,33	0,4	0,99	0,98	0,83	0,71	0,58	0,68	0,71	0,60	8,51E-10	no
425	SSW	ELS	50	3,97	10,8	9,82	150,51	11,4	0,82	7,68	6,28	2,39	0,8	45	0,33	0,4	0,96	0,98	0,84	0,72	0,58	0,68	0,71	0,60	2,16E-10	no
425	SSW	ULS	240	4,21	10,8	9,82	150,51	12,2	0,82	7,68	6,28	2,39	0,8	45	0,33	0,4	0,96	0,98	0,84	0,72	0,58	0,68	0,71	0,60	1,20E-09	no
425	SSW	ULS+CC	240+cc	4,38	10,8	9,82	150,51	12,5	1,18	7,32	6,28	2,39	0,8	45	0,33	0,4	0,96	0,98	0,83	0,71	0,58	0,68	0,71	0,60	1,02E-08	no
425	SW	ELS	50	2,52	8,8	8,00	99,92	17,8	0,82	7,68	6,28	2,39	0,8	45	0,33	0,4	0,94	0,97	0,84	0,71	0,58	0,68	0,71	0,60	1,39E-19	no
425	SW	ULS	240	3,06	9,8	8,91	123,92	17,4	0,82	7,68	6,28	2,39	0,8	45	0,33	0,4	0,94	0,98	0,84	0,71	0,58	0,68	0,71	0,60	4,36E-15	no
425	SW	ULS+CC	240+cc	3,07	9,8	8,91	123,92	18,1	1,18	7,32	6,28	2,39	0,8	45	0,33	0,4	0,94	0,98	0,83	0,71	0,58	0,68	0,71	0,60	2,43E-14	no
430	NE	ELS	50	1,05	10,8	9,82	150,51	34	0,82	7,68	6,28	2,39	0,8	45	0,33	0,4	0,89	0,98	0,84	0,72	0,58	0,68	0,71	0,60	3,17E-64	no
430	NE	ULS	240	1,47	13,1	11,91	221,44	30,6	0,82	7,68	6,28	2,39	0,8	45	0,33	0,4	0,90	0,99	0,84	0,72	0,58	0,68	0,71	0,61	1,11E-40	no
430	NE	ULS+CC	240+cc	1,47	13,1	11,91	221,44	31,8	1,18	7,32	6,28	2,39	0,8	45	0,33	0,4	0,90	0,99	0,83	0,71	0,58	0,68	0,71	0,60	6,51E-39	no
430	ENE	ELS	50	2,73	13,1	11,91	221,44	30,4	0,82	7,68	6,28	2,39	0,8	45	0,33	0,4	0,90	0,99	0,84	0,72	0,58	0,68	0,71	0,61	2,64E-18	no
430	ENE	ULS	240	3,2	14,5	13,18	271,29	29,9	0,82	7,68	6,28	2,39	0,8	45	0,33	0,4	0,90	0,99	0,84	0,72	0,58	0,68	0,71	0,61	8,24E-15	no
430	ENE	ULS+CC	240+cc	3,28	14,5	13,18	271,29	30,8	1,18	7,32	6,28	2,39	0,8	45	0,33	0,4	0,90	0,99	0,83	0,72	0,58	0,68	0,71	0,60	1,05E-13	no
430	E	ELS	50	3,68	11,9	10,82	182,72	27,2	0,82	7,68	6,28	2,39	0,8	45	0,33	0,4	0,91	0,98	0,84	0,72	0,58	0,68	0,71	0,61	2,89E-12	no
430	E	ULS	240	3,81	13,1	11,91	221,44	26,8	0,82	7,68	6,28	2,39	0,8	45	0,33	0,4	0,91	0,99	0,84	0,72	0,58	0,68	0,71	0,61	1,18E-11	no
430	E	ULS+CC	240+cc	4,05	13,1	11,91	221,44	27,5	1,18	7,32	6,28	2,39	0,8	45	0,33	0,4	0,91	0,99	0,83	0,71	0,58	0,68	0,71	0,60	2,92E-10	no
430	ESE	ELS	50	3,71	10,8	9,82	150,51	21,7	0,82	7,68	6,28	2,39	0,8	45	0,33	0,4	0,93	0,98	0,84	0,72	0,58	0,68	0,71	0,60	6,87E-12	no
430	ESE	ULS	240	3,91	11,9	10,82	182,72	21,8	0,82	7,68	6,28	2,39	0,8	45	0,33	0,4	0,93	0,98	0,84	0,72	0,58	0,68	0,71	0,61	4,74E-11	no
430	ESE	ULS+CC	240+cc	4,07	11,9	10,82	182,72	22,4	1,18	7,32	6,28	2,39	0,8	45	0,33	0,4	0,93	0,98	0,83	0,71	0,58	0,68	0,71	0,60	5,35E-10	no
430	SE	ELS	50	3,67	9,8	8,91	123,92	14,2	0,82	7,68	6,28	2,39	0,8	45	0,33	0,4	0,95	0,98	0,84	0,71	0,58	0,68	0,71	0,60	9,91E-12	no
430	SE	ULS	240	3,97	10,8	9,82	150,51	14,7	0,82	7,68	6,28	2,39	0,8	45	0,33	0,4	0,95	0,98	0,84	0,72	0,58	0,68	0,71	0,60	1,53E-10	no
430	SE	ULS+CC	240+cc	4,14	10,8	9,82	150,51	15	1,18	7,32	6,28	2,39	0,8	45	0,33	0,4	0,95	0,98	0,83	0,71	0,58	0,68	0,71	0,60	1,68E-09	no
430	SSE	ELS	50	3,52	8,8	8,00	99,92	5,2	0,82	7,68	6,28	2,39	0,8	45	0,33	0,4	0,98	0,97	0,84	0,71	0,58	0,68	0,71	0,60	5,20E-12	no
430	SSE	ULS	240	3,88	9,8	8,91	123,92	5,6	0,82	7,68	6,28	2,39	0,8	45	0,33	0,4	0,98	0,98	0,84	0,71	0,58	0,68	0,71	0,60	1,66E-10	no
430	SSE	ULS+CC	240+cc	4,05	9,8	8,91	123,92	5,7	1,18	7,32	6,28	2,39	0,8	45	0,33	0,4	0,98	0,98	0,83	0,71	0,58	0,68	0,71	0,60	1,89E-09	no
430	S	ELS	50	3,2	8,8	8,00	99,92	4,8	0,82	7,68	6,28	2,39	0,8	45	0,33	0,4	0,98	0,97	0,84	0,71	0,58	0,68	0,71	0,60	1,40E-13	no
430	S	ULS	240	3,73	9,8	8,91	123,92	3,9	0,82	7,68	6,28	2,39	0,8	45	0,33	0,4	0,99	0,98	0,84	0,71	0,58	0,68	0,71	0,60	5,48E-11	no
430	S	ULS+CC	240+cc	3,87	9,8	8,91	123,92	4,4	1,18	7,32	6,28	2,39	0,8	45	0,33	0,4	0,99	0,98	0,83	0,71	0,58	0,68	0,71	0,60	5,57E-10	no
430	SSW	ELS	50	3,89	10,8	9,82	150,51	11,5	0,82	7,68	6,28	2,39	0,8	45	0,33	0,4	0,96	0,98	0,84	0,72	0,58	0,68	0,71	0,60	1,11E-10	no
430	SSW	ULS	240	4,14	10,8	9,82	150,51	12,3	0,82	7,68	6,28	2,39	0,8	45	0,33	0,4	0,96	0,98	0,84	0,72	0,58	0,68	0,71	0,60	7,22E-10	no
430	SSW	ULS+CC	240+cc	4,3	10,8	9,82	150,51	12,6	1,18	7,32	6,28	2,39	0,8	45	0,33	0,4	0,96	0,98	0,83	0,71	0,58	0,68	0,71	0,60	6,13E-09	no
430	SW	ELS	50	2,52	8,8	8,00	99,92	18,4	0,82	7,68	6,28	2,39	0,8	45	0,33	0,4	0,94	0,97	0,84	0,71	0,58	0,68	0,71	0,60	1,23E-19	no
430	SW	ULS	240	3,07	9,8	8,91	123,92	17,9	0,82	7,68	6,28	2,39	0,8	45	0,33	0,4	0,94	0,98	0,84	0,71	0,58	0,68	0,71	0,60	4,68E-15	no
430	SW	ULS+CC	240+cc	3,08	9,8	8,91	123,92	18,6	1,18	7,32	6,28	2,39	0,8	45	0,33	0,4	0,94	0,98	0,83	0,71	0,58	0,68	0,71	0,60	2,60E-14	no
435	NE	ELS	50	1,02	10,8	9,82	150,51	33,7	0,82	7,68	6,28	2,39	0,8	45	0,33	0,4	0,89	0,98	0,84	0,72	0,58	0,68	0,71	0,60	1,43E-66	no
435	NE	ULS	240	1,43	13,1	11,91	221,44	30,3	0,82	7,68	6,28	2,39	0,8	45	0,33	0,4	0,90	0,99	0,84	0,72	0,58	0,68	0,71	0,61	4,33E-42	no
435	NE	ULS+CC	240+cc	1,43	13,1	11,91	221,44	31,4	1,18	7,32	6,28	2,39	0,8	45	0,33	0,4	0,90	0,99	0,83	0,71	0,58	0,68	0,71	0,60	3,06E-40	no
435	ENE	ELS	50	2,67	13,1	11,91	221,44	30,1	0,82	7,68	6,28	2,39	0,8	45	0,33	0,4	0,90	0,99	0,84	0,72	0,58	0,68	0,71	0,61	8,18E-19	no
435	ENE	ULS	240	3,14	14,5	13,18	271,29	29,6	0,82	7,68	6,28	2,39	0,8	45	0,33	0,4	0,90	0,99	0,84	0,72	0,58	0,68	0,71	0,61	3,69E-15	no
435	ENE	ULS+CC	240+cc	3,21	14,5	13,18	271,29	30,6	1,18	7,32	6,28	2,39	0,8	45	0,33	0,4	0,90	0,99	0,83	0,72	0,58	0,68	0,71	0,60	4,42E-14	no
435	E	ELS	50	3,61	11,9	10,82	182,72	26,9	0,82	7,68	6,28	2,39	0,8	45	0,33	0,4	0,91	0,98	0,84	0,72	0,58	0,68	0,71	0,61	1,46E-12	no
435	E	ULS	240	3,77	13,1	11,91	221,44	26,5	0,82	7,68	6,28	2,39	0,8	45	0,33	0,4	0,91	0,99	0,84	0,72	0,58	0,68	0,71	0,61	8,42E-12	no
435	E	ULS+CC	240+cc	3,98	13,1	11,91	221,44	27,3	1,18	7,32	6,28	2,39	0,8	45	0,33	0,4	0,91	0,99	0,83	0,71	0,58	0,68	0,71	0,60	1,72E-10	no
435	ESE	ELS	50	3,69	10,8	9,82	150,51	21,5	0,82	7,68	6,28	2,39	0,8	45	0,33	0,4	0,93	0,98	0,84	0,72	0,58	0,68	0,71	0,60	5,79E-12	no
435	ESE	ULS	240	3,88	11,9	10,82	182,72	21,6	0,82	7,68	6,28	2,39	0,8	45	0,33	0,4	0,93	0,98	0,84	0,72	0,58	0,68	0,71	0,61	3,74E-11	no
435	ESE	ULS+CC	240+cc	4,04	11,9	10,82	182,72	22,2	1,18	7,32	6,28	2,39	0,8	45	0,33	0,4	0,93	0,98	0,83	0,71	0,58	0,68	0,71	0,60	4,36E-10	no
435	SE	ELS	50	3,64	9,8	8,91	123,92	14,1	0,82	7,68	6,28	2,39	0,8	45	0,33	0,4	0,95	0,98	0,84	0,71	0,58	0,68	0,71	0,60	7,48E-12	no
435	SE	ULS	240	3,94	10,8	9,82	150,51	14,6	0,82	7,68	6,28	2,39	0,8	45	0,33	0,4	0,95	0,98	0,84	0,72	0,58	0,68	0,71	0,60	1,21E-10	no
435	SE	ULS+CC	240+cc	4,11	10,8	9,82	150,51	14,9	1,18	7,32	6,28	2,39	0,8	45	0,33	0,4	0,95	0,98	0,83	0,71	0,58	0,68	0,71	0,60	1,37E-09	no
435	SSE	ELS	50	3,48	8,8	8,00	99,92	5,1	0,82	7,68	6,28	2,39	0,8	45	0,33	0,4	0,98	0,97	0,84	0,71	0,58	0,68	0,71	0,60	3,47E-12	no
435	SSE	ULS	240	3,88	9,8	8,91	123,92	5,5	0,82	7,68	6,28	2,39	0,8	45	0,33	0,4	0,98	0,98	0,84	0,71	0,58	0,68	0,71	0,60	1,68E-10	no
435	SSE	ULS+CC	240+cc	4,02	9,8	8,91	123,92	5,6	1,18	7,32	6,28	2,39	0,8	45	0,33	0,4	0,98	0,98	0,83	0,71	0,58	0,68	0,71	0,60	1,54E-09	no
435	S	ELS	50	3,19	8,8	8,00	99,92	5	0,82	7,68	6,28	2,39	0,8	45	0,33	0,4	0,98	0,97	0,84	0,71	0,58	0,68	0,71	0,60	1,20E-13	no
435	S	ULS	240	3,71	9,8	8,91	123,92	4,1	0,82	7,68	6,28	2,39	0,8	45	0,33	0,4	0,99	0,98	0,84	0,71	0,58	0,68	0,71	0,60	4,48E-11	no
435	S	ULS+CC	240+cc	3,84	9,8	8,91	123,92	4,5	1,18	7,32	6,28	2,39	0,8	45	0,33	0,4	0,99	0,98	0,83	0,71	0,58	0,68	0,71	0,60	4,35E-10	no
435	SSW	ELS	50	3,93	10,8	9,82	150,51	11,8	0,82	7,68	6,28	2,39	0,8	45	0,33	0,4	0,96	0,98	0,84	0,72	0,58	0,68	0,71	0,60	1,50E-10	no
435	SSW	ULS	240	4,18	10,8	9,82	150,51	12,6	0,82	7,68	6,28	2,39	0,8	45	0,33	0,4	0,96	0,98	0,84	0,72	0,58	0,68	0,71	0,60	9,35E-10	no
435	SSW	ULS+CC	240+cc	4,35	10,8	9,82	150,51	12,9	1,18	7,32	6,28	2,39	0,8	45	0,33	0,4	0,96	0,98	0,83	0,71	0,58	0,68	0,71	0,60	8,19E-09	no
435	SW	ELS	50	2,54	8,8	8,00	99,92	18,7	0,82	7,68	6,28	2,39	0,8	45	0,33	0,4	0,94	0,97	0,84	0,71	0,58	0,68	0,71	0,60	1,84E-19	no
435	SW	ULS	240	3,07	9,8	8,91	123,92	18,1	0,82	7,68	6,28	2,39	0,8	45	0,33	0,4	0,94	0,98	0,84	0,71	0,58	0,68	0,71	0,60	4,54E-15	no
435	SW	ULS+CC	240+cc	3,11	9,8	8,91	123,92	18,9	1,18	7,32	6,28	2,39	0,8	45	0,33	0,4	0,94	0,98	0,83	0,71	0,58	0,68	0,71	0,60	3,76E-14	no
440	NE	ELS	50	1	10,8	9,82	150,51	33,7	0,82	7,68	6,28	2,39	0,8	45	0,33	0,4	0,89	0,98	0,84	0,72	0,58	0,68	0,71	0,60	2,74E-68	no
440	NE	ULS	240	1,4	13,1	11,91	221,44	30,3	0,82	7,68	6,28	2,39	0,8	45	0,33	0,4	0,90	0,99	0,84	0,72	0,58	0,68	0,71	0,61	2,98E-43	no
440	NE	ULS+CC	240+cc	1,4	13,1	11,91	221,44	31,5	1,18	7,32	6,28	2,39	0,8	45	0,33	0,4	0,90	0,99	0,83	0,71	0,58	0,68	0,71	0,60	2,26E-41	no
440	ENE	ELS	50	2,64	13,1	11,91	221,44	30,1	0,82	7,68	6,28	2,39	0,8	45	0,33	0,4	0,90	0,99	0,84	0,72	0,58	0,68	0,71	0,61	4,32E-19	no
440	ENE	ULS	240	3,1	14,5	13,18	271,29	29,6	0,82	7,68	6,28	2,39	0,8	45	0,33	0,4	0,90	0,99	0,84	0,72	0,58	0,68	0,71	0,61	2,05E-15	no
440	ENE	ULS+CC	240+cc	3,17	14,5	13,18	271,29	30,6	1,18	7,32	6,28	2,39	0,8	45	0,33	0,4	0,90	0,99	0,83	0,72	0,58	0,68	0,71	0,60	2,59E-14	no
440	E	ELS	50	3,59	11,9	10,82	182,72	26,8	0,82	7,68	6,28	2,39	0,8	45	0,33	0,4	0,91	0,98	0,84	0,72	0,58	0,68	0,71	0,61	1,20E-12	no
440	E	ULS	240	3,79	13,1	11,91	221,44	26,6	0,82	7,68	6,28	2,39	0,8	45	0,33	0,4	0,91	0,99	0,84	0,72	0,58	0,68	0,71	0,61	1,00E-11	no
440	E	ULS+CC	240+cc	3,96	13,1	11,91	221,44	27,3	1,18	7,32	6,28	2,39	0,8	45	0,33	0,4	0,91	0,99	0,83	0,71	0,58	0,68	0,71	0,60	1,46E-10	no
440	ESE	ELS	50	3,7	10,8	9,82	150,51	21,6	0,82	7,68	6,28	2,39	0,8	45	0,33	0,4	0,93	0,98	0,84	0,72	0,58	0,68	0,71	0,60	6,31E-12	no
440	ESE	ULS	240	3,91	11,9	10,82	182,72	21,7	0,82	7,68	6,28	2,39	0,8	45	0,33	0,4	0,93	0,98	0,84	0,72	0,58	0,68	0,71	0,61	4,80E-11	no
440	ESE	ULS+CC	240+cc	4,06	11,9	10,82	182,72	22,3	1,18	7,32	6,28	2,39	0,8	45	0,33	0,4	0,93	0,98	0,83	0,71	0,58	0,68	0,71	0,60	5,02E-10	no
440	SE	ELS	50	3,65	9,8	8,91	123,92	14,1	0,82	7,68	6,28	2,39	0,8	45	0,33	0,4	0,95	0,98	0,84	0,71	0,58	0,68	0,71	0,60	8,26E-12	no
440	SE	ULS	240	3,96	10,8	9,82	150,51	14,6	0,82	7,68	6,28	2,39	0,8	45	0,33	0,4	0,95	0,98	0,84	0,72	0,58	0,68	0,71	0,60	1,43E-10	no
440	SE	ULS+CC	240+cc	4,12	10,8	9,82	150,51	14,9	1,18	7,32	6,28	2,39	0,8	45	0,33	0,4	0,95	0,98	0,83	0,71	0,58	0,68	0,71	0,60	1,47E-09	no
440	SSE	ELS	50	3,47	8,8	8,00	99,92	5	0,82	7,68	6,28	2,39	0,8	45	0,33	0,4	0,98	0,97	0,84	0,71	0,58	0,68	0,71	0,60	3,16E-12	no
440	SSE	ULS	240	3,9	9,8	8,91	123,92	5,5	0,82	7,68	6,28	2,39	0,8	45	0,33	0,4	0,98	0,98	0,84	0,71	0,58	0,68	0,71	0,60	1,98E-10	no
440	SSE	ULS+CC	240+cc	4,03	9,8	8,91	123,92	5,6	1,18	7,32	6,28	2,39	0,8	45	0,33	0,4	0,98	0,98	0,83	0,71	0,58	0,68	0,71	0,60	1,66E-09	no
440	S	ELS	50	3,2	8,8	8,00	99,92	5,2	0,82	7,68	6,28	2,39	0,8	45	0,33	0,4	0,98	0,97	0,84	0,71	0,58	0,68	0,71	0,60	1,32E-13	no
440	S	ULS	240	3,73	9,8	8,91	123,92	4,3	0,82	7,68	6,28	2,39	0,8	45	0,33	0,4	0,99	0,98	0,84	0,71	0,58	0,68	0,71	0,60	5,26E-11	no
440	S	ULS+CC	240+cc	3,84	9,8	8,91	123,92	4,6	1,18	7,32	6,28	2,39	0,8	45	0,33	0,4	0,98	0,98	0,83	0,71	0,58	0,68	0,71	0,60	4,31E-10	no
440	SSW	ELS	50	3,99	10,8	9,82	150,51	12,1	0,82	7,68	6,28	2,39	0,8	45	0,33	0,4	0,96	0,98	0,84	0,72	0,58	0,68	0,71	0,60	2,36E-10	no
440	SSW	ULS	240	4,26	10,8	9,82	150,51	12,9	0,82	7,68	6,28	2,39	0,8	45	0,33	0,4	0,96	0,98	0,84	0,72	0,58	0,68	0,71	0,60	1,59E-09	no
440	SSW	ULS+CC	240+cc	4,43	10,8	9,82	150,51	13,2	1,18	7,32	6,28	2,39	0,8	45	0,33	0,4	0,96	0,98	0,83	0,71	0,58	0,68	0,71	0,60	1,30E-08	no
440	SW	ELS	50	2,57	8,8	8,00	99,92	18,9	0,82	7,68	6,28	2,39	0,8	45	0,33	0,4	0,94	0,97	0,84	0,71	0,58	0,68	0,71	0,60	3,47E-19	no
440	SW	ULS	240	3,1	9,8	8,91	123,92	18,3	0,82	7,68	6,28	2,39	0,8	45	0,33	0,4	0,94	0,98	0,84	0,71	0,58	0,68	0,71	0,60	6,81E-15	no
440	SW	ULS+CC	240+cc	3,15	9,8	8,91	123,92	19,1	1,18	7,32	6,28	2,39	0,8	45	0,33	0,4	0,94	0,98	0,83	0,71	0,58	0,68	0,71	0,60	6,26E-14	no
445	NE	ELS	50	0,98	10,8	9,82	150,51	33,6	0,82	7,68	6,28	2,39	0,8	45	0,33	0,4	0,89	0,98	0,84	0,72	0,58	0,68	0,71	0,60	4,72E-70	no
445	NE	ULS	240	1,38	13,1	11,91	221,44	30,3	0,82	7,68	6,28	2,39	0,8	45	0,33	0,4	0,90	0,99	0,84	0,72	0,58	0,68	0,71	0,61	4,64E-44	no
445	NE	ULS+CC	240+cc	1,38	13,1	11,91	221,44	31,4	1,18	7,32	6,28	2,39	0,8	45	0,33	0,4	0,90	0,99	0,83	0,71	0,58	0,68	0,71	0,60	4,01E-42	no
445	ENE	ELS	50	2,64	13,1	11,91	221,44	30	0,82	7,68	6,28	2,39	0,8	45	0,33	0,4	0,90	0,99	0,84	0,72	0,58	0,68	0,71	0,61	4,41E-19	no
445	ENE	ULS	240	3,09	14,5	13,18	271,29	29,5	0,82	7,68	6,28	2,39	0,8	45	0,33	0,4	0,90	0,99	0,84	0,72	0,58	0,68	0,71	0,61	1,79E-15	no
445	ENE	ULS+CC	240+cc	3,15	14,5	13,18	271,29	30,5	1,18	7,32	6,28	2,39	0,8	45	0,33	0,4	0,90	0,99	0,83	0,72	0,58	0,68	0,71	0,60	2,00E-14	no
445	E	ELS	50	3,62	11,9	10,82	182,72	26,7	0,82	7,68	6,28	2,39	0,8	45	0,33	0,4	0,91	0,98	0,84	0,72	0,58	0,68	0,71	0,61	1,67E-12	no
445	E	ULS	240	3,84	13,1	11,91	221,44	26,5	0,82	7,68	6,28	2,39	0,8	45	0,33	0,4	0,91	0,99	0,84	0,72	0,58	0,68	0,71	0,61	1,61E-11	no
445	E	ULS+CC	240+cc	4	13,1	11,91	221,44	27,2	1,18	7,32	6,28	2,39	0,8	45	0,33	0,4	0,91	0,99	0,83	0,71	0,58	0,68	0,71	0,60	2,04E-10	no
445	ESE	ELS	50	3,76	10,8	9,82	150,51	21,4	0,82	7,68	6,28	2,39	0,8	45	0,33	0,4	0,93	0,98	0,84	0,72	0,58	0,68	0,71	0,60	1,15E-11	no
445	ESE	ULS	240	3,97	11,9	10,82	182,72	21,5	0,82	7,68	6,28	2,39	0,8	45	0,33	0,4	0,93	0,98	0,84	0,72	0,58	0,68	0,71	0,61	8,14E-11	no
445	ESE	ULS+CC	240+cc	4,12	11,9	10,82	182,72	22,1	1,18	7,32	6,28	2,39	0,8	45	0,33	0,4	0,93	0,98	0,83	0,71	0,58	0,68	0,71	0,60	7,99E-10	no
445	SE	ELS	50	3,7	9,8	8,91	123,92	13,9	0,82	7,68	6,28	2,39	0,8	45	0,33	0,4	0,95	0,98	0,84	0,71	0,58	0,68	0,71	0,60	1,37E-11	no
445	SE	ULS	240	4,01	10,8	9,82	150,51	14,3	0,82	7,68	6,28	2,39	0,8	45	0,33	0,4	0,95	0,98	0,84	0,72	0,58	0,68	0,71	0,60	2,20E-10	no
445	SE	ULS+CC	240+cc	4,17	10,8	9,82	150,51	14,7	1,18	7,32	6,28	2,39	0,8	45	0,33	0,4	0,95	0,98	0,83	0,71	0,58	0,68	0,71	0,60	2,13E-09	no
445	SSE	ELS	50	3,51	8,8	8,00	99,92	4,6	0,82	7,68	6,28	2,39	0,8	45	0,33	0,4	0,98	0,97	0,84	0,71	0,58	0,68	0,71	0,60	5,03E-12	no
445	SSE	ULS	240	3,94	9,8	8,91	123,92	5	0,82	7,68	6,28	2,39	0,8	45	0,33	0,4	0,98	0,98	0,84	0,71	0,58	0,68	0,71	0,60	2,87E-10	no
445	SSE	ULS+CC	240+cc	4,09	9,8	8,91	123,92	5,1	1,18	7,32	6,28	2,39	0,8	45	0,33	0,4	0,98	0,98	0,83	0,71	0,58	0,68	0,71	0,60	2,65E-09	no
445	S	ELS	50	3,22	8,8	8,00	99,92	5,8	0,82	7,68	6,28	2,39	0,8	45	0,33	0,4	0,98	0,97	0,84	0,71	0,58	0,68	0,71	0,60	1,58E-13	no
445	S	ULS	240	3,76	9,8	8,91	123,92	4,9	0,82	7,68	6,28	2,39	0,8	45	0,33	0,4	0,98	0,98	0,84	0,71	0,58	0,68	0,71	0,60	6,44E-11	no
445	S	ULS+CC	240+cc	3,87	9,8	8,91	123,92	5,2	1,18	7,32	6,28	2,39	0,8	45	0,33	0,4	0,98	0,98	0,83	0,71	0,58	0,68	0,71	0,60	5,15E-10	no
445	SSW	ELS	50	4,04	10,8	9,82	150,51	12,8	0,82	7,68	6,28	2,39	0,8	45	0,33	0,4	0,96	0,98	0,84	0,72	0,58	0,68	0,71	0,60	3,24E-10	no
445	SSW	ULS	240	4,29	10,8	9,82	150,51	13,6	0,82	7,68	6,28	2,39	0,8	45	0,33	0,4	0,96	0,98	0,84	0,72	0,58	0,68	0,71	0,60	1,82E-09	no
445	SSW	ULS+CC	240+cc	4,48	10,8	9,82	150,51	13,9	1,18	7,32	6,28	2,39	0,8	45	0,33	0,4	0,95	0,98	0,83	0,71	0,58	0,68	0,71	0,60	1,65E-08	no
445	SW	ELS	50	2,58	8,8	8,00	99,92	19,5	0,82	7,68	6,28	2,39	0,8	45	0,33	0,4	0,94	0,97	0,84	0,71	0,58	0,68	0,71	0,60	3,85E-19	no
445	SW	ULS	240	3,13	9,8	8,91	123,92	19	0,82	7,68	6,28	2,39	0,8	45	0,33	0,4	0,94	0,98	0,84	0,71	0,58	0,68	0,71	0,60	9,40E-15	no
445	SW	ULS+CC	240+cc	3,16	9,8	8,91	123,92	19,7	1,18	7,32	6,28	2,39	0,8	45	0,33	0,4	0,93	0,98	0,83	0,71	0,58	0,68	0,71	0,60	6,56E-14	no
450	NE	ELS	50	0,97	10,8	9,82	150,51	33,6	0,82	7,68	6,28	2,39	0,8	45	0,33	0,4	0,89	0,98	0,84	0,72	0,58	0,68	0,71	0,60	5,53E-71	no
450	NE	ULS	240	1,36	13,1	11,91	221,44	30,3	0,82	7,68	6,28	2,39	0,8	45	0,33	0,4	0,90	0,99	0,84	0,72	0,58	0,68	0,71	0,61	6,80E-45	no
450	NE	ULS+CC	240+cc	1,36	13,1	11,91	221,44	31,4	1,18	7,32	6,28	2,39	0,8	45	0,33	0,4	0,90	0,99	0,83	0,71	0,58	0,68	0,71	0,60	6,39E-43	no
450	ENE	ELS	50	2,65	13,1	11,91	221,44	29,9	0,82	7,68	6,28	2,39	0,8	45	0,33	0,4	0,90	0,99	0,84	0,72	0,58	0,68	0,71	0,61	5,57E-19	no
450	ENE	ULS	240	3,1	14,5	13,18	271,29	29,4	0,82	7,68	6,28	2,39	0,8	45	0,33	0,4	0,90	0,99	0,84	0,72	0,58	0,68	0,71	0,61	2,12E-15	no
450	ENE	ULS+CC	240+cc	3,16	14,5	13,18	271,29	30,4	1,18	7,32	6,28	2,39	0,8	45	0,33	0,4	0,90	0,99	0,83	0,72	0,58	0,68	0,71	0,60	2,33E-14	no
450	E	ELS	50	3,68	11,9	10,82	182,72	26,5	0,82	7,68	6,28	2,39	0,8	45	0,33	0,4	0,91	0,98	0,84	0,72	0,58	0,68	0,71	0,61	3,16E-12	no
450	E	ULS	240	3,91	13,1	11,91	221,44	26,4	0,82	7,68	6,28	2,39	0,8	45	0,33	0,4	0,91	0,99	0,84	0,72	0,58	0,68	0,71	0,61	3,05E-11	no
450	E	ULS+CC	240+cc	4,06	13,1	11,91	221,44	27,1	1,18	7,32	6,28	2,39	0,8	45	0,33	0,4	0,91	0,99	0,83	0,71	0,58	0,68	0,71	0,60	3,29E-10	no
450	ESE	ELS	50	3,84	10,8	9,82	150,51	21,1	0,82	7,68	6,28	2,39	0,8	45	0,33	0,4	0,93	0,98	0,84	0,72	0,58	0,68	0,71	0,60	2,48E-11	no
450	ESE	ULS	240	4,05	11,9	10,82	182,72	21,3	0,82	7,68	6,28	2,39	0,8	45	0,33	0,4	0,93	0,98	0,84	0,72	0,58	0,68	0,71	0,61	1,59E-10	no
450	ESE	ULS+CC	240+cc	4,2	11,9	10,82	182,72	21,9	1,18	7,32	6,28	2,39	0,8	45	0,33	0,4	0,93	0,98	0,83	0,71	0,58	0,68	0,71	0,60	1,44E-09	no
450	SE	ELS	50	3,76	9,8	8,91	123,92	13,5	0,82	7,68	6,28	2,39	0,8	45	0,33	0,4	0,96	0,98	0,84	0,71	0,58	0,68	0,71	0,60	2,50E-11	no
450	SE	ULS	240	4,07	10,8	9,82	150,51	13,9	0,82	7,68	6,28	2,39	0,8	45	0,33	0,4	0,95	0,98	0,84	0,72	0,58	0,68	0,71	0,60	3,65E-10	no
450	SE	ULS+CC	240+cc	4,23	10,8	9,82	150,51	14,3	1,18	7,32	6,28	2,39	0,8	45	0,33	0,4	0,95	0,98	0,83	0,71	0,58	0,68	0,71	0,60	3,33E-09	no
450	SSE	ELS	50	3,55	8,8	8,00	99,92	3,9	0,82	7,68	6,28	2,39	0,8	45	0,33	0,4	0,99	0,97	0,84	0,71	0,58	0,68	0,71	0,60	8,20E-12	no
450	SSE	ULS	240	3,98	9,8	8,91	123,92	4,4	0,82	7,68	6,28	2,39	0,8	45	0,33	0,4	0,99	0,98	0,84	0,71	0,58	0,68	0,71	0,60	4,17E-10	no
450	SSE	ULS+CC	240+cc	4,13	9,8	8,91	123,92	4,5	1,18	7,32	6,28	2,39	0,8	45	0,33	0,4	0,99	0,98	0,83	0,71	0,58	0,68	0,71	0,60	3,68E-09	no
450	S	ELS	50	3,26	8,8	8,00	99,92	6,6	0,82	7,68	6,28	2,39	0,8	45	0,33	0,4	0,98	0,97	0,84	0,71	0,58	0,68	0,71	0,60	2,34E-13	no
450	S	ULS	240	3,81	9,8	8,91	123,92	5,7	0,82	7,68	6,28	2,39	0,8	45	0,33	0,4	0,98	0,98	0,84	0,71	0,58	0,68	0,71	0,60	9,13E-11	no
450	S	ULS+CC	240+cc	3,91	9,8	8,91	123,92	5,9	1,18	7,32	6,28	2,39	0,8	45	0,33	0,4	0,98	0,98	0,83	0,71	0,58	0,68	0,71	0,60	6,58E-10	no
450	SSW	ELS	50	4,08	10,8	9,82	150,51	13,7	0,82	7,68	6,28	2,39	0,8	45	0,33	0,4	0,95	0,98	0,84	0,72	0,58	0,68	0,71	0,60	4,02E-10	no
450	SSW	ULS	240	4,34	10,8	9,82	150,51	14,5	0,82	7,68	6,28	2,39	0,8	45	0,33	0,4	0,95	0,98	0,84	0,72	0,58	0,68	0,71	0,60	2,34E-09	no
450	SSW	ULS+CC	240+cc	4,53	10,8	9,82	150,51	14,7	1,18	7,32	6,28	2,39	0,8	45	0,33	0,4	0,95	0,98	0,83	0,71	0,58	0,68	0,71	0,60	2,06E-08	no
450	SW	ELS	50	2,59	8,8	8,00	99,92	20,4	0,82	7,68	6,28	2,39	0,8	45	0,33	0,4	0,93	0,97	0,84	0,71	0,58	0,68	0,71	0,60	4,02E-19	no
450	SW	ULS	240	3,17	9,8	8,91	123,92	19,8	0,82	7,68	6,28	2,39	0,8	45	0,33	0,4	0,93	0,98	0,84	0,71	0,58	0,68	0,71	0,60	1,46E-14	no
450	SW	ULS+CC	240+cc	3,17	9,8	8,91	123,92	20,5	1,18	7,32	6,28	2,39	0,8	45	0,33	0,4	0,93	0,98	0,83	0,71	0,58	0,68	0,71	0,60	6,68E-14	no

ALINEACIÓ 2

ALINEACIÓ 2				Onada de càlcul						Definició geomètrica						Coeficients					Cabal ultrapassament	
PK	SECTOR	CAS	TR	Hs,peu (m)	Tp (s)	**Tm 1-0 (s)**	**Lm 1-0 (m)**	**β (º)**	**η (m)**	Rc (m)	**Gc (m)**	**hwall (m)**	**hn (m)**	**ε (°)**	**λ**	**γf**	**γβ**	**γprom**	**γv**	**γprom_v**	**q (m3/s/m)**	**Estat Límit**
455	NE	ELS	50	0,95	10,8	9,82	150,51	33,8	0,82	7,18	5,5	1,9	0,8	45	0,42	0,4	0,89	0,98	0,86	0,74	5,53E-52	no
455	NE	ULS	240	1,34	13,1	11,91	221,44	30,5	0,82	7,18	5,5	1,9	0,8	45	0,42	0,4	0,90	0,99	0,86	0,74	1,00E-32	no
455	NE	ULS+CC	240+cc	1,34	13,1	11,91	221,44	31,6	1,18	6,82	5,5	1,9	0,8	45	0,42	0,4	0,90	0,99	0,86	0,74	3,89E-31	no
455	ENE	ELS	50	2,65	13,1	11,91	221,44	30	0,82	7,18	5,5	1,9	0,8	45	0,42	0,4	0,90	0,99	0,86	0,74	1,29E-13	no
455	ENE	ULS	240	3,1	14,5	13,18	271,29	29,4	0,82	7,18	5,5	1,9	0,8	45	0,42	0,4	0,90	0,99	0,86	0,74	4,77E-11	no
455	ENE	ULS+CC	240+cc	3,16	14,5	13,18	271,29	30,4	1,18	6,82	5,5	1,9	0,8	45	0,42	0,4	0,90	0,99	0,86	0,74	2,97E-10	no
455	E	ELS	50	3,71	11,9	10,82	182,72	26,5	0,82	7,18	5,5	1,9	0,8	45	0,42	0,4	0,91	0,99	0,86	0,74	1,15E-08	no
455	E	ULS	240	3,94	13,1	11,91	221,44	26,4	0,82	7,18	5,5	1,9	0,8	45	0,42	0,4	0,91	0,99	0,86	0,74	5,66E-08	no
455	E	ULS+CC	240+cc	4,08	13,1	11,91	221,44	27,2	1,18	6,82	5,5	1,9	0,8	45	0,42	0,4	0,91	0,99	0,86	0,74	3,10E-07	no
455	ESE	ELS	50	3,86	10,8	9,82	150,51	21,1	0,82	7,18	5,5	1,9	0,8	45	0,42	0,4	0,93	0,98	0,86	0,74	4,66E-08	no
455	ESE	ULS	240	4,07	11,9	10,82	182,72	21,3	0,82	7,18	5,5	1,9	0,8	45	0,42	0,4	0,93	0,99	0,86	0,74	1,73E-07	no
455	ESE	ULS+CC	240+cc	4,22	11,9	10,82	182,72	21,9	1,18	6,82	5,5	1,9	0,8	45	0,42	0,4	0,93	0,99	0,86	0,73	8,97E-07	no
455	SE	ELS	50	3,78	9,8	8,91	123,92	13,4	0,82	7,18	5,5	1,9	0,8	45	0,42	0,4	0,96	0,98	0,86	0,73	4,75E-08	no
455	SE	ULS	240	4,09	10,8	9,82	150,51	13,8	0,82	7,18	5,5	1,9	0,8	45	0,42	0,4	0,95	0,98	0,86	0,74	3,16E-07	no
455	SE	ULS+CC	240+cc	4,24	10,8	9,82	150,51	14,2	1,18	6,82	5,5	1,9	0,8	45	0,42	0,4	0,95	0,98	0,86	0,73	1,56E-06	no
455	SSE	ELS	50	3,55	8,8	8,00	99,92	3,7	0,82	7,18	5,5	1,9	0,8	45	0,42	0,4	0,99	0,97	0,86	0,73	1,90E-08	no
455	SSE	ULS	240	3,98	9,8	8,91	123,92	4,2	0,82	7,18	5,5	1,9	0,8	45	0,42	0,4	0,99	0,98	0,86	0,73	3,14E-07	no
455	SSE	ULS+CC	240+cc	4,13	9,8	8,91	123,92	4,3	1,18	6,82	5,5	1,9	0,8	45	0,42	0,4	0,99	0,98	0,86	0,73	1,61E-06	no
455	S	ELS	50	3,26	8,8	8,00	99,92	6,8	0,82	7,18	5,5	1,9	0,8	45	0,42	0,4	0,98	0,97	0,86	0,73	1,43E-09	no
455	S	ULS	240	3,81	9,8	8,91	123,92	6	0,82	7,18	5,5	1,9	0,8	45	0,42	0,4	0,98	0,98	0,86	0,73	1,02E-07	no
455	S	ULS+CC	240+cc	3,92	9,8	8,91	123,92	6,2	1,18	6,82	5,5	1,9	0,8	45	0,42	0,4	0,98	0,98	0,86	0,73	4,78E-07	no
455	SSW	ELS	50	4,08	10,8	9,82	150,51	14	0,82	7,18	5,5	1,9	0,8	45	0,42	0,4	0,95	0,98	0,86	0,74	2,95E-07	no
455	SSW	ULS	240	4,34	10,8	9,82	150,51	14,8	0,82	7,18	5,5	1,9	0,8	45	0,42	0,4	0,95	0,98	0,86	0,74	1,06E-06	no
455	SSW	ULS+CC	240+cc	4,52	10,8	9,82	150,51	15	1,18	6,82	5,5	1,9	0,8	45	0,42	0,4	0,95	0,98	0,86	0,73	5,17E-06	no
455	SW	ELS	50	2,57	8,8	8,00	99,92	20,6	0,82	7,18	5,5	1,9	0,8	45	0,42	0,4	0,93	0,97	0,86	0,73	7,94E-14	no
455	SW	ULS	240	3,16	9,8	8,91	123,92	20,1	0,82	7,18	5,5	1,9	0,8	45	0,42	0,4	0,93	0,98	0,86	0,73	1,74E-10	no
455	SW	ULS+CC	240+cc	3,15	9,8	8,91	123,92	20,7	1,18	6,82	5,5	1,9	0,8	45	0,42	0,4	0,93	0,98	0,86	0,73	5,32E-10	no
460	NE	ELS	50	0,94	10,8	9,82	150,51	34,1	0,82	7,18	5,5	1,9	0,8	45	0,42	0,4	0,89	0,98	0,86	0,74	9,09E-53	no
460	NE	ULS	240	1,33	13,1	11,91	221,44	30,7	0,82	7,18	5,5	1,9	0,8	45	0,42	0,4	0,90	0,99	0,86	0,74	4,51E-33	no
460	NE	ULS+CC	240+cc	1,33	13,1	11,91	221,44	31,8	1,18	6,82	5,5	1,9	0,8	45	0,42	0,4	0,90	0,99	0,86	0,74	1,82E-31	no
460	ENE	ELS	50	2,64	13,1	11,91	221,44	30,2	0,82	7,18	5,5	1,9	0,8	45	0,42	0,4	0,90	0,99	0,86	0,74	1,08E-13	no
460	ENE	ULS	240	3,08	14,5	13,18	271,29	29,6	0,82	7,18	5,5	1,9	0,8	45	0,42	0,4	0,90	0,99	0,86	0,74	3,76E-11	no
460	ENE	ULS+CC	240+cc	3,14	14,5	13,18	271,29	30,6	1,18	6,82	5,5	1,9	0,8	45	0,42	0,4	0,90	0,99	0,86	0,74	2,39E-10	no
460	E	ELS	50	3,69	11,9	10,82	182,72	26,7	0,82	7,18	5,5	1,9	0,8	45	0,42	0,4	0,91	0,99	0,86	0,74	9,78E-09	no
460	E	ULS	240	3,92	13,1	11,91	221,44	26,6	0,82	7,18	5,5	1,9	0,8	45	0,42	0,4	0,91	0,99	0,86	0,74	4,91E-08	no
460	E	ULS+CC	240+cc	4,06	13,1	11,91	221,44	27,3	1,18	6,82	5,5	1,9	0,8	45	0,42	0,4	0,91	0,99	0,86	0,74	2,76E-07	no
460	ESE	ELS	50	3,83	10,8	9,82	150,51	21,3	0,82	7,18	5,5	1,9	0,8	45	0,42	0,4	0,93	0,98	0,86	0,74	3,78E-08	no
460	ESE	ULS	240	4,04	11,9	10,82	182,72	21,4	0,82	7,18	5,5	1,9	0,8	45	0,42	0,4	0,93	0,99	0,86	0,74	1,45E-07	no
460	ESE	ULS+CC	240+cc	4,18	11,9	10,82	182,72	22	1,18	6,82	5,5	1,9	0,8	45	0,42	0,4	0,93	0,99	0,86	0,73	7,28E-07	no
460	SE	ELS	50	3,75	9,8	8,91	123,92	13,5	0,82	7,18	5,5	1,9	0,8	45	0,42	0,4	0,96	0,98	0,86	0,73	3,87E-08	no
460	SE	ULS	240	4,05	10,8	9,82	150,51	13,9	0,82	7,18	5,5	1,9	0,8	45	0,42	0,4	0,95	0,98	0,86	0,74	2,52E-07	no
460	SE	ULS+CC	240+cc	4,2	10,8	9,82	150,51	14,3	1,18	6,82	5,5	1,9	0,8	45	0,42	0,4	0,95	0,98	0,86	0,73	1,28E-06	no
460	SSE	ELS	50	3,52	8,8	8,00	99,92	3,8	0,82	7,18	5,5	1,9	0,8	45	0,42	0,4	0,99	0,97	0,86	0,73	1,51E-08	no
460	SSE	ULS	240	3,95	9,8	8,91	123,92	4,2	0,82	7,18	5,5	1,9	0,8	45	0,42	0,4	0,99	0,98	0,86	0,73	2,65E-07	no
460	SSE	ULS+CC	240+cc	4,1	9,8	8,91	123,92	4,3	1,18	6,82	5,5	1,9	0,8	45	0,42	0,4	0,99	0,98	0,86	0,73	1,39E-06	no
460	S	ELS	50	3,22	8,8	8,00	99,92	6,7	0,82	7,18	5,5	1,9	0,8	45	0,42	0,4	0,98	0,97	0,86	0,73	1,01E-09	no
460	S	ULS	240	3,78	9,8	8,91	123,92	5,9	0,82	7,18	5,5	1,9	0,8	45	0,42	0,4	0,98	0,98	0,86	0,73	8,49E-08	no
460	S	ULS+CC	240+cc	3,88	9,8	8,91	123,92	6,1	1,18	6,82	5,5	1,9	0,8	45	0,42	0,4	0,98	0,98	0,86	0,73	3,85E-07	no
460	SSW	ELS	50	4,04	10,8	9,82	150,51	13,9	0,82	7,18	5,5	1,9	0,8	45	0,42	0,4	0,95	0,98	0,86	0,74	2,38E-07	no
460	SSW	ULS	240	4,3	10,8	9,82	150,51	14,7	0,82	7,18	5,5	1,9	0,8	45	0,42	0,4	0,95	0,98	0,86	0,74	8,76E-07	no
460	SSW	ULS+CC	240+cc	4,47	10,8	9,82	150,51	14,9	1,18	6,82	5,5	1,9	0,8	45	0,42	0,4	0,95	0,98	0,86	0,73	4,21E-06	no
460	SW	ELS	50	2,53	8,8	8,00	99,92	20,6	0,82	7,18	5,5	1,9	0,8	45	0,42	0,4	0,93	0,97	0,86	0,73	4,14E-14	no
460	SW	ULS	240	3,12	9,8	8,91	123,92	20	0,82	7,18	5,5	1,9	0,8	45	0,42	0,4	0,93	0,98	0,86	0,73	1,17E-10	no
460	SW	ULS+CC	240+cc	3,11	9,8	8,91	123,92	20,7	1,18	6,82	5,5	1,9	0,8	45	0,42	0,4	0,93	0,98	0,86	0,73	3,61E-10	no
465	NE	ELS	50	0,94	10,8	9,82	150,51	34,5	0,82	7,18	5,5	1,9	0,8	45	0,42	0,4	0,89	0,98	0,86	0,74	7,22E-53	no
465	NE	ULS	240	1,33	13,1	11,91	221,44	31	0,82	7,18	5,5	1,9	0,8	45	0,42	0,4	0,90	0,99	0,86	0,74	4,06E-33	no
465	NE	ULS+CC	240+cc	1,32	13,1	11,91	221,44	32,1	1,18	6,82	5,5	1,9	0,8	45	0,42	0,4	0,89	0,99	0,86	0,74	8,16E-32	no
465	ENE	ELS	50	2,63	13,1	11,91	221,44	30,6	0,82	7,18	5,5	1,9	0,8	45	0,42	0,4	0,90	0,99	0,86	0,74	8,72E-14	no
465	ENE	ULS	240	3,08	14,5	13,18	271,29	30	0,82	7,18	5,5	1,9	0,8	45	0,42	0,4	0,90	0,99	0,86	0,74	3,59E-11	no
465	ENE	ULS+CC	240+cc	3,14	14,5	13,18	271,29	31	1,18	6,82	5,5	1,9	0,8	45	0,42	0,4	0,90	0,99	0,86	0,74	2,29E-10	no
465	E	ELS	50	3,67	11,9	10,82	182,72	27	0,82	7,18	5,5	1,9	0,8	45	0,42	0,4	0,91	0,99	0,86	0,74	8,23E-09	no
465	E	ULS	240	3,89	13,1	11,91	221,44	26,9	0,82	7,18	5,5	1,9	0,8	45	0,42	0,4	0,91	0,99	0,86	0,74	3,96E-08	no
465	E	ULS+CC	240+cc	4,04	13,1	11,91	221,44	27,6	1,18	6,82	5,5	1,9	0,8	45	0,42	0,4	0,91	0,99	0,86	0,74	2,41E-07	no
465	ESE	ELS	50	3,79	10,8	9,82	150,51	21,6	0,82	7,18	5,5	1,9	0,8	45	0,42	0,4	0,93	0,98	0,86	0,74	2,83E-08	no
465	ESE	ULS	240	3,99	11,9	10,82	182,72	21,7	0,82	7,18	5,5	1,9	0,8	45	0,42	0,4	0,93	0,99	0,86	0,74	1,06E-07	no
465	ESE	ULS+CC	240+cc	4,14	11,9	10,82	182,72	22,3	1,18	6,82	5,5	1,9	0,8	45	0,42	0,4	0,93	0,99	0,86	0,73	5,81E-07	no
465	SE	ELS	50	3,71	9,8	8,91	123,92	13,8	0,82	7,18	5,5	1,9	0,8	45	0,42	0,4	0,95	0,98	0,86	0,73	2,89E-08	no
465	SE	ULS	240	4	10,8	9,82	150,51	14,1	0,82	7,18	5,5	1,9	0,8	45	0,42	0,4	0,95	0,98	0,86	0,74	1,87E-07	no
465	SE	ULS+CC	240+cc	4,15	10,8	9,82	150,51	14,5	1,18	6,82	5,5	1,9	0,8	45	0,42	0,4	0,95	0,98	0,86	0,73	9,86E-07	no
465	SSE	ELS	50	3,5	8,8	8,00	99,92	4,1	0,82	7,18	5,5	1,9	0,8	45	0,42	0,4	0,99	0,97	0,86	0,73	1,27E-08	no
465	SSE	ULS	240	3,91	9,8	8,91	123,92	4,5	0,82	7,18	5,5	1,9	0,8	45	0,42	0,4	0,99	0,98	0,86	0,73	2,06E-07	no
465	SSE	ULS+CC	240+cc	4,06	9,8	8,91	123,92	4,6	1,18	6,82	5,5	1,9	0,8	45	0,42	0,4	0,98	0,98	0,86	0,73	1,11E-06	no
465	S	ELS	50	3,2	8,8	8,00	99,92	6,4	0,82	7,18	5,5	1,9	0,8	45	0,42	0,4	0,98	0,97	0,86	0,73	8,65E-10	no
465	S	ULS	240	3,74	9,8	8,91	123,92	5,5	0,82	7,18	5,5	1,9	0,8	45	0,42	0,4	0,98	0,98	0,86	0,73	6,78E-08	no
465	S	ULS+CC	240+cc	3,85	9,8	8,91	123,92	5,8	1,18	6,82	5,5	1,9	0,8	45	0,42	0,4	0,98	0,98	0,86	0,73	3,31E-07	no
465	SSW	ELS	50	3,99	10,8	9,82	150,51	13,5	0,82	7,18	5,5	1,9	0,8	45	0,42	0,4	0,96	0,98	0,86	0,74	1,85E-07	no
465	SSW	ULS	240	4,26	10,8	9,82	150,51	14,3	0,82	7,18	5,5	1,9	0,8	45	0,42	0,4	0,95	0,98	0,86	0,74	7,39E-07	no
465	SSW	ULS+CC	240+cc	4,43	10,8	9,82	150,51	14,6	1,18	6,82	5,5	1,9	0,8	45	0,42	0,4	0,95	0,98	0,86	0,73	3,61E-06	no
465	SW	ELS	50	2,51	8,8	8,00	99,92	20,3	0,82	7,18	5,5	1,9	0,8	45	0,42	0,4	0,93	0,97	0,86	0,73	3,10E-14	no
465	SW	ULS	240	3,1	9,8	8,91	123,92	19,8	0,82	7,18	5,5	1,9	0,8	45	0,42	0,4	0,93	0,98	0,86	0,73	9,76E-11	no
465	SW	ULS+CC	240+cc	3,09	9,8	8,91	123,92	20,4	1,18	6,82	5,5	1,9	0,8	45	0,42	0,4	0,93	0,98	0,86	0,73	3,06E-10	no
470	NE	ELS	50	0,93	10,8	9,82	150,51	35	0,82	7,18	5,5	1,9	0,8	45	0,42	0,4	0,88	0,98	0,86	0,74	1,01E-53	no
470	NE	ULS	240	1,32	13,1	11,91	221,44	31,5	0,82	7,18	5,5	1,9	0,8	45	0,42	0,4	0,90	0,99	0,86	0,74	1,62E-33	no
470	NE	ULS+CC	240+cc	1,32	13,1	11,91	221,44	32,6	1,18	6,82	5,5	1,9	0,8	45	0,42	0,4	0,89	0,99	0,86	0,74	6,88E-32	no
470	ENE	ELS	50	2,62	13,1	11,91	221,44	31,1	0,82	7,18	5,5	1,9	0,8	45	0,42	0,4	0,90	0,99	0,86	0,74	6,93E-14	no
470	ENE	ULS	240	3,07	14,5	13,18	271,29	30,6	0,82	7,18	5,5	1,9	0,8	45	0,42	0,4	0,90	0,99	0,86	0,74	2,99E-11	no
470	ENE	ULS+CC	240+cc	3,13	14,5	13,18	271,29	31,5	1,18	6,82	5,5	1,9	0,8	45	0,42	0,4	0,90	0,99	0,86	0,74	1,96E-10	no
470	E	ELS	50	3,64	11,9	10,82	182,72	27,5	0,82	7,18	5,5	1,9	0,8	45	0,42	0,4	0,91	0,99	0,86	0,74	6,30E-09	no
470	E	ULS	240	3,85	13,1	11,91	221,44	27,3	0,82	7,18	5,5	1,9	0,8	45	0,42	0,4	0,91	0,99	0,86	0,74	2,96E-08	no
470	E	ULS+CC	240+cc	4	13,1	11,91	221,44	28,1	1,18	6,82	5,5	1,9	0,8	45	0,42	0,4	0,91	0,99	0,86	0,74	1,85E-07	no
470	ESE	ELS	50	3,75	10,8	9,82	150,51	22,1	0,82	7,18	5,5	1,9	0,8	45	0,42	0,4	0,93	0,98	0,86	0,74	2,07E-08	no
470	ESE	ULS	240	3,93	11,9	10,82	182,72	22,2	0,82	7,18	5,5	1,9	0,8	45	0,42	0,4	0,93	0,99	0,86	0,74	7,08E-08	no
470	ESE	ULS+CC	240+cc	4,09	11,9	10,82	182,72	22,7	1,18	6,82	5,5	1,9	0,8	45	0,42	0,4	0,93	0,99	0,86	0,73	4,34E-07	no
470	SE	ELS	50	3,67	9,8	8,91	123,92	14,4	0,82	7,18	5,5	1,9	0,8	45	0,42	0,4	0,95	0,98	0,86	0,73	2,09E-08	no
470	SE	ULS	240	3,94	10,8	9,82	150,51	14,7	0,82	7,18	5,5	1,9	0,8	45	0,42	0,4	0,95	0,98	0,86	0,74	1,26E-07	no
470	SE	ULS+CC	240+cc	4,11	10,8	9,82	150,51	15	1,18	6,82	5,5	1,9	0,8	45	0,42	0,4	0,95	0,98	0,86	0,73	7,78E-07	no
470	SSE	ELS	50	3,47	8,8	8,00	99,92	4,8	0,82	7,18	5,5	1,9	0,8	45	0,42	0,4	0,98	0,97	0,86	0,73	9,57E-09	no
470	SSE	ULS	240	3,85	9,8	8,91	123,92	5,2	0,82	7,18	5,5	1,9	0,8	45	0,42	0,4	0,98	0,98	0,86	0,73	1,38E-07	no
470	SSE	ULS+CC	240+cc	4,01	9,8	8,91	123,92	5,3	1,18	6,82	5,5	1,9	0,8	45	0,42	0,4	0,98	0,98	0,86	0,73	8,22E-07	no
470	S	ELS	50	3,17	8,8	8,00	99,92	5,8	0,82	7,18	5,5	1,9	0,8	45	0,42	0,4	0,98	0,97	0,86	0,73	6,93E-10	no
470	S	ULS	240	3,7	9,8	8,91	123,92	4,8	0,82	7,18	5,5	1,9	0,8	45	0,42	0,4	0,98	0,98	0,86	0,73	5,51E-08	no
470	S	ULS+CC	240+cc	3,82	9,8	8,91	123,92	5,2	1,18	6,82	5,5	1,9	0,8	45	0,42	0,4	0,98	0,98	0,86	0,73	2,90E-07	no
470	SSW	ELS	50	3,96	10,8	9,82	150,51	12,7	0,82	7,18	5,5	1,9	0,8	45	0,42	0,4	0,96	0,98	0,86	0,74	1,65E-07	no
470	SSW	ULS	240	4,23	10,8	9,82	150,51	13,5	0,82	7,18	5,5	1,9	0,8	45	0,42	0,4	0,96	0,98	0,86	0,74	6,72E-07	no
470	SSW	ULS+CC	240+cc	4,39	10,8	9,82	150,51	13,8	1,18	6,82	5,5	1,9	0,8	45	0,42	0,4	0,95	0,98	0,86	0,73	3,19E-06	no
470	SW	ELS	50	2,5	8,8	8,00	99,92	19,7	0,82	7,18	5,5	1,9	0,8	45	0,42	0,4	0,93	0,97	0,86	0,73	2,85E-14	no
470	SW	ULS	240	3,09	9,8	8,91	123,92	19,1	0,82	7,18	5,5	1,9	0,8	45	0,42	0,4	0,94	0,98	0,86	0,73	9,49E-11	no
470	SW	ULS+CC	240+cc	3,08	9,8	8,91	123,92	19,7	1,18	6,82	5,5	1,9	0,8	45	0,42	0,4	0,93	0,98	0,86	0,73	2,97E-10	no
475	NE	ELS	50	0,93	10,8	9,82	150,51	36	0,82	7,18	5,5	1,9	0,8	45	0,42	0,4	0,88	0,98	0,86	0,74	5,58E-54	no
475	NE	ULS	240	1,31	13,1	11,91	221,44	32,5	0,82	7,18	5,5	1,9	0,8	45	0,42	0,4	0,89	0,99	0,86	0,74	5,30E-34	no
475	NE	ULS+CC	240+cc	1,31	13,1	11,91	221,44	33,3	1,18	6,82	5,5	1,9	0,8	45	0,42	0,4	0,89	0,99	0,86	0,74	2,64E-32	no
475	ENE	ELS	50	2,6	13,1	11,91	221,44	32	0,82	7,18	5,5	1,9	0,8	45	0,42	0,4	0,89	0,99	0,86	0,74	4,41E-14	no
475	ENE	ULS	240	3,06	14,5	13,18	271,29	31,5	0,82	7,18	5,5	1,9	0,8	45	0,42	0,4	0,90	0,99	0,86	0,74	2,41E-11	no
475	ENE	ULS+CC	240+cc	3,12	14,5	13,18	271,29	32,1	1,18	6,82	5,5	1,9	0,8	45	0,42	0,4	0,89	0,99	0,86	0,74	1,66E-10	no
475	E	ELS	50	3,63	11,9	10,82	182,72	28,4	0,82	7,18	5,5	1,9	0,8	45	0,42	0,4	0,91	0,99	0,86	0,74	5,38E-09	no
475	E	ULS	240	3,84	13,1	11,91	221,44	28,2	0,82	7,18	5,5	1,9	0,8	45	0,42	0,4	0,91	0,99	0,86	0,74	2,56E-08	no
475	E	ULS+CC	240+cc	3,99	13,1	11,91	221,44	28,8	1,18	6,82	5,5	1,9	0,8	45	0,42	0,4	0,90	0,99	0,86	0,74	1,66E-07	no
475	ESE	ELS	50	3,74	10,8	9,82	150,51	22,9	0,82	7,18	5,5	1,9	0,8	45	0,42	0,4	0,92	0,98	0,86	0,74	1,81E-08	no
475	ESE	ULS	240	3,92	11,9	10,82	182,72	23	0,82	7,18	5,5	1,9	0,8	45	0,42	0,4	0,92	0,99	0,86	0,74	6,24E-08	no
475	ESE	ULS+CC	240+cc	4,08	11,9	10,82	182,72	23,4	1,18	6,82	5,5	1,9	0,8	45	0,42	0,4	0,92	0,99	0,86	0,73	3,91E-07	no
475	SE	ELS	50	3,66	9,8	8,91	123,92	15,2	0,82	7,18	5,5	1,9	0,8	45	0,42	0,4	0,95	0,98	0,86	0,73	1,82E-08	no
475	SE	ULS	240	3,93	10,8	9,82	150,51	15,4	0,82	7,18	5,5	1,9	0,8	45	0,42	0,4	0,95	0,98	0,86	0,74	1,13E-07	no
475	SE	ULS+CC	240+cc	4,1	10,8	9,82	150,51	15,7	1,18	6,82	5,5	1,9	0,8	45	0,42	0,4	0,95	0,98	0,86	0,73	7,04E-07	no
475	SSE	ELS	50	3,46	8,8	8,00	99,92	5,6	0,82	7,18	5,5	1,9	0,8	45	0,42	0,4	0,98	0,97	0,86	0,73	8,29E-09	no
475	SSE	ULS	240	3,84	9,8	8,91	123,92	6	0,82	7,18	5,5	1,9	0,8	45	0,42	0,4	0,98	0,98	0,86	0,73	1,22E-07	no
475	SSE	ULS+CC	240+cc	3,99	9,8	8,91	123,92	6	1,18	6,82	5,5	1,9	0,8	45	0,42	0,4	0,98	0,98	0,86	0,73	7,07E-07	no
475	S	ELS	50	3,15	8,8	8,00	99,92	5,1	0,82	7,18	5,5	1,9	0,8	45	0,42	0,4	0,98	0,97	0,86	0,73	6,14E-10	no
475	S	ULS	240	3,69	9,8	8,91	123,92	4	0,82	7,18	5,5	1,9	0,8	45	0,42	0,4	0,99	0,98	0,86	0,73	5,49E-08	no
475	S	ULS+CC	240+cc	3,81	9,8	8,91	123,92	4,5	1,18	6,82	5,5	1,9	0,8	45	0,42	0,4	0,99	0,98	0,86	0,73	2,88E-07	no
475	SSW	ELS	50	3,96	10,8	9,82	150,51	12,2	0,82	7,18	5,5	1,9	0,8	45	0,42	0,4	0,96	0,98	0,86	0,74	1,71E-07	no
475	SSW	ULS	240	4,24	10,8	9,82	150,51	13	0,82	7,18	5,5	1,9	0,8	45	0,42	0,4	0,96	0,98	0,86	0,74	7,31E-07	no
475	SSW	ULS+CC	240+cc	4,41	10,8	9,82	150,51	13,3	1,18	6,82	5,5	1,9	0,8	45	0,42	0,4	0,96	0,98	0,86	0,73	3,59E-06	no
475	SW	ELS	50	2,5	8,8	8,00	99,92	19	0,82	7,18	5,5	1,9	0,8	45	0,42	0,4	0,94	0,97	0,86	0,73	3,15E-14	no
475	SW	ULS	240	3,09	9,8	8,91	123,92	18,4	0,82	7,18	5,5	1,9	0,8	45	0,42	0,4	0,94	0,98	0,86	0,73	1,02E-10	no
475	SW	ULS+CC	240+cc	3,08	9,8	8,91	123,92	19	1,18	6,82	5,5	1,9	0,8	45	0,42	0,4	0,94	0,98	0,86	0,73	3,20E-10	no
480	NE	ELS	50	0,93	10,8	9,82	150,51	37,1	0,82	7,18	5,5	1,9	0,8	45	0,42	0,4	0,88	0,98	0,86	0,74	2,90E-54	no
480	NE	ULS	240	1,33	13,1	11,91	221,44	33,8	0,82	7,18	5,5	1,9	0,8	45	0,42	0,4	0,89	0,99	0,86	0,74	1,49E-33	no
480	NE	ULS+CC	240+cc	1,32	13,1	11,91	221,44	34,3	1,18	6,82	5,5	1,9	0,8	45	0,42	0,4	0,89	0,99	0,86	0,74	3,84E-32	no
480	ENE	ELS	50	2,63	13,1	11,91	221,44	33,2	0,82	7,18	5,5	1,9	0,8	45	0,42	0,4	0,89	0,99	0,86	0,74	5,96E-14	no
480	ENE	ULS	240	3,09	14,5	13,18	271,29	32,6	0,82	7,18	5,5	1,9	0,8	45	0,42	0,4	0,89	0,99	0,86	0,74	2,94E-11	no
480	ENE	ULS+CC	240+cc	3,14	14,5	13,18	271,29	33,1	1,18	6,82	5,5	1,9	0,8	45	0,42	0,4	0,89	0,99	0,86	0,74	1,82E-10	no
480	E	ELS	50	3,7	11,9	10,82	182,72	29,4	0,82	7,18	5,5	1,9	0,8	45	0,42	0,4	0,90	0,99	0,86	0,74	8,21E-09	no
480	E	ULS	240	3,93	13,1	11,91	221,44	29,3	0,82	7,18	5,5	1,9	0,8	45	0,42	0,4	0,90	0,99	0,86	0,74	4,17E-08	no
480	E	ULS+CC	240+cc	4,07	13,1	11,91	221,44	29,7	1,18	6,82	5,5	1,9	0,8	45	0,42	0,4	0,90	0,99	0,86	0,74	2,43E-07	no
480	ESE	ELS	50	3,81	10,8	9,82	150,51	24	0,82	7,18	5,5	1,9	0,8	45	0,42	0,4	0,92	0,98	0,86	0,74	2,64E-08	no
480	ESE	ULS	240	4,01	11,9	10,82	182,72	24,1	0,82	7,18	5,5	1,9	0,8	45	0,42	0,4	0,92	0,99	0,86	0,74	9,85E-08	no
480	ESE	ULS+CC	240+cc	4,16	11,9	10,82	182,72	24,3	1,18	6,82	5,5	1,9	0,8	45	0,42	0,4	0,92	0,99	0,86	0,73	5,58E-07	no
480	SE	ELS	50	3,72	9,8	8,91	123,92	16,2	0,82	7,18	5,5	1,9	0,8	45	0,42	0,4	0,95	0,98	0,86	0,73	2,54E-08	no
480	SE	ULS	240	4,01	10,8	9,82	150,51	16,5	0,82	7,18	5,5	1,9	0,8	45	0,42	0,4	0,95	0,98	0,86	0,74	1,66E-07	no
480	SE	ULS+CC	240+cc	4,17	10,8	9,82	150,51	16,6	1,18	6,82	5,5	1,9	0,8	45	0,42	0,4	0,95	0,98	0,86	0,73	9,46E-07	no
480	SSE	ELS	50	3,48	8,8	8,00	99,92	6,6	0,82	7,18	5,5	1,9	0,8	45	0,42	0,4	0,98	0,97	0,86	0,73	8,88E-09	no
480	SSE	ULS	240	3,91	9,8	8,91	123,92	7	0,82	7,18	5,5	1,9	0,8	45	0,42	0,4	0,98	0,98	0,86	0,73	1,72E-07	no
480	SSE	ULS+CC	240+cc	4,05	9,8	8,91	123,92	6,9	1,18	6,82	5,5	1,9	0,8	45	0,42	0,4	0,98	0,98	0,86	0,73	9,11E-07	no

GEOMETRIA

Rc (m)
8
Gc (m)
5,5
hwall (m)
1,9
hn (m)
0,8
ε (°)
45

NOMBRE DE CASOS EN ELS
0

NOMBRE DE CASOS EN ELU
0

NOMBRE DE CASOS EN ELU+CC
0

480	S	ELS	50	3,2	8,8	8,00	99,92	4,2	0,82	7,18	5,5	1,9	0,8	45	0,42	0,4	0,99	0,97	0,86	0,73	1,06E-09	no
480	S	ULS	240	3,74	9,8	8,91	123,92	3,2	0,82	7,18	5,5	1,9	0,8	45	0,42	0,4	0,99	0,98	0,86	0,73	8,06E-08	no
480	S	ULS+CC	240+cc	3,85	9,8	8,91	123,92	3,7	1,18	6,82	5,5	1,9	0,8	45	0,42	0,4	0,99	0,98	0,86	0,73	3,83E-07	no
480	SSW	ELS	50	4,06	10,8	9,82	150,51	11,6	0,82	7,18	5,5	1,9	0,8	45	0,42	0,4	0,96	0,98	0,86	0,74	3,14E-07	no
480	SSW	ULS	240	4,33	10,8	9,82	150,51	12,5	0,82	7,18	5,5	1,9	0,8	45	0,42	0,4	0,96	0,98	0,86	0,74	1,17E-06	no
480	SSW	ULS+CC	240+cc	4,51	10,8	9,82	150,51	12,8	1,18	6,82	5,5	1,9	0,8	45	0,42	0,4	0,96	0,98	0,86	0,73	5,65E-06	no
480	SW	ELS	50	2,55	8,8	8,00	99,92	18,1	0,82	7,18	5,5	1,9	0,8	45	0,42	0,4	0,94	0,97	0,86	0,73	8,16E-14	no
480	SW	ULS	240	3,16	9,8	8,91	123,92	17,4	0,82	7,18	5,5	1,9	0,8	45	0,42	0,4	0,94	0,98	0,86	0,73	2,31E-10	no
480	SW	ULS+CC	240+cc	3,15	9,8	8,91	123,92	18,1	1,18	6,82	5,5	1,9	0,8	45	0,42	0,4	0,94	0,98	0,86	0,73	6,90E-10	no
485	NE	ELS	50	0,94	10,8	9,82	150,51	37,3	0,82	7,18	5,5	1,9	0,8	45	0,42	0,4	0,88	0,98	0,86	0,74	1,41E-53	no
485	NE	ULS	240	1,35	13,1	11,91	221,44	34,1	0,82	7,18	5,5	1,9	0,8	45	0,42	0,4	0,89	0,99	0,86	0,74	5,79E-33	no
485	NE	ULS+CC	240+cc	1,34	13,1	11,91	221,44	34,9	1,18	6,82	5,5	1,9	0,8	45	0,42	0,4	0,88	0,99	0,86	0,74	1,28E-31	no
485	ENE	ELS	50	2,67	13,1	11,91	221,44	33,5	0,82	7,18	5,5	1,9	0,8	45	0,42	0,4	0,89	0,99	0,86	0,74	1,06E-13	no
485	ENE	ULS	240	3,15	14,5	13,18	271,29	32,9	0,82	7,18	5,5	1,9	0,8	45	0,42	0,4	0,89	0,99	0,86	0,74	5,39E-11	no
485	ENE	ULS+CC	240+cc	3,19	14,5	13,18	271,29	33,7	1,18	6,82	5,5	1,9	0,8	45	0,42	0,4	0,89	0,99	0,86	0,74	2,78E-10	no
485	E	ELS	50	3,79	11,9	10,82	182,72	29,8	0,82	7,18	5,5	1,9	0,8	45	0,42	0,4	0,90	0,99	0,86	0,74	1,49E-08	no
485	E	ULS	240	4,01	13,1	11,91	221,44	29,7	0,82	7,18	5,5	1,9	0,8	45	0,42	0,4	0,90	0,99	0,86	0,74	6,60E-08	no
485	E	ULS+CC	240+cc	4,16	13,1	11,91	221,44	30,3	1,18	6,82	5,5	1,9	0,8	45	0,42	0,4	0,90	0,99	0,86	0,74	3,78E-07	no
485	ESE	ELS	50	3,88	10,8	9,82	150,51	24,4	0,82	7,18	5,5	1,9	0,8	45	0,42	0,4	0,92	0,98	0,86	0,74	4,03E-08	no
485	ESE	ULS	240	4,09	11,9	10,82	182,72	24,5	0,82	7,18	5,5	1,9	0,8	45	0,42	0,4	0,92	0,99	0,86	0,74	1,52E-07	no
485	ESE	ULS+CC	240+cc	4,23	11,9	10,82	182,72	24,9	1,18	6,82	5,5	1,9	0,8	45	0,42	0,4	0,92	0,99	0,86	0,73	7,64E-07	no
485	SE	ELS	50	3,77	9,8	8,91	123,92	16,6	0,82	7,18	5,5	1,9	0,8	45	0,42	0,4	0,95	0,98	0,86	0,73	3,44E-08	no
485	SE	ULS	240	4,08	10,8	9,82	150,51	16,9	0,82	7,18	5,5	1,9	0,8	45	0,42	0,4	0,94	0,98	0,86	0,74	2,39E-07	no
485	SE	ULS+CC	240+cc	4,23	10,8	9,82	150,51	17,1	1,18	6,82	5,5	1,9	0,8	45	0,42	0,4	0,94	0,98	0,86	0,73	1,23E-06	no
485	SSE	ELS	50	3,52	8,8	8,00	99,92	7,1	0,82	7,18	5,5	1,9	0,8	45	0,42	0,4	0,98	0,97	0,86	0,73	1,15E-08	no
485	SSE	ULS	240	3,97	9,8	8,91	123,92	7,5	0,82	7,18	5,5	1,9	0,8	45	0,42	0,4	0,98	0,98	0,86	0,73	2,35E-07	no
485	SSE	ULS+CC	240+cc	4,11	9,8	8,91	123,92	7,4	1,18	6,82	5,5	1,9	0,8	45	0,42	0,4	0,98	0,98	0,86	0,73	1,20E-06	no
485	S	ELS	50	3,25	8,8	8,00	99,92	3,8	0,82	7,18	5,5	1,9	0,8	45	0,42	0,4	0,99	0,97	0,86	0,73	1,72E-09	no
485	S	ULS	240	3,8	9,8	8,91	123,92	2,8	0,82	7,18	5,5	1,9	0,8	45	0,42	0,4	0,99	0,98	0,86	0,73	1,21E-07	no
485	S	ULS+CC	240+cc	3,9	9,8	8,91	123,92	3,3	1,18	6,82	5,5	1,9	0,8	45	0,42	0,4	0,99	0,98	0,86	0,73	5,20E-07	no
485	SSW	ELS	50	4,13	10,8	9,82	150,51	11,2	0,82	7,18	5,5	1,9	0,8	45	0,42	0,4	0,96	0,98	0,86	0,74	4,70E-07	no
485	SSW	ULS	240	4,4	10,8	9,82	150,51	12,1	0,82	7,18	5,5	1,9	0,8	45	0,42	0,4	0,96	0,98	0,86	0,74	1,67E-06	no
485	SSW	ULS+CC	240+cc	4,58	10,8	9,82	150,51	12,5	1,18	6,82	5,5	1,9	0,8	45	0,42	0,4	0,96	0,98	0,86	0,73	7,65E-06	no
485	SW	ELS	50	2,62	8,8	8,00	99,92	17,3	0,82	7,18	5,5	1,9	0,8	45	0,42	0,4	0,94	0,97	0,86	0,73	2,71E-13	no
485	SW	ULS	240	3,24	9,8	8,91	123,92	16,8	0,82	7,18	5,5	1,9	0,8	45	0,42	0,4	0,94	0,98	0,86	0,73	5,28E-10	no
485	SW	ULS+CC	240+cc	3,23	9,8	8,91	123,92	17,5	1,18	6,82	5,5	1,9	0,8	45	0,42	0,4	0,94	0,98	0,86	0,73	1,52E-09	no
490	NE	ELS	50	0,97	10,8	9,82	150,51	36,1	0,82	7,18	5,5	1,9	0,8	45	0,42	0,4	0,88	0,98	0,86	0,74	3,62E-51	no
490	NE	ULS	240	1,38	13,1	11,91	221,44	32,8	0,82	7,18	5,5	1,9	0,8	45	0,42	0,4	0,89	0,99	0,86	0,74	7,42E-32	no
490	NE	ULS+CC	240+cc	1,37	13,1	11,91	221,44	33,8	1,18	6,82	5,5	1,9	0,8	45	0,42	0,4	0,89	0,99	0,86	0,74	1,40E-30	no
490	ENE	ELS	50	2,69	13,1	11,91	221,44	32,3	0,82	7,18	5,5	1,9	0,8	45	0,42	0,4	0,89	0,99	0,86	0,74	1,71E-13	no
490	ENE	ULS	240	3,18	14,5	13,18	271,29	31,7	0,82	7,18	5,5	1,9	0,8	45	0,42	0,4	0,90	0,99	0,86	0,74	8,45E-11	no
490	ENE	ULS+CC	240+cc	3,22	14,5	13,18	271,29	32,6	1,18	6,82	5,5	1,9	0,8	45	0,42	0,4	0,89	0,99	0,86	0,74	4,17E-10	no
490	E	ELS	50	3,75	11,9	10,82	182,72	28,7	0,82	7,18	5,5	1,9	0,8	45	0,42	0,4	0,91	0,99	0,86	0,74	1,25E-08	no
490	E	ULS	240	3,98	13,1	11,91	221,44	28,5	0,82	7,18	5,5	1,9	0,8	45	0,42	0,4	0,91	0,99	0,86	0,74	6,08E-08	no
490	E	ULS+CC	240+cc	4,13	13,1	11,91	221,44	29,3	1,18	6,82	5,5	1,9	0,8	45	0,42	0,4	0,90	0,99	0,86	0,74	3,47E-07	no
490	ESE	ELS	50	3,83	10,8	9,82	150,51	23,2	0,82	7,18	5,5	1,9	0,8	45	0,42	0,4	0,92	0,98	0,86	0,74	3,22E-08	no
490	ESE	ULS	240	4,04	11,9	10,82	182,72	23,3	0,82	7,18	5,5	1,9	0,8	45	0,42	0,4	0,92	0,99	0,86	0,74	1,25E-07	no
490	ESE	ULS+CC	240+cc	4,19	11,9	10,82	182,72	23,8	1,18	6,82	5,5	1,9	0,8	45	0,42	0,4	0,92	0,99	0,86	0,73	6,75E-07	no
490	SE	ELS	50	3,73	9,8	8,91	123,92	15,4	0,82	7,18	5,5	1,9	0,8	45	0,42	0,4	0,95	0,98	0,86	0,73	2,90E-08	no
490	SE	ULS	240	4,02	10,8	9,82	150,51	15,6	0,82	7,18	5,5	1,9	0,8	45	0,42	0,4	0,95	0,98	0,86	0,74	1,88E-07	no
490	SE	ULS+CC	240+cc	4,18	10,8	9,82	150,51	16	1,18	6,82	5,5	1,9	0,8	45	0,42	0,4	0,95	0,98	0,86	0,73	1,04E-06	no
490	SSE	ELS	50	3,52	8,8	8,00	99,92	5,8	0,82	7,18	5,5	1,9	0,8	45	0,42	0,4	0,98	0,97	0,86	0,73	1,28E-08	no
490	SSE	ULS	240	3,93	9,8	8,91	123,92	6,3	0,82	7,18	5,5	1,9	0,8	45	0,42	0,4	0,98	0,98	0,86	0,73	2,04E-07	no
490	SSE	ULS+CC	240+cc	4,07	9,8	8,91	123,92	6,3	1,18	6,82	5,5	1,9	0,8	45	0,42	0,4	0,98	0,98	0,86	0,73	1,05E-06	no
490	S	ELS	50	3,27	8,8	8,00	99,92	5,2	0,82	7,18	5,5	1,9	0,8	45	0,42	0,4	0,98	0,97	0,86	0,73	1,81E-09	no
490	S	ULS	240	3,79	9,8	8,91	123,92	4,1	0,82	7,18	5,5	1,9	0,8	45	0,42	0,4	0,99	0,98	0,86	0,73	1,03E-07	no
490	S	ULS+CC	240+cc	3,91	9,8	8,91	123,92	4,5	1,18	6,82	5,5	1,9	0,8	45	0,42	0,4	0,99	0,98	0,86	0,73	5,07E-07	no
490	SSW	ELS	50	4,1	10,8	9,82	150,51	12,2	0,82	7,18	5,5	1,9	0,8	45	0,42	0,4	0,96	0,98	0,86	0,74	3,74E-07	no
490	SSW	ULS	240	4,36	10,8	9,82	150,51	13,1	0,82	7,18	5,5	1,9	0,8	45	0,42	0,4	0,96	0,98	0,86	0,74	1,30E-06	no
490	SSW	ULS+CC	240+cc	4,53	10,8	9,82	150,51	13,5	1,18	6,82	5,5	1,9	0,8	45	0,42	0,4	0,96	0,98	0,86	0,73	5,89E-06	no
490	SW	ELS	50	2,64	8,8	8,00	99,92	18,6	0,82	7,18	5,5	1,9	0,8	45	0,42	0,4	0,94	0,97	0,86	0,73	3,08E-13	no
490	SW	ULS	240	3,24	9,8	8,91	123,92	18,1	0,82	7,18	5,5	1,9	0,8	45	0,42	0,4	0,94	0,98	0,86	0,73	4,63E-10	no
490	SW	ULS+CC	240+cc	3,24	9,8	8,91	123,92	18,8	1,18	6,82	5,5	1,9	0,8	45	0,42	0,4	0,94	0,98	0,86	0,73	1,47E-09	no
495	NE	ELS	50	0,97	10,8	9,82	150,51	35,2	0,82	7,18	5,5	1,9	0,8	45	0,42	0,4	0,88	0,98	0,86	0,74	5,97E-51	no
495	NE	ULS	240	1,39	13,1	11,91	221,44	31,8	0,82	7,18	5,5	1,9	0,8	45	0,42	0,4	0,90	0,99	0,86	0,74	2,04E-31	no
495	NE	ULS+CC	240+cc	1,38	13,1	11,91	221,44	32,9	1,18	6,82	5,5	1,9	0,8	45	0,42	0,4	0,89	0,99	0,86	0,74	3,61E-30	no
495	ENE	ELS	50	2,7	13,1	11,91	221,44	31,3	0,82	7,18	5,5	1,9	0,8	45	0,42	0,4	0,90	0,99	0,86	0,74	2,28E-13	no
495	ENE	ULS	240	3,19	14,5	13,18	271,29	30,8	0,82	7,18	5,5	1,9	0,8	45	0,42	0,4	0,90	0,99	0,86	0,74	1,04E-10	no
495	ENE	ULS+CC	240+cc	3,23	14,5	13,18	271,29	31,8	1,18	6,82	5,5	1,9	0,8	45	0,42	0,4	0,90	0,99	0,86	0,74	4,99E-10	no
495	E	ELS	50	3,73	11,9	10,82	182,72	27,8	0,82	7,18	5,5	1,9	0,8	45	0,42	0,4	0,91	0,99	0,86	0,74	1,18E-08	no
495	E	ULS	240	3,95	13,1	11,91	221,44	27,6	0,82	7,18	5,5	1,9	0,8	45	0,42	0,4	0,91	0,99	0,86	0,74	5,45E-08	no
495	E	ULS+CC	240+cc	4,11	13,1	11,91	221,44	28,4	1,18	6,82	5,5	1,9	0,8	45	0,42	0,4	0,91	0,99	0,86	0,74	3,34E-07	no
495	ESE	ELS	50	3,79	10,8	9,82	150,51	22,3	0,82	7,18	5,5	1,9	0,8	45	0,42	0,4	0,93	0,98	0,86	0,74	2,67E-08	no
495	ESE	ULS	240	4	11,9	10,82	182,72	22,3	0,82	7,18	5,5	1,9	0,8	45	0,42	0,4	0,93	0,99	0,86	0,74	1,07E-07	no
495	ESE	ULS+CC	240+cc	4,15	11,9	10,82	182,72	22,9	1,18	6,82	5,5	1,9	0,8	45	0,42	0,4	0,92	0,99	0,86	0,73	5,86E-07	no
495	SE	ELS	50	3,7	9,8	8,91	123,92	14,5	0,82	7,18	5,5	1,9	0,8	45	0,42	0,4	0,95	0,98	0,86	0,73	2,55E-08	no
495	SE	ULS	240	3,98	10,8	9,82	150,51	14,7	0,82	7,18	5,5	1,9	0,8	45	0,42	0,4	0,95	0,98	0,86	0,74	1,60E-07	no
495	SE	ULS+CC	240+cc	4,15	10,8	9,82	150,51	15,1	1,18	6,82	5,5	1,9	0,8	45	0,42	0,4	0,95	0,98	0,86	0,73	9,47E-07	no
495	SSE	ELS	50	3,52	8,8	8,00	99,92	4,8	0,82	7,18	5,5	1,9	0,8	45	0,42	0,4	0,98	0,97	0,86	0,73	1,39E-08	no
495	SSE	ULS	240	3,9	9,8	8,91	123,92	5,3	0,82	7,18	5,5	1,9	0,8	45	0,42	0,4	0,98	0,98	0,86	0,73	1,84E-07	no
495	SSE	ULS+CC	240+cc	4,05	9,8	8,91	123,92	5,4	1,18	6,82	5,5	1,9	0,8	45	0,42	0,4	0,98	0,98	0,86	0,73	1,00E-06	no
495	S	ELS	50	3,27	8,8	8,00	99,92	6,3	0,82	7,18	5,5	1,9	0,8	45	0,42	0,4	0,98	0,97	0,86	0,73	1,64E-09	no
495	S	ULS	240	3,79	9,8	8,91	123,92	5,1	0,82	7,18	5,5	1,9	0,8	45	0,42	0,4	0,98	0,98	0,86	0,73	9,59E-08	no
495	S	ULS+CC	240+cc	3,92	9,8	8,91	123,92	5,5	1,18	6,82	5,5	1,9	0,8	45	0,42	0,4	0,98	0,98	0,86	0,73	5,01E-07	no
495	SSW	ELS	50	4,08	10,8	9,82	150,51	13,1	0,82	7,18	5,5	1,9	0,8	45	0,42	0,4	0,96	0,98	0,86	0,74	3,15E-07	no
495	SSW	ULS	240	4,33	10,8	9,82	150,51	14	0,82	7,18	5,5	1,9	0,8	45	0,42	0,4	0,95	0,98	0,86	0,74	1,06E-06	no
495	SSW	ULS+CC	240+cc	4,5	10,8	9,82	150,51	14,3	1,18	6,82	5,5	1,9	0,8	45	0,42	0,4	0,95	0,98	0,86	0,73	4,96E-06	no
495	SW	ELS	50	2,65	8,8	8,00	99,92	19,7	0,82	7,18	5,5	1,9	0,8	45	0,42	0,4	0,93	0,97	0,86	0,73	3,08E-13	no
495	SW	ULS	240	3,25	9,8	8,91	123,92	19,2	0,82	7,18	5,5	1,9	0,8	45	0,42	0,4	0,94	0,98	0,86	0,73	4,55E-10	no
495	SW	ULS+CC	240+cc	3,24	9,8	8,91	123,92	19,8	1,18	6,82	5,5	1,9	0,8	45	0,42	0,4	0,93	0,98	0,86	0,73	1,33E-09	no
500	NE	ELS	50	0,94	10,8	9,82	150,51	34,9	0,82	7,18	5,5	1,9	0,8	45	0,42	0,4	0,88	0,98	0,86	0,74	5,74E-53	no
500	NE	ULS	240	1,35	13,1	11,91	221,44	31,5	0,82	7,18	5,5	1,9	0,8	45	0,42	0,4	0,90	0,99	0,86	0,74	1,44E-32	no
500	NE	ULS+CC	240+cc	1,33	13,1	11,91	221,44	32,6	1,18	6,82	5,5	1,9	0,8	45	0,42	0,4	0,89	0,99	0,86	0,74	1,39E-31	no
500	ENE	ELS	50	2,64	13,1	11,91	221,44	31	0,82	7,18	5,5	1,9	0,8	45	0,42	0,4	0,90	0,99	0,86	0,74	9,61E-14	no
500	ENE	ULS	240	3,11	14,5	13,18	271,29	30,5	0,82	7,18	5,5	1,9	0,8	45	0,42	0,4	0,90	0,99	0,86	0,74	4,67E-11	no
500	ENE	ULS+CC	240+cc	3,16	14,5	13,18	271,29	31,4	1,18	6,82	5,5	1,9	0,8	45	0,42	0,4	0,90	0,99	0,86	0,74	2,67E-10	no
500	E	ELS	50	3,7	11,9	10,82	182,72	27,4	0,82	7,18	5,5	1,9	0,8	45	0,42	0,4	0,91	0,99	0,86	0,74	9,86E-09	no
500	E	ULS	240	3,91	13,1	11,91	221,44	27,3	0,82	7,18	5,5	1,9	0,8	45	0,42	0,4	0,91	0,99	0,86	0,74	4,35E-08	no
500	E	ULS+CC	240+cc	4,07	13,1	11,91	221,44	28,1	1,18	6,82	5,5	1,9	0,8	45	0,42	0,4	0,91	0,99	0,86	0,74	2,75E-07	no
500	ESE	ELS	50	3,78	10,8	9,82	150,51	22	0,82	7,18	5,5	1,9	0,8	45	0,42	0,4	0,93	0,98	0,86	0,74	2,56E-08	no
500	ESE	ULS	240	3,97	11,9	10,82	182,72	22	0,82	7,18	5,5	1,9	0,8	45	0,42	0,4	0,93	0,99	0,86	0,74	9,17E-08	no
500	ESE	ULS+CC	240+cc	4,13	11,9	10,82	182,72	22,7	1,18	6,82	5,5	1,9	0,8	45	0,42	0,4	0,93	0,99	0,86	0,73	5,36E-07	no
500	SE	ELS	50	3,69	9,8	8,91	123,92	14,2	0,82	7,18	5,5	1,9	0,8	45	0,42	0,4	0,95	0,98	0,86	0,73	2,44E-08	no
500	SE	ULS	240	3,97	10,8	9,82	150,51	14,3	0,82	7,18	5,5	1,9	0,8	45	0,42	0,4	0,95	0,98	0,86	0,74	1,55E-07	no
500	SE	ULS+CC	240+cc	4,13	10,8	9,82	150,51	14,8	1,18	6,82	5,5	1,9	0,8	45	0,42	0,4	0,95	0,98	0,86	0,73	8,73E-07	no
500	SSE	ELS	50	3,48	8,8	8,00	99,92	4,4	0,82	7,18	5,5	1,9	0,8	45	0,42	0,4	0,99	0,97	0,86	0,73	1,07E-08	no
500	SSE	ULS	240	3,89	9,8	8,91	123,92	4,9	0,82	7,18	5,5	1,9	0,8	45	0,42	0,4	0,98	0,98	0,86	0,73	1,78E-07	no
500	SSE	ULS+CC	240+cc	4,03	9,8	8,91	123,92	5	1,18	6,82	5,5	1,9	0,8	45	0,42	0,4	0,98	0,98	0,86	0,73	9,30E-07	no
500	S	ELS	50	3,24	8,8	8,00	99,92	6,7	0,82	7,18	5,5	1,9	0,8	45	0,42	0,4	0,98	0,97	0,86	0,73	1,21E-09	no
500	S	ULS	240	3,77	9,8	8,91	123,92	5,6	0,82	7,18	5,5	1,9	0,8	45	0,42	0,4	0,98	0,98	0,86	0,73	8,15E-08	no
500	S	ULS+CC	240+cc	3,88	9,8	8,91	123,92	5,9	1,18	6,82	5,5	1,9	0,8	45	0,42	0,4	0,98	0,98	0,86	0,73	3,90E-07	no
500	SSW	ELS	50	4,06	10,8	9,82	150,51	13,7	0,82	7,18	5,5	1,9	0,8	45	0,42	0,4	0,95	0,98	0,86	0,74	2,70E-07	no
500	SSW	ULS	240	4,3	10,8	9,82	150,51	14,5	0,82	7,18	5,5	1,9	0,8	45	0,42	0,4	0,95	0,98	0,86	0,74	8,88E-07	no
500	SSW	ULS+CC	240+cc	4,48	10,8	9,82	150,51	14,8	1,18	6,82	5,5	1,9	0,8	45	0,42	0,4	0,95	0,98	0,86	0,73	4,42E-06	no
500	SW	ELS	50	2,59	8,8	8,00	99,92	20,2	0,82	7,18	5,5	1,9	0,8	45	0,42	0,4	0,93	0,97	0,86	0,73	1,15E-13	no
500	SW	ULS	240	3,18	9,8	8,91	123,92	19,7	0,82	7,18	5,5	1,9	0,8	45	0,42	0,4	0,93	0,98	0,86	0,73	2,21E-10	no
500	SW	ULS+CC	240+cc	3,17	9,8	8,91	123,92	20,3	1,18	6,82	5,5	1,9	0,8	45	0,42	0,4	0,93	0,98	0,86	0,73	6,69E-10	no
505	NE	ELS	50	0,92	10,8	9,82	150,51	35,3	0,82	7,18	5,5	1,9	0,8	45	0,42	0,4	0,88	0,98	0,86	0,74	1,50E-54	no
505	NE	ULS	240	1,3	13,1	11,91	221,44	31,7	0,82	7,18	5,5	1,9	0,8	45	0,42	0,4	0,90	0,99	0,86	0,74	3,29E-34	no
505	NE	ULS+CC	240+cc	1,29	13,1	11,91	221,44	32,8	1,18	6,82	5,5	1,9	0,8	45	0,42	0,4	0,89	0,99	0,86	0,74	7,18E-33	no
505	ENE	ELS	50	2,59	13,1	11,91	221,44	31,2	0,82	7,18	5,5	1,9	0,8	45	0,42	0,4	0,90	0,99	0,86	0,74	4,23E-14	no
505	ENE	ULS	240	3,05	14,5	13,18	271,29	30,7	0,82	7,18	5,5	1,9	0,8	45	0,42	0,4	0,90	0,99	0,86	0,74	2,37E-11	no
505	ENE	ULS+CC	240+cc	3,1	14,5	13,18	271,29	31,6	1,18	6,82	5,5	1,9	0,8	45	0,42	0,4	0,90	0,99	0,86	0,74	1,43E-10	no
505	E	ELS	50	3,67	11,9	10,82	182,72	27,6	0,82	7,18	5,5	1,9	0,8	45	0,42	0,4	0,91	0,99	0,86	0,74	7,79E-09	no
505	E	ULS	240	3,87	13,1	11,91	221,44	27,4	0,82	7,18	5,5	1,9	0,8	45	0,42	0,4	0,91	0,99	0,86	0,74	3,34E-08	no
505	E	ULS+CC	240+cc	4,02	13,1	11,91	221,44	28,3	1,18	6,82	5,5	1,9	0,8	45	0,42	0,4	0,91	0,99	0,86	0,74	2,04E-07	no
505	ESE	ELS	50	3,77	10,8	9,82	150,51	22,2	0,82	7,18	5,5	1,9	0,8	45	0,42	0,4	0,93	0,98	0,86	0,74	2,35E-08	no
505	ESE	ULS	240	3,94	11,9	10,82	182,72	22,1	0,82	7,18	5,5	1,9	0,8	45	0,42	0,4	0,93	0,99	0,86	0,74	7,59E-08	no
505	ESE	ULS+CC	240+cc	4,1	11,9	10,82	182,72	22,8	1,18	6,82	5,5	1,9	0,8	45	0,42	0,4	0,92	0,99	0,86	0,73	4,54E-07	no
505	SE	ELS	50	3,68	9,8	8,91	123,92	14,3	0,82	7,18	5,5	1,9	0,8	45	0,42	0,4	0,95	0,98	0,86	0,73	2,26E-08	no
505	SE	ULS	240	3,96	10,8	9,82	150,51	14,4	0,82	7,18	5,5	1,9	0,8	45	0,42	0,4	0,95	0,98	0,86	0,74	1,45E-07	no
505	SE	ULS+CC	240+cc	4,11	10,8	9,82	150,51	14,9	1,18	6,82	5,5	1,9	0,8	45	0,42	0,4	0,95	0,98	0,86	0,73	7,83E-07	no
505	SSE	ELS	50	3,46	8,8	8,00	99,92	4,4	0,82	7,18	5,5	1,9	0,8	45	0,42	0,4	0,99	0,97	0,86	0,73	9,17E-09	no
505	SSE	ULS	240	3,88	9,8	8,91	123,92	4,9	0,82	7,18	5,5	1,9	0,8	45	0,42	0,4	0,98	0,98	0,86	0,73	1,68E-07	no
505	SSE	ULS+CC	240+cc	4,02	9,8	8,91	123,92	5	1,18	6,82	5,5	1,9	0,8	45	0,42	0,4	0,98	0,98	0,86	0,73	8,83E-07	no
505	S	ELS	50	3,21	8,8	8,00	99,92	6,8	0,82	7,18	5,5	1,9	0,8	45	0,42	0,4	0,98	0,97	0,86	0,73	9,13E-10	no
505	S	ULS	240	3,76	9,8	8,91	123,92	5,8	0,82	7,18	5,5	1,9	0,8	45	0,42	0,4	0,98	0,98	0,86	0,73	7,53E-08	no
505	S	ULS+CC	240+cc	3,86	9,8	8,91	123,92	6,1	1,18	6,82	5,5	1,9	0,8	45	0,42	0,4	0,98	0,98	0,86	0,73	3,44E-07	no
505	SSW	ELS	50	4,05	10,8	9,82	150,51	13,9	0,82	7,18	5,5	1,9	0,8	45	0,42	0,4	0,95	0,98	0,86	0,74	2,52E-07	no
505	SSW	ULS	240	4,28	10,8	9,82	150,51	14,8	0,82	7,18	5,5	1,9	0,8	45	0,42	0,4	0,95	0,98	0,86	0,74	7,89E-07	no
505	SSW	ULS+CC	240+cc	4,47	10,8	9,82	150,51	15,1	1,18	6,82	5,5	1,9	0,8	45	0,42	0,4	0,95	0,98	0,86	0,73	4,16E-06	no
505	SW	ELS	50	2,53	8,8	8,00	99,92	20,6	0,82	7,18	5,5	1,9	0,8	45	0,42	0,4	0,93	0,97	0,86	0,73	4,14E-14	no
505	SW	ULS	240	3,13	9,8	8,91	123,92	19,9	0,82	7,18	5,5	1,9	0,8	45	0,42	0,4	0,93	0,98	0,86	0,73	1,31E-10	no
505	SW	ULS+CC	240+cc	3,11	9,8	8,91	123,92	20,6	1,18	6,82	5,5	1,9	0,8	45	0,42	0,4	0,93	0,98	0,86	0,73	3,65E-10	no
510	NE	ELS	50	0,9	10,8	9,82	150,51	36,4	0,82	7,18	5,5	1,9	0,8	45	0,42	0,4	0,88	0,98	0,86	0,74	2,10E-56	no
510	NE	ULS	240	1,28	13,1	11,91	221,44	33	0,82	7,18	5,5	1,9	0,8	45	0,42	0,4	0,89	0,99	0,86	0,74	4,16E-35	no
510	NE	ULS+CC	240+cc	1,27	13,1	11,91	221,44	34	1,18	6,82	5,5	1,9	0,8	45	0,42	0,4	0,89	0,99	0,86	0,74	1,01E-33	no
510	ENE	ELS	50	2,58	13,1	11,91	221,44	32,4	0,82	7,18	5,5	1,9	0,8	45	0,42	0,4	0,89	0,99	0,86	0,74	3,00E-14	no
510	ENE	ULS	240	3,03	14,5	13,18	271,29	31,8	0,82	7,18	5,5	1,9	0,8	45	0,42	0,4	0,90	0,99	0,86	0,74	1,66E-11	no
510	ENE	ULS+CC	240+cc	3,09	14,5	13,18	271,29	32,7	1,18	6,82	5,5	1,9	0,8	45	0,42	0,4	0,89	0,99	0,86	0,74	1,14E-10	no
510	E	ELS	50	3,66	11,9	10,82	182,72	28,6	0,82	7,18	5,5	1,9	0,8	45	0,42	0,4	0,91	0,99	0,86	0,74	6,60E-09	no
510	E	ULS	240	3,86	13,1	11,91	221,44	28,5	0,82	7,18	5,5	1,9	0,8	45	0,42	0,4	0,91	0,99	0,86	0,74	2,85E-08	no
510	E	ULS+CC	240+cc	4,01	13,1	11,91	221,44	29,3	1,18	6,82	5,5	1,9	0,8	45	0,42	0,4	0,90	0,99	0,86	0,74	1,79E-07	no
510	ESE	ELS	50	3,76	10,8	9,82	150,51	23,2	0,82	7,18	5,5	1,9	0,8	45	0,42	0,4	0,92	0,98	0,86	0,74	2,02E-08	no
510	ESE	ULS	240	3,93	11,9	10,82	182,72	23,2	0,82	7,18	5,5	1,9	0,8	45	0,42	0,4	0,92	0,99	0,86	0,74	6,53E-08	no
510	ESE	ULS+CC	240+cc	4,09	11,9	10,82	182,72	23,8	1,18	6,82	5,5	1,9	0,8	45	0,42	0,4	0,92	0,99	0,86	0,73	4,00E-07	no

510	SE	ELS	50	3,68	9,8	8,91	123,92	15,3	0,82	7,18	5,5	1,9	0,8	45	0,42	0,4	0,95	0,98	0,86	0,73	2,08E-08	no
510	SE	ULS	240	3,95	10,8	9,82	150,51	15,4	0,82	7,18	5,5	1,9	0,8	45	0,42	0,4	0,95	0,98	0,86	0,74	1,27E-07	no
510	SE	ULS+CC	240+cc	4,1	10,8	9,82	150,51	15,8	1,18	6,82	5,5	1,9	0,8	45	0,42	0,4	0,95	0,98	0,86	0,73	7,00E-07	no
510	SSE	ELS	50	3,46	8,8	8,00	99,92	5,3	0,82	7,18	5,5	1,9	0,8	45	0,42	0,4	0,98	0,97	0,86	0,73	8,50E-09	no
510	SSE	ULS	240	3,87	9,8	8,91	123,92	5,8	0,82	7,18	5,5	1,9	0,8	45	0,42	0,4	0,98	0,98	0,86	0,73	1,48E-07	no
510	SSE	ULS+CC	240+cc	4,02	9,8	8,91	123,92	5,8	1,18	6,82	5,5	1,9	0,8	45	0,42	0,4	0,98	0,98	0,86	0,73	8,39E-07	no
510	S	ELS	50	3,21	8,8	8,00	99,92	6	0,82	7,18	5,5	1,9	0,8	45	0,42	0,4	0,98	0,97	0,86	0,73	9,84E-10	no
510	S	ULS	240	3,76	9,8	8,91	123,92	5	0,82	7,18	5,5	1,9	0,8	45	0,42	0,4	0,98	0,98	0,86	0,73	8,00E-08	no
510	S	ULS+CC	240+cc	3,86	9,8	8,91	123,92	5,3	1,18	6,82	5,5	1,9	0,8	45	0,42	0,4	0,98	0,98	0,86	0,73	3,63E-07	no
510	SSW	ELS	50	4,06	10,8	9,82	150,51	13,3	0,82	7,18	5,5	1,9	0,8	45	0,42	0,4	0,96	0,98	0,86	0,74	2,78E-07	no
510	SSW	ULS	240	4,31	10,8	9,82	150,51	14,2	0,82	7,18	5,5	1,9	0,8	45	0,42	0,4	0,95	0,98	0,86	0,74	9,51E-07	no
510	SSW	ULS+CC	240+cc	4,49	10,8	9,82	150,51	14,5	1,18	6,82	5,5	1,9	0,8	45	0,42	0,4	0,95	0,98	0,86	0,73	4,70E-06	no
510	SW	ELS	50	2,51	8,8	8,00	99,92	19,9	0,82	7,18	5,5	1,9	0,8	45	0,42	0,4	0,93	0,97	0,86	0,73	3,28E-14	no
510	SW	ULS	240	3,11	9,8	8,91	123,92	19,2	0,82	7,18	5,5	1,9	0,8	45	0,42	0,4	0,94	0,98	0,86	0,73	1,15E-10	no
510	SW	ULS+CC	240+cc	3,1	9,8	8,91	123,92	20	1,18	6,82	5,5	1,9	0,8	45	0,42	0,4	0,93	0,98	0,86	0,73	3,52E-10	no
515	NE	ELS	50	0,89	10,8	9,82	150,51	37,5	0,82	7,18	5,5	1,9	0,8	45	0,42	0,4	0,88	0,98	0,86	0,74	1,61E-57	no
515	NE	ULS	240	1,27	13,1	11,91	221,44	34,1	0,82	7,18	5,5	1,9	0,8	45	0,42	0,4	0,89	0,99	0,86	0,74	1,21E-35	no
515	NE	ULS+CC	240+cc	1,26	13,1	11,91	221,44	35	1,18	6,82	5,5	1,9	0,8	45	0,42	0,4	0,88	0,99	0,86	0,74	3,18E-34	no
515	ENE	ELS	50	2,59	13,1	11,91	221,44	33,4	0,82	7,18	5,5	1,9	0,8	45	0,42	0,4	0,89	0,99	0,86	0,74	3,04E-14	no
515	ENE	ULS	240	3,04	14,5	13,18	271,29	32,8	0,82	7,18	5,5	1,9	0,8	45	0,42	0,4	0,89	0,99	0,86	0,74	1,64E-11	no
515	ENE	ULS+CC	240+cc	3,1	14,5	13,18	271,29	33,6	1,18	6,82	5,5	1,9	0,8	45	0,42	0,4	0,89	0,99	0,86	0,74	1,14E-10	no
515	E	ELS	50	3,68	11,9	10,82	182,72	29,6	0,82	7,18	5,5	1,9	0,8	45	0,42	0,4	0,90	0,99	0,86	0,74	6,97E-09	no
515	E	ULS	240	3,88	13,1	11,91	221,44	29,5	0,82	7,18	5,5	1,9	0,8	45	0,42	0,4	0,90	0,99	0,86	0,74	2,97E-08	no
515	E	ULS+CC	240+cc	4,03	13,1	11,91	221,44	30,2	1,18	6,82	5,5	1,9	0,8	45	0,42	0,4	0,90	0,99	0,86	0,74	1,87E-07	no
515	ESE	ELS	50	3,78	10,8	9,82	150,51	24,1	0,82	7,18	5,5	1,9	0,8	45	0,42	0,4	0,92	0,98	0,86	0,74	2,14E-08	no
515	ESE	ULS	240	3,96	11,9	10,82	182,72	24,2	0,82	7,18	5,5	1,9	0,8	45	0,42	0,4	0,92	0,99	0,86	0,74	7,24E-08	no
515	ESE	ULS+CC	240+cc	4,11	11,9	10,82	182,72	24,7	1,18	6,82	5,5	1,9	0,8	45	0,42	0,4	0,92	0,99	0,86	0,73	4,17E-07	no
515	SE	ELS	50	3,7	9,8	8,91	123,92	16,1	0,82	7,18	5,5	1,9	0,8	45	0,42	0,4	0,95	0,98	0,86	0,73	2,23E-08	no
515	SE	ULS	240	3,97	10,8	9,82	150,51	16,3	0,82	7,18	5,5	1,9	0,8	45	0,42	0,4	0,95	0,98	0,86	0,74	1,33E-07	no
515	SE	ULS+CC	240+cc	4,12	10,8	9,82	150,51	16,6	1,18	6,82	5,5	1,9	0,8	45	0,42	0,4	0,95	0,98	0,86	0,73	7,34E-07	no
515	SSE	ELS	50	3,48	8,8	8,00	99,92	6	0,82	7,18	5,5	1,9	0,8	45	0,42	0,4	0,98	0,97	0,86	0,73	9,34E-09	no
515	SSE	ULS	240	3,89	9,8	8,91	123,92	6,5	0,82	7,18	5,5	1,9	0,8	45	0,42	0,4	0,98	0,98	0,86	0,73	1,59E-07	no
515	SSE	ULS+CC	240+cc	4,04	9,8	8,91	123,92	6,5	1,18	6,82	5,5	1,9	0,8	45	0,42	0,4	0,98	0,98	0,86	0,73	8,89E-07	no
515	S	ELS	50	3,22	8,8	8,00	99,92	5,3	0,82	7,18	5,5	1,9	0,8	45	0,42	0,4	0,98	0,97	0,86	0,73	1,15E-09	no
515	S	ULS	240	3,77	9,8	8,91	123,92	4,3	0,82	7,18	5,5	1,9	0,8	45	0,42	0,4	0,99	0,98	0,86	0,73	8,98E-08	no
515	S	ULS+CC	240+cc	3,87	9,8	8,91	123,92	4,7	1,18	6,82	5,5	1,9	0,8	45	0,42	0,4	0,98	0,98	0,86	0,73	4,00E-07	no
515	SSW	ELS	50	4,08	10,8	9,82	150,51	12,7	0,82	7,18	5,5	1,9	0,8	45	0,42	0,4	0,96	0,98	0,86	0,74	3,24E-07	no
515	SSW	ULS	240	4,34	10,8	9,82	150,51	13,6	0,82	7,18	5,5	1,9	0,8	45	0,42	0,4	0,96	0,98	0,86	0,74	1,14E-06	no
515	SSW	ULS+CC	240+cc	4,51	10,8	9,82	150,51	13,9	1,18	6,82	5,5	1,9	0,8	45	0,42	0,4	0,95	0,98	0,86	0,73	5,30E-06	no
515	SW	ELS	50	2,49	8,8	8,00	99,92	19,3	0,82	7,18	5,5	1,9	0,8	45	0,42	0,4	0,94	0,97	0,86	0,73	2,55E-14	no
515	SW	ULS	240	3,1	9,8	8,91	123,92	18,6	0,82	7,18	5,5	1,9	0,8	45	0,42	0,4	0,94	0,98	0,86	0,73	1,11E-10	no
515	SW	ULS+CC	240+cc	3,09	9,8	8,91	123,92	19,3	1,18	6,82	5,5	1,9	0,8	45	0,42	0,4	0,94	0,98	0,86	0,73	3,42E-10	no
520	NE	ELS	50	0,91	10,8	9,82	150,51	37,5	0,82	7,18	5,5	1,9	0,8	45	0,42	0,4	0,88	0,98	0,86	0,74	6,65E-56	no
520	NE	ULS	240	1,3	13,1	11,91	221,44	34,2	0,82	7,18	5,5	1,9	0,8	45	0,42	0,4	0,89	0,99	0,86	0,74	1,30E-34	no
520	NE	ULS+CC	240+cc	1,29	13,1	11,91	221,44	35,1	1,18	6,82	5,5	1,9	0,8	45	0,42	0,4	0,88	0,99	0,86	0,74	3,17E-33	no
520	ENE	ELS	50	2,62	13,1	11,91	221,44	33,5	0,82	7,18	5,5	1,9	0,8	45	0,42	0,4	0,89	0,99	0,86	0,74	4,86E-14	no
520	ENE	ULS	240	3,08	14,5	13,18	271,29	33	0,82	7,18	5,5	1,9	0,8	45	0,42	0,4	0,89	0,99	0,86	0,74	2,51E-11	no
520	ENE	ULS+CC	240+cc	3,13	14,5	13,18	271,29	33,8	1,18	6,82	5,5	1,9	0,8	45	0,42	0,4	0,89	0,99	0,86	0,74	1,52E-10	no
520	E	ELS	50	3,73	11,9	10,82	182,72	29,8	0,82	7,18	5,5	1,9	0,8	45	0,42	0,4	0,90	0,99	0,86	0,74	9,82E-09	no
520	E	ULS	240	3,94	13,1	11,91	221,44	29,7	0,82	7,18	5,5	1,9	0,8	45	0,42	0,4	0,90	0,99	0,86	0,74	4,29E-08	no
520	E	ULS+CC	240+cc	4,09	13,1	11,91	221,44	30,4	1,18	6,82	5,5	1,9	0,8	45	0,42	0,4	0,90	0,99	0,86	0,74	2,57E-07	no
520	ESE	ELS	50	3,81	10,8	9,82	150,51	24,3	0,82	7,18	5,5	1,9	0,8	45	0,42	0,4	0,92	0,98	0,86	0,74	2,57E-08	no
520	ESE	ULS	240	4	11,9	10,82	182,72	24,4	0,82	7,18	5,5	1,9	0,8	45	0,42	0,4	0,92	0,99	0,86	0,74	9,06E-08	no
520	ESE	ULS+CC	240+cc	4,15	11,9	10,82	182,72	24,9	1,18	6,82	5,5	1,9	0,8	45	0,42	0,4	0,92	0,99	0,86	0,73	5,08E-07	no
520	SE	ELS	50	3,72	9,8	8,91	123,92	16,3	0,82	7,18	5,5	1,9	0,8	45	0,42	0,4	0,95	0,98	0,86	0,73	2,52E-08	no
520	SE	ULS	240	4	10,8	9,82	150,51	16,5	0,82	7,18	5,5	1,9	0,8	45	0,42	0,4	0,95	0,98	0,86	0,74	1,56E-07	no
520	SE	ULS+CC	240+cc	4,14	10,8	9,82	150,51	16,7	1,18	6,82	5,5	1,9	0,8	45	0,42	0,4	0,94	0,98	0,86	0,73	8,08E-07	no
520	SSE	ELS	50	3,5	8,8	8,00	99,92	6,2	0,82	7,18	5,5	1,9	0,8	45	0,42	0,4	0,98	0,97	0,86	0,73	1,07E-08	no
520	SSE	ULS	240	3,91	9,8	8,91	123,92	6,7	0,82	7,18	5,5	1,9	0,8	45	0,42	0,4	0,98	0,98	0,86	0,73	1,76E-07	no
520	SSE	ULS+CC	240+cc	4,06	9,8	8,91	123,92	6,7	1,18	6,82	5,5	1,9	0,8	45	0,42	0,4	0,98	0,98	0,86	0,73	9,72E-07	no
520	S	ELS	50	3,25	8,8	8,00	99,92	5,1	0,82	7,18	5,5	1,9	0,8	45	0,42	0,4	0,98	0,97	0,86	0,73	1,53E-09	no
520	S	ULS	240	3,8	9,8	8,91	123,92	4,2	0,82	7,18	5,5	1,9	0,8	45	0,42	0,4	0,99	0,98	0,86	0,73	1,09E-07	no
520	S	ULS+CC	240+cc	3,9	9,8	8,91	123,92	4,5	1,18	6,82	5,5	1,9	0,8	45	0,42	0,4	0,99	0,98	0,86	0,73	4,80E-07	no
520	SSW	ELS	50	4,1	10,8	9,82	150,51	12,6	0,82	7,18	5,5	1,9	0,8	45	0,42	0,4	0,96	0,98	0,86	0,74	3,63E-07	no
520	SSW	ULS	240	4,35	10,8	9,82	150,51	13,6	0,82	7,18	5,5	1,9	0,8	45	0,42	0,4	0,96	0,98	0,86	0,74	1,20E-06	no
520	SSW	ULS+CC	240+cc	4,52	10,8	9,82	150,51	13,9	1,18	6,82	5,5	1,9	0,8	45	0,42	0,4	0,95	0,98	0,86	0,73	5,52E-06	no
520	SW	ELS	50	2,53	8,8	8,00	99,92	19,1	0,82	7,18	5,5	1,9	0,8	45	0,42	0,4	0,94	0,97	0,86	0,73	5,13E-14	no
520	SW	ULS	240	3,13	9,8	8,91	123,92	18,4	0,82	7,18	5,5	1,9	0,8	45	0,42	0,4	0,94	0,98	0,86	0,73	1,54E-10	no
520	SW	ULS+CC	240+cc	3,12	9,8	8,91	123,92	19,2	1,18	6,82	5,5	1,9	0,8	45	0,42	0,4	0,94	0,98	0,86	0,73	4,64E-10	no
525	NE	ELS	50	0,92	10,8	9,82	150,51	37,5	0,82	7,18	5,5	1,9	0,8	45	0,42	0,4	0,88	0,98	0,86	0,74	3,99E-55	no
525	NE	ULS	240	1,33	13,1	11,91	221,44	34,2	0,82	7,18	5,5	1,9	0,8	45	0,42	0,4	0,89	0,99	0,86	0,74	1,29E-33	no
525	NE	ULS+CC	240+cc	1,31	13,1	11,91	221,44	35,1	1,18	6,82	5,5	1,9	0,8	45	0,42	0,4	0,88	0,99	0,86	0,74	1,41E-32	no
525	ENE	ELS	50	2,66	13,1	11,91	221,44	33,5	0,82	7,18	5,5	1,9	0,8	45	0,42	0,4	0,89	0,99	0,86	0,74	9,10E-14	no
525	ENE	ULS	240	3,12	14,5	13,18	271,29	33	0,82	7,18	5,5	1,9	0,8	45	0,42	0,4	0,89	0,99	0,86	0,74	3,88E-11	no
525	ENE	ULS+CC	240+cc	3,17	14,5	13,18	271,29	33,8	1,18	6,82	5,5	1,9	0,8	45	0,42	0,4	0,89	0,99	0,86	0,74	2,26E-10	no
525	E	ELS	50	3,77	11,9	10,82	182,72	29,9	0,82	7,18	5,5	1,9	0,8	45	0,42	0,4	0,90	0,99	0,86	0,74	1,29E-08	no
525	E	ULS	240	3,99	13,1	11,91	221,44	29,8	0,82	7,18	5,5	1,9	0,8	45	0,42	0,4	0,90	0,99	0,86	0,74	5,80E-08	no
525	E	ULS+CC	240+cc	4,13	13,1	11,91	221,44	30,4	1,18	6,82	5,5	1,9	0,8	45	0,42	0,4	0,90	0,99	0,86	0,74	3,20E-07	no
525	ESE	ELS	50	3,83	10,8	9,82	150,51	24,4	0,82	7,18	5,5	1,9	0,8	45	0,42	0,4	0,92	0,98	0,86	0,74	2,91E-08	no
525	ESE	ULS	240	4,03	11,9	10,82	182,72	24,4	0,82	7,18	5,5	1,9	0,8	45	0,42	0,4	0,92	0,99	0,86	0,74	1,08E-07	no
525	ESE	ULS+CC	240+cc	4,18	11,9	10,82	182,72	24,9	1,18	6,82	5,5	1,9	0,8	45	0,42	0,4	0,92	0,99	0,86	0,73	5,93E-07	no
525	SE	ELS	50	3,73	9,8	8,91	123,92	16,3	0,82	7,18	5,5	1,9	0,8	45	0,42	0,4	0,95	0,98	0,86	0,73	2,70E-08	no
525	SE	ULS	240	4,02	10,8	9,82	150,51	16,4	0,82	7,18	5,5	1,9	0,8	45	0,42	0,4	0,95	0,98	0,86	0,74	1,77E-07	no
525	SE	ULS+CC	240+cc	4,16	10,8	9,82	150,51	16,7	1,18	6,82	5,5	1,9	0,8	45	0,42	0,4	0,94	0,98	0,86	0,73	8,94E-07	no
525	SSE	ELS	50	3,51	8,8	8,00	99,92	6,1	0,82	7,18	5,5	1,9	0,8	45	0,42	0,4	0,98	0,97	0,86	0,73	1,16E-08	no
525	SSE	ULS	240	3,93	9,8	8,91	123,92	6,7	0,82	7,18	5,5	1,9	0,8	45	0,42	0,4	0,98	0,98	0,86	0,73	1,98E-07	no
525	SSE	ULS+CC	240+cc	4,08	9,8	8,91	123,92	6,7	1,18	6,82	5,5	1,9	0,8	45	0,42	0,4	0,98	0,98	0,86	0,73	1,08E-06	no
525	S	ELS	50	3,27	8,8	8,00	99,92	5,2	0,82	7,18	5,5	1,9	0,8	45	0,42	0,4	0,98	0,97	0,86	0,73	1,81E-09	no
525	S	ULS	240	3,82	9,8	8,91	123,92	4,2	0,82	7,18	5,5	1,9	0,8	45	0,42	0,4	0,99	0,98	0,86	0,73	1,23E-07	no
525	S	ULS+CC	240+cc	3,92	9,8	8,91	123,92	4,6	1,18	6,82	5,5	1,9	0,8	45	0,42	0,4	0,98	0,98	0,86	0,73	5,32E-07	no
525	SSW	ELS	50	4,12	10,8	9,82	150,51	12,7	0,82	7,18	5,5	1,9	0,8	45	0,42	0,4	0,96	0,98	0,86	0,74	4,02E-07	no
525	SSW	ULS	240	4,36	10,8	9,82	150,51	13,7	0,82	7,18	5,5	1,9	0,8	45	0,42	0,4	0,95	0,98	0,86	0,74	1,25E-06	no
525	SSW	ULS+CC	240+cc	4,53	10,8	9,82	150,51	14	1,18	6,82	5,5	1,9	0,8	45	0,42	0,4	0,95	0,98	0,86	0,73	5,72E-06	no
525	SW	ELS	50	2,56	8,8	8,00	99,92	19,1	0,82	7,18	5,5	1,9	0,8	45	0,42	0,4	0,94	0,97	0,86	0,73	8,34E-14	no
525	SW	ULS	240	3,16	9,8	8,91	123,92	18,5	0,82	7,18	5,5	1,9	0,8	45	0,42	0,4	0,94	0,98	0,86	0,73	2,06E-10	no
525	SW	ULS+CC	240+cc	3,15	9,8	8,91	123,92	19,2	1,18	6,82	5,5	1,9	0,8	45	0,42	0,4	0,94	0,98	0,86	0,73	6,18E-10	no
530	NE	ELS	50	0,92	10,8	9,82	150,51	37,2	0,82	7,18	5,5	1,9	0,8	45	0,42	0,4	0,88	0,98	0,86	0,74	4,78E-55	no
530	NE	ULS	240	1,33	13,1	11,91	221,44	33,8	0,82	7,18	5,5	1,9	0,8	45	0,42	0,4	0,89	0,99	0,86	0,74	1,49E-33	no
530	NE	ULS+CC	240+cc	1,32	13,1	11,91	221,44	34,8	1,18	6,82	5,5	1,9	0,8	45	0,42	0,4	0,89	0,99	0,86	0,74	3,22E-32	no
530	ENE	ELS	50	2,66	13,1	11,91	221,44	33,2	0,82	7,18	5,5	1,9	0,8	45	0,42	0,4	0,89	0,99	0,86	0,74	9,51E-14	no
530	ENE	ULS	240	3,12	14,5	13,18	271,29	32,7	0,82	7,18	5,5	1,9	0,8	45	0,42	0,4	0,89	0,99	0,86	0,74	4,02E-11	no
530	ENE	ULS+CC	240+cc	3,17	14,5	13,18	271,29	33,5	1,18	6,82	5,5	1,9	0,8	45	0,42	0,4	0,89	0,99	0,86	0,74	2,34E-10	no
530	E	ELS	50	3,76	11,9	10,82	182,72	29,6	0,82	7,18	5,5	1,9	0,8	45	0,42	0,4	0,90	0,99	0,86	0,74	1,24E-08	no
530	E	ULS	240	3,96	13,1	11,91	221,44	29,4	0,82	7,18	5,5	1,9	0,8	45	0,42	0,4	0,90	0,99	0,86	0,74	4,98E-08	no
530	E	ULS+CC	240+cc	4,12	13,1	11,91	221,44	30,1	1,18	6,82	5,5	1,9	0,8	45	0,42	0,4	0,90	0,99	0,86	0,74	3,10E-07	no
530	ESE	ELS	50	3,82	10,8	9,82	150,51	24	0,82	7,18	5,5	1,9	0,8	45	0,42	0,4	0,92	0,98	0,86	0,74	2,82E-08	no
530	ESE	ULS	240	3,99	11,9	10,82	182,72	24	0,82	7,18	5,5	1,9	0,8	45	0,42	0,4	0,92	0,99	0,86	0,74	8,81E-08	no
530	ESE	ULS+CC	240+cc	4,16	11,9	10,82	182,72	24,6	1,18	6,82	5,5	1,9	0,8	45	0,42	0,4	0,92	0,99	0,86	0,73	5,47E-07	no
530	SE	ELS	50	3,72	9,8	8,91	123,92	15,9	0,82	7,18	5,5	1,9	0,8	45	0,42	0,4	0,95	0,98	0,86	0,73	2,60E-08	no
530	SE	ULS	240	3,99	10,8	9,82	150,51	16	0,82	7,18	5,5	1,9	0,8	45	0,42	0,4	0,95	0,98	0,86	0,74	1,53E-07	no
530	SE	ULS+CC	240+cc	4,15	10,8	9,82	150,51	16,3	1,18	6,82	5,5	1,9	0,8	45	0,42	0,4	0,95	0,98	0,86	0,73	8,73E-07	no
530	SSE	ELS	50	3,51	8,8	8,00	99,92	5,7	0,82	7,18	5,5	1,9	0,8	45	0,42	0,4	0,98	0,97	0,86	0,73	1,20E-08	no
530	SSE	ULS	240	3,92	9,8	8,91	123,92	6,3	0,82	7,18	5,5	1,9	0,8	45	0,42	0,4	0,98	0,98	0,86	0,73	1,92E-07	no
530	SSE	ULS+CC	240+cc	4,07	9,8	8,91	123,92	6,3	1,18	6,82	5,5	1,9	0,8	45	0,42	0,4	0,98	0,98	0,86	0,73	1,05E-06	no
530	S	ELS	50	3,26	8,8	8,00	99,92	5,6	0,82	7,18	5,5	1,9	0,8	45	0,42	0,4	0,98	0,97	0,86	0,73	1,60E-09	no
530	S	ULS	240	3,81	9,8	8,91	123,92	4,7	0,82	7,18	5,5	1,9	0,8	45	0,42	0,4	0,98	0,98	0,86	0,73	1,12E-07	no
530	S	ULS+CC	240+cc	3,91	9,8	8,91	123,92	5	1,18	6,82	5,5	1,9	0,8	45	0,42	0,4	0,98	0,98	0,86	0,73	4,90E-07	no
530	SSW	ELS	50	4,08	10,8	9,82	150,51	13	0,82	7,18	5,5	1,9	0,8	45	0,42	0,4	0,96	0,98	0,86	0,74	3,17E-07	no
530	SSW	ULS	240	4,32	10,8	9,82	150,51	14	0,82	7,18	5,5	1,9	0,8	45	0,42	0,4	0,95	0,98	0,86	0,74	1,01E-06	no
530	SSW	ULS+CC	240+cc	4,49	10,8	9,82	150,51	14,3	1,18	6,82	5,5	1,9	0,8	45	0,42	0,4	0,95	0,98	0,86	0,73	4,76E-06	no
530	SW	ELS	50	2,56	8,8	8,00	99,92	19,7	0,82	7,18	5,5	1,9	0,8	45	0,42	0,4	0,93	0,97	0,86	0,73	7,67E-14	no
530	SW	ULS	240	3,15	9,8	8,91	123,92	19,1	0,82	7,18	5,5	1,9	0,8	45	0,42	0,4	0,94	0,98	0,86	0,73	1,75E-10	no
530	SW	ULS+CC	240+cc	3,14	9,8	8,91	123,92	19,8	1,18	6,82	5,5	1,9	0,8	45	0,42	0,4	0,93	0,98	0,86	0,73	5,29E-10	no
535	NE	ELS	50	0,92	10,8	9,82	150,51	37	0,82	7,18	5,5	1,9	0,8	45	0,42	0,4	0,88	0,98	0,86	0,74	5,40E-55	no
535	NE	ULS	240	1,32	13,1	11,91	221,44	33,5	0,82	7,18	5,5	1,9	0,8	45	0,42	0,4	0,89	0,99	0,86	0,74	7,87E-34	no
535	NE	ULS+CC	240+cc	1,31	13,1	11,91	221,44	34,5	1,18	6,82	5,5	1,9	0,8	45	0,42	0,4	0,89	0,99	0,86	0,74	1,74E-32	no
535	ENE	ELS	50	2,64	13,1	11,91	221,44	32,9	0,82	7,18	5,5	1,9	0,8	45	0,42	0,4	0,89	0,99	0,86	0,74	7,28E-14	no
535	ENE	ULS	240	3,1	14,5	13,18	271,29	32,4	0,82	7,18	5,5	1,9	0,8	45	0,42	0,4	0,89	0,99	0,86	0,74	3,36E-11	no
535	ENE	ULS+CC	240+cc	3,15	14,5	13,18	271,29	33,2	1,18	6,82	5,5	1,9	0,8	45	0,42	0,4	0,89	0,99	0,86	0,74	1,98E-10	no
535	E	ELS	50	3,73	11,9	10,82	182,72	29,3	0,82	7,18	5,5	1,9	0,8	45	0,42	0,4	0,90	0,99	0,86	0,74	1,03E-08	no
535	E	ULS	240	3,91	13,1	11,91	221,44	29,1	0,82	7,18	5,5	1,9	0,8	45	0,42	0,4	0,90	0,99	0,86	0,74	3,73E-08	no
535	E	ULS+CC	240+cc	4,08	13,1	11,91	221,44	29,9	1,18	6,82	5,5	1,9	0,8	45	0,42	0,4	0,90	0,99	0,86	0,74	2,53E-07	no
535	ESE	ELS	50	3,79	10,8	9,82	150,51	23,7	0,82	7,18	5,5	1,9	0,8	45	0,42	0,4	0,92	0,98	0,86	0,74	2,37E-08	no
535	ESE	ULS	240	3,94	11,9	10,82	182,72	23,6	0,82	7,18	5,5	1,9	0,8	45	0,42	0,4	0,92	0,99	0,86	0,74	6,72E-08	no
535	ESE	ULS+CC	240+cc	4,12	11,9	10,82	182,72	24,2	1,18	6,82	5,5	1,9	0,8	45	0,42	0,4	0,92	0,99	0,86	0,73	4,56E-07	no
535	SE	ELS	50	3,7	9,8	8,91	123,92	15,5	0,82	7,18	5,5	1,9	0,8	45	0,42	0,4	0,95	0,98	0,86	0,73	2,35E-08	no
535	SE	ULS	240	3,95	10,8	9,82	150,51	15,6	0,82	7,18	5,5	1,9	0,8	45	0,42	0,4	0,95	0,98	0,86	0,74	1,25E-07	no
535	SE	ULS+CC	240+cc	4,13	10,8	9,82	150,51	15,9	1,18	6,82	5,5	1,9	0,8	45	0,42	0,4	0,95	0,98	0,86	0,73	8,11E-07	no
535	SSE	ELS	50	3,5	8,8	8,00	99,92	5,2	0,82	7,18	5,5	1,9	0,8	45	0,42	0,4	0,98	0,97	0,86	0,73	1,16E-08	no
535	SSE	ULS	240	3,9	9,8	8,91	123,92	5,8	0,82	7,18	5,5	1,9	0,8	45	0,42	0,4	0,98	0,98	0,86	0,73	1,77E-07	no
535	SSE	ULS+CC	240+cc	4,06	9,8	8,91	123,92	5,9	1,18	6,82	5,5	1,9	0,8	45	0,42	0,4	0,98	0,98	0,86	0,73	1,02E-06	no
535	S	ELS	50	3,25	8,8	8,00	99,92	6,1	0,82	7,18	5,5	1,9	0,8	45	0,42	0,4	0,98	0,97	0,86	0,73	1,40E-09	no
535	S	ULS	240	3,79	9,8	8,91	123,92	5,1	0,82	7,18	5,5	1,9	0,8	45	0,42	0,4	0,98	0,98	0,86	0,73	9,59E-08	no
535	S	ULS+CC	240+cc	3,9	9,8	8,91	123,92	5,5	1,18	6,82	5,5	1,9	0,8	45	0,42	0,4	0,98	0,98	0,86	0,73	4,48E-07	no
535	SSW	ELS	50	4,04	10,8	9,82	150,51	13,5	0,82	7,18	5,5	1,9	0,8	45	0,42	0,4	0,96	0,98	0,86	0,74	2,45E-07	no
535	SSW	ULS	240	4,28	10,8	9,82	150,51	14,4	0,82	7,18	5,5	1,9	0,8	45	0,42	0,4	0,95	0,98	0,86	0,74	8,11E-07	no
535	SSW	ULS+CC	240+cc	4,45	10,8	9,82	150,51	14,7	1,18	6,82	5,5	1,9	0,8	45	0,42	0,4	0,95	0,98	0,86	0,73	3,92E-06	no
535	SW	ELS	50	2,54	8,8	8,00	99,92	20,5	0,82	7,18	5,5	1,9	0,8	45	0,42	0,4	0,93	0,97	0,86	0,73	4,95E-14	no
535	SW	ULS	240	3,13	9,8	8,91	123,92	19,8	0,82	7,18	5,5	1,9	0,8	45	0,42	0,4	0,93	0,98	0,86	0,73	1,33E-10	no
535	SW	ULS+CC	240+cc	3,12	9,8	8,91	123,92	20,5	1,18	6,82	5,5	1,9	0,8	45	0,42	0,4	0,93	0,98	0,86	0,73	4,06E-10	no
540	NE	ELS	50	0,9	10,8	9,82	150,51	37,5	0,82	7,18	5,5	1,9	0,8	45	0,42	0,4	0,88	0,98	0,86	0,74	1,06E-56	no
540	NE	ULS	240	1,3	13,1	11,91	221,44	34	0,82	7,18	5,5	1,9	0,8	45	0,42	0,4	0,89	0,99	0,86	0,74	1,40E-34	no
540	NE	ULS+CC	240+cc	1,28	13,1	11,91	221,44	35	1,18	6,82	5,5	1,9	0,8	45	0,42	0,4	0,88	0,99	0,86	0,74	1,53E-33	no
540	ENE	ELS	50	2,61	13,1	11,91	221,44	33,4	0,82	7,18	5,5	1,9	0,8	45	0,42	0,4	0,89	0,99	0,86	0,74	4,20E-14	no
540	ENE	ULS	240	3,06	14,5	13,18	271,29	32,9	0,82	7,18	5,5	1,9	0,8	45	0,42	0,4	0,89	0,99	0,86	0,74	2,04E-11	no
540	ENE	ULS+CC	240+cc	3,12	14,5	13,18	271,29	33,7	1,18	6,82	5,5	1,9	0,8	45	0,42	0,4	0,89	0,99	0,86	0,74	1,39E-10	no

540	E	ELS	50	3,68	11,9	10,82	182,72	29,7	0,82	7,18	5,5	1,9	0,8	45	0,42	0,4	0,90	0,99	0,86	0,74	6,90E-09	no
540	E	ULS	240	3,87	13,1	11,91	221,44	29,5	0,82	7,18	5,5	1,9	0,8	45	0,42	0,4	0,90	0,99	0,86	0,74	2,79E-08	no
540	E	ULS+CC	240+cc	4,03	13,1	11,91	221,44	30,3	1,18	6,82	5,5	1,9	0,8	45	0,42	0,4	0,90	0,99	0,86	0,74	1,85E-07	no
540	ESE	ELS	50	3,75	10,8	9,82	150,51	24	0,82	7,18	5,5	1,9	0,8	45	0,42	0,4	0,92	0,98	0,86	0,74	1,76E-08	no
540	ESE	ULS	240	3,91	11,9	10,82	182,72	24	0,82	7,18	5,5	1,9	0,8	45	0,42	0,4	0,92	0,99	0,86	0,74	5,40E-08	no
540	ESE	ULS+CC	240+cc	4,07	11,9	10,82	182,72	24,6	1,18	6,82	5,5	1,9	0,8	45	0,42	0,4	0,92	0,99	0,86	0,73	3,39E-07	no
540	SE	ELS	50	3,68	9,8	8,91	123,92	15,8	0,82	7,18	5,5	1,9	0,8	45	0,42	0,4	0,95	0,98	0,86	0,73	1,99E-08	no
540	SE	ULS	240	3,93	10,8	9,82	150,51	15,9	0,82	7,18	5,5	1,9	0,8	45	0,42	0,4	0,95	0,98	0,86	0,74	1,08E-07	no
540	SE	ULS+CC	240+cc	4,1	10,8	9,82	150,51	16,2	1,18	6,82	5,5	1,9	0,8	45	0,42	0,4	0,95	0,98	0,86	0,73	6,81E-07	no
540	SSE	ELS	50	3,49	8,8	8,00	99,92	5,5	0,82	7,18	5,5	1,9	0,8	45	0,42	0,4	0,98	0,97	0,86	0,73	1,05E-08	no
540	SSE	ULS	240	3,89	9,8	8,91	123,92	6,1	0,82	7,18	5,5	1,9	0,8	45	0,42	0,4	0,98	0,98	0,86	0,73	1,64E-07	no
540	SSE	ULS+CC	240+cc	4,04	9,8	8,91	123,92	6,1	1,18	6,82	5,5	1,9	0,8	45	0,42	0,4	0,98	0,98	0,86	0,73	9,12E-07	no
540	S	ELS	50	3,24	8,8	8,00	99,92	5,9	0,82	7,18	5,5	1,9	0,8	45	0,42	0,4	0,98	0,97	0,86	0,73	1,30E-09	no
540	S	ULS	240	3,78	9,8	8,91	123,92	4,9	0,82	7,18	5,5	1,9	0,8	45	0,42	0,4	0,98	0,98	0,86	0,73	9,15E-08	no
540	S	ULS+CC	240+cc	3,88	9,8	8,91	123,92	5,3	1,18	6,82	5,5	1,9	0,8	45	0,42	0,4	0,98	0,98	0,86	0,73	4,06E-07	no
540	SSW	ELS	50	4,04	10,8	9,82	150,51	13,4	0,82	7,18	5,5	1,9	0,8	45	0,42	0,4	0,96	0,98	0,86	0,74	2,47E-07	no
540	SSW	ULS	240	4,28	10,8	9,82	150,51	14,4	0,82	7,18	5,5	1,9	0,8	45	0,42	0,4	0,95	0,98	0,86	0,74	8,11E-07	no
540	SSW	ULS+CC	240+cc	4,45	10,8	9,82	150,51	14,7	1,18	6,82	5,5	1,9	0,8	45	0,42	0,4	0,95	0,98	0,86	0,73	3,92E-06	no
540	SW	ELS	50	2,51	8,8	8,00	99,92	20,6	0,82	7,18	5,5	1,9	0,8	45	0,42	0,4	0,93	0,97	0,86	0,73	2,96E-14	no
540	SW	ULS	240	3,12	9,8	8,91	123,92	19,9	0,82	7,18	5,5	1,9	0,8	45	0,42	0,4	0,93	0,98	0,86	0,73	1,19E-10	no
540	SW	ULS+CC	240+cc	3,1	9,8	8,91	123,92	20,6	1,18	6,82	5,5	1,9	0,8	45	0,42	0,4	0,93	0,98	0,86	0,73	3,31E-10	no
545	NE	ELS	50	0,89	10,8	9,82	150,51	38,7	0,82	7,18	5,5	1,9	0,8	45	0,42	0,4	0,87	0,98	0,86	0,74	7,50E-58	no
545	NE	ULS	240	1,27	13,1	11,91	221,44	35,3	0,82	7,18	5,5	1,9	0,8	45	0,42	0,4	0,88	0,99	0,86	0,74	7,60E-36	no
545	NE	ULS+CC	240+cc	1,26	13,1	11,91	221,44	36,2	1,18	6,82	5,5	1,9	0,8	45	0,42	0,4	0,88	0,99	0,86	0,74	2,03E-34	no
545	ENE	ELS	50	2,58	13,1	11,91	221,44	34,6	0,82	7,18	5,5	1,9	0,8	45	0,42	0,4	0,89	0,99	0,86	0,74	2,15E-14	no
545	ENE	ULS	240	3,02	14,5	13,18	271,29	34	0,82	7,18	5,5	1,9	0,8	45	0,42	0,4	0,89	0,99	0,86	0,74	1,13E-11	no
545	ENE	ULS+CC	240+cc	3,08	14,5	13,18	271,29	34,8	1,18	6,82	5,5	1,9	0,8	45	0,42	0,4	0,89	0,99	0,86	0,74	8,09E-11	no
545	E	ELS	50	3,64	11,9	10,82	182,72	30,8	0,82	7,18	5,5	1,9	0,8	45	0,42	0,4	0,90	0,99	0,86	0,74	4,62E-09	no
545	E	ULS	240	3,84	13,1	11,91	221,44	30,7	0,82	7,18	5,5	1,9	0,8	45	0,42	0,4	0,90	0,99	0,86	0,74	2,06E-08	no
545	E	ULS+CC	240+cc	3,98	13,1	11,91	221,44	31,3	1,18	6,82	5,5	1,9	0,8	45	0,42	0,4	0,90	0,99	0,86	0,74	1,28E-07	no
545	ESE	ELS	50	3,73	10,8	9,82	150,51	25,1	0,82	7,18	5,5	1,9	0,8	45	0,42	0,4	0,92	0,98	0,86	0,74	1,39E-08	no
545	ESE	ULS	240	3,89	11,9	10,82	182,72	25,1	0,82	7,18	5,5	1,9	0,8	45	0,42	0,4	0,92	0,99	0,86	0,74	4,35E-08	no
545	ESE	ULS+CC	240+cc	4,04	11,9	10,82	182,72	25,6	1,18	6,82	5,5	1,9	0,8	45	0,42	0,4	0,92	0,99	0,86	0,73	2,67E-07	no
545	SE	ELS	50	3,67	9,8	8,91	123,92	16,8	0,82	7,18	5,5	1,9	0,8	45	0,42	0,4	0,94	0,98	0,86	0,73	1,71E-08	no
545	SE	ULS	240	3,93	10,8	9,82	150,51	16,9	0,82	7,18	5,5	1,9	0,8	45	0,42	0,4	0,94	0,98	0,86	0,74	1,00E-07	no
545	SE	ULS+CC	240+cc	4,08	10,8	9,82	150,51	17,2	1,18	6,82	5,5	1,9	0,8	45	0,42	0,4	0,94	0,98	0,86	0,73	5,72E-07	no
545	SSE	ELS	50	3,48	8,8	8,00	99,92	6,5	0,82	7,18	5,5	1,9	0,8	45	0,42	0,4	0,98	0,97	0,86	0,73	8,96E-09	no
545	SSE	ULS	240	3,89	9,8	8,91	123,92	7,1	0,82	7,18	5,5	1,9	0,8	45	0,42	0,4	0,98	0,98	0,86	0,73	1,52E-07	no
545	SSE	ULS+CC	240+cc	4,03	9,8	8,91	123,92	7	1,18	6,82	5,5	1,9	0,8	45	0,42	0,4	0,98	0,98	0,86	0,73	8,16E-07	no
545	S	ELS	50	3,22	8,8	8,00	99,92	5,1	0,82	7,18	5,5	1,9	0,8	45	0,42	0,4	0,98	0,97	0,86	0,73	1,17E-09	no
545	S	ULS	240	3,76	9,8	8,91	123,92	4,1	0,82	7,18	5,5	1,9	0,8	45	0,42	0,4	0,99	0,98	0,86	0,73	8,56E-08	no
545	S	ULS+CC	240+cc	3,86	9,8	8,91	123,92	4,5	1,18	6,82	5,5	1,9	0,8	45	0,42	0,4	0,99	0,98	0,86	0,73	3,83E-07	no
545	SSW	ELS	50	4,04	10,8	9,82	150,51	12,8	0,82	7,18	5,5	1,9	0,8	45	0,42	0,4	0,96	0,98	0,86	0,74	2,58E-07	no
545	SSW	ULS	240	4,29	10,8	9,82	150,51	13,8	0,82	7,18	5,5	1,9	0,8	45	0,42	0,4	0,95	0,98	0,86	0,74	8,87E-07	no
545	SSW	ULS+CC	240+cc	4,46	10,8	9,82	150,51	14,1	1,18	6,82	5,5	1,9	0,8	45	0,42	0,4	0,95	0,98	0,86	0,73	4,24E-06	no
545	SW	ELS	50	2,5	8,8	8,00	99,92	20,1	0,82	7,18	5,5	1,9	0,8	45	0,42	0,4	0,93	0,97	0,86	0,73	2,69E-14	no
545	SW	ULS	240	3,11	9,8	8,91	123,92	19,3	0,82	7,18	5,5	1,9	0,8	45	0,42	0,4	0,94	0,98	0,86	0,73	1,14E-10	no
545	SW	ULS+CC	240+cc	3,1	9,8	8,91	123,92	20,1	1,18	6,82	5,5	1,9	0,8	45	0,42	0,4	0,93	0,98	0,86	0,73	3,48E-10	no
550	NE	ELS	50	0,89	10,8	9,82	150,51	39,2	0,82	7,18	5,5	1,9	0,8	45	0,42	0,4	0,87	0,98	0,86	0,74	5,44E-58	no
550	NE	ULS	240	1,28	13,1	11,91	221,44	35,9	0,82	7,18	5,5	1,9	0,8	45	0,42	0,4	0,88	0,99	0,86	0,74	1,37E-35	no
550	NE	ULS+CC	240+cc	1,27	13,1	11,91	221,44	36,7	1,18	6,82	5,5	1,9	0,8	45	0,42	0,4	0,88	0,99	0,86	0,74	3,75E-34	no
550	ENE	ELS	50	2,59	13,1	11,91	221,44	35,2	0,82	7,18	5,5	1,9	0,8	45	0,42	0,4	0,88	0,99	0,86	0,74	2,31E-14	no
550	ENE	ULS	240	3,03	14,5	13,18	271,29	34,6	0,82	7,18	5,5	1,9	0,8	45	0,42	0,4	0,89	0,99	0,86	0,74	1,18E-11	no
550	ENE	ULS+CC	240+cc	3,09	14,5	13,18	271,29	35,4	1,18	6,82	5,5	1,9	0,8	45	0,42	0,4	0,88	0,99	0,86	0,74	8,39E-11	no
550	E	ELS	50	3,66	11,9	10,82	182,72	31,4	0,82	7,18	5,5	1,9	0,8	45	0,42	0,4	0,90	0,99	0,86	0,74	5,07E-09	no
550	E	ULS	240	3,85	13,1	11,91	221,44	31,3	0,82	7,18	5,5	1,9	0,8	45	0,42	0,4	0,90	0,99	0,86	0,74	2,08E-08	no
550	E	ULS+CC	240+cc	4	13,1	11,91	221,44	31,9	1,18	6,82	5,5	1,9	0,8	45	0,42	0,4	0,89	0,99	0,86	0,74	1,37E-07	no
550	ESE	ELS	50	3,74	10,8	9,82	150,51	25,6	0,82	7,18	5,5	1,9	0,8	45	0,42	0,4	0,92	0,98	0,86	0,74	1,43E-08	no
550	ESE	ULS	240	3,91	11,9	10,82	182,72	25,7	0,82	7,18	5,5	1,9	0,8	45	0,42	0,4	0,92	0,99	0,86	0,74	4,69E-08	no
550	ESE	ULS+CC	240+cc	4,06	11,9	10,82	182,72	26,1	1,18	6,82	5,5	1,9	0,8	45	0,42	0,4	0,91	0,99	0,86	0,73	2,87E-07	no
550	SE	ELS	50	3,68	9,8	8,91	123,92	17,3	0,82	7,18	5,5	1,9	0,8	45	0,42	0,4	0,94	0,98	0,86	0,73	1,76E-08	no
550	SE	ULS	240	3,95	10,8	9,82	150,51	17,4	0,82	7,18	5,5	1,9	0,8	45	0,42	0,4	0,94	0,98	0,86	0,74	1,09E-07	no
550	SE	ULS+CC	240+cc	4,1	10,8	9,82	150,51	17,7	1,18	6,82	5,5	1,9	0,8	45	0,42	0,4	0,94	0,98	0,86	0,73	6,13E-07	no
550	SSE	ELS	50	3,49	8,8	8,00	99,92	6,9	0,82	7,18	5,5	1,9	0,8	45	0,42	0,4	0,98	0,97	0,86	0,73	9,34E-09	no
550	SSE	ULS	240	3,9	9,8	8,91	123,92	7,5	0,82	7,18	5,5	1,9	0,8	45	0,42	0,4	0,98	0,98	0,86	0,73	1,57E-07	no
550	SSE	ULS+CC	240+cc	4,04	9,8	8,91	123,92	7,5	1,18	6,82	5,5	1,9	0,8	45	0,42	0,4	0,98	0,98	0,86	0,73	8,32E-07	no
550	S	ELS	50	3,23	8,8	8,00	99,92	4,8	0,82	7,18	5,5	1,9	0,8	45	0,42	0,4	0,98	0,97	0,86	0,73	1,32E-09	no
550	S	ULS	240	3,77	9,8	8,91	123,92	3,8	0,82	7,18	5,5	1,9	0,8	45	0,42	0,4	0,99	0,98	0,86	0,73	9,32E-08	no
550	S	ULS+CC	240+cc	3,87	9,8	8,91	123,92	4,2	1,18	6,82	5,5	1,9	0,8	45	0,42	0,4	0,99	0,98	0,86	0,73	4,14E-07	no
550	SSW	ELS	50	4,06	10,8	9,82	150,51	12,6	0,82	7,18	5,5	1,9	0,8	45	0,42	0,4	0,96	0,98	0,86	0,74	2,92E-07	no
550	SSW	ULS	240	4,31	10,8	9,82	150,51	13,6	0,82	7,18	5,5	1,9	0,8	45	0,42	0,4	0,96	0,98	0,86	0,74	9,91E-07	no
550	SSW	ULS+CC	240+cc	4,47	10,8	9,82	150,51	13,9	1,18	6,82	5,5	1,9	0,8	45	0,42	0,4	0,95	0,98	0,86	0,73	4,48E-06	no
550	SW	ELS	50	2,52	8,8	8,00	99,92	19,8	0,82	7,18	5,5	1,9	0,8	45	0,42	0,4	0,93	0,97	0,86	0,73	3,93E-14	no
550	SW	ULS	240	3,13	9,8	8,91	123,92	19,1	0,82	7,18	5,5	1,9	0,8	45	0,42	0,4	0,94	0,98	0,86	0,73	1,43E-10	no
550	SW	ULS+CC	240+cc	3,12	9,8	8,91	123,92	19,9	1,18	6,82	5,5	1,9	0,8	45	0,42	0,4	0,93	0,98	0,86	0,73	4,32E-10	no
555	NE	ELS	50	0,91	10,8	9,82	150,51	39,1	0,82	7,18	5,5	1,9	0,8	45	0,42	0,4	0,87	0,98	0,86	0,74	2,47E-56	no
555	NE	ULS	240	1,31	13,1	11,91	221,44	35,9	0,82	7,18	5,5	1,9	0,8	45	0,42	0,4	0,88	0,99	0,86	0,74	1,51E-34	no
555	NE	ULS+CC	240+cc	1,3	13,1	11,91	221,44	36,7	1,18	6,82	5,5	1,9	0,8	45	0,42	0,4	0,88	0,99	0,86	0,74	3,78E-33	no
555	ENE	ELS	50	2,62	13,1	11,91	221,44	35,2	0,82	7,18	5,5	1,9	0,8	45	0,42	0,4	0,88	0,99	0,86	0,74	3,76E-14	no
555	ENE	ULS	240	3,07	14,5	13,18	271,29	34,7	0,82	7,18	5,5	1,9	0,8	45	0,42	0,4	0,89	0,99	0,86	0,74	1,83E-11	no
555	ENE	ULS+CC	240+cc	3,13	14,5	13,18	271,29	35,4	1,18	6,82	5,5	1,9	0,8	45	0,42	0,4	0,88	0,99	0,86	0,74	1,27E-10	no
555	E	ELS	50	3,72	11,9	10,82	182,72	31,4	0,82	7,18	5,5	1,9	0,8	45	0,42	0,4	0,90	0,99	0,86	0,74	7,88E-09	no
555	E	ULS	240	3,92	13,1	11,91	221,44	31,3	0,82	7,18	5,5	1,9	0,8	45	0,42	0,4	0,90	0,99	0,86	0,74	3,29E-08	no
555	E	ULS+CC	240+cc	4,07	13,1	11,91	221,44	32	1,18	6,82	5,5	1,9	0,8	45	0,42	0,4	0,89	0,99	0,86	0,74	2,03E-07	no
555	ESE	ELS	50	3,8	10,8	9,82	150,51	25,6	0,82	7,18	5,5	1,9	0,8	45	0,42	0,4	0,92	0,98	0,86	0,74	2,15E-08	no
555	ESE	ULS	240	3,97	11,9	10,82	182,72	25,6	0,82	7,18	5,5	1,9	0,8	45	0,42	0,4	0,92	0,99	0,86	0,74	6,86E-08	no
555	ESE	ULS+CC	240+cc	4,12	11,9	10,82	182,72	26,1	1,18	6,82	5,5	1,9	0,8	45	0,42	0,4	0,91	0,99	0,86	0,73	3,97E-07	no
555	SE	ELS	50	3,73	9,8	8,91	123,92	17,1	0,82	7,18	5,5	1,9	0,8	45	0,42	0,4	0,94	0,98	0,86	0,73	2,52E-08	no
555	SE	ULS	240	4,01	10,8	9,82	150,51	17,3	0,82	7,18	5,5	1,9	0,8	45	0,42	0,4	0,94	0,98	0,86	0,74	1,56E-07	no
555	SE	ULS+CC	240+cc	4,16	10,8	9,82	150,51	17,5	1,18	6,82	5,5	1,9	0,8	45	0,42	0,4	0,94	0,98	0,86	0,73	8,46E-07	no
555	SSE	ELS	50	3,53	8,8	8,00	99,92	6,8	0,82	7,18	5,5	1,9	0,8	45	0,42	0,4	0,98	0,97	0,86	0,73	1,27E-08	no
555	SSE	ULS	240	3,95	9,8	8,91	123,92	7,3	0,82	7,18	5,5	1,9	0,8	45	0,42	0,4	0,98	0,98	0,86	0,73	2,13E-07	no
555	SSE	ULS+CC	240+cc	4,09	9,8	8,91	123,92	7,3	1,18	6,82	5,5	1,9	0,8	45	0,42	0,4	0,98	0,98	0,86	0,73	1,09E-06	no
555	S	ELS	50	3,27	8,8	8,00	99,92	5	0,82	7,18	5,5	1,9	0,8	45	0,42	0,4	0,98	0,97	0,86	0,73	1,84E-09	no
555	S	ULS	240	3,82	9,8	8,91	123,92	4,1	0,82	7,18	5,5	1,9	0,8	45	0,42	0,4	0,99	0,98	0,86	0,73	1,24E-07	no
555	S	ULS+CC	240+cc	3,91	9,8	8,91	123,92	4,4	1,18	6,82	5,5	1,9	0,8	45	0,42	0,4	0,99	0,98	0,86	0,73	5,10E-07	no
555	SSW	ELS	50	4,09	10,8	9,82	150,51	12,9	0,82	7,18	5,5	1,9	0,8	45	0,42	0,4	0,96	0,98	0,86	0,74	3,37E-07	no
555	SSW	ULS	240	4,34	10,8	9,82	150,51	13,9	0,82	7,18	5,5	1,9	0,8	45	0,42	0,4	0,95	0,98	0,86	0,74	1,12E-06	no
555	SSW	ULS+CC	240+cc	4,5	10,8	9,82	150,51	14,2	1,18	6,82	5,5	1,9	0,8	45	0,42	0,4	0,95	0,98	0,86	0,73	4,99E-06	no
555	SW	ELS	50	2,58	8,8	8,00	99,92	19,9	0,82	7,18	5,5	1,9	0,8	45	0,42	0,4	0,93	0,97	0,86	0,73	1,03E-13	no
555	SW	ULS	240	3,18	9,8	8,91	123,92	19,2	0,82	7,18	5,5	1,9	0,8	45	0,42	0,4	0,94	0,98	0,86	0,73	2,33E-10	no
555	SW	ULS+CC	240+cc	3,16	9,8	8,91	123,92	20	1,18	6,82	5,5	1,9	0,8	45	0,42	0,4	0,93	0,98	0,86	0,73	6,27E-10	no
560	NE	ELS	50	0,92	10,8	9,82	150,51	39,1	0,82	7,18	5,5	1,9	0,8	45	0,42	0,4	0,87	0,98	0,86	0,74	1,50E-55	no
560	NE	ULS	240	1,32	13,1	11,91	221,44	35,9	0,82	7,18	5,5	1,9	0,8	45	0,42	0,4	0,88	0,99	0,86	0,74	3,25E-34	no
560	NE	ULS+CC	240+cc	1,31	13,1	11,91	221,44	36,7	1,18	6,82	5,5	1,9	0,8	45	0,42	0,4	0,88	0,99	0,86	0,74	7,97E-33	no
560	ENE	ELS	50	2,64	13,1	11,91	221,44	35,1	0,82	7,18	5,5	1,9	0,8	45	0,42	0,4	0,88	0,99	0,86	0,74	5,25E-14	no
560	ENE	ULS	240	3,09	14,5	13,18	271,29	34,6	0,82	7,18	5,5	1,9	0,8	45	0,42	0,4	0,89	0,99	0,86	0,74	2,31E-11	no
560	ENE	ULS+CC	240+cc	3,14	14,5	13,18	271,29	35,4	1,18	6,82	5,5	1,9	0,8	45	0,42	0,4	0,88	0,99	0,86	0,74	1,40E-10	no
560	E	ELS	50	3,74	11,9	10,82	182,72	31,3	0,82	7,18	5,5	1,9	0,8	45	0,42	0,4	0,90	0,99	0,86	0,74	9,18E-09	no
560	E	ULS	240	3,94	13,1	11,91	221,44	31,3	0,82	7,18	5,5	1,9	0,8	45	0,42	0,4	0,90	0,99	0,86	0,74	3,74E-08	no
560	E	ULS+CC	240+cc	4,09	13,1	11,91	221,44	31,9	1,18	6,82	5,5	1,9	0,8	45	0,42	0,4	0,89	0,99	0,86	0,74	2,29E-07	no
560	ESE	ELS	50	3,82	10,8	9,82	150,51	25,4	0,82	7,18	5,5	1,9	0,8	45	0,42	0,4	0,92	0,98	0,86	0,74	2,50E-08	no
560	ESE	ULS	240	4	11,9	10,82	182,72	25,4	0,82	7,18	5,5	1,9	0,8	45	0,42	0,4	0,92	0,99	0,86	0,74	8,36E-08	no
560	ESE	ULS+CC	240+cc	4,14	11,9	10,82	182,72	25,9	1,18	6,82	5,5	1,9	0,8	45	0,42	0,4	0,91	0,99	0,86	0,73	4,48E-07	no
560	SE	ELS	50	3,76	9,8	8,91	123,92	16,9	0,82	7,18	5,5	1,9	0,8	45	0,42	0,4	0,94	0,98	0,86	0,73	3,14E-08	no
560	SE	ULS	240	4,04	10,8	9,82	150,51	17,1	0,82	7,18	5,5	1,9	0,8	45	0,42	0,4	0,94	0,98	0,86	0,74	1,88E-07	no
560	SE	ULS+CC	240+cc	4,19	10,8	9,82	150,51	17,3	1,18	6,82	5,5	1,9	0,8	45	0,42	0,4	0,94	0,98	0,86	0,73	9,97E-07	no
560	SSE	ELS	50	3,55	8,8	8,00	99,92	6,5	0,82	7,18	5,5	1,9	0,8	45	0,42	0,4	0,98	0,97	0,86	0,73	1,51E-08	no
560	SSE	ULS	240	3,97	9,8	8,91	123,92	7	0,82	7,18	5,5	1,9	0,8	45	0,42	0,4	0,98	0,98	0,86	0,73	2,44E-07	no
560	SSE	ULS+CC	240+cc	4,12	9,8	8,91	123,92	7	1,18	6,82	5,5	1,9	0,8	45	0,42	0,4	0,98	0,98	0,86	0,73	1,29E-06	no
560	S	ELS	50	3,29	8,8	8,00	99,92	5,4	0,82	7,18	5,5	1,9	0,8	45	0,42	0,4	0,98	0,97	0,86	0,73	2,11E-09	no
560	S	ULS	240	3,83	9,8	8,91	123,92	4,5	0,82	7,18	5,5	1,9	0,8	45	0,42	0,4	0,99	0,98	0,86	0,73	1,28E-07	no
560	S	ULS+CC	240+cc	3,93	9,8	8,91	123,92	4,8	1,18	6,82	5,5	1,9	0,8	45	0,42	0,4	0,98	0,98	0,86	0,73	5,55E-07	no
560	SSW	ELS	50	4,1	10,8	9,82	150,51	13,3	0,82	7,18	5,5	1,9	0,8	45	0,42	0,4	0,96	0,98	0,86	0,74	3,46E-07	no
560	SSW	ULS	240	4,34	10,8	9,82	150,51	14,2	0,82	7,18	5,5	1,9	0,8	45	0,42	0,4	0,95	0,98	0,86	0,74	1,10E-06	no
560	SSW	ULS+CC	240+cc	4,51	10,8	9,82	150,51	14,5	1,18	6,82	5,5	1,9	0,8	45	0,42	0,4	0,95	0,98	0,86	0,73	5,11E-06	no
560	SW	ELS	50	2,6	8,8	8,00	99,92	20,3	0,82	7,18	5,5	1,9	0,8	45	0,42	0,4	0,93	0,97	0,86	0,73	1,33E-13	no
560	SW	ULS	240	3,19	9,8	8,91	123,92	19,6	0,82	7,18	5,5	1,9	0,8	45	0,42	0,4	0,94	0,98	0,86	0,73	2,47E-10	no
560	SW	ULS+CC	240+cc	3,18	9,8	8,91	123,92	20,4	1,18	6,82	5,5	1,9	0,8	45	0,42	0,4	0,93	0,98	0,86	0,73	7,27E-10	no
565	NE	ELS	50	0,91	10,8	9,82	150,51	39,1	0,82	7,18	5,5	1,9	0,8	45	0,42	0,4	0,87	0,98	0,86	0,74	2,47E-56	no
565	NE	ULS	240	1,31	13,1	11,91	221,44	35,8	0,82	7,18	5,5	1,9	0,8	45	0,42	0,4	0,88	0,99	0,86	0,74	1,56E-34	no
565	NE	ULS+CC	240+cc	1,3	13,1	11,91	221,44	36,7	1,18	6,82	5,5	1,9	0,8	45	0,42	0,4	0,88	0,99	0,86	0,74	3,78E-33	no
565	ENE	ELS	50	2,62	13,1	11,91	221,44	35,1	0,82	7,18	5,5	1,9	0,8	45	0,42	0,4	0,88	0,99	0,86	0,74	3,82E-14	no
565	ENE	ULS	240	3,06	14,5	13,18	271,29	34,6	0,82	7,18	5,5	1,9	0,8	45	0,42	0,4	0,89	0,99	0,86	0,74	1,65E-11	no
565	ENE	ULS+CC	240+cc	3,12	14,5	13,18	271,29	35,3	1,18	6,82	5,5	1,9	0,8	45	0,42	0,4	0,88	0,99	0,86	0,74	1,16E-10	no
565	E	ELS	50	3,7	11,9	10,82	182,72	31,2	0,82	7,18	5,5	1,9	0,8	45	0,42	0,4	0,90	0,99	0,86	0,74	6,94E-09	no
565	E	ULS	240	3,89	13,1	11,91	221,44	31,1	0,82	7,18	5,5	1,9	0,8	45	0,42	0,4	0,90	0,99	0,86	0,74	2,76E-08	no
565	E	ULS+CC	240+cc	4,05	13,1	11,91	221,44	31,8	1,18	6,82	5,5	1,9	0,8	45	0,42	0,4	0,90	0,99	0,86	0,74	1,84E-07	no
565	ESE	ELS	50	3,79	10,8	9,82	150,51	25,2	0,82	7,18	5,5	1,9	0,8	45	0,42	0,4	0,92	0,98	0,86	0,74	2,08E-08	no
565	ESE	ULS	240	3,96	11,9	10,82	182,72	25,2	0,82	7,18	5,5	1,9	0,8	45	0,42	0,4	0,92	0,99	0,86	0,74	6,67E-08	no
565	ESE	ULS+CC	240+cc	4,11	11,9	10,82	182,72	25,7	1,18	6,82	5,5	1,9	0,8	45	0,42	0,4	0,92	0,99	0,86	0,73	3,88E-07	no
565	SE	ELS	50	3,74	9,8	8,91	123,92	16,6	0,82	7,18	5,5	1,9	0,8	45	0,42	0,4	0,95	0,98	0,86	0,73	2,81E-08	no
565	SE	ULS	240	4,01	10,8	9,82	150,51	16,8	0,82	7,18	5,5	1,9	0,8	45	0,42	0,4	0,94	0,98	0,86	0,74	1,62E-07	no
565	SE	ULS+CC	240+cc	4,16	10,8	9,82	150,51	17	1,18	6,82	5,5	1,9	0,8	45	0,42	0,4	0,94	0,98	0,86	0,73	8,76E-07	no
565	SSE	ELS	50	3,53	8,8	8,00	99,92	6,1	0,82	7,18	5,5	1,9	0,8	45	0,42	0,4	0,98	0,97	0,86	0,73	1,35E-08	no
565	SSE	ULS	240	3,95	9,8	8,91	123,92	6,7	0,82	7,18	5,5	1,9	0,8	45	0,42	0,4	0,98	0,98	0,86	0,73	2,22E-07	no
565	SSE	ULS+CC	240+cc	4,09	9,8	8,91	123,92	6,7	1,18	6,82	5,5	1,9	0,8	45	0,42	0,4	0,98	0,98	0,86	0,73	1,13E-06	no
565	S	ELS	50	3,26	8,8	8,00	99,92	5,8	0,82	7,18	5,5	1,9	0,8	45	0,42	0,4	0,98	0,97	0,86	0,73	1,57E-09	no
565	S	ULS	240	3,8	9,8	8,91	123,92	4,9	0,82	7,18	5,5	1,9	0,8	45	0,42	0,4	0,98	0,98	0,86	0,73	1,04E-07	no
565	S	ULS+CC	240+cc	3,9	9,8	8,91	123,92	5,2	1,18	6,82	5,5	1,9	0,8	45	0,42	0,4	0,98	0,98	0,86	0,73	4,58E-07	no
565	SSW	ELS	50	4,07	10,8	9,82	150,51	13,7	0,82	7,18	5,5	1,9	0,8	45	0,42	0,4	0,95	0,98	0,86	0,74	2,85E-07	no
565	SSW	ULS	240	4,3	10,8	9,82	150,51	14,6	0,82	7,18	5,5	1,9	0,8	45	0,42	0,4	0,95	0,98	0,86	0,74	8,82E-07	no
565	SSW	ULS+CC	240+cc	4,47	10,8	9,82	150,51	14,9	1,18	6,82	5,5	1,9	0,8	45	0,42	0,4	0,95	0,98	0,86	0,73	4,21E-06	no
565	SW	ELS	50	2,58	8,8	8,00	99,92	20,9	0,82	7,18	5,5	1,9	0,8	45	0,42	0,4	0,93	0,97	0,86	0,73	8,93E-14	no
565	SW	ULS	240	3,17	9,8	8,91	123,92	20,2	0,82	7,18	5,5	1,9	0,8	45	0,42	0,4	0,93	0,98	0,86	0,73	1,90E-10	no
565	SW	ULS+CC	240+cc	3,16	9,8	8,91	123,92	20,9	1,18	6,82	5,5	1,9	0,8	45	0,42	0,4	0,93	0,98	0,86	0,73	5,73E-10	no

570	NE	ELS	50	0,9	10,8	9,82	150,51	39,3	0,82	7,18	5,5	1,9	0,8	45	0,42	0,4	0,87	0,98	0,86	0,74	3,41E-57	no
570	NE	ULS	240	1,29	13,1	11,91	221,44	36	0,82	7,18	5,5	1,9	0,8	45	0,42	0,4	0,88	0,99	0,86	0,74	2,98E-35	no
570	NE	ULS+CC	240+cc	1,28	13,1	11,91	221,44	36,9	1,18	6,82	5,5	1,9	0,8	45	0,42	0,4	0,88	0,99	0,86	0,74	7,63E-34	no
570	ENE	ELS	50	2,59	13,1	11,91	221,44	35,3	0,82	7,18	5,5	1,9	0,8	45	0,42	0,4	0,88	0,99	0,86	0,74	2,27E-14	no
570	ENE	ULS	240	3,03	14,5	13,18	271,29	34,7	0,82	7,18	5,5	1,9	0,8	45	0,42	0,4	0,89	0,99	0,86	0,74	1,16E-11	no
570	ENE	ULS+CC	240+cc	3,09	14,5	13,18	271,29	35,5	1,18	6,82	5,5	1,9	0,8	45	0,42	0,4	0,88	0,99	0,86	0,74	8,29E-11	no
570	E	ELS	50	3,67	11,9	10,82	182,72	31,3	0,82	7,18	5,5	1,9	0,8	45	0,42	0,4	0,90	0,99	0,86	0,74	5,51E-09	no
570	E	ULS	240	3,85	13,1	11,91	221,44	31,2	0,82	7,18	5,5	1,9	0,8	45	0,42	0,4	0,90	0,99	0,86	0,74	2,10E-08	no
570	E	ULS+CC	240+cc	4	13,1	11,91	221,44	31,9	1,18	6,82	5,5	1,9	0,8	45	0,42	0,4	0,89	0,99	0,86	0,74	1,37E-07	no
570	ESE	ELS	50	3,77	10,8	9,82	150,51	25,1	0,82	7,18	5,5	1,9	0,8	45	0,42	0,4	0,92	0,98	0,86	0,74	1,83E-08	no
570	ESE	ULS	240	3,93	11,9	10,82	182,72	25,2	0,82	7,18	5,5	1,9	0,8	45	0,42	0,4	0,92	0,99	0,86	0,74	5,54E-08	no
570	ESE	ULS+CC	240+cc	4,08	11,9	10,82	182,72	25,7	1,18	6,82	5,5	1,9	0,8	45	0,42	0,4	0,92	0,99	0,86	0,73	3,30E-07	no
570	SE	ELS	50	3,72	9,8	8,91	123,92	16,6	0,82	7,18	5,5	1,9	0,8	45	0,42	0,4	0,95	0,98	0,86	0,73	2,46E-08	no
570	SE	ULS	240	3,99	10,8	9,82	150,51	16,7	0,82	7,18	5,5	1,9	0,8	45	0,42	0,4	0,94	0,98	0,86	0,74	1,45E-07	no
570	SE	ULS+CC	240+cc	4,14	10,8	9,82	150,51	17	1,18	6,82	5,5	1,9	0,8	45	0,42	0,4	0,94	0,98	0,86	0,73	7,91E-07	no
570	SSE	ELS	50	3,51	8,8	8,00	99,92	6	0,82	7,18	5,5	1,9	0,8	45	0,42	0,4	0,98	0,97	0,86	0,73	1,17E-08	no
570	SSE	ULS	240	3,93	9,8	8,91	123,92	6,5	0,82	7,18	5,5	1,9	0,8	45	0,42	0,4	0,98	0,98	0,86	0,73	2,01E-07	no
570	SSE	ULS+CC	240+cc	4,07	9,8	8,91	123,92	6,5	1,18	6,82	5,5	1,9	0,8	45	0,42	0,4	0,98	0,98	0,86	0,73	1,04E-06	no
570	S	ELS	50	3,24	8,8	8,00	99,92	6,1	0,82	7,18	5,5	1,9	0,8	45	0,42	0,4	0,98	0,97	0,86	0,73	1,28E-09	no
570	S	ULS	240	3,77	9,8	8,91	123,92	5,1	0,82	7,18	5,5	1,9	0,8	45	0,42	0,4	0,98	0,98	0,86	0,73	8,46E-08	no
570	S	ULS+CC	240+cc	3,87	9,8	8,91	123,92	5,5	1,18	6,82	5,5	1,9	0,8	45	0,42	0,4	0,98	0,98	0,86	0,73	3,79E-07	no
570	SSW	ELS	50	4,04	10,8	9,82	150,51	13,9	0,82	7,18	5,5	1,9	0,8	45	0,42	0,4	0,95	0,98	0,86	0,74	2,38E-07	no
570	SSW	ULS	240	4,28	10,8	9,82	150,51	14,8	0,82	7,18	5,5	1,9	0,8	45	0,42	0,4	0,95	0,98	0,86	0,74	7,89E-07	no
570	SSW	ULS+CC	240+cc	4,45	10,8	9,82	150,51	15,1	1,18	6,82	5,5	1,9	0,8	45	0,42	0,4	0,95	0,98	0,86	0,73	3,82E-06	no
570	SW	ELS	50	2,55	8,8	8,00	99,92	21,4	0,82	7,18	5,5	1,9	0,8	45	0,42	0,4	0,93	0,97	0,86	0,73	5,13E-14	no
570	SW	ULS	240	3,15	9,8	8,91	123,92	20,6	0,82	7,18	5,5	1,9	0,8	45	0,42	0,4	0,93	0,98	0,86	0,73	1,49E-10	no
570	SW	ULS+CC	240+cc	3,14	9,8	8,91	123,92	21,4	1,18	6,82	5,5	1,9	0,8	45	0,42	0,4	0,93	0,98	0,86	0,73	4,50E-10	no
575	NE	ELS	50	0,9	10,8	9,82	150,51	39,9	0,82	7,18	5,5	1,9	0,8	45	0,42	0,4	0,87	0,98	0,86	0,74	2,33E-57	no
575	NE	ULS	240	1,28	13,1	11,91	221,44	36,6	0,82	7,18	5,5	1,9	0,8	45	0,42	0,4	0,88	0,99	0,86	0,74	1,05E-35	no
575	NE	ULS+CC	240+cc	1,27	13,1	11,91	221,44	37,4	1,18	6,82	5,5	1,9	0,8	45	0,42	0,4	0,88	0,99	0,86	0,74	2,88E-34	no
575	ENE	ELS	50	2,58	13,1	11,91	221,44	35,8	0,82	7,18	5,5	1,9	0,8	45	0,42	0,4	0,88	0,99	0,86	0,74	1,78E-14	no
575	ENE	ULS	240	3,02	14,5	13,18	271,29	35,3	0,82	7,18	5,5	1,9	0,8	45	0,42	0,4	0,88	0,99	0,86	0,74	9,59E-12	no
575	ENE	ULS+CC	240+cc	3,08	14,5	13,18	271,29	36	1,18	6,82	5,5	1,9	0,8	45	0,42	0,4	0,88	0,99	0,86	0,74	7,04E-11	no
575	E	ELS	50	3,66	11,9	10,82	182,72	31,8	0,82	7,18	5,5	1,9	0,8	45	0,42	0,4	0,90	0,99	0,86	0,74	4,88E-09	no
575	E	ULS	240	3,84	13,1	11,91	221,44	31,7	0,82	7,18	5,5	1,9	0,8	45	0,42	0,4	0,90	0,99	0,86	0,74	1,88E-08	no
575	E	ULS+CC	240+cc	3,99	13,1	11,91	221,44	32,3	1,18	6,82	5,5	1,9	0,8	45	0,42	0,4	0,89	0,99	0,86	0,74	1,25E-07	no
575	ESE	ELS	50	3,76	10,8	9,82	150,51	25,6	0,82	7,18	5,5	1,9	0,8	45	0,42	0,4	0,92	0,98	0,86	0,74	1,64E-08	no
575	ESE	ULS	240	3,93	11,9	10,82	182,72	25,6	0,82	7,18	5,5	1,9	0,8	45	0,42	0,4	0,92	0,99	0,86	0,74	5,36E-08	no
575	ESE	ULS+CC	240+cc	4,08	11,9	10,82	182,72	26,1	1,18	6,82	5,5	1,9	0,8	45	0,42	0,4	0,91	0,99	0,86	0,73	3,20E-07	no
575	SE	ELS	50	3,72	9,8	8,91	123,92	17,1	0,82	7,18	5,5	1,9	0,8	45	0,42	0,4	0,94	0,98	0,86	0,73	2,36E-08	no
575	SE	ULS	240	3,98	10,8	9,82	150,51	17,2	0,82	7,18	5,5	1,9	0,8	45	0,42	0,4	0,94	0,98	0,86	0,74	1,32E-07	no
575	SE	ULS+CC	240+cc	4,13	10,8	9,82	150,51	17,4	1,18	6,82	5,5	1,9	0,8	45	0,42	0,4	0,94	0,98	0,86	0,73	7,31E-07	no
575	SSE	ELS	50	3,51	8,8	8,00	99,92	6,5	0,82	7,18	5,5	1,9	0,8	45	0,42	0,4	0,98	0,97	0,86	0,73	1,12E-08	no
575	SSE	ULS	240	3,91	9,8	8,91	123,92	7	0,82	7,18	5,5	1,9	0,8	45	0,42	0,4	0,98	0,98	0,86	0,73	1,72E-07	no
575	SSE	ULS+CC	240+cc	4,06	9,8	8,91	123,92	7	1,18	6,82	5,5	1,9	0,8	45	0,42	0,4	0,98	0,98	0,86	0,73	9,53E-07	no
575	S	ELS	50	3,24	8,8	8,00	99,92	5,7	0,82	7,18	5,5	1,9	0,8	45	0,42	0,4	0,98	0,97	0,86	0,73	1,33E-09	no
575	S	ULS	240	3,76	9,8	8,91	123,92	4,7	0,82	7,18	5,5	1,9	0,8	45	0,42	0,4	0,98	0,98	0,86	0,73	8,18E-08	no
575	S	ULS+CC	240+cc	3,86	9,8	8,91	123,92	5,1	1,18	6,82	5,5	1,9	0,8	45	0,42	0,4	0,98	0,98	0,86	0,73	3,68E-07	no
575	SSW	ELS	50	4,04	10,8	9,82	150,51	13,5	0,82	7,18	5,5	1,9	0,8	45	0,42	0,4	0,96	0,98	0,86	0,74	2,45E-07	no
575	SSW	ULS	240	4,28	10,8	9,82	150,51	14,5	0,82	7,18	5,5	1,9	0,8	45	0,42	0,4	0,95	0,98	0,86	0,74	8,05E-07	no
575	SSW	ULS+CC	240+cc	4,45	10,8	9,82	150,51	14,8	1,18	6,82	5,5	1,9	0,8	45	0,42	0,4	0,95	0,98	0,86	0,73	3,89E-06	no
575	SW	ELS	50	2,55	8,8	8,00	99,92	21	0,82	7,18	5,5	1,9	0,8	45	0,42	0,4	0,93	0,97	0,86	0,73	5,43E-14	no
575	SW	ULS	240	3,15	9,8	8,91	123,92	20,3	0,82	7,18	5,5	1,9	0,8	45	0,42	0,4	0,93	0,98	0,86	0,73	1,54E-10	no
575	SW	ULS+CC	240+cc	3,14	9,8	8,91	123,92	21	1,18	6,82	5,5	1,9	0,8	45	0,42	0,4	0,93	0,98	0,86	0,73	4,69E-10	no
580	NE	ELS	50	0,9	10,8	9,82	150,51	40,2	0,82	7,18	5,5	1,9	0,8	45	0,42	0,4	0,87	0,98	0,86	0,74	1,92E-57	no
580	NE	ULS	240	1,28	13,1	11,91	221,44	37,1	0,82	7,18	5,5	1,9	0,8	45	0,42	0,4	0,88	0,99	0,86	0,74	8,62E-36	no
580	NE	ULS+CC	240+cc	1,27	13,1	11,91	221,44	37,9	1,18	6,82	5,5	1,9	0,8	45	0,42	0,4	0,87	0,99	0,86	0,74	2,39E-34	no
580	ENE	ELS	50	2,59	13,1	11,91	221,44	36,3	0,82	7,18	5,5	1,9	0,8	45	0,42	0,4	0,88	0,99	0,86	0,74	1,95E-14	no
580	ENE	ULS	240	3,02	14,5	13,18	271,29	35,8	0,82	7,18	5,5	1,9	0,8	45	0,42	0,4	0,88	0,99	0,86	0,74	9,00E-12	no
580	ENE	ULS+CC	240+cc	3,08	14,5	13,18	271,29	36,5	1,18	6,82	5,5	1,9	0,8	45	0,42	0,4	0,88	0,99	0,86	0,74	6,64E-11	no
580	E	ELS	50	3,67	11,9	10,82	182,72	32,2	0,82	7,18	5,5	1,9	0,8	45	0,42	0,4	0,89	0,99	0,86	0,74	5,06E-09	no
580	E	ULS	240	3,85	13,1	11,91	221,44	32,1	0,82	7,18	5,5	1,9	0,8	45	0,42	0,4	0,89	0,99	0,86	0,74	1,94E-08	no
580	E	ULS+CC	240+cc	4	13,1	11,91	221,44	32,8	1,18	6,82	5,5	1,9	0,8	45	0,42	0,4	0,89	0,99	0,86	0,74	1,28E-07	no
580	ESE	ELS	50	3,78	10,8	9,82	150,51	26	0,82	7,18	5,5	1,9	0,8	45	0,42	0,4	0,91	0,98	0,86	0,74	1,81E-08	no
580	ESE	ULS	240	3,94	11,9	10,82	182,72	26	0,82	7,18	5,5	1,9	0,8	45	0,42	0,4	0,91	0,99	0,86	0,74	5,52E-08	no
580	ESE	ULS+CC	240+cc	4,09	11,9	10,82	182,72	26,4	1,18	6,82	5,5	1,9	0,8	45	0,42	0,4	0,91	0,99	0,86	0,73	3,30E-07	no
580	SE	ELS	50	3,72	9,8	8,91	123,92	17,4	0,82	7,18	5,5	1,9	0,8	45	0,42	0,4	0,94	0,98	0,86	0,73	2,30E-08	no
580	SE	ULS	240	3,99	10,8	9,82	150,51	17,5	0,82	7,18	5,5	1,9	0,8	45	0,42	0,4	0,94	0,98	0,86	0,74	1,37E-07	no
580	SE	ULS+CC	240+cc	4,14	10,8	9,82	150,51	17,8	1,18	6,82	5,5	1,9	0,8	45	0,42	0,4	0,94	0,98	0,86	0,73	7,49E-07	no
580	SSE	ELS	50	3,51	8,8	8,00	99,92	6,8	0,82	7,18	5,5	1,9	0,8	45	0,42	0,4	0,98	0,97	0,86	0,73	1,10E-08	no
580	SSE	ULS	240	3,91	9,8	8,91	123,92	7,3	0,82	7,18	5,5	1,9	0,8	45	0,42	0,4	0,98	0,98	0,86	0,73	1,69E-07	no
580	SSE	ULS+CC	240+cc	4,06	9,8	8,91	123,92	7,3	1,18	6,82	5,5	1,9	0,8	45	0,42	0,4	0,98	0,98	0,86	0,73	9,35E-07	no
580	S	ELS	50	3,24	8,8	8,00	99,92	5,4	0,82	7,18	5,5	1,9	0,8	45	0,42	0,4	0,98	0,97	0,86	0,73	1,36E-09	no
580	S	ULS	240	3,76	9,8	8,91	123,92	4,4	0,82	7,18	5,5	1,9	0,8	45	0,42	0,4	0,99	0,98	0,86	0,73	8,37E-08	no
580	S	ULS+CC	240+cc	3,87	9,8	8,91	123,92	4,8	1,18	6,82	5,5	1,9	0,8	45	0,42	0,4	0,98	0,98	0,86	0,73	3,98E-07	no
580	SSW	ELS	50	4,06	10,8	9,82	150,51	13,3	0,82	7,18	5,5	1,9	0,8	45	0,42	0,4	0,96	0,98	0,86	0,74	2,78E-07	no
580	SSW	ULS	240	4,29	10,8	9,82	150,51	14,2	0,82	7,18	5,5	1,9	0,8	45	0,42	0,4	0,95	0,98	0,86	0,74	8,63E-07	no
580	SSW	ULS+CC	240+cc	4,47	10,8	9,82	150,51	14,6	1,18	6,82	5,5	1,9	0,8	45	0,42	0,4	0,95	0,98	0,86	0,73	4,29E-06	no
580	SW	ELS	50	2,56	8,8	8,00	99,92	20,6	0,82	7,18	5,5	1,9	0,8	45	0,42	0,4	0,93	0,97	0,86	0,73	6,76E-14	no
580	SW	ULS	240	3,16	9,8	8,91	123,92	19,9	0,82	7,18	5,5	1,9	0,8	45	0,42	0,4	0,93	0,98	0,86	0,73	1,78E-10	no
580	SW	ULS+CC	240+cc	3,15	9,8	8,91	123,92	20,7	1,18	6,82	5,5	1,9	0,8	45	0,42	0,4	0,93	0,98	0,86	0,73	5,32E-10	no
585	NE	ELS	50	0,91	10,8	9,82	150,51	40,3	0,82	7,18	5,5	1,9	0,8	45	0,42	0,4	0,87	0,98	0,86	0,74	1,16E-56	no
585	NE	ULS	240	1,31	13,1	11,91	221,44	37,3	0,82	7,18	5,5	1,9	0,8	45	0,42	0,4	0,88	0,99	0,86	0,74	8,87E-35	no
585	NE	ULS+CC	240+cc	1,3	13,1	11,91	221,44	38,1	1,18	6,82	5,5	1,9	0,8	45	0,42	0,4	0,87	0,99	0,86	0,74	2,28E-33	no
585	ENE	ELS	50	2,63	13,1	11,91	221,44	36,5	0,82	7,18	5,5	1,9	0,8	45	0,42	0,4	0,88	0,99	0,86	0,74	3,63E-14	no
585	ENE	ULS	240	3,07	14,5	13,18	271,29	36	0,82	7,18	5,5	1,9	0,8	45	0,42	0,4	0,88	0,99	0,86	0,74	1,56E-11	no
585	ENE	ULS+CC	240+cc	3,12	14,5	13,18	271,29	36,7	1,18	6,82	5,5	1,9	0,8	45	0,42	0,4	0,88	0,99	0,86	0,74	9,87E-11	no
585	E	ELS	50	3,72	11,9	10,82	182,72	32,4	0,82	7,18	5,5	1,9	0,8	45	0,42	0,4	0,89	0,99	0,86	0,74	7,17E-09	no
585	E	ULS	240	3,91	13,1	11,91	221,44	32,3	0,82	7,18	5,5	1,9	0,8	45	0,42	0,4	0,89	0,99	0,86	0,74	2,83E-08	no
585	E	ULS+CC	240+cc	4,06	13,1	11,91	221,44	32,9	1,18	6,82	5,5	1,9	0,8	45	0,42	0,4	0,89	0,99	0,86	0,74	1,79E-07	no
585	ESE	ELS	50	3,82	10,8	9,82	150,51	26,1	0,82	7,18	5,5	1,9	0,8	45	0,42	0,4	0,91	0,98	0,86	0,74	2,35E-08	no
585	ESE	ULS	240	3,99	11,9	10,82	182,72	26,1	0,82	7,18	5,5	1,9	0,8	45	0,42	0,4	0,91	0,99	0,86	0,74	7,44E-08	no
585	ESE	ULS+CC	240+cc	4,14	11,9	10,82	182,72	26,6	1,18	6,82	5,5	1,9	0,8	45	0,42	0,4	0,91	0,99	0,86	0,73	4,25E-07	no
585	SE	ELS	50	3,75	9,8	8,91	123,92	17,6	0,82	7,18	5,5	1,9	0,8	45	0,42	0,4	0,94	0,98	0,86	0,73	2,77E-08	no
585	SE	ULS	240	4,02	10,8	9,82	150,51	17,6	0,82	7,18	5,5	1,9	0,8	45	0,42	0,4	0,94	0,98	0,86	0,74	1,62E-07	no
585	SE	ULS+CC	240+cc	4,18	10,8	9,82	150,51	17,9	1,18	6,82	5,5	1,9	0,8	45	0,42	0,4	0,94	0,98	0,86	0,73	9,10E-07	no
585	SSE	ELS	50	3,53	8,8	8,00	99,92	6,9	0,82	7,18	5,5	1,9	0,8	45	0,42	0,4	0,98	0,97	0,86	0,73	1,26E-08	no
585	SSE	ULS	240	3,93	9,8	8,91	123,92	7,3	0,82	7,18	5,5	1,9	0,8	45	0,42	0,4	0,98	0,98	0,86	0,73	1,90E-07	no
585	SSE	ULS+CC	240+cc	4,08	9,8	8,91	123,92	7,3	1,18	6,82	5,5	1,9	0,8	45	0,42	0,4	0,98	0,98	0,86	0,73	1,04E-06	no
585	S	ELS	50	3,27	8,8	8,00	99,92	5,4	0,82	7,18	5,5	1,9	0,8	45	0,42	0,4	0,98	0,97	0,86	0,73	1,78E-09	no
585	S	ULS	240	3,79	9,8	8,91	123,92	4,5	0,82	7,18	5,5	1,9	0,8	45	0,42	0,4	0,99	0,98	0,86	0,73	1,00E-07	no
585	S	ULS+CC	240+cc	3,9	9,8	8,91	123,92	4,9	1,18	6,82	5,5	1,9	0,8	45	0,42	0,4	0,98	0,98	0,86	0,73	4,67E-07	no
585	SSW	ELS	50	4,09	10,8	9,82	150,51	13,3	0,82	7,18	5,5	1,9	0,8	45	0,42	0,4	0,96	0,98	0,86	0,74	3,28E-07	no
585	SSW	ULS	240	4,32	10,8	9,82	150,51	14,3	0,82	7,18	5,5	1,9	0,8	45	0,42	0,4	0,95	0,98	0,86	0,74	9,92E-07	no
585	SSW	ULS+CC	240+cc	4,5	10,8	9,82	150,51	14,6	1,18	6,82	5,5	1,9	0,8	45	0,42	0,4	0,95	0,98	0,86	0,73	4,87E-06	no
585	SW	ELS	50	2,59	8,8	8,00	99,92	20,5	0,82	7,18	5,5	1,9	0,8	45	0,42	0,4	0,93	0,97	0,86	0,73	1,11E-13	no
585	SW	ULS	240	3,19	9,8	8,91	123,92	19,8	0,82	7,18	5,5	1,9	0,8	45	0,42	0,4	0,93	0,98	0,86	0,73	2,41E-10	no
585	SW	ULS+CC	240+cc	3,18	9,8	8,91	123,92	20,6	1,18	6,82	5,5	1,9	0,8	45	0,42	0,4	0,93	0,98	0,86	0,73	7,13E-10	no
590	NE	ELS	50	0,92	10,8	9,82	150,51	40,4	0,82	7,18	5,5	1,9	0,8	45	0,42	0,4	0,87	0,98	0,86	0,74	6,70E-56	no
590	NE	ULS	240	1,34	13,1	11,91	221,44	37,5	0,82	7,18	5,5	1,9	0,8	45	0,42	0,4	0,88	0,99	0,86	0,74	8,12E-34	no
590	NE	ULS+CC	240+cc	1,32	13,1	11,91	221,44	38,2	1,18	6,82	5,5	1,9	0,8	45	0,42	0,4	0,87	0,99	0,86	0,74	9,70E-33	no
590	ENE	ELS	50	2,66	13,1	11,91	221,44	36,6	0,82	7,18	5,5	1,9	0,8	45	0,42	0,4	0,88	0,99	0,86	0,74	5,74E-14	no
590	ENE	ULS	240	3,1	14,5	13,18	271,29	36,1	0,82	7,18	5,5	1,9	0,8	45	0,42	0,4	0,88	0,99	0,86	0,74	2,15E-11	no
590	ENE	ULS+CC	240+cc	3,15	14,5	13,18	271,29	36,8	1,18	6,82	5,5	1,9	0,8	45	0,42	0,4	0,88	0,99	0,86	0,74	1,33E-10	no
590	E	ELS	50	3,76	11,9	10,82	182,72	32,4	0,82	7,18	5,5	1,9	0,8	45	0,42	0,4	0,89	0,99	0,86	0,74	9,55E-09	no
590	E	ULS	240	3,96	13,1	11,91	221,44	32,4	0,82	7,18	5,5	1,9	0,8	45	0,42	0,4	0,89	0,99	0,86	0,74	3,86E-08	no
590	E	ULS+CC	240+cc	4,11	13,1	11,91	221,44	33	1,18	6,82	5,5	1,9	0,8	45	0,42	0,4	0,89	0,99	0,86	0,74	2,34E-07	no
590	ESE	ELS	50	3,85	10,8	9,82	150,51	26,1	0,82	7,18	5,5	1,9	0,8	45	0,42	0,4	0,91	0,98	0,86	0,74	2,87E-08	no
590	ESE	ULS	240	4,02	11,9	10,82	182,72	26,1	0,82	7,18	5,5	1,9	0,8	45	0,42	0,4	0,91	0,99	0,86	0,74	8,90E-08	no
590	ESE	ULS+CC	240+cc	4,17	11,9	10,82	182,72	26,5	1,18	6,82	5,5	1,9	0,8	45	0,42	0,4	0,91	0,99	0,86	0,73	5,02E-07	no
590	SE	ELS	50	3,77	9,8	8,91	123,92	17,5	0,82	7,18	5,5	1,9	0,8	45	0,42	0,4	0,94	0,98	0,86	0,73	3,19E-08	no
590	SE	ULS	240	4,05	10,8	9,82	150,51	17,5	0,82	7,18	5,5	1,9	0,8	45	0,42	0,4	0,94	0,98	0,86	0,74	1,93E-07	no
590	SE	ULS+CC	240+cc	4,2	10,8	9,82	150,51	17,8	1,18	6,82	5,5	1,9	0,8	45	0,42	0,4	0,94	0,98	0,86	0,73	1,01E-06	no
590	SSE	ELS	50	3,54	8,8	8,00	99,92	6,7	0,82	7,18	5,5	1,9	0,8	45	0,42	0,4	0,98	0,97	0,86	0,73	1,38E-08	no
590	SSE	ULS	240	3,95	9,8	8,91	123,92	7,2	0,82	7,18	5,5	1,9	0,8	45	0,42	0,4	0,98	0,98	0,86	0,73	2,14E-07	no
590	SSE	ULS+CC	240+cc	4,09	9,8	8,91	123,92	7,1	1,18	6,82	5,5	1,9	0,8	45	0,42	0,4	0,98	0,98	0,86	0,73	1,10E-06	no
590	S	ELS	50	3,28	8,8	8,00	99,92	5,7	0,82	7,18	5,5	1,9	0,8	45	0,42	0,4	0,98	0,97	0,86	0,73	1,89E-09	no
590	S	ULS	240	3,81	9,8	8,91	123,92	4,8	0,82	7,18	5,5	1,9	0,8	45	0,42	0,4	0,98	0,98	0,86	0,73	1,11E-07	no
590	S	ULS+CC	240+cc	3,92	9,8	8,91	123,92	5,2	1,18	6,82	5,5	1,9	0,8	45	0,42	0,4	0,98	0,98	0,86	0,73	5,11E-07	no
590	SSW	ELS	50	4,11	10,8	9,82	150,51	13,6	0,82	7,18	5,5	1,9	0,8	45	0,42	0,4	0,96	0,98	0,86	0,74	3,57E-07	no
590	SSW	ULS	240	4,34	10,8	9,82	150,51	14,5	0,82	7,18	5,5	1,9	0,8	45	0,42	0,4	0,95	0,98	0,86	0,74	1,08E-06	no
590	SSW	ULS+CC	240+cc	4,52	10,8	9,82	150,51	14,9	1,18	6,82	5,5	1,9	0,8	45	0,42	0,4	0,95	0,98	0,86	0,73	5,20E-06	no
590	SW	ELS	50	2,61	8,8	8,00	99,92	20,6	0,82	7,18	5,5	1,9	0,8	45	0,42	0,4	0,93	0,97	0,86	0,73	1,49E-13	no
590	SW	ULS	240	3,21	9,8	8,91	123,92	20	0,82	7,18	5,5	1,9	0,8	45	0,42	0,4	0,93	0,98	0,86	0,73	2,87E-10	no
590	SW	ULS+CC	240+cc	3,2	9,8	8,91	123,92	20,7	1,18	6,82	5,5	1,9	0,8	45	0,42	0,4	0,93	0,98	0,86	0,73	8,49E-10	no
595	NE	ELS	50	0,93	10,8	9,82	150,51	40,2	0,82	7,18	5,5	1,9	0,8	45	0,42	0,4	0,87	0,98	0,86	0,74	4,46E-55	no
595	NE	ULS	240	1,35	13,1	11,91	221,44	37,2	0,82	7,18	5,5	1,9	0,8	45	0,42	0,4	0,88	0,99	0,86	0,74	1,89E-33	no
595	NE	ULS+CC	240+cc	1,33	13,1	11,91	221,44	38	1,18	6,82	5,5	1,9	0,8	45	0,42	0,4	0,87	0,99	0,86	0,74	2,15E-32	no
595	ENE	ELS	50	2,67	13,1	11,91	221,44	36,3	0,82	7,18	5,5	1,9	0,8	45	0,42	0,4	0,88	0,99	0,86	0,74	7,02E-14	no
595	ENE	ULS	240	3,11	14,5	13,18	271,29	35,8	0,82	7,18	5,5	1,9	0,8	45	0,42	0,4	0,88	0,99	0,86	0,74	2,49E-11	no
595	ENE	ULS+CC	240+cc	3,16	14,5	13,18	271,29	36,5	1,18	6,82	5,5	1,9	0,8	45	0,42	0,4	0,88	0,99	0,86	0,74	1,52E-10	no
595	E	ELS	50	3,77	11,9	10,82	182,72	32	0,82	7,18	5,5	1,9	0,8	45	0,42	0,4	0,89	0,99	0,86	0,74	1,06E-08	no
595	E	ULS	240	3,95	13,1	11,91	221,44	32	0,82	7,18	5,5	1,9	0,8	45	0,42	0,4	0,89	0,99	0,86	0,74	3,75E-08	no
595	E	ULS+CC	240+cc	4,11	13,1	11,91	221,44	32,6	1,18	6,82	5,5	1,9	0,8	45	0,42	0,4	0,89	0,99	0,86	0,74	2,42E-07	no
595	ESE	ELS	50	3,85	10,8	9,82	150,51	25,6	0,82	7,18	5,5	1,9	0,8	45	0,42	0,4	0,92	0,98	0,86	0,74	3,00E-08	no
595	ESE	ULS	240	4	11,9	10,82	182,72	25,6	0,82	7,18	5,5	1,9	0,8	45	0,42	0,4	0,92	0,99	0,86	0,74	8,22E-08	no
595	ESE	ULS+CC	240+cc	4,17	11,9	10,82	182,72	26,1	1,18	6,82	5,5	1,9	0,8	45	0,42	0,4	0,91	0,99	0,86	0,73	5,16E-07	no
595	SE	ELS	50	3,76	9,8	8,91	123,92	17	0,82	7,18	5,5	1,9	0,8	45	0,42	0,4	0,94	0,98	0,86	0,73	3,11E-08	no
595	SE	ULS	240	4,02	10,8	9,82	150,51	17	0,82	7,18	5,5	1,9	0,8	45	0,42	0,4	0,94	0,98	0,86	0,74	1,69E-07	no
595	SE	ULS+CC	240+cc	4,18	10,8	9,82	150,51	17,3	1,18	6,82	5,5	1,9	0,8	45	0,42	0,4	0,94	0,98	0,86	0,73	9,48E-07	no
595	SSE	ELS	50	3,53	8,8	8,00	99,92	6,2	0,82	7,18	5,5	1,9	0,8	45	0,42	0,4	0,98	0,97	0,86	0,73	1,34E-08	no
595	SSE	ULS	240	3,93	9,8	8,91	123,92	6,6	0,82	7,18	5,5	1,9	0,8	45	0,42	0,4	0,98	0,98	0,86	0,73	1,99E-07	no
595	SSE	ULS+CC	240+cc	4,08	9,8	8,91	123,92	6,7	1,18	6,82	5,5	1,9	0,8	45	0,42	0,4	0,98	0,98	0,86	0,73	1,08E-06	no
595	S	ELS	50	3,28	8,8	8,00	99,92	6,2	0,82	7,18	5,5	1,9	0,8	45	0,42	0,4	0,98	0,97	0,86	0,73	1,80E-09	no
595	S	ULS	240	3,79	9,8	8,91	123,92	5,3	0,82	7,18	5,5	1,9	0,8	45	0,42	0,4	0,98	0,98	0,86	0,73	9,45E-08	no
595	S	ULS+CC	240+cc	3,91	9,8	8,91	123,92	5,7	1,18	6,82	5,5	1,9	0,8	45	0,42	0,4	0,98	0,98	0,86	0,73	4,68E-07	no

595	SSW	ELS	50	4,08	10,8	9,82	150,51	14	0,82	7,18	5,5	1,9	0,8	45	0,42	0,4	0,95	0,98	0,86	0,74	2,95E-07	no
595	SSW	ULS	240	4,31	10,8	9,82	150,51	14,9	0,82	7,18	5,5	1,9	0,8	45	0,42	0,4	0,95	0,98	0,86	0,74	9,08E-07	no
595	SSW	ULS+CC	240+cc	4,48	10,8	9,82	150,51	15,2	1,18	6,82	5,5	1,9	0,8	45	0,42	0,4	0,95	0,98	0,86	0,73	4,32E-06	no
595	SW	ELS	50	2,6	8,8	8,00	99,92	21	0,82	7,18	5,5	1,9	0,8	45	0,42	0,4	0,93	0,97	0,86	0,73	1,21E-13	no
595	SW	ULS	240	3,2	9,8	8,91	123,92	20,4	0,82	7,18	5,5	1,9	0,8	45	0,42	0,4	0,93	0,98	0,86	0,73	2,50E-10	no
595	SW	ULS+CC	240+cc	3,19	9,8	8,91	123,92	21,1	1,18	6,82	5,5	1,9	0,8	45	0,42	0,4	0,93	0,98	0,86	0,73	7,44E-10	no
600	NE	ELS	50	0,93	10,8	9,82	150,51	40	0,82	7,18	5,5	1,9	0,8	45	0,42	0,4	0,87	0,98	0,86	0,74	5,04E-55	no
600	NE	ULS	240	1,34	13,1	11,91	221,44	37	0,82	7,18	5,5	1,9	0,8	45	0,42	0,4	0,88	0,99	0,86	0,74	9,76E-34	no
600	NE	ULS+CC	240+cc	1,32	13,1	11,91	221,44	37,8	1,18	6,82	5,5	1,9	0,8	45	0,42	0,4	0,88	0,99	0,86	0,74	1,12E-32	no
600	ENE	ELS	50	2,66	13,1	11,91	221,44	36,1	0,82	7,18	5,5	1,9	0,8	45	0,42	0,4	0,88	0,99	0,86	0,74	6,19E-14	no
600	ENE	ULS	240	3,1	14,5	13,18	271,29	35,6	0,82	7,18	5,5	1,9	0,8	45	0,42	0,4	0,88	0,99	0,86	0,74	2,28E-11	no
600	ENE	ULS+CC	240+cc	3,15	14,5	13,18	271,29	36,3	1,18	6,82	5,5	1,9	0,8	45	0,42	0,4	0,88	0,99	0,86	0,74	1,40E-10	no
600	E	ELS	50	3,75	11,9	10,82	182,72	31,6	0,82	7,18	5,5	1,9	0,8	45	0,42	0,4	0,90	0,99	0,86	0,74	9,59E-09	no
600	E	ULS	240	3,92	13,1	11,91	221,44	31,6	0,82	7,18	5,5	1,9	0,8	45	0,42	0,4	0,90	0,99	0,86	0,74	3,21E-08	no
600	E	ULS+CC	240+cc	4,09	13,1	11,91	221,44	32,3	1,18	6,82	5,5	1,9	0,8	45	0,42	0,4	0,89	0,99	0,86	0,74	2,22E-07	no
600	ESE	ELS	50	3,83	10,8	9,82	150,51	25,2	0,82	7,18	5,5	1,9	0,8	45	0,42	0,4	0,92	0,98	0,86	0,74	2,72E-08	no
600	ESE	ULS	240	3,98	11,9	10,82	182,72	25,2	0,82	7,18	5,5	1,9	0,8	45	0,42	0,4	0,92	0,99	0,86	0,74	7,53E-08	no
600	ESE	ULS+CC	240+cc	4,15	11,9	10,82	182,72	25,7	1,18	6,82	5,5	1,9	0,8	45	0,42	0,4	0,92	0,99	0,86	0,73	4,79E-07	no
600	SE	ELS	50	3,75	9,8	8,91	123,92	16,6	0,82	7,18	5,5	1,9	0,8	45	0,42	0,4	0,95	0,98	0,86	0,73	3,01E-08	no
600	SE	ULS	240	4	10,8	9,82	150,51	16,6	0,82	7,18	5,5	1,9	0,8	45	0,42	0,4	0,95	0,98	0,86	0,74	1,55E-07	no
600	SE	ULS+CC	240+cc	4,16	10,8	9,82	150,51	16,9	1,18	6,82	5,5	1,9	0,8	45	0,42	0,4	0,94	0,98	0,86	0,73	8,81E-07	no
600	SSE	ELS	50	3,52	8,8	8,00	99,92	5,8	0,82	7,18	5,5	1,9	0,8	45	0,42	0,4	0,98	0,97	0,86	0,73	1,28E-08	no
600	SSE	ULS	240	3,91	9,8	8,91	123,92	6,2	0,82	7,18	5,5	1,9	0,8	45	0,42	0,4	0,98	0,98	0,86	0,73	1,83E-07	no
600	SSE	ULS+CC	240+cc	4,06	9,8	8,91	123,92	6,2	1,18	6,82	5,5	1,9	0,8	45	0,42	0,4	0,98	0,98	0,86	0,73	1,00E-06	no
600	S	ELS	50	3,26	8,8	8,00	99,92	6,7	0,82	7,18	5,5	1,9	0,8	45	0,42	0,4	0,98	0,97	0,86	0,73	1,44E-09	no
600	S	ULS	240	3,78	9,8	8,91	123,92	5,8	0,82	7,18	5,5	1,9	0,8	45	0,42	0,4	0,98	0,98	0,86	0,73	8,55E-08	no
600	S	ULS+CC	240+cc	3,89	9,8	8,91	123,92	6,1	1,18	6,82	5,5	1,9	0,8	45	0,42	0,4	0,98	0,98	0,86	0,73	4,07E-07	no
600	SSW	ELS	50	4,07	10,8	9,82	150,51	14,4	0,82	7,18	5,5	1,9	0,8	45	0,42	0,4	0,95	0,98	0,86	0,74	2,71E-07	no
600	SSW	ULS	240	4,29	10,8	9,82	150,51	15,3	0,82	7,18	5,5	1,9	0,8	45	0,42	0,4	0,95	0,98	0,86	0,74	8,01E-07	no
600	SSW	ULS+CC	240+cc	4,47	10,8	9,82	150,51	15,6	1,18	6,82	5,5	1,9	0,8	45	0,42	0,4	0,95	0,98	0,86	0,73	4,04E-06	no
600	SW	ELS	50	2,57	8,8	8,00	99,92	21,5	0,82	7,18	5,5	1,9	0,8	45	0,42	0,4	0,93	0,97	0,86	0,73	7,00E-14	no
600	SW	ULS	240	3,18	9,8	8,91	123,92	20,9	0,82	7,18	5,5	1,9	0,8	45	0,42	0,4	0,93	0,98	0,86	0,73	1,95E-10	no
600	SW	ULS+CC	240+cc	3,17	9,8	8,91	123,92	21,5	1,18	6,82	5,5	1,9	0,8	45	0,42	0,4	0,93	0,98	0,86	0,73	5,93E-10	no
605	NE	ELS	50	0,92	10,8	9,82	150,51	40,2	0,82	7,18	5,5	1,9	0,8	45	0,42	0,4	0,87	0,98	0,86	0,74	7,59E-56	no
605	NE	ULS	240	1,33	13,1	11,91	221,44	37,1	0,82	7,18	5,5	1,9	0,8	45	0,42	0,4	0,88	0,99	0,86	0,74	4,45E-34	no
605	NE	ULS+CC	240+cc	1,31	13,1	11,91	221,44	37,9	1,18	6,82	5,5	1,9	0,8	45	0,42	0,4	0,87	0,99	0,86	0,74	5,18E-33	no
605	ENE	ELS	50	2,64	13,1	11,91	221,44	36,2	0,82	7,18	5,5	1,9	0,8	45	0,42	0,4	0,88	0,99	0,86	0,74	4,45E-14	no
605	ENE	ULS	240	3,08	14,5	13,18	271,29	35,6	0,82	7,18	5,5	1,9	0,8	45	0,42	0,4	0,88	0,99	0,86	0,74	1,83E-11	no
605	ENE	ULS+CC	240+cc	3,13	14,5	13,18	271,29	36,4	1,18	6,82	5,5	1,9	0,8	45	0,42	0,4	0,88	0,99	0,86	0,74	1,13E-10	no
605	E	ELS	50	3,73	11,9	10,82	182,72	31,6	0,82	7,18	5,5	1,9	0,8	45	0,42	0,4	0,90	0,99	0,86	0,74	8,31E-09	no
605	E	ULS	240	3,9	13,1	11,91	221,44	31,6	0,82	7,18	5,5	1,9	0,8	45	0,42	0,4	0,90	0,99	0,86	0,74	2,82E-08	no
605	E	ULS+CC	240+cc	4,06	13,1	11,91	221,44	32,3	1,18	6,82	5,5	1,9	0,8	45	0,42	0,4	0,89	0,99	0,86	0,74	1,87E-07	no
605	ESE	ELS	50	3,81	10,8	9,82	150,51	25,2	0,82	7,18	5,5	1,9	0,8	45	0,42	0,4	0,92	0,98	0,86	0,74	2,38E-08	no
605	ESE	ULS	240	3,97	11,9	10,82	182,72	25,2	0,82	7,18	5,5	1,9	0,8	45	0,42	0,4	0,92	0,99	0,86	0,74	7,09E-08	no
605	ESE	ULS+CC	240+cc	4,12	11,9	10,82	182,72	25,7	1,18	6,82	5,5	1,9	0,8	45	0,42	0,4	0,92	0,99	0,86	0,73	4,09E-07	no
605	SE	ELS	50	3,73	9,8	8,91	123,92	16,7	0,82	7,18	5,5	1,9	0,8	45	0,42	0,4	0,94	0,98	0,86	0,73	2,61E-08	no
605	SE	ULS	240	3,99	10,8	9,82	150,51	16,7	0,82	7,18	5,5	1,9	0,8	45	0,42	0,4	0,94	0,98	0,86	0,74	1,45E-07	no
605	SE	ULS+CC	240+cc	4,14	10,8	9,82	150,51	17	1,18	6,82	5,5	1,9	0,8	45	0,42	0,4	0,94	0,98	0,86	0,73	7,91E-07	no
605	SSE	ELS	50	3,51	8,8	8,00	99,92	5,8	0,82	7,18	5,5	1,9	0,8	45	0,42	0,4	0,98	0,97	0,86	0,73	1,19E-08	no
605	SSE	ULS	240	3,9	9,8	8,91	123,92	6,2	0,82	7,18	5,5	1,9	0,8	45	0,42	0,4	0,98	0,98	0,86	0,73	1,72E-07	no
605	SSE	ULS+CC	240+cc	4,04	9,8	8,91	123,92	6,3	1,18	6,82	5,5	1,9	0,8	45	0,42	0,4	0,98	0,98	0,86	0,73	9,00E-07	no
605	S	ELS	50	3,25	8,8	8,00	99,92	6,6	0,82	7,18	5,5	1,9	0,8	45	0,42	0,4	0,98	0,97	0,86	0,73	1,33E-09	no
605	S	ULS	240	3,77	9,8	8,91	123,92	5,8	0,82	7,18	5,5	1,9	0,8	45	0,42	0,4	0,98	0,98	0,86	0,73	8,03E-08	no
605	S	ULS+CC	240+cc	3,88	9,8	8,91	123,92	6,1	1,18	6,82	5,5	1,9	0,8	45	0,42	0,4	0,98	0,98	0,86	0,73	3,85E-07	no
605	SSW	ELS	50	4,08	10,8	9,82	150,51	14,4	0,82	7,18	5,5	1,9	0,8	45	0,42	0,4	0,95	0,98	0,86	0,74	2,87E-07	no
605	SSW	ULS	240	4,3	10,8	9,82	150,51	15,3	0,82	7,18	5,5	1,9	0,8	45	0,42	0,4	0,95	0,98	0,86	0,74	8,41E-07	no
605	SSW	ULS+CC	240+cc	4,48	10,8	9,82	150,51	15,6	1,18	6,82	5,5	1,9	0,8	45	0,42	0,4	0,95	0,98	0,86	0,73	4,21E-06	no
605	SW	ELS	50	2,55	8,8	8,00	99,92	21,3	0,82	7,18	5,5	1,9	0,8	45	0,42	0,4	0,93	0,97	0,86	0,73	5,21E-14	no
605	SW	ULS	240	3,16	9,8	8,91	123,92	20,7	0,82	7,18	5,5	1,9	0,8	45	0,42	0,4	0,93	0,98	0,86	0,73	1,63E-10	no
605	SW	ULS+CC	240+cc	3,15	9,8	8,91	123,92	21,4	1,18	6,82	5,5	1,9	0,8	45	0,42	0,4	0,93	0,98	0,86	0,73	4,95E-10	no
610	NE	ELS	50	0,92	10,8	9,82	150,51	40,3	0,82	7,18	5,5	1,9	0,8	45	0,42	0,4	0,87	0,98	0,86	0,74	7,13E-56	no
610	NE	ULS	240	1,32	13,1	11,91	221,44	37,3	0,82	7,18	5,5	1,9	0,8	45	0,42	0,4	0,88	0,99	0,86	0,74	1,93E-34	no
610	NE	ULS+CC	240+cc	1,31	13,1	11,91	221,44	38,1	1,18	6,82	5,5	1,9	0,8	45	0,42	0,4	0,87	0,99	0,86	0,74	4,82E-33	no
610	ENE	ELS	50	2,64	13,1	11,91	221,44	36,3	0,82	7,18	5,5	1,9	0,8	45	0,42	0,4	0,88	0,99	0,86	0,74	4,38E-14	no
610	ENE	ULS	240	3,07	14,5	13,18	271,29	35,8	0,82	7,18	5,5	1,9	0,8	45	0,42	0,4	0,88	0,99	0,86	0,74	1,60E-11	no
610	ENE	ULS+CC	240+cc	3,12	14,5	13,18	271,29	36,6	1,18	6,82	5,5	1,9	0,8	45	0,42	0,4	0,88	0,99	0,86	0,74	9,98E-11	no
610	E	ELS	50	3,72	11,9	10,82	182,72	31,8	0,82	7,18	5,5	1,9	0,8	45	0,42	0,4	0,90	0,99	0,86	0,74	7,59E-09	no
610	E	ULS	240	3,89	13,1	11,91	221,44	31,8	0,82	7,18	5,5	1,9	0,8	45	0,42	0,4	0,90	0,99	0,86	0,74	2,60E-08	no
610	E	ULS+CC	240+cc	4,05	13,1	11,91	221,44	32,5	1,18	6,82	5,5	1,9	0,8	45	0,42	0,4	0,89	0,99	0,86	0,74	1,74E-07	no
610	ESE	ELS	50	3,8	10,8	9,82	150,51	25,5	0,82	7,18	5,5	1,9	0,8	45	0,42	0,4	0,92	0,98	0,86	0,74	2,17E-08	no
610	ESE	ULS	240	3,96	11,9	10,82	182,72	25,4	0,82	7,18	5,5	1,9	0,8	45	0,42	0,4	0,92	0,99	0,86	0,74	6,56E-08	no
610	ESE	ULS+CC	240+cc	4,12	11,9	10,82	182,72	25,9	1,18	6,82	5,5	1,9	0,8	45	0,42	0,4	0,91	0,99	0,86	0,73	4,03E-07	no
610	SE	ELS	50	3,72	9,8	8,91	123,92	17,1	0,82	7,18	5,5	1,9	0,8	45	0,42	0,4	0,94	0,98	0,86	0,73	2,36E-08	no
610	SE	ULS	240	3,98	10,8	9,82	150,51	17	0,82	7,18	5,5	1,9	0,8	45	0,42	0,4	0,94	0,98	0,86	0,74	1,34E-07	no
610	SE	ULS+CC	240+cc	4,13	10,8	9,82	150,51	17,3	1,18	6,82	5,5	1,9	0,8	45	0,42	0,4	0,94	0,98	0,86	0,73	7,37E-07	no
610	SSE	ELS	50	3,5	8,8	8,00	99,92	6,2	0,82	7,18	5,5	1,9	0,8	45	0,42	0,4	0,98	0,97	0,86	0,73	1,07E-08	no
610	SSE	ULS	240	3,88	9,8	8,91	123,92	6,6	0,82	7,18	5,5	1,9	0,8	45	0,42	0,4	0,98	0,98	0,86	0,73	1,49E-07	no
610	SSE	ULS+CC	240+cc	4,03	9,8	8,91	123,92	6,7	1,18	6,82	5,5	1,9	0,8	45	0,42	0,4	0,98	0,98	0,86	0,73	8,33E-07	no
610	S	ELS	50	3,24	8,8	8,00	99,92	6,2	0,82	7,18	5,5	1,9	0,8	45	0,42	0,4	0,98	0,97	0,86	0,73	1,27E-09	no
610	S	ULS	240	3,77	9,8	8,91	123,92	5,4	0,82	7,18	5,5	1,9	0,8	45	0,42	0,4	0,98	0,98	0,86	0,73	8,27E-08	no
610	S	ULS+CC	240+cc	3,87	9,8	8,91	123,92	5,7	1,18	6,82	5,5	1,9	0,8	45	0,42	0,4	0,98	0,98	0,86	0,73	3,74E-07	no
610	SSW	ELS	50	4,09	10,8	9,82	150,51	13,9	0,82	7,18	5,5	1,9	0,8	45	0,42	0,4	0,95	0,98	0,86	0,74	3,14E-07	no
610	SSW	ULS	240	4,32	10,8	9,82	150,51	14,9	0,82	7,18	5,5	1,9	0,8	45	0,42	0,4	0,95	0,98	0,86	0,74	9,53E-07	no
610	SSW	ULS+CC	240+cc	4,49	10,8	9,82	150,51	15,2	1,18	6,82	5,5	1,9	0,8	45	0,42	0,4	0,95	0,98	0,86	0,73	4,50E-06	no
610	SW	ELS	50	2,55	8,8	8,00	99,92	20,8	0,82	7,18	5,5	1,9	0,8	45	0,42	0,4	0,93	0,97	0,86	0,73	5,59E-14	no
610	SW	ULS	240	3,15	9,8	8,91	123,92	20,1	0,82	7,18	5,5	1,9	0,8	45	0,42	0,4	0,93	0,98	0,86	0,73	1,58E-10	no
610	SW	ULS+CC	240+cc	3,14	9,8	8,91	123,92	20,8	1,18	6,82	5,5	1,9	0,8	45	0,42	0,4	0,93	0,98	0,86	0,73	4,78E-10	no
615	NE	ELS	50	0,92	10,8	9,82	150,51	40,5	0,82	7,18	5,5	1,9	0,8	45	0,42	0,4	0,87	0,98	0,86	0,74	6,30E-56	no
615	NE	ULS	240	1,33	13,1	11,91	221,44	37,6	0,82	7,18	5,5	1,9	0,8	45	0,42	0,4	0,88	0,99	0,86	0,74	3,69E-34	no
615	NE	ULS+CC	240+cc	1,32	13,1	11,91	221,44	38,4	1,18	6,82	5,5	1,9	0,8	45	0,42	0,4	0,87	0,99	0,86	0,74	9,03E-33	no
615	ENE	ELS	50	2,65	13,1	11,91	221,44	36,6	0,82	7,18	5,5	1,9	0,8	45	0,42	0,4	0,88	0,99	0,86	0,74	4,91E-14	no
615	ENE	ULS	240	3,08	14,5	13,18	271,29	36	0,82	7,18	5,5	1,9	0,8	45	0,42	0,4	0,88	0,99	0,86	0,74	1,74E-11	no
615	ENE	ULS+CC	240+cc	3,14	14,5	13,18	271,29	36,8	1,18	6,82	5,5	1,9	0,8	45	0,42	0,4	0,88	0,99	0,86	0,74	1,20E-10	no
615	E	ELS	50	3,74	11,9	10,82	182,72	32,1	0,82	7,18	5,5	1,9	0,8	45	0,42	0,4	0,89	0,99	0,86	0,74	8,52E-09	no
615	E	ULS	240	3,91	13,1	11,91	221,44	32,1	0,82	7,18	5,5	1,9	0,8	45	0,42	0,4	0,89	0,99	0,86	0,74	2,88E-08	no
615	E	ULS+CC	240+cc	4,07	13,1	11,91	221,44	32,7	1,18	6,82	5,5	1,9	0,8	45	0,42	0,4	0,89	0,99	0,86	0,74	1,92E-07	no
615	ESE	ELS	50	3,82	10,8	9,82	150,51	25,7	0,82	7,18	5,5	1,9	0,8	45	0,42	0,4	0,92	0,98	0,86	0,74	2,44E-08	no
615	ESE	ULS	240	3,98	11,9	10,82	182,72	25,7	0,82	7,18	5,5	1,9	0,8	45	0,42	0,4	0,92	0,99	0,86	0,74	7,23E-08	no
615	ESE	ULS+CC	240+cc	4,14	11,9	10,82	182,72	26,2	1,18	6,82	5,5	1,9	0,8	45	0,42	0,4	0,91	0,99	0,86	0,73	4,38E-07	no
615	SE	ELS	50	3,73	9,8	8,91	123,92	17,4	0,82	7,18	5,5	1,9	0,8	45	0,42	0,4	0,94	0,98	0,86	0,73	2,46E-08	no
615	SE	ULS	240	3,99	10,8	9,82	150,51	17,3	0,82	7,18	5,5	1,9	0,8	45	0,42	0,4	0,94	0,98	0,86	0,74	1,39E-07	no
615	SE	ULS+CC	240+cc	4,15	10,8	9,82	150,51	17,6	1,18	6,82	5,5	1,9	0,8	45	0,42	0,4	0,94	0,98	0,86	0,73	7,99E-07	no
615	SSE	ELS	50	3,51	8,8	8,00	99,92	6,5	0,82	7,18	5,5	1,9	0,8	45	0,42	0,4	0,98	0,97	0,86	0,73	1,12E-08	no
615	SSE	ULS	240	3,89	9,8	8,91	123,92	6,9	0,82	7,18	5,5	1,9	0,8	45	0,42	0,4	0,98	0,98	0,86	0,73	1,54E-07	no
615	SSE	ULS+CC	240+cc	4,04	9,8	8,91	123,92	6,9	1,18	6,82	5,5	1,9	0,8	45	0,42	0,4	0,98	0,98	0,86	0,73	8,66E-07	no
615	S	ELS	50	3,26	8,8	8,00	99,92	6	0,82	7,18	5,5	1,9	0,8	45	0,42	0,4	0,98	0,97	0,86	0,73	1,54E-09	no
615	S	ULS	240	3,78	9,8	8,91	123,92	5,2	0,82	7,18	5,5	1,9	0,8	45	0,42	0,4	0,98	0,98	0,86	0,73	8,94E-08	no
615	S	ULS+CC	240+cc	3,89	9,8	8,91	123,92	5,6	1,18	6,82	5,5	1,9	0,8	45	0,42	0,4	0,98	0,98	0,86	0,73	4,21E-07	no
615	SSW	ELS	50	4,11	10,8	9,82	150,51	13,8	0,82	7,18	5,5	1,9	0,8	45	0,42	0,4	0,95	0,98	0,86	0,74	3,52E-07	no
615	SSW	ULS	240	4,34	10,8	9,82	150,51	14,7	0,82	7,18	5,5	1,9	0,8	45	0,42	0,4	0,95	0,98	0,86	0,74	1,06E-06	no
615	SSW	ULS+CC	240+cc	4,51	10,8	9,82	150,51	15,1	1,18	6,82	5,5	1,9	0,8	45	0,42	0,4	0,95	0,98	0,86	0,73	4,93E-06	no
615	SW	ELS	50	2,56	8,8	8,00	99,92	20,4	0,82	7,18	5,5	1,9	0,8	45	0,42	0,4	0,93	0,97	0,86	0,73	6,95E-14	no
615	SW	ULS	240	3,17	9,8	8,91	123,92	19,8	0,82	7,18	5,5	1,9	0,8	45	0,42	0,4	0,93	0,98	0,86	0,73	1,98E-10	no
615	SW	ULS+CC	240+cc	3,15	9,8	8,91	123,92	20,5	1,18	6,82	5,5	1,9	0,8	45	0,42	0,4	0,93	0,98	0,86	0,73	5,43E-10	no
620	NE	ELS	50	0,93	10,8	9,82	150,51	40,7	0,82	7,18	5,5	1,9	0,8	45	0,42	0,4	0,87	0,98	0,86	0,74	3,28E-55	no
620	NE	ULS	240	1,35	13,1	11,91	221,44	37,8	0,82	7,18	5,5	1,9	0,8	45	0,42	0,4	0,88	0,99	0,86	0,74	1,52E-33	no
620	NE	ULS+CC	240+cc	1,33	13,1	11,91	221,44	38,6	1,18	6,82	5,5	1,9	0,8	45	0,42	0,4	0,87	0,99	0,86	0,74	1,74E-32	no
620	ENE	ELS	50	2,67	13,1	11,91	221,44	36,7	0,82	7,18	5,5	1,9	0,8	45	0,42	0,4	0,88	0,99	0,86	0,74	6,61E-14	no
620	ENE	ULS	240	3,1	14,5	13,18	271,29	36,2	0,82	7,18	5,5	1,9	0,8	45	0,42	0,4	0,88	0,99	0,86	0,74	2,12E-11	no
620	ENE	ULS+CC	240+cc	3,16	14,5	13,18	271,29	37	1,18	6,82	5,5	1,9	0,8	45	0,42	0,4	0,88	0,99	0,86	0,74	1,43E-10	no
620	E	ELS	50	3,77	11,9	10,82	182,72	32,2	0,82	7,18	5,5	1,9	0,8	45	0,42	0,4	0,89	0,99	0,86	0,74	1,04E-08	no
620	E	ULS	240	3,95	13,1	11,91	221,44	32,2	0,82	7,18	5,5	1,9	0,8	45	0,42	0,4	0,89	0,99	0,86	0,74	3,69E-08	no
620	E	ULS+CC	240+cc	4,1	13,1	11,91	221,44	32,9	1,18	6,82	5,5	1,9	0,8	45	0,42	0,4	0,89	0,99	0,86	0,74	2,24E-07	no
620	ESE	ELS	50	3,84	10,8	9,82	150,51	25,9	0,82	7,18	5,5	1,9	0,8	45	0,42	0,4	0,91	0,98	0,86	0,74	2,73E-08	no
620	ESE	ULS	240	4,01	11,9	10,82	182,72	25,8	0,82	7,18	5,5	1,9	0,8	45	0,42	0,4	0,91	0,99	0,86	0,74	8,59E-08	no
620	ESE	ULS+CC	240+cc	4,17	11,9	10,82	182,72	26,3	1,18	6,82	5,5	1,9	0,8	45	0,42	0,4	0,91	0,99	0,86	0,73	5,09E-07	no
620	SE	ELS	50	3,75	9,8	8,91	123,92	17,5	0,82	7,18	5,5	1,9	0,8	45	0,42	0,4	0,94	0,98	0,86	0,73	2,79E-08	no
620	SE	ULS	240	4,02	10,8	9,82	150,51	17,4	0,82	7,18	5,5	1,9	0,8	45	0,42	0,4	0,94	0,98	0,86	0,74	1,64E-07	no
620	SE	ULS+CC	240+cc	4,17	10,8	9,82	150,51	17,6	1,18	6,82	5,5	1,9	0,8	45	0,42	0,4	0,94	0,98	0,86	0,73	8,84E-07	no
620	SSE	ELS	50	3,52	8,8	8,00	99,92	6,5	0,82	7,18	5,5	1,9	0,8	45	0,42	0,4	0,98	0,97	0,86	0,73	1,21E-08	no
620	SSE	ULS	240	3,92	9,8	8,91	123,92	6,9	0,82	7,18	5,5	1,9	0,8	45	0,42	0,4	0,98	0,98	0,86	0,73	1,84E-07	no
620	SSE	ULS+CC	240+cc	4,06	9,8	8,91	123,92	6,9	1,18	6,82	5,5	1,9	0,8	45	0,42	0,4	0,98	0,98	0,86	0,73	9,60E-07	no
620	S	ELS	50	3,29	8,8	8,00	99,92	6,1	0,82	7,18	5,5	1,9	0,8	45	0,42	0,4	0,98	0,97	0,86	0,73	1,98E-09	no
620	S	ULS	240	3,81	9,8	8,91	123,92	5,3	0,82	7,18	5,5	1,9	0,8	45	0,42	0,4	0,98	0,98	0,86	0,73	1,07E-07	no
620	S	ULS+CC	240+cc	3,92	9,8	8,91	123,92	5,7	1,18	6,82	5,5	1,9	0,8	45	0,42	0,4	0,98	0,98	0,86	0,73	4,94E-07	no
620	SSW	ELS	50	4,13	10,8	9,82	150,51	13,9	0,82	7,18	5,5	1,9	0,8	45	0,42	0,4	0,95	0,98	0,86	0,74	3,89E-07	no
620	SSW	ULS	240	4,36	10,8	9,82	150,51	14,9	0,82	7,18	5,5	1,9	0,8	45	0,42	0,4	0,95	0,98	0,86	0,74	1,15E-06	no
620	SSW	ULS+CC	240+cc	4,53	10,8	9,82	150,51	15,2	1,18	6,82	5,5	1,9	0,8	45	0,42	0,4	0,95	0,98	0,86	0,73	5,32E-06	no
620	SW	ELS	50	2,58	8,8	8,00	99,92	20,4	0,82	7,18	5,5	1,9	0,8	45	0,42	0,4	0,93	0,97	0,86	0,73	9,57E-14	no
620	SW	ULS	240	3,18	9,8	8,91	123,92	19,8	0,82	7,18	5,5	1,9	0,8	45	0,42	0,4	0,93	0,98	0,86	0,73	2,19E-10	no
620	SW	ULS+CC	240+cc	3,17	9,8	8,91	123,92	20,5	1,18	6,82	5,5	1,9	0,8	45	0,42	0,4	0,93	0,98	0,86	0,73	6,56E-10	no
625	NE	ELS	50	0,94	10,8	9,82	150,51	40,6	0,82	7,18	5,5	1,9	0,8	45	0,42	0,4	0,87	0,98	0,86	0,74	1,97E-54	no
625	NE	ULS	240	1,35	13,1	11,91	221,44	37,8	0,82	7,18	5,5	1,9	0,8	45	0,42	0,4	0,88	0,99	0,86	0,74	1,52E-33	no
625	NE	ULS+CC	240+cc	1,34	13,1	11,91	221,44	38,5	1,18	6,82	5,5	1,9	0,8	45	0,42	0,4	0,87	0,99	0,86	0,74	3,67E-32	no
625	ENE	ELS	50	2,68	13,1	11,91	221,44	36,6	0,82	7,18	5,5	1,9	0,8	45	0,42	0,4	0,88	0,99	0,86	0,74	7,83E-14	no
625	ENE	ULS	240	3,11	14,5	13,18	271,29	36,1	0,82	7,18	5,5	1,9	0,8	45	0,42	0,4	0,88	0,99	0,86	0,74	2,40E-11	no
625	ENE	ULS+CC	240+cc	3,16	14,5	13,18	271,29	36,9	1,18	6,82	5,5	1,9	0,8	45	0,42	0,4	0,88	0,99	0,86	0,74	1,45E-10	no
625	E	ELS	50	3,77	11,9	10,82	182,72	32	0,82	7,18	5,5	1,9	0,8	45	0,42	0,4	0,89	0,99	0,86	0,74	1,06E-08	no
625	E	ULS	240	3,95	13,1	11,91	221,44	32	0,82	7,18	5,5	1,9	0,8	45	0,42	0,4	0,89	0,99	0,86	0,74	3,75E-08	no
625	E	ULS+CC	240+cc	4,11	13,1	11,91	221,44	32,7	1,18	6,82	5,5	1,9	0,8	45	0,42	0,4	0,89	0,99	0,86	0,74	2,40E-07	no
625	ESE	ELS	50	3,85	10,8	9,82	150,51	25,6	0,82	7,18	5,5	1,9	0,8	45	0,42	0,4	0,92	0,98	0,86	0,74	3,00E-08	no
625	ESE	ULS	240	4,01	11,9	10,82	182,72	25,5	0,82	7,18	5,5	1,9	0,8	45	0,42	0,4	0,92	0,99	0,86	0,74	8,80E-08	no
625	ESE	ULS+CC	240+cc	4,17	11,9	10,82	182,72	26	1,18	6,82	5,5	1,9	0,8	45	0,42	0,4	0,91	0,99	0,86	0,73	5,20E-07	no
625	SE	ELS	50	3,76	9,8	8,91	123,92	17,1	0,82	7,18	5,5	1,9	0,8	45	0,42	0,4	0,94	0,98	0,86	0,73	3,09E-08	no
625	SE	ULS	240	4,02	10,8	9,82	150,51	17	0,82	7,18	5,5	1,9	0,8	45	0,42	0,4	0,94	0,98	0,86	0,74	1,69E-07	no
625	SE	ULS+CC	240+cc	4,18	10,8	9,82	150,51	17,3	1,18	6,82	5,5	1,9	0,8	45	0,42	0,4	0,94	0,98	0,86	0,73	9,48E-07	no

625	SSE	ELS	50	3,53	8,8	8,00	99,92	6	0,82	7,18	5,5	1,9	0,8	45	0,42	0,4	0,98	0,97	0,86	0,73	1,36E-08	no
625	SSE	ULS	240	3,92	9,8	8,91	123,92	6,4	0,82	7,18	5,5	1,9	0,8	45	0,42	0,4	0,98	0,98	0,86	0,73	1,91E-07	no
625	SSE	ULS+CC	240+cc	4,06	9,8	8,91	123,92	6,4	1,18	6,82	5,5	1,9	0,8	45	0,42	0,4	0,98	0,98	0,86	0,73	9,91E-07	no
625	S	ELS	50	3,3	8,8	8,00	99,92	6,5	0,82	7,18	5,5	1,9	0,8	45	0,42	0,4	0,98	0,97	0,86	0,73	2,09E-09	no
625	S	ULS	240	3,82	9,8	8,91	123,92	5,8	0,82	7,18	5,5	1,9	0,8	45	0,42	0,4	0,98	0,98	0,86	0,73	1,10E-07	no
625	S	ULS+CC	240+cc	3,92	9,8	8,91	123,92	6,1	1,18	6,82	5,5	1,9	0,8	45	0,42	0,4	0,98	0,98	0,86	0,73	4,81E-07	no
625	SSW	ELS	50	4,13	10,8	9,82	150,51	14,3	0,82	7,18	5,5	1,9	0,8	45	0,42	0,4	0,95	0,98	0,86	0,74	3,78E-07	no
625	SSW	ULS	240	4,35	10,8	9,82	150,51	15,3	0,82	7,18	5,5	1,9	0,8	45	0,42	0,4	0,95	0,98	0,86	0,74	1,07E-06	no
625	SSW	ULS+CC	240+cc	4,52	10,8	9,82	150,51	15,6	1,18	6,82	5,5	1,9	0,8	45	0,42	0,4	0,95	0,98	0,86	0,73	4,99E-06	no
625	SW	ELS	50	2,58	8,8	8,00	99,92	20,9	0,82	7,18	5,5	1,9	0,8	45	0,42	0,4	0,93	0,97	0,86	0,73	8,93E-14	no
625	SW	ULS	240	3,18	9,8	8,91	123,92	20,3	0,82	7,18	5,5	1,9	0,8	45	0,42	0,4	0,93	0,98	0,86	0,73	2,08E-10	no
625	SW	ULS+CC	240+cc	3,17	9,8	8,91	123,92	21	1,18	6,82	5,5	1,9	0,8	45	0,42	0,4	0,93	0,98	0,86	0,73	6,23E-10	no
630	NE	ELS	50	0,93	10,8	9,82	150,51	40,3	0,82	7,18	5,5	1,9	0,8	45	0,42	0,4	0,87	0,98	0,86	0,74	4,19E-55	no
630	NE	ULS	240	1,34	13,1	11,91	221,44	37,4	0,82	7,18	5,5	1,9	0,8	45	0,42	0,4	0,88	0,99	0,86	0,74	8,42E-34	no
630	NE	ULS+CC	240+cc	1,33	13,1	11,91	221,44	38,2	1,18	6,82	5,5	1,9	0,8	45	0,42	0,4	0,87	0,99	0,86	0,74	2,00E-32	no
630	ENE	ELS	50	2,67	13,1	11,91	221,44	36,2	0,82	7,18	5,5	1,9	0,8	45	0,42	0,4	0,88	0,99	0,86	0,74	7,12E-14	no
630	ENE	ULS	240	3,09	14,5	13,18	271,29	35,6	0,82	7,18	5,5	1,9	0,8	45	0,42	0,4	0,88	0,99	0,86	0,74	2,05E-11	no
630	ENE	ULS+CC	240+cc	3,15	14,5	13,18	271,29	36,5	1,18	6,82	5,5	1,9	0,8	45	0,42	0,4	0,88	0,99	0,86	0,74	1,37E-10	no
630	E	ELS	50	3,75	11,9	10,82	182,72	31,4	0,82	7,18	5,5	1,9	0,8	45	0,42	0,4	0,90	0,99	0,86	0,74	9,76E-09	no
630	E	ULS	240	3,93	13,1	11,91	221,44	31,5	0,82	7,18	5,5	1,9	0,8	45	0,42	0,4	0,90	0,99	0,86	0,74	3,45E-08	no
630	E	ULS+CC	240+cc	4,08	13,1	11,91	221,44	32,2	1,18	6,82	5,5	1,9	0,8	45	0,42	0,4	0,89	0,99	0,86	0,74	2,11E-07	no
630	ESE	ELS	50	3,83	10,8	9,82	150,51	25	0,82	7,18	5,5	1,9	0,8	45	0,42	0,4	0,92	0,98	0,86	0,74	2,77E-08	no
630	ESE	ULS	240	3,99	11,9	10,82	182,72	24,9	0,82	7,18	5,5	1,9	0,8	45	0,42	0,4	0,92	0,99	0,86	0,74	8,20E-08	no
630	ESE	ULS+CC	240+cc	4,16	11,9	10,82	182,72	25,4	1,18	6,82	5,5	1,9	0,8	45	0,42	0,4	0,92	0,99	0,86	0,73	5,16E-07	no
630	SE	ELS	50	3,75	9,8	8,91	123,92	16,4	0,82	7,18	5,5	1,9	0,8	45	0,42	0,4	0,95	0,98	0,86	0,73	3,06E-08	no
630	SE	ULS	240	4,01	10,8	9,82	150,51	16,3	0,82	7,18	5,5	1,9	0,8	45	0,42	0,4	0,95	0,98	0,86	0,74	1,68E-07	no
630	SE	ULS+CC	240+cc	4,17	10,8	9,82	150,51	16,6	1,18	6,82	5,5	1,9	0,8	45	0,42	0,4	0,95	0,98	0,86	0,73	9,46E-07	no
630	SSE	ELS	50	3,54	8,8	8,00	99,92	5,2	0,82	7,18	5,5	1,9	0,8	45	0,42	0,4	0,98	0,97	0,86	0,73	1,56E-08	no
630	SSE	ULS	240	3,92	9,8	8,91	123,92	5,6	0,82	7,18	5,5	1,9	0,8	45	0,42	0,4	0,98	0,98	0,86	0,73	2,02E-07	no
630	SSE	ULS+CC	240+cc	4,06	9,8	8,91	123,92	5,6	1,18	6,82	5,5	1,9	0,8	45	0,42	0,4	0,98	0,98	0,86	0,73	1,04E-06	no
630	S	ELS	50	3,3	8,8	8,00	99,92	7,4	0,82	7,18	5,5	1,9	0,8	45	0,42	0,4	0,98	0,97	0,86	0,73	1,92E-09	no
630	S	ULS	240	3,8	9,8	8,91	123,92	6,6	0,82	7,18	5,5	1,9	0,8	45	0,42	0,4	0,98	0,98	0,86	0,73	9,13E-08	no
630	S	ULS+CC	240+cc	3,92	9,8	8,91	123,92	6,9	1,18	6,82	5,5	1,9	0,8	45	0,42	0,4	0,98	0,98	0,86	0,73	4,56E-07	no
630	SSW	ELS	50	4,09	10,8	9,82	150,51	15	0,82	7,18	5,5	1,9	0,8	45	0,42	0,4	0,95	0,98	0,86	0,74	2,90E-07	no
630	SSW	ULS	240	4,3	10,8	9,82	150,51	16	0,82	7,18	5,5	1,9	0,8	45	0,42	0,4	0,95	0,98	0,86	0,74	8,02E-07	no
630	SSW	ULS+CC	240+cc	4,48	10,8	9,82	150,51	16,3	1,18	6,82	5,5	1,9	0,8	45	0,42	0,4	0,95	0,98	0,86	0,73	4,04E-06	no
630	SW	ELS	50	2,56	8,8	8,00	99,92	21,9	0,82	7,18	5,5	1,9	0,8	45	0,42	0,4	0,93	0,97	0,86	0,73	5,62E-14	no
630	SW	ULS	240	3,15	9,8	8,91	123,92	21,3	0,82	7,18	5,5	1,9	0,8	45	0,42	0,4	0,93	0,98	0,86	0,73	1,39E-10	no
630	SW	ULS+CC	240+cc	3,14	9,8	8,91	123,92	22	1,18	6,82	5,5	1,9	0,8	45	0,42	0,4	0,93	0,98	0,86	0,73	4,23E-10	no
635	NE	ELS	50	0,92	10,8	9,82	150,51	40,3	0,82	7,18	5,5	1,9	0,8	45	0,42	0,4	0,87	0,98	0,86	0,74	7,13E-56	no
635	NE	ULS	240	1,32	13,1	11,91	221,44	37,3	0,82	7,18	5,5	1,9	0,8	45	0,42	0,4	0,88	0,99	0,86	0,74	1,93E-34	no
635	NE	ULS+CC	240+cc	1,31	13,1	11,91	221,44	38,1	1,18	6,82	5,5	1,9	0,8	45	0,42	0,4	0,87	0,99	0,86	0,74	4,82E-33	no
635	ENE	ELS	50	2,65	13,1	11,91	221,44	36	0,82	7,18	5,5	1,9	0,8	45	0,42	0,4	0,88	0,99	0,86	0,74	5,37E-14	no
635	ENE	ULS	240	3,07	14,5	13,18	271,29	35,4	0,82	7,18	5,5	1,9	0,8	45	0,42	0,4	0,88	0,99	0,86	0,74	1,68E-11	no
635	ENE	ULS+CC	240+cc	3,13	14,5	13,18	271,29	36,3	1,18	6,82	5,5	1,9	0,8	45	0,42	0,4	0,88	0,99	0,86	0,74	1,14E-10	no
635	E	ELS	50	3,74	11,9	10,82	182,72	31,1	0,82	7,18	5,5	1,9	0,8	45	0,42	0,4	0,90	0,99	0,86	0,74	9,35E-09	no
635	E	ULS	240	3,91	13,1	11,91	221,44	31,1	0,82	7,18	5,5	1,9	0,8	45	0,42	0,4	0,90	0,99	0,86	0,74	3,14E-08	no
635	E	ULS+CC	240+cc	4,06	13,1	11,91	221,44	31,9	1,18	6,82	5,5	1,9	0,8	45	0,42	0,4	0,89	0,99	0,86	0,74	1,93E-07	no
635	ESE	ELS	50	3,83	10,8	9,82	150,51	24,6	0,82	7,18	5,5	1,9	0,8	45	0,42	0,4	0,92	0,98	0,86	0,74	2,86E-08	no
635	ESE	ULS	240	3,99	11,9	10,82	182,72	24,5	0,82	7,18	5,5	1,9	0,8	45	0,42	0,4	0,92	0,99	0,86	0,74	8,46E-08	no
635	ESE	ULS+CC	240+cc	4,15	11,9	10,82	182,72	25	1,18	6,82	5,5	1,9	0,8	45	0,42	0,4	0,92	0,99	0,86	0,73	5,04E-07	no
635	SE	ELS	50	3,75	9,8	8,91	123,92	16	0,82	7,18	5,5	1,9	0,8	45	0,42	0,4	0,95	0,98	0,86	0,73	3,16E-08	no
635	SE	ULS	240	4,01	10,8	9,82	150,51	15,9	0,82	7,18	5,5	1,9	0,8	45	0,42	0,4	0,95	0,98	0,86	0,74	1,73E-07	no
635	SE	ULS+CC	240+cc	4,16	10,8	9,82	150,51	16,2	1,18	6,82	5,5	1,9	0,8	45	0,42	0,4	0,95	0,98	0,86	0,73	9,24E-07	no
635	SSE	ELS	50	3,54	8,8	8,00	99,92	4,6	0,82	7,18	5,5	1,9	0,8	45	0,42	0,4	0,98	0,97	0,86	0,73	1,64E-08	no
635	SSE	ULS	240	3,92	9,8	8,91	123,92	5	0,82	7,18	5,5	1,9	0,8	45	0,42	0,4	0,98	0,98	0,86	0,73	2,11E-07	no
635	SSE	ULS+CC	240+cc	4,06	9,8	8,91	123,92	5,1	1,18	6,82	5,5	1,9	0,8	45	0,42	0,4	0,98	0,98	0,86	0,73	1,08E-06	no
635	S	ELS	50	3,29	8,8	8,00	99,92	7,9	0,82	7,18	5,5	1,9	0,8	45	0,42	0,4	0,97	0,97	0,86	0,73	1,68E-09	no
635	S	ULS	240	3,8	9,8	8,91	123,92	7,1	0,82	7,18	5,5	1,9	0,8	45	0,42	0,4	0,98	0,98	0,86	0,73	8,79E-08	no
635	S	ULS+CC	240+cc	3,91	9,8	8,91	123,92	7,4	1,18	6,82	5,5	1,9	0,8	45	0,42	0,4	0,98	0,98	0,86	0,73	4,16E-07	no
635	SSW	ELS	50	4,08	10,8	9,82	150,51	15,5	0,82	7,18	5,5	1,9	0,8	45	0,42	0,4	0,95	0,98	0,86	0,74	2,65E-07	no
635	SSW	ULS	240	4,28	10,8	9,82	150,51	16,5	0,82	7,18	5,5	1,9	0,8	45	0,42	0,4	0,95	0,98	0,86	0,74	7,02E-07	no
635	SSW	ULS+CC	240+cc	4,46	10,8	9,82	150,51	16,8	1,18	6,82	5,5	1,9	0,8	45	0,42	0,4	0,94	0,98	0,86	0,73	3,59E-06	no
635	SW	ELS	50	2,54	8,8	8,00	99,92	22,6	0,82	7,18	5,5	1,9	0,8	45	0,42	0,4	0,93	0,97	0,86	0,73	3,67E-14	no
635	SW	ULS	240	3,13	9,8	8,91	123,92	22	0,82	7,18	5,5	1,9	0,8	45	0,42	0,4	0,93	0,98	0,86	0,73	1,05E-10	no
635	SW	ULS+CC	240+cc	3,12	9,8	8,91	123,92	22,6	1,18	6,82	5,5	1,9	0,8	45	0,42	0,4	0,93	0,98	0,86	0,73	3,27E-10	no
640	NE	ELS	50	0,91	10,8	9,82	150,51	40,3	0,82	7,18	5,5	1,9	0,8	45	0,42	0,4	0,87	0,98	0,86	0,74	1,16E-56	no
640	NE	ULS	240	1,3	13,1	11,91	221,44	37,3	0,82	7,18	5,5	1,9	0,8	45	0,42	0,4	0,88	0,99	0,86	0,74	4,03E-35	no
640	NE	ULS+CC	240+cc	1,29	13,1	11,91	221,44	38,2	1,18	6,82	5,5	1,9	0,8	45	0,42	0,4	0,87	0,99	0,86	0,74	1,02E-33	no
640	ENE	ELS	50	2,63	13,1	11,91	221,44	36	0,82	7,18	5,5	1,9	0,8	45	0,42	0,4	0,88	0,99	0,86	0,74	3,91E-14	no
640	ENE	ULS	240	3,05	14,5	13,18	271,29	35,4	0,82	7,18	5,5	1,9	0,8	45	0,42	0,4	0,88	0,99	0,86	0,74	1,34E-11	no
640	ENE	ULS+CC	240+cc	3,11	14,5	13,18	271,29	36,3	1,18	6,82	5,5	1,9	0,8	45	0,42	0,4	0,88	0,99	0,86	0,74	9,32E-11	no
640	E	ELS	50	3,72	11,9	10,82	182,72	31,1	0,82	7,18	5,5	1,9	0,8	45	0,42	0,4	0,90	0,99	0,86	0,74	8,10E-09	no
640	E	ULS	240	3,88	13,1	11,91	221,44	31,1	0,82	7,18	5,5	1,9	0,8	45	0,42	0,4	0,90	0,99	0,86	0,74	2,59E-08	no
640	E	ULS+CC	240+cc	4,03	13,1	11,91	221,44	31,8	1,18	6,82	5,5	1,9	0,8	45	0,42	0,4	0,90	0,99	0,86	0,74	1,64E-07	no
640	ESE	ELS	50	3,82	10,8	9,82	150,51	24,6	0,82	7,18	5,5	1,9	0,8	45	0,42	0,4	0,92	0,98	0,86	0,74	2,68E-08	no
640	ESE	ULS	240	3,98	11,9	10,82	182,72	24,5	0,82	7,18	5,5	1,9	0,8	45	0,42	0,4	0,92	0,99	0,86	0,74	7,97E-08	no
640	ESE	ULS+CC	240+cc	4,14	11,9	10,82	182,72	25	1,18	6,82	5,5	1,9	0,8	45	0,42	0,4	0,92	0,99	0,86	0,73	4,78E-07	no
640	SE	ELS	50	3,74	9,8	8,91	123,92	16	0,82	7,18	5,5	1,9	0,8	45	0,42	0,4	0,95	0,98	0,86	0,73	2,96E-08	no
640	SE	ULS	240	4	10,8	9,82	150,51	15,8	0,82	7,18	5,5	1,9	0,8	45	0,42	0,4	0,95	0,98	0,86	0,74	1,65E-07	no
640	SE	ULS+CC	240+cc	4,15	10,8	9,82	150,51	16,2	1,18	6,82	5,5	1,9	0,8	45	0,42	0,4	0,95	0,98	0,86	0,74	8,79E-07	no
640	SSE	ELS	50	3,53	8,8	8,00	99,92	4,5	0,82	7,18	5,5	1,9	0,8	45	0,42	0,4	0,99	0,97	0,86	0,73	1,54E-08	no
640	SSE	ULS	240	3,91	9,8	8,91	123,92	4,9	0,82	7,18	5,5	1,9	0,8	45	0,42	0,4	0,98	0,98	0,86	0,73	2,01E-07	no
640	SSE	ULS+CC	240+cc	4,05	9,8	8,91	123,92	5	1,18	6,82	5,5	1,9	0,8	45	0,42	0,4	0,98	0,98	0,86	0,73	1,03E-06	no
640	S	ELS	50	3,28	8,8	8,00	99,92	8	0,82	7,18	5,5	1,9	0,8	45	0,42	0,4	0,97	0,97	0,86	0,73	1,53E-09	no
640	S	ULS	240	3,79	9,8	8,91	123,92	7,3	0,82	7,18	5,5	1,9	0,8	45	0,42	0,4	0,98	0,98	0,86	0,73	8,13E-08	no
640	S	ULS+CC	240+cc	3,9	9,8	8,91	123,92	7,5	1,18	6,82	5,5	1,9	0,8	45	0,42	0,4	0,98	0,98	0,86	0,73	3,91E-07	no
640	SSW	ELS	50	4,07	10,8	9,82	150,51	15,7	0,82	7,18	5,5	1,9	0,8	45	0,42	0,4	0,95	0,98	0,86	0,74	2,47E-07	no
640	SSW	ULS	240	4,27	10,8	9,82	150,51	16,7	0,82	7,18	5,5	1,9	0,8	45	0,42	0,4	0,94	0,98	0,86	0,74	6,59E-07	no
640	SSW	ULS+CC	240+cc	4,45	10,8	9,82	150,51	16,9	1,18	6,82	5,5	1,9	0,8	45	0,42	0,4	0,94	0,98	0,86	0,73	3,42E-06	no
640	SW	ELS	50	2,53	8,8	8,00	99,92	22,9	0,82	7,18	5,5	1,9	0,8	45	0,42	0,4	0,92	0,97	0,86	0,73	2,97E-14	no
640	SW	ULS	240	3,12	9,8	8,91	123,92	22,3	0,82	7,18	5,5	1,9	0,8	45	0,42	0,4	0,93	0,98	0,86	0,73	9,15E-11	no
640	SW	ULS+CC	240+cc	3,11	9,8	8,91	123,92	22,9	1,18	6,82	5,5	1,9	0,8	45	0,42	0,4	0,92	0,98	0,86	0,73	2,87E-10	no
645	NE	ELS	50	0,9	10,8	9,82	150,51	39,1	0,82	7,18	5,5	1,9	0,8	45	0,42	0,4	0,87	0,98	0,86	0,74	3,87E-57	no
645	NE	ULS	240	1,29	13,1	11,91	221,44	36,2	0,82	7,18	5,5	1,9	0,8	45	0,42	0,4	0,88	0,99	0,86	0,74	2,76E-35	no
645	NE	ULS+CC	240+cc	1,28	13,1	11,91	221,44	37,1	1,18	6,82	5,5	1,9	0,8	45	0,42	0,4	0,88	0,99	0,86	0,74	7,08E-34	no
645	ENE	ELS	50	2,6	13,1	11,91	221,44	34,9	0,82	7,18	5,5	1,9	0,8	45	0,42	0,4	0,88	0,99	0,86	0,74	2,85E-14	no
645	ENE	ULS	240	3,01	14,5	13,18	271,29	34,3	0,82	7,18	5,5	1,9	0,8	45	0,42	0,4	0,89	0,99	0,86	0,74	9,67E-12	no
645	ENE	ULS+CC	240+cc	3,07	14,5	13,18	271,29	35,2	1,18	6,82	5,5	1,9	0,8	45	0,42	0,4	0,88	0,99	0,86	0,74	6,95E-11	no
645	E	ELS	50	3,67	11,9	10,82	182,72	30,1	0,82	7,18	5,5	1,9	0,8	45	0,42	0,4	0,90	0,99	0,86	0,74	6,18E-09	no
645	E	ULS	240	3,83	13,1	11,91	221,44	30,2	0,82	7,18	5,5	1,9	0,8	45	0,42	0,4	0,90	0,99	0,86	0,74	2,01E-08	no
645	E	ULS+CC	240+cc	3,98	13,1	11,91	221,44	30,9	1,18	6,82	5,5	1,9	0,8	45	0,42	0,4	0,90	0,99	0,86	0,74	1,32E-07	no
645	ESE	ELS	50	3,77	10,8	9,82	150,51	23,8	0,82	7,18	5,5	1,9	0,8	45	0,42	0,4	0,92	0,98	0,86	0,74	2,05E-08	no
645	ESE	ULS	240	3,94	11,9	10,82	182,72	23,7	0,82	7,18	5,5	1,9	0,8	45	0,42	0,4	0,92	0,99	0,86	0,74	6,67E-08	no
645	ESE	ULS+CC	240+cc	4,1	11,9	10,82	182,72	24,3	1,18	6,82	5,5	1,9	0,8	45	0,42	0,4	0,92	0,99	0,86	0,73	4,07E-07	no
645	SE	ELS	50	3,71	9,8	8,91	123,92	15,3	0,82	7,18	5,5	1,9	0,8	45	0,42	0,4	0,95	0,98	0,86	0,73	2,56E-08	no
645	SE	ULS	240	3,96	10,8	9,82	150,51	15,2	0,82	7,18	5,5	1,9	0,8	45	0,42	0,4	0,95	0,98	0,86	0,74	1,37E-07	no
645	SE	ULS+CC	240+cc	4,11	10,8	9,82	150,51	15,5	1,18	6,82	5,5	1,9	0,8	45	0,42	0,4	0,95	0,98	0,86	0,73	7,52E-07	no
645	SSE	ELS	50	3,51	8,8	8,00	99,92	4	0,82	7,18	5,5	1,9	0,8	45	0,42	0,4	0,99	0,97	0,86	0,73	1,38E-08	no
645	SSE	ULS	240	3,88	9,8	8,91	123,92	4,3	0,82	7,18	5,5	1,9	0,8	45	0,42	0,4	0,98	0,98	0,86	0,73	1,76E-07	no
645	SSE	ULS+CC	240+cc	4,02	9,8	8,91	123,92	4,4	1,18	6,82	5,5	1,9	0,8	45	0,42	0,4	0,99	0,98	0,86	0,73	9,18E-07	no
645	S	ELS	50	3,26	8,8	8,00	99,92	8,3	0,82	7,18	5,5	1,9	0,8	45	0,42	0,4	0,97	0,97	0,86	0,73	1,25E-09	no
645	S	ULS	240	3,77	9,8	8,91	123,92	7,6	0,82	7,18	5,5	1,9	0,8	45	0,42	0,4	0,97	0,98	0,86	0,73	7,00E-08	no
645	S	ULS+CC	240+cc	3,88	9,8	8,91	123,92	7,8	1,18	6,82	5,5	1,9	0,8	45	0,42	0,4	0,97	0,98	0,86	0,73	3,42E-07	no
645	SSW	ELS	50	4,04	10,8	9,82	150,51	15,9	0,82	7,18	5,5	1,9	0,8	45	0,42	0,4	0,95	0,98	0,86	0,74	2,06E-07	no
645	SSW	ULS	240	4,23	10,8	9,82	150,51	16,9	0,82	7,18	5,5	1,9	0,8	45	0,42	0,4	0,94	0,98	0,86	0,74	5,31E-07	no
645	SSW	ULS+CC	240+cc	4,41	10,8	9,82	150,51	17,1	1,18	6,82	5,5	1,9	0,8	45	0,42	0,4	0,94	0,98	0,86	0,73	2,83E-06	no
645	SW	ELS	50	2,54	8,8	8,00	99,92	23,2	0,82	7,18	5,5	1,9	0,8	45	0,42	0,4	0,92	0,97	0,86	0,73	3,36E-14	no
645	SW	ULS	240	3,12	9,8	8,91	123,92	22,5	0,82	7,18	5,5	1,9	0,8	45	0,42	0,4	0,93	0,98	0,86	0,73	8,95E-11	no
645	SW	ULS+CC	240+cc	3,11	9,8	8,91	123,92	23,2	1,18	6,82	5,5	1,9	0,8	45	0,42	0,4	0,92	0,98	0,86	0,73	2,79E-10	no

ALINEACIÓ 3

ALINEACIÓ 3				Onada de càlcul						Definició geomètrica						Coeficients					Cabal ultrapassament	
PK	SECTOR	CAS	TR	Hs,peu (m)	Tp (s)	**Tm 1-0 (s)**	**Lm 1-0 (m)**	**β (º)**	**η (m)**	Rc (m)	**Gc (m)**	**hwall (m)**	**hn (m)**	**ε (°)**	**λ**	**γf**	**γβ**	**γprom**	**γv**	**γprom_v**	**q (m3/s/m)**	**Estat Límit**
645	NE	ELS	50	0,9	10,8	9,82	150,51	64,1	0,82	7,18	5,5	1,9	0,8	45	0,42	0,40	0,79	0,98	0,86	0,74	7,49E-65	no
645	NE	ULS	240	1,29	13,1	11,91	221,44	61,2	0,82	7,18	5,5	1,9	0,8	45	0,42	0,40	0,80	0,99	0,86	0,74	5,89E-40	no
645	NE	ULS+CC	240+cc	1,28	13,1	11,91	221,44	62,1	1,18	6,82	5,5	1,9	0,8	45	0,42	0,40	0,80	0,99	0,86	0,74	2,27E-38	no
645	ENE	ELS	50	2,6	13,1	11,91	221,44	59,9	0,82	7,18	5,5	1,9	0,8	45	0,42	0,40	0,80	0,99	0,86	0,74	3,97E-16	no
645	ENE	ULS	240	3,01	14,5	13,18	271,29	59,3	0,82	7,18	5,5	1,9	0,8	45	0,42	0,40	0,80	0,99	0,86	0,74	2,91E-13	no
645	ENE	ULS+CC	240+cc	3,07	14,5	13,18	271,29	60,2	1,18	6,82	5,5	1,9	0,8	45	0,42	0,40	0,80	0,99	0,86	0,74	2,69E-12	no
645	E	ELS	50	3,67	11,9	10,82	182,72	55,1	0,82	7,18	5,5	1,9	0,8	45	0,42	0,40	0,82	0,99	0,86	0,74	4,48E-10	no
645	E	ULS	240	3,83	13,1	11,91	221,44	55,2	0,82	7,18	5,5	1,9	0,8	45	0,42	0,40	0,82	0,99	0,86	0,74	1,69E-09	no
645	E	ULS+CC	240+cc	3,98	13,1	11,91	221,44	55,9	1,18	6,82	5,5	1,9	0,8	45	0,42	0,40	0,82	0,99	0,86	0,74	1,41E-08	no
645	ESE	ELS	50	3,77	10,8	9,82	150,51	48,8	0,82	7,18	5,5	1,9	0,8	45	0,42	0,40	0,84	0,98	0,86	0,74	1,85E-09	no
645	ESE	ULS	240	3,94	11,9	10,82	182,72	48,7	0,82	7,18	5,5	1,9	0,8	45	0,42	0,40	0,84	0,99	0,86	0,74	6,94E-09	no
645	ESE	ULS+CC	240+cc	4,1	11,9	10,82	182,72	49,3	1,18	6,82	5,5	1,9	0,8	45	0,42	0,40	0,84	0,99	0,86	0,73	5,29E-08	no
645	SE	ELS	50	3,71	9,8	8,91	123,92	40,3	0,82	7,18	5,5	1,9	0,8	45	0,42	0,40	0,87	0,98	0,86	0,73	2,57E-09	no
645	SE	ULS	240	3,96	10,8	9,82	150,51	40,2	0,82	7,18	5,5	1,9	0,8	45	0,42	0,40	0,87	0,98	0,86	0,74	1,68E-08	no
645	SE	ULS+CC	240+cc	4,11	10,8	9,82	150,51	40,5	1,18	6,82	5,5	1,9	0,8	45	0,42	0,40	0,87	0,98	0,86	0,73	1,13E-07	no
645	SSE	ELS	50	3,51	8,8	8,00	99,92	29	0,82	7,18	5,5	1,9	0,8	45	0,42	0,40	0,90	0,97	0,86	0,73	1,43E-09	no
645	SSE	ULS	240	3,88	9,8	8,91	123,92	29,3	0,82	7,18	5,5	1,9	0,8	45	0,42	0,40	0,90	0,98	0,86	0,73	2,42E-08	no
645	SSE	ULS+CC	240+cc	4,02	9,8	8,91	123,92	29,4	1,18	6,82	5,5	1,9	0,8	45	0,42	0,40	0,90	0,98	0,86	0,73	1,54E-07	no
645	S	ELS	50	3,26	8,8	8,00	99,92	16,7	0,82	7,18	5,5	1,9	0,8	45	0,42	0,40	0,94	0,97	0,86	0,73	5,54E-10	no
645	S	ULS	240	3,77	9,8	8,91	123,92	17,4	0,82	7,18	5,5	1,9	0,8	45	0,42	0,40	0,94	0,98	0,86	0,73	3,22E-08	no
645	S	ULS+CC	240+cc	3,88	9,8	8,91	123,92	17,2	1,18	6,82	5,5	1,9	0,8	45	0,42	0,40	0,94	0,98	0,86	0,73	1,74E-07	no
645	SSW	ELS	50	4,04	10,8	9,82	150,51	9,1	0,82	7,18	5,5	1,9	0,8	45	0,42	0,40	0,97	0,98	0,86	0,74	3,36E-07	no
645	SSW	ULS	240	4,23	10,8	9,82	150,51	8,1	0,82	7,18	5,5	1,9	0,8	45	0,42	0,40	0,97	0,98	0,86	0,74	9,65E-07	no
645	SSW	ULS+CC	240+cc	4,41	10,8	9,82	150,51	7,9	1,18	6,82	5,5	1,9	0,8	45	0,42	0,40	0,97	0,98	0,86	0,73	4,96E-06	no
645	SW	ELS	50	2,54	8,8	8,00	99,92	1,8	0,82	7,18	5,5	1,9	0,8	45	0,42	0,40	0,99	0,97	0,86	0,73	5,86E-13	no
645	SW	ULS	240	3,12	9,8	8,91	123,92	2,5	0,82	7,18	5,5	1,9	0,8	45	0,42	0,40	0,99	0,98	0,86	0,73	6,82E-10	no
645	SW	ULS+CC	240+cc	3,11	9,8	8,91	123,92	1,8	1,18	6,82	5,5	1,9	0,8	45	0,42	0,40	0,99	0,98	0,86	0,73	2,19E-09	no
650	NE	ELS	50	0,88	10,8	9,82	150,51	63,2	0,82	7,18	5,5	1,9	0,8	45	0,42	0,40	0,79	0,98	0,86	0,74	1,97E-66	no
650	NE	ULS	240	1,27	13,1	11,91	221,44	60,5	0,82	7,18	5,5	1,9	0,8	45	0,42	0,40	0,80	0,99	0,86	0,74	1,29E-40	no
650	NE	ULS+CC	240+cc	1,26	13,1	11,91	221,44	61,4	1,18	6,82	5,5	1,9	0,8	45	0,42	0,40	0,80	0,99	0,86	0,74	5,21E-39	no
650	ENE	ELS	50	2,57	13,1	11,91	221,44	59,2	0,82	7,18	5,5	1,9	0,8	45	0,42	0,40	0,80	0,99	0,86	0,74	2,59E-16	no
650	ENE	ULS	240	2,98	14,5	13,18	271,29	58,6	0,82	7,18	5,5	1,9	0,8	45	0,42	0,40	0,81	0,99	0,86	0,74	2,18E-13	no
650	ENE	ULS+CC	240+cc	3,04	14,5	13,18	271,29	59,6	1,18	6,82	5,5	1,9	0,8	45	0,42	0,40	0,80	0,99	0,86	0,74	2,04E-12	no
650	E	ELS	50	3,63	11,9	10,82	182,72	54,5	0,82	7,18	5,5	1,9	0,8	45	0,42	0,40	0,82	0,99	0,86	0,74	3,43E-10	no
650	E	ULS	240	3,79	13,1	11,91	221,44	54,5	0,82	7,18	5,5	1,9	0,8	45	0,42	0,40	0,82	0,99	0,86	0,74	1,35E-09	no
650	E	ULS+CC	240+cc	3,94	13,1	11,91	221,44	55,3	1,18	6,82	5,5	1,9	0,8	45	0,42	0,40	0,82	0,99	0,86	0,74	1,15E-08	no
650	ESE	ELS	50	3,74	10,8	9,82	150,51	48,2	0,82	7,18	5,5	1,9	0,8	45	0,42	0,40	0,84	0,98	0,86	0,74	1,56E-09	no
650	ESE	ULS	240	3,9	11,9	10,82	182,72	48,1	0,82	7,18	5,5	1,9	0,8	45	0,42	0,40	0,84	0,99	0,86	0,74	5,58E-09	no
650	ESE	ULS+CC	240+cc	4,06	11,9	10,82	182,72	48,7	1,18	6,82	5,5	1,9	0,8	45	0,42	0,40	0,84	0,99	0,86	0,73	4,39E-08	no
650	SE	ELS	50	3,68	9,8	8,91	123,92	39,9	0,82	7,18	5,5	1,9	0,8	45	0,42	0,40	0,87	0,98	0,86	0,73	2,12E-09	no
650	SE	ULS	240	3,93	10,8	9,82	150,51	39,7	0,82	7,18	5,5	1,9	0,8	45	0,42	0,40	0,87	0,98	0,86	0,74	1,44E-08	no
650	SE	ULS+CC	240+cc	4,09	10,8	9,82	150,51	40,1	1,18	6,82	5,5	1,9	0,8	45	0,42	0,40	0,87	0,98	0,86	0,73	1,04E-07	no
650	SSE	ELS	50	3,49	8,8	8,00	99,92	28,6	0,82	7,18	5,5	1,9	0,8	45	0,42	0,40	0,91	0,97	0,86	0,73	1,26E-09	no
650	SSE	ULS	240	3,85	9,8	8,91	123,92	28,9	0,82	7,18	5,5	1,9	0,8	45	0,42	0,40	0,90	0,98	0,86	0,73	2,06E-08	no
650	SSE	ULS+CC	240+cc	4	9,8	8,91	123,92	29	1,18	6,82	5,5	1,9	0,8	45	0,42	0,40	0,90	0,98	0,86	0,73	1,41E-07	no
650	S	ELS	50	3,26	8,8	8,00	99,92	16,4	0,82	7,18	5,5	1,9	0,8	45	0,42	0,40	0,95	0,97	0,86	0,73	5,71E-10	no
650	S	ULS	240	3,75	9,8	8,91	123,92	17,1	0,82	7,18	5,5	1,9	0,8	45	0,42	0,40	0,94	0,98	0,86	0,73	2,89E-08	no
650	S	ULS+CC	240+cc	3,86	9,8	8,91	123,92	16,9	1,18	6,82	5,5	1,9	0,8	45	0,42	0,40	0,94	0,98	0,86	0,73	1,58E-07	no
650	SSW	ELS	50	4,03	10,8	9,82	150,51	8,8	0,82	7,18	5,5	1,9	0,8	45	0,42	0,40	0,97	0,98	0,86	0,74	3,25E-07	no
650	SSW	ULS	240	4,22	10,8	9,82	150,51	7,8	0,82	7,18	5,5	1,9	0,8	45	0,42	0,40	0,97	0,98	0,86	0,74	9,36E-07	no
650	SSW	ULS+CC	240+cc	4,4	10,8	9,82	150,51	7,6	1,18	6,82	5,5	1,9	0,8	45	0,42	0,40	0,97	0,98	0,86	0,73	4,83E-06	no
650	SW	ELS	50	2,54	8,8	8,00	99,92	1,5	0,82	7,18	5,5	1,9	0,8	45	0,42	0,40	1,00	0,97	0,86	0,73	6,08E-13	no
650	SW	ULS	240	3,12	9,8	8,91	123,92	2,1	0,82	7,18	5,5	1,9	0,8	45	0,42	0,40	0,99	0,98	0,86	0,73	7,08E-10	no
650	SW	ULS+CC	240+cc	3,12	9,8	8,91	123,92	1,5	1,18	6,82	5,5	1,9	0,8	45	0,42	0,40	1,00	0,98	0,86	0,73	2,46E-09	no
655	NE	ELS	50	0,87	10,8	9,82	150,51	62,4	0,82	7,18	5,5	1,9	0,8	45	0,42	0,40	0,79	0,98	0,86	0,74	3,96E-67	no
655	NE	ULS	240	1,26	13,1	11,91	221,44	59,8	0,82	7,18	5,5	1,9	0,8	45	0,42	0,40	0,80	0,99	0,86	0,74	7,02E-41	no
655	NE	ULS+CC	240+cc	1,25	13,1	11,91	221,44	60,8	1,18	6,82	5,5	1,9	0,8	45	0,42	0,40	0,80	0,99	0,86	0,74	2,75E-39	no
655	ENE	ELS	50	2,55	13,1	11,91	221,44	58,5	0,82	7,18	5,5	1,9	0,8	45	0,42	0,40	0,81	0,99	0,86	0,74	2,03E-16	no
655	ENE	ULS	240	2,95	14,5	13,18	271,29	57,9	0,82	7,18	5,5	1,9	0,8	45	0,42	0,40	0,81	0,99	0,86	0,74	1,62E-13	no
655	ENE	ULS+CC	240+cc	3,01	14,5	13,18	271,29	58,9	1,18	6,82	5,5	1,9	0,8	45	0,42	0,40	0,81	0,99	0,86	0,74	1,56E-12	no
655	E	ELS	50	3,59	11,9	10,82	182,72	53,9	0,82	7,18	5,5	1,9	0,8	45	0,42	0,40	0,82	0,99	0,86	0,74	2,61E-10	no
655	E	ULS	240	3,75	13,1	11,91	221,44	54	0,82	7,18	5,5	1,9	0,8	45	0,42	0,40	0,82	0,99	0,86	0,74	1,04E-09	no
655	E	ULS+CC	240+cc	3,9	13,1	11,91	221,44	54,8	1,18	6,82	5,5	1,9	0,8	45	0,42	0,40	0,82	0,99	0,86	0,74	9,19E-09	no
655	ESE	ELS	50	3,71	10,8	9,82	150,51	47,7	0,82	7,18	5,5	1,9	0,8	45	0,42	0,40	0,84	0,98	0,86	0,74	1,31E-09	no
655	ESE	ULS	240	3,87	11,9	10,82	182,72	47,6	0,82	7,18	5,5	1,9	0,8	45	0,42	0,40	0,84	0,99	0,86	0,74	4,75E-09	no
655	ESE	ULS+CC	240+cc	4,03	11,9	10,82	182,72	48,2	1,18	6,82	5,5	1,9	0,8	45	0,42	0,40	0,84	0,99	0,86	0,73	3,82E-08	no
655	SE	ELS	50	3,65	9,8	8,91	123,92	39,4	0,82	7,18	5,5	1,9	0,8	45	0,42	0,40	0,87	0,98	0,86	0,73	1,77E-09	no
655	SE	ULS	240	3,9	10,8	9,82	150,51	39,3	0,82	7,18	5,5	1,9	0,8	45	0,42	0,40	0,87	0,98	0,86	0,74	1,22E-08	no
655	SE	ULS+CC	240+cc	4,06	10,8	9,82	150,51	39,7	1,18	6,82	5,5	1,9	0,8	45	0,42	0,40	0,87	0,98	0,86	0,73	9,05E-08	no
655	SSE	ELS	50	3,47	8,8	8,00	99,92	28,2	0,82	7,18	5,5	1,9	0,8	45	0,42	0,40	0,91	0,97	0,86	0,73	1,11E-09	no
655	SSE	ULS	240	3,83	9,8	8,91	123,92	28,5	0,82	7,18	5,5	1,9	0,8	45	0,42	0,40	0,91	0,98	0,86	0,73	1,86E-08	no
655	SSE	ULS+CC	240+cc	3,98	9,8	8,91	123,92	28,6	1,18	6,82	5,5	1,9	0,8	45	0,42	0,40	0,91	0,98	0,86	0,73	1,30E-07	no
655	S	ELS	50	3,25	8,8	8,00	99,92	16,1	0,82	7,18	5,5	1,9	0,8	45	0,42	0,40	0,95	0,97	0,86	0,73	5,36E-10	no
655	S	ULS	240	3,73	9,8	8,91	123,92	16,8	0,82	7,18	5,5	1,9	0,8	45	0,42	0,40	0,94	0,98	0,86	0,73	2,59E-08	no
655	S	ULS+CC	240+cc	3,85	9,8	8,91	123,92	16,6	1,18	6,82	5,5	1,9	0,8	45	0,42	0,40	0,95	0,98	0,86	0,73	1,52E-07	no
655	SSW	ELS	50	4,01	10,8	9,82	150,51	8,4	0,82	7,18	5,5	1,9	0,8	45	0,42	0,40	0,97	0,98	0,86	0,74	2,99E-07	no
655	SSW	ULS	240	4,2	10,8	9,82	150,51	7,5	0,82	7,18	5,5	1,9	0,8	45	0,42	0,40	0,98	0,98	0,86	0,74	8,65E-07	no
655	SSW	ULS+CC	240+cc	4,38	10,8	9,82	150,51	7,3	1,18	6,82	5,5	1,9	0,8	45	0,42	0,40	0,98	0,98	0,86	0,73	4,51E-06	no
655	SW	ELS	50	2,55	8,8	8,00	99,92	1,2	0,82	7,18	5,5	1,9	0,8	45	0,42	0,40	1,00	0,97	0,86	0,73	7,33E-13	no
655	SW	ULS	240	3,13	9,8	8,91	123,92	1,9	0,82	7,18	5,5	1,9	0,8	45	0,42	0,40	0,99	0,98	0,86	0,73	7,93E-10	no
655	SW	ULS+CC	240+cc	3,13	9,8	8,91	123,92	1,3	1,18	6,82	5,5	1,9	0,8	45	0,42	0,40	1,00	0,98	0,86	0,73	2,74E-09	no
660	NE	ELS	50	0,86	10,8	9,82	150,51	61,9	0,82	7,18	5,5	1,9	0,8	45	0,42	0,40	0,80	0,98	0,86	0,74	5,93E-68	no
660	NE	ULS	240	1,25	13,1	11,91	221,44	59,5	0,82	7,18	5,5	1,9	0,8	45	0,42	0,40	0,80	0,99	0,86	0,74	3,10E-41	no
660	NE	ULS+CC	240+cc	1,24	13,1	11,91	221,44	60,4	1,18	6,82	5,5	1,9	0,8	45	0,42	0,40	0,80	0,99	0,86	0,74	1,31E-39	no
660	ENE	ELS	50	2,53	13,1	11,91	221,44	58,1	0,82	7,18	5,5	1,9	0,8	45	0,42	0,40	0,81	0,99	0,86	0,74	1,49E-16	no
660	ENE	ULS	240	2,92	14,5	13,18	271,29	57,6	0,82	7,18	5,5	1,9	0,8	45	0,42	0,40	0,81	0,99	0,86	0,74	1,12E-13	no
660	ENE	ULS+CC	240+cc	2,98	14,5	13,18	271,29	58,5	1,18	6,82	5,5	1,9	0,8	45	0,42	0,40	0,81	0,99	0,86	0,74	1,13E-12	no
660	E	ELS	50	3,56	11,9	10,82	182,72	53,6	0,82	7,18	5,5	1,9	0,8	45	0,42	0,40	0,82	0,99	0,86	0,74	2,08E-10	no
660	E	ULS	240	3,72	13,1	11,91	221,44	53,7	0,82	7,18	5,5	1,9	0,8	45	0,42	0,40	0,82	0,99	0,86	0,74	8,50E-10	no
660	E	ULS+CC	240+cc	3,87	13,1	11,91	221,44	54,4	1,18	6,82	5,5	1,9	0,8	45	0,42	0,40	0,82	0,99	0,86	0,74	7,78E-09	no
660	ESE	ELS	50	3,68	10,8	9,82	150,51	47,4	0,82	7,18	5,5	1,9	0,8	45	0,42	0,40	0,84	0,98	0,86	0,74	1,06E-09	no
660	ESE	ULS	240	3,84	11,9	10,82	182,72	47,3	0,82	7,18	5,5	1,9	0,8	45	0,42	0,40	0,84	0,99	0,86	0,74	3,95E-09	no
660	ESE	ULS+CC	240+cc	4	11,9	10,82	182,72	48	1,18	6,82	5,5	1,9	0,8	45	0,42	0,40	0,84	0,99	0,86	0,73	3,23E-08	no
660	SE	ELS	50	3,63	9,8	8,91	123,92	39,2	0,82	7,18	5,5	1,9	0,8	45	0,42	0,40	0,87	0,98	0,86	0,73	1,54E-09	no
660	SE	ULS	240	3,88	10,8	9,82	150,51	39	0,82	7,18	5,5	1,9	0,8	45	0,42	0,40	0,87	0,98	0,86	0,74	1,10E-08	no
660	SE	ULS+CC	240+cc	4,04	10,8	9,82	150,51	39,4	1,18	6,82	5,5	1,9	0,8	45	0,42	0,40	0,87	0,98	0,86	0,73	8,25E-08	no
660	SSE	ELS	50	3,46	8,8	8,00	99,92	27,9	0,82	7,18	5,5	1,9	0,8	45	0,42	0,40	0,91	0,97	0,86	0,73	1,05E-09	no
660	SSE	ULS	240	3,8	9,8	8,91	123,92	28,2	0,82	7,18	5,5	1,9	0,8	45	0,42	0,40	0,91	0,98	0,86	0,73	1,56E-08	no
660	SSE	ULS+CC	240+cc	3,95	9,8	8,91	123,92	28,4	1,18	6,82	5,5	1,9	0,8	45	0,42	0,40	0,91	0,98	0,86	0,73	1,10E-07	no
660	S	ELS	50	3,24	8,8	8,00	99,92	15,9	0,82	7,18	5,5	1,9	0,8	45	0,42	0,40	0,95	0,97	0,86	0,73	4,99E-10	no
660	S	ULS	240	3,71	9,8	8,91	123,92	16,6	0,82	7,18	5,5	1,9	0,8	45	0,42	0,40	0,95	0,98	0,86	0,73	2,29E-08	no
660	S	ULS+CC	240+cc	3,83	9,8	8,91	123,92	16,4	1,18	6,82	5,5	1,9	0,8	45	0,42	0,40	0,95	0,98	0,86	0,73	1,37E-07	no
660	SSW	ELS	50	4	10,8	9,82	150,51	8,2	0,82	7,18	5,5	1,9	0,8	45	0,42	0,40	0,97	0,98	0,86	0,74	2,87E-07	no
660	SSW	ULS	240	4,18	10,8	9,82	150,51	7,3	0,82	7,18	5,5	1,9	0,8	45	0,42	0,40	0,98	0,98	0,86	0,74	7,93E-07	no
660	SSW	ULS+CC	240+cc	4,36	10,8	9,82	150,51	7,1	1,18	6,82	5,5	1,9	0,8	45	0,42	0,40	0,98	0,98	0,86	0,73	4,19E-06	no
660	SW	ELS	50	2,55	8,8	8,00	99,92	1,1	0,82	7,18	5,5	1,9	0,8	45	0,42	0,40	1,00	0,97	0,86	0,73	7,42E-13	no
660	SW	ULS	240	3,12	9,8	8,91	123,92	1,7	0,82	7,18	5,5	1,9	0,8	45	0,42	0,40	0,99	0,98	0,86	0,73	7,35E-10	no
660	SW	ULS+CC	240+cc	3,13	9,8	8,91	123,92	1,1	1,18	6,82	5,5	1,9	0,8	45	0,42	0,40	1,00	0,98	0,86	0,73	2,79E-09	no
665	NE	ELS	50	0,84	10,8	9,82	150,51	61,1	0,82	7,18	5,5	1,9	0,8	45	0,42	0,40	0,80	0,98	0,86	0,74	9,62E-70	no
665	NE	ULS	240	1,23	13,1	11,91	221,44	58,8	0,82	7,18	5,5	1,9	0,8	45	0,42	0,40	0,81	0,99	0,86	0,74	6,05E-42	no
665	NE	ULS+CC	240+cc	1,22	13,1	11,91	221,44	59,8	1,18	6,82	5,5	1,9	0,8	45	0,42	0,40	0,80	0,99	0,86	0,74	2,56E-40	no
665	ENE	ELS	50	2,51	13,1	11,91	221,44	57,5	0,82	7,18	5,5	1,9	0,8	45	0,42	0,40	0,81	0,99	0,86	0,74	1,13E-16	no
665	ENE	ULS	240	2,9	14,5	13,18	271,29	57	0,82	7,18	5,5	1,9	0,8	45	0,42	0,40	0,81	0,99	0,86	0,74	9,32E-14	no
665	ENE	ULS+CC	240+cc	2,96	14,5	13,18	271,29	57,9	1,18	6,82	5,5	1,9	0,8	45	0,42	0,40	0,81	0,99	0,86	0,74	9,61E-13	no
665	E	ELS	50	3,53	11,9	10,82	182,72	53,1	0,82	7,18	5,5	1,9	0,8	45	0,42	0,40	0,82	0,99	0,86	0,74	1,69E-10	no
665	E	ULS	240	3,68	13,1	11,91	221,44	53,1	0,82	7,18	5,5	1,9	0,8	45	0,42	0,40	0,82	0,99	0,86	0,74	6,59E-10	no
665	E	ULS+CC	240+cc	3,83	13,1	11,91	221,44	53,9	1,18	6,82	5,5	1,9	0,8	45	0,42	0,40	0,82	0,99	0,86	0,74	6,18E-09	no
665	ESE	ELS	50	3,65	10,8	9,82	150,51	47	0,82	7,18	5,5	1,9	0,8	45	0,42	0,40	0,84	0,98	0,86	0,74	8,73E-10	no
665	ESE	ULS	240	3,81	11,9	10,82	182,72	46,8	0,82	7,18	5,5	1,9	0,8	45	0,42	0,40	0,85	0,99	0,86	0,74	3,34E-09	no
665	ESE	ULS+CC	240+cc	3,97	11,9	10,82	182,72	47,5	1,18	6,82	5,5	1,9	0,8	45	0,42	0,40	0,84	0,99	0,86	0,73	2,80E-08	no
665	SE	ELS	50	3,61	9,8	8,91	123,92	38,7	0,82	7,18	5,5	1,9	0,8	45	0,42	0,40	0,87	0,98	0,86	0,73	1,38E-09	no
665	SE	ULS	240	3,85	10,8	9,82	150,51	38,5	0,82	7,18	5,5	1,9	0,8	45	0,42	0,40	0,87	0,98	0,86	0,74	9,36E-09	no
665	SE	ULS+CC	240+cc	4,01	10,8	9,82	150,51	39	1,18	6,82	5,5	1,9	0,8	45	0,42	0,40	0,87	0,98	0,86	0,73	7,14E-08	no
665	SSE	ELS	50	3,43	8,8	8,00	99,92	27,5	0,82	7,18	5,5	1,9	0,8	45	0,42	0,40	0,91	0,97	0,86	0,73	8,49E-10	no
665	SSE	ULS	240	3,77	9,8	8,91	123,92	27,8	0,82	7,18	5,5	1,9	0,8	45	0,42	0,40	0,91	0,98	0,86	0,73	1,32E-08	no
665	SSE	ULS+CC	240+cc	3,93	9,8	8,91	123,92	28	1,18	6,82	5,5	1,9	0,8	45	0,42	0,40	0,91	0,98	0,86	0,73	1,01E-07	no
665	S	ELS	50	3,22	8,8	8,00	99,92	15,5	0,82	7,18	5,5	1,9	0,8	45	0,42	0,40	0,95	0,97	0,86	0,73	4,30E-10	no
665	S	ULS	240	3,69	9,8	8,91	123,92	16,3	0,82	7,18	5,5	1,9	0,8	45	0,42	0,40	0,95	0,98	0,86	0,73	2,05E-08	no
665	S	ULS+CC	240+cc	3,81	9,8	8,91	123,92	16,1	1,18	6,82	5,5	1,9	0,8	45	0,42	0,40	0,95	0,98	0,86	0,73	1,24E-07	no
665	SSW	ELS	50	3,98	10,8	9,82	150,51	7,9	0,82	7,18	5,5	1,9	0,8	45	0,42	0,40	0,97	0,98	0,86	0,74	2,62E-07	no
665	SSW	ULS	240	4,16	10,8	9,82	150,51	6,9	0,82	7,18	5,5	1,9	0,8	45	0,42	0,40	0,98	0,98	0,86	0,74	7,35E-07	no
665	SSW	ULS+CC	240+cc	4,35	10,8	9,82	150,51	6,7	1,18	6,82	5,5	1,9	0,8	45	0,42	0,40	0,98	0,98	0,86	0,73	4,11E-06	no
665	SW	ELS	50	2,55	8,8	8,00	99,92	0,8	0,82	7,18	5,5	1,9	0,8	45	0,42	0,40	1,00	0,97	0,86	0,73	7,70E-13	no
665	SW	ULS	240	3,12	9,8	8,91	123,92	1,4	0,82	7,18	5,5	1,9	0,8	45	0,42	0,40	1,00	0,98	0,86	0,73	7,56E-10	no
665	SW	ULS+CC	240+cc	3,12	9,8	8,91	123,92	0,9	1,18	6,82	5,5	1,9	0,8	45	0,42	0,40	1,00	0,98	0,86	0,73	2,60E-09	no
670	NE	ELS	50	0,84	10,8	9,82	150,51	61	0,82	7,18	5,5	1,9	0,8	45	0,42	0,40	0,80	0,98	0,86	0,74	1,05E-69	no
670	NE	ULS	240	1,23	13,1	11,91	221,44	58,9	0,82	7,18	5,5	1,9	0,8	45	0,42	0,40	0,81	0,99	0,86	0,74	5,76E-42	no
670	NE	ULS+CC	240+cc	1,22	13,1	11,91	221,44	59,7	1,18	6,82	5,5	1,9	0,8	45	0,42	0,40	0,80	0,99	0,86	0,74	2,69E-40	no
670	ENE	ELS	50	2,5	13,1	11,91	221,44	57,4	0,82	7,18	5,5	1,9	0,8	45	0,42	0,40	0,81	0,99	0,86	0,74	9,47E-17	no
670	ENE	ULS	240	2,89	14,5	13,18	271,29	56,9	0,82	7,18	5,5	1,9	0,8	45	0,42	0,40	0,81	0,99	0,86	0,74	8,21E-14	no
670	ENE	ULS+CC	240+cc	2,95	14,5	13,18	271,29	57,9	1,18	6,82	5,5	1,9	0,8	45	0,42	0,40	0,81	0,99	0,86	0,74	8,44E-13	no
670	E	ELS	50	3,52	11,9	10,82	182,72	53	0,82	7,18	5,5	1,9	0,8	45	0,42	0,40	0,83	0,99	0,86	0,74	1,56E-10	no
670	E	ULS	240	3,67	13,1	11,91	221,44	53,1	0,82	7,18	5,5	1,9	0,8	45	0,42	0,40	0,82	0,99	0,86	0,74	6,07E-10	no
670	E	ULS+CC	240+cc	3,82	13,1	11,91	221,44	53,9	1,18	6,82	5,5	1,9	0,8	45	0,42	0,40	0,82	0,99	0,86	0,74	5,76E-09	no
670	ESE	ELS	50	3,63	10,8	9,82	150,51	46,9	0,82	7,18	5,5	1,9	0,8	45	0,42	0,40	0,85	0,98	0,86	0,74	7,49E-10	no
670	ESE	ULS	240	3,79	11,9	10,82	182,72	46,8	0,82	7,18	5,5	1,9	0,8	45	0,42	0,40	0,85	0,99	0,86	0,74	2,88E-09	no
670	ESE	ULS+CC	240+cc	3,95	11,9	10,82	182,72	47,5	1,18	6,82	5,5	1,9	0,8	45	0,42	0,40	0,84	0,99	0,86	0,73	2,46E-08	no
670	SE	ELS	50	3,58	9,8	8,91	123,92	38,8	0,82	7,18	5,5	1,9	0,8	45	0,42	0,40	0,87	0,98	0,86	0,73	1,07E-09	no
670	SE	ULS	240	3,82	10,8	9,82	150,51	38,5	0,82	7,18	5,5	1,9	0,8	45	0,42	0,40	0,87	0,98	0,86	0,74	7,59E-09	no
670	SE	ULS+CC	240+cc	3,97	10,8	9,82	150,51	39	1,18	6,82	5,5	1,9	0,8	45	0,42	0,40	0,87	0,98	0,86	0,73	5,59E-08	no
670	SSE	ELS	50	3,41	8,8	8,00	99,92	27,5	0,82	7,18	5,5	1,9	0,8	45	0,42	0,40	0,91	0,97	0,86	0,73	7,14E-10	no
670	SSE	ULS	240	3,74	9,8	8,91	123,92	27,8	0,82	7,18	5,5	1,9	0,8	45	0,42	0,40	0,91	0,98	0,86	0,73	1,07E-08	no
670	SSE	ULS+CC	240+cc	3,89	9,8	8,91	123,92	28	1,18	6,82	5,5	1,9	0,8	45	0,42	0,40	0,91	0,98	0,86	0,73	7,92E-08	no

GEOMETRIA

Rc (m)
8
Gc (m)
5,5
hwall (m)
1,9
hn (m)
0,8
ε (°)
45

NOMBRE DE CASOS EN ELS
0

NOMBRE DE CASOS EN ELU
0

NOMBRE DE CASOS EN ELU+CC
0

670	S	ELS	50	3,22	8,8	8,00	99,92	15,5	0,82	7,18	5,5	1,9	0,8	45	0,42	0,40	0,95	0,97	0,86	0,73	4,30E-10	no
670	S	ULS	240	3,67	9,8	8,91	123,92	16,2	0,82	7,18	5,5	1,9	0,8	45	0,42	0,40	0,95	0,98	0,86	0,73	1,80E-08	no
670	S	ULS+CC	240+cc	3,79	9,8	8,91	123,92	16,1	1,18	6,82	5,5	1,9	0,8	45	0,42	0,40	0,95	0,98	0,86	0,73	1,09E-07	no
670	SSW	ELS	50	3,98	10,8	9,82	150,51	7,8	0,82	7,18	5,5	1,9	0,8	45	0,42	0,40	0,97	0,98	0,86	0,74	2,64E-07	no
670	SSW	ULS	240	4,16	10,8	9,82	150,51	6,9	0,82	7,18	5,5	1,9	0,8	45	0,42	0,40	0,98	0,98	0,86	0,74	7,35E-07	no
670	SSW	ULS+CC	240+cc	4,34	10,8	9,82	150,51	6,7	1,18	6,82	5,5	1,9	0,8	45	0,42	0,40	0,98	0,98	0,86	0,73	3,93E-06	no
670	SW	ELS	50	2,55	8,8	8,00	99,92	0,9	0,82	7,18	5,5	1,9	0,8	45	0,42	0,40	1,00	0,97	0,86	0,73	7,60E-13	no
670	SW	ULS	240	3,12	9,8	8,91	123,92	1,5	0,82	7,18	5,5	1,9	0,8	45	0,42	0,40	1,00	0,98	0,86	0,73	7,49E-10	no
670	SW	ULS+CC	240+cc	3,12	9,8	8,91	123,92	1	1,18	6,82	5,5	1,9	0,8	45	0,42	0,40	1,00	0,98	0,86	0,73	2,57E-09	no
675	NE	ELS	50	0,83	10,8	9,82	150,51	61,1	0,82	7,18	5,5	1,9	0,8	45	0,42	0,40	0,80	0,98	0,86	0,74	7,98E-71	no
675	NE	ULS	240	1,22	13,1	11,91	221,44	59,1	0,82	7,18	5,5	1,9	0,8	45	0,42	0,40	0,80	0,99	0,86	0,74	1,88E-42	no
675	NE	ULS+CC	240+cc	1,21	13,1	11,91	221,44	59,9	1,18	6,82	5,5	1,9	0,8	45	0,42	0,40	0,80	0,99	0,86	0,74	9,12E-41	no
675	ENE	ELS	50	2,49	13,1	11,91	221,44	57,5	0,82	7,18	5,5	1,9	0,8	45	0,42	0,40	0,81	0,99	0,86	0,74	7,60E-17	no
675	ENE	ULS	240	2,88	14,5	13,18	271,29	57	0,82	7,18	5,5	1,9	0,8	45	0,42	0,40	0,81	0,99	0,86	0,74	7,00E-14	no
675	ENE	ULS+CC	240+cc	2,93	14,5	13,18	271,29	58	1,18	6,82	5,5	1,9	0,8	45	0,42	0,40	0,81	0,99	0,86	0,74	6,40E-13	no
675	E	ELS	50	3,5	11,9	10,82	182,72	53,1	0,82	7,18	5,5	1,9	0,8	45	0,42	0,40	0,82	0,99	0,86	0,74	1,29E-10	no
675	E	ULS	240	3,65	13,1	11,91	221,44	53,2	0,82	7,18	5,5	1,9	0,8	45	0,42	0,40	0,82	0,99	0,86	0,74	5,08E-10	no
675	E	ULS+CC	240+cc	3,8	13,1	11,91	221,44	53,9	1,18	6,82	5,5	1,9	0,8	45	0,42	0,40	0,82	0,99	0,86	0,74	4,99E-09	no
675	ESE	ELS	50	3,61	10,8	9,82	150,51	47	0,82	7,18	5,5	1,9	0,8	45	0,42	0,40	0,84	0,98	0,86	0,74	6,28E-10	no
675	ESE	ULS	240	3,76	11,9	10,82	182,72	46,9	0,82	7,18	5,5	1,9	0,8	45	0,42	0,40	0,85	0,99	0,86	0,74	2,28E-09	no
675	ESE	ULS+CC	240+cc	3,92	11,9	10,82	182,72	47,5	1,18	6,82	5,5	1,9	0,8	45	0,42	0,40	0,84	0,99	0,86	0,73	2,02E-08	no
675	SE	ELS	50	3,55	9,8	8,91	123,92	38,9	0,82	7,18	5,5	1,9	0,8	45	0,42	0,40	0,87	0,98	0,86	0,73	8,28E-10	no
675	SE	ULS	240	3,78	10,8	9,82	150,51	38,6	0,82	7,18	5,5	1,9	0,8	45	0,42	0,40	0,87	0,98	0,86	0,74	5,65E-09	no
675	SE	ULS+CC	240+cc	3,94	10,8	9,82	150,51	39	1,18	6,82	5,5	1,9	0,8	45	0,42	0,40	0,87	0,98	0,86	0,73	4,64E-08	no
675	SSE	ELS	50	3,38	8,8	8,00	99,92	27,6	0,82	7,18	5,5	1,9	0,8	45	0,42	0,40	0,91	0,97	0,86	0,73	5,42E-10	no
675	SSE	ULS	240	3,7	9,8	8,91	123,92	27,9	0,82	7,18	5,5	1,9	0,8	45	0,42	0,40	0,91	0,98	0,86	0,73	7,93E-09	no
675	SSE	ULS+CC	240+cc	3,85	9,8	8,91	123,92	28,1	1,18	6,82	5,5	1,9	0,8	45	0,42	0,40	0,91	0,98	0,86	0,73	6,13E-08	no
675	S	ELS	50	3,21	8,8	8,00	99,92	15,5	0,82	7,18	5,5	1,9	0,8	45	0,42	0,40	0,95	0,97	0,86	0,73	3,92E-10	no
675	S	ULS	240	3,66	9,8	8,91	123,92	16,2	0,82	7,18	5,5	1,9	0,8	45	0,42	0,40	0,95	0,98	0,86	0,73	1,68E-08	no
675	S	ULS+CC	240+cc	3,78	9,8	8,91	123,92	16,1	1,18	6,82	5,5	1,9	0,8	45	0,42	0,40	0,95	0,98	0,86	0,73	1,03E-07	no
675	SSW	ELS	50	3,98	10,8	9,82	150,51	7,8	0,82	7,18	5,5	1,9	0,8	45	0,42	0,40	0,97	0,98	0,86	0,74	2,64E-07	no
675	SSW	ULS	240	4,16	10,8	9,82	150,51	6,9	0,82	7,18	5,5	1,9	0,8	45	0,42	0,40	0,98	0,98	0,86	0,74	7,35E-07	no
675	SSW	ULS+CC	240+cc	4,34	10,8	9,82	150,51	6,7	1,18	6,82	5,5	1,9	0,8	45	0,42	0,40	0,98	0,98	0,86	0,73	3,93E-06	no
675	SW	ELS	50	2,55	8,8	8,00	99,92	1,1	0,82	7,18	5,5	1,9	0,8	45	0,42	0,40	1,00	0,97	0,86	0,73	7,42E-13	no
675	SW	ULS	240	3,11	9,8	8,91	123,92	1,7	0,82	7,18	5,5	1,9	0,8	45	0,42	0,40	0,99	0,98	0,86	0,73	6,68E-10	no
675	SW	ULS+CC	240+cc	3,11	9,8	8,91	123,92	1,1	1,18	6,82	5,5	1,9	0,8	45	0,42	0,40	1,00	0,98	0,86	0,73	2,33E-09	no
680	NE	ELS	50	0,83	10,8	9,82	150,51	61,1	0,82	7,18	5,5	1,9	0,8	45	0,42	0,40	0,80	0,98	0,86	0,74	7,98E-71	no
680	NE	ULS	240	1,22	13,1	11,91	221,44	59,1	0,82	7,18	5,5	1,9	0,8	45	0,42	0,40	0,80	0,99	0,86	0,74	1,88E-42	no
680	NE	ULS+CC	240+cc	1,21	13,1	11,91	221,44	60	1,18	6,82	5,5	1,9	0,8	45	0,42	0,40	0,80	0,99	0,86	0,74	8,69E-41	no
680	ENE	ELS	50	2,5	13,1	11,91	221,44	57,5	0,82	7,18	5,5	1,9	0,8	45	0,42	0,40	0,81	0,99	0,86	0,74	9,29E-17	no
680	ENE	ULS	240	2,88	14,5	13,18	271,29	57	0,82	7,18	5,5	1,9	0,8	45	0,42	0,40	0,81	0,99	0,86	0,74	7,00E-14	no
680	ENE	ULS+CC	240+cc	2,93	14,5	13,18	271,29	57,9	1,18	6,82	5,5	1,9	0,8	45	0,42	0,40	0,81	0,99	0,86	0,74	6,50E-13	no
680	E	ELS	50	3,49	11,9	10,82	182,72	53,1	0,82	7,18	5,5	1,9	0,8	45	0,42	0,40	0,82	0,99	0,86	0,74	1,18E-10	no
680	E	ULS	240	3,64	13,1	11,91	221,44	53,2	0,82	7,18	5,5	1,9	0,8	45	0,42	0,40	0,82	0,99	0,86	0,74	4,68E-10	no
680	E	ULS+CC	240+cc	3,79	13,1	11,91	221,44	53,9	1,18	6,82	5,5	1,9	0,8	45	0,42	0,40	0,82	0,99	0,86	0,74	4,64E-09	no
680	ESE	ELS	50	3,59	10,8	9,82	150,51	47,1	0,82	7,18	5,5	1,9	0,8	45	0,42	0,40	0,84	0,98	0,86	0,74	5,25E-10	no
680	ESE	ULS	240	3,74	11,9	10,82	182,72	47	0,82	7,18	5,5	1,9	0,8	45	0,42	0,40	0,84	0,99	0,86	0,74	1,93E-09	no
680	ESE	ULS+CC	240+cc	3,9	11,9	10,82	182,72	47,6	1,18	6,82	5,5	1,9	0,8	45	0,42	0,40	0,84	0,99	0,86	0,73	1,76E-08	no
680	SE	ELS	50	3,52	9,8	8,91	123,92	39	0,82	7,18	5,5	1,9	0,8	45	0,42	0,40	0,87	0,98	0,86	0,73	6,36E-10	no
680	SE	ULS	240	3,75	10,8	9,82	150,51	38,7	0,82	7,18	5,5	1,9	0,8	45	0,42	0,40	0,87	0,98	0,86	0,74	4,49E-09	no
680	SE	ULS+CC	240+cc	3,91	10,8	9,82	150,51	39,1	1,18	6,82	5,5	1,9	0,8	45	0,42	0,40	0,87	0,98	0,86	0,73	3,81E-08	no
680	SSE	ELS	50	3,37	8,8	8,00	99,92	27,5	0,82	7,18	5,5	1,9	0,8	45	0,42	0,40	0,91	0,97	0,86	0,73	5,01E-10	no
680	SSE	ULS	240	3,68	9,8	8,91	123,92	27,9	0,82	7,18	5,5	1,9	0,8	45	0,42	0,40	0,91	0,98	0,86	0,73	6,85E-09	no
680	SSE	ULS+CC	240+cc	3,83	9,8	8,91	123,92	28,1	1,18	6,82	5,5	1,9	0,8	45	0,42	0,40	0,91	0,98	0,86	0,73	5,40E-08	no
680	S	ELS	50	3,21	8,8	8,00	99,92	15,6	0,82	7,18	5,5	1,9	0,8	45	0,42	0,40	0,95	0,97	0,86	0,73	3,88E-10	no
680	S	ULS	240	3,66	9,8	8,91	123,92	16,3	0,82	7,18	5,5	1,9	0,8	45	0,42	0,40	0,95	0,98	0,86	0,73	1,66E-08	no
680	S	ULS+CC	240+cc	3,78	9,8	8,91	123,92	16,1	1,18	6,82	5,5	1,9	0,8	45	0,42	0,40	0,95	0,98	0,86	0,73	1,03E-07	no
680	SSW	ELS	50	3,98	10,8	9,82	150,51	7,9	0,82	7,18	5,5	1,9	0,8	45	0,42	0,40	0,97	0,98	0,86	0,74	2,62E-07	no
680	SSW	ULS	240	4,15	10,8	9,82	150,51	6,9	0,82	7,18	5,5	1,9	0,8	45	0,42	0,40	0,98	0,98	0,86	0,74	6,99E-07	no
680	SSW	ULS+CC	240+cc	4,34	10,8	9,82	150,51	6,7	1,18	6,82	5,5	1,9	0,8	45	0,42	0,40	0,98	0,98	0,86	0,73	3,93E-06	no
680	SW	ELS	50	2,55	8,8	8,00	99,92	1,3	0,82	7,18	5,5	1,9	0,8	45	0,42	0,40	1,00	0,97	0,86	0,73	7,24E-13	no
680	SW	ULS	240	3,11	9,8	8,91	123,92	1,9	0,82	7,18	5,5	1,9	0,8	45	0,42	0,40	0,99	0,98	0,86	0,73	6,56E-10	no
680	SW	ULS+CC	240+cc	3,11	9,8	8,91	123,92	1,3	1,18	6,82	5,5	1,9	0,8	45	0,42	0,40	1,00	0,98	0,86	0,73	2,29E-09	no
685	NE	ELS	50	0,83	10,8	9,82	150,51	61,3	0,82	7,18	5,5	1,9	0,8	45	0,42	0,40	0,80	0,98	0,86	0,74	6,72E-71	no
685	NE	ULS	240	1,23	13,1	11,91	221,44	59,3	0,82	7,18	5,5	1,9	0,8	45	0,42	0,40	0,80	0,99	0,86	0,74	4,71E-42	no
685	NE	ULS+CC	240+cc	1,21	13,1	11,91	221,44	60,2	1,18	6,82	5,5	1,9	0,8	45	0,42	0,40	0,80	0,99	0,86	0,74	7,88E-41	no
685	ENE	ELS	50	2,5	13,1	11,91	221,44	57,7	0,82	7,18	5,5	1,9	0,8	45	0,42	0,40	0,81	0,99	0,86	0,74	8,93E-17	no
685	ENE	ULS	240	2,89	14,5	13,18	271,29	57,1	0,82	7,18	5,5	1,9	0,8	45	0,42	0,40	0,81	0,99	0,86	0,74	7,95E-14	no
685	ENE	ULS+CC	240+cc	2,94	14,5	13,18	271,29	58,1	1,18	6,82	5,5	1,9	0,8	45	0,42	0,40	0,81	0,99	0,86	0,74	7,19E-13	no
685	E	ELS	50	3,48	11,9	10,82	182,72	53,3	0,82	7,18	5,5	1,9	0,8	45	0,42	0,40	0,82	0,99	0,86	0,74	1,05E-10	no
685	E	ULS	240	3,63	13,1	11,91	221,44	53,3	0,82	7,18	5,5	1,9	0,8	45	0,42	0,40	0,82	0,99	0,86	0,74	4,25E-10	no
685	E	ULS+CC	240+cc	3,78	13,1	11,91	221,44	54,1	1,18	6,82	5,5	1,9	0,8	45	0,42	0,40	0,82	0,99	0,86	0,74	4,22E-09	no
685	ESE	ELS	50	3,57	10,8	9,82	150,51	47,3	0,82	7,18	5,5	1,9	0,8	45	0,42	0,40	0,84	0,98	0,86	0,74	4,33E-10	no
685	ESE	ULS	240	3,73	11,9	10,82	182,72	47,2	0,82	7,18	5,5	1,9	0,8	45	0,42	0,40	0,84	0,99	0,86	0,74	1,75E-09	no
685	ESE	ULS+CC	240+cc	3,89	11,9	10,82	182,72	47,8	1,18	6,82	5,5	1,9	0,8	45	0,42	0,40	0,84	0,99	0,86	0,73	1,61E-08	no
685	SE	ELS	50	3,5	9,8	8,91	123,92	39,2	0,82	7,18	5,5	1,9	0,8	45	0,42	0,40	0,87	0,98	0,86	0,73	5,24E-10	no
685	SE	ULS	240	3,73	10,8	9,82	150,51	38,9	0,82	7,18	5,5	1,9	0,8	45	0,42	0,40	0,87	0,98	0,86	0,74	3,80E-09	no
685	SE	ULS+CC	240+cc	3,88	10,8	9,82	150,51	39,3	1,18	6,82	5,5	1,9	0,8	45	0,42	0,40	0,87	0,98	0,86	0,73	3,08E-08	no
685	SSE	ELS	50	3,36	8,8	8,00	99,92	27,6	0,82	7,18	5,5	1,9	0,8	45	0,42	0,40	0,91	0,97	0,86	0,73	4,53E-10	no
685	SSE	ULS	240	3,67	9,8	8,91	123,92	28,1	0,82	7,18	5,5	1,9	0,8	45	0,42	0,40	0,91	0,98	0,86	0,73	6,25E-09	no
685	SSE	ULS+CC	240+cc	3,82	9,8	8,91	123,92	28,2	1,18	6,82	5,5	1,9	0,8	45	0,42	0,40	0,91	0,98	0,86	0,73	5,02E-08	no
685	S	ELS	50	3,22	8,8	8,00	99,92	15,8	0,82	7,18	5,5	1,9	0,8	45	0,42	0,40	0,95	0,97	0,86	0,73	4,18E-10	no
685	S	ULS	240	3,66	9,8	8,91	123,92	16,4	0,82	7,18	5,5	1,9	0,8	45	0,42	0,40	0,95	0,98	0,86	0,73	1,65E-08	no
685	S	ULS+CC	240+cc	3,79	9,8	8,91	123,92	16,3	1,18	6,82	5,5	1,9	0,8	45	0,42	0,40	0,95	0,98	0,86	0,73	1,08E-07	no
685	SSW	ELS	50	3,99	10,8	9,82	150,51	8,1	0,82	7,18	5,5	1,9	0,8	45	0,42	0,40	0,97	0,98	0,86	0,74	2,73E-07	no
685	SSW	ULS	240	4,15	10,8	9,82	150,51	7,1	0,82	7,18	5,5	1,9	0,8	45	0,42	0,40	0,98	0,98	0,86	0,74	6,90E-07	no
685	SSW	ULS+CC	240+cc	4,34	10,8	9,82	150,51	6,9	1,18	6,82	5,5	1,9	0,8	45	0,42	0,40	0,98	0,98	0,86	0,73	3,88E-06	no
685	SW	ELS	50	2,55	8,8	8,00	99,92	1,5	0,82	7,18	5,5	1,9	0,8	45	0,42	0,40	1,00	0,97	0,86	0,73	7,07E-13	no
685	SW	ULS	240	3,11	9,8	8,91	123,92	2,1	0,82	7,18	5,5	1,9	0,8	45	0,42	0,40	0,99	0,98	0,86	0,73	6,44E-10	no
685	SW	ULS+CC	240+cc	3,11	9,8	8,91	123,92	1,5	1,18	6,82	5,5	1,9	0,8	45	0,42	0,40	1,00	0,98	0,86	0,73	2,25E-09	no
690	NE	ELS	50	0,83	10,8	9,82	150,51	61,2	0,82	7,18	5,5	1,9	0,8	45	0,42	0,40	0,80	0,98	0,86	0,74	7,32E-71	no
690	NE	ULS	240	1,23	13,1	11,91	221,44	59,3	0,82	7,18	5,5	1,9	0,8	45	0,42	0,40	0,80	0,99	0,86	0,74	4,71E-42	no
690	NE	ULS+CC	240+cc	1,21	13,1	11,91	221,44	60,1	1,18	6,82	5,5	1,9	0,8	45	0,42	0,40	0,80	0,99	0,86	0,74	8,27E-41	no
690	ENE	ELS	50	2,51	13,1	11,91	221,44	57,6	0,82	7,18	5,5	1,9	0,8	45	0,42	0,40	0,81	0,99	0,86	0,74	1,11E-16	no
690	ENE	ULS	240	2,9	14,5	13,18	271,29	57,1	0,82	7,18	5,5	1,9	0,8	45	0,42	0,40	0,81	0,99	0,86	0,74	9,17E-14	no
690	ENE	ULS+CC	240+cc	2,95	14,5	13,18	271,29	58	1,18	6,82	5,5	1,9	0,8	45	0,42	0,40	0,81	0,99	0,86	0,74	8,32E-13	no
690	E	ELS	50	3,47	11,9	10,82	182,72	53,3	0,82	7,18	5,5	1,9	0,8	45	0,42	0,40	0,82	0,99	0,86	0,74	9,52E-11	no
690	E	ULS	240	3,62	13,1	11,91	221,44	53,3	0,82	7,18	5,5	1,9	0,8	45	0,42	0,40	0,82	0,99	0,86	0,74	3,91E-10	no
690	E	ULS+CC	240+cc	3,77	13,1	11,91	221,44	54,1	1,18	6,82	5,5	1,9	0,8	45	0,42	0,40	0,82	0,99	0,86	0,74	3,92E-09	no
690	ESE	ELS	50	3,55	10,8	9,82	150,51	47,3	0,82	7,18	5,5	1,9	0,8	45	0,42	0,40	0,84	0,98	0,86	0,74	3,64E-10	no
690	ESE	ULS	240	3,71	11,9	10,82	182,72	47,2	0,82	7,18	5,5	1,9	0,8	45	0,42	0,40	0,84	0,99	0,86	0,74	1,50E-09	no
690	ESE	ULS+CC	240+cc	3,87	11,9	10,82	182,72	47,8	1,18	6,82	5,5	1,9	0,8	45	0,42	0,40	0,84	0,99	0,86	0,73	1,41E-08	no
690	SE	ELS	50	3,49	9,8	8,91	123,92	39,1	0,82	7,18	5,5	1,9	0,8	45	0,42	0,40	0,87	0,98	0,86	0,73	4,86E-10	no
690	SE	ULS	240	3,71	10,8	9,82	150,51	38,9	0,82	7,18	5,5	1,9	0,8	45	0,42	0,40	0,87	0,98	0,86	0,74	3,27E-09	no
690	SE	ULS+CC	240+cc	3,86	10,8	9,82	150,51	39,3	1,18	6,82	5,5	1,9	0,8	45	0,42	0,40	0,87	0,98	0,86	0,73	2,71E-08	no
690	SSE	ELS	50	3,37	8,8	8,00	99,92	27,4	0,82	7,18	5,5	1,9	0,8	45	0,42	0,40	0,91	0,97	0,86	0,73	5,06E-10	no
690	SSE	ULS	240	3,67	9,8	8,91	123,92	27,9	0,82	7,18	5,5	1,9	0,8	45	0,42	0,40	0,91	0,98	0,86	0,73	6,37E-09	no
690	SSE	ULS+CC	240+cc	3,82	9,8	8,91	123,92	28	1,18	6,82	5,5	1,9	0,8	45	0,42	0,40	0,91	0,98	0,86	0,73	5,11E-08	no
690	S	ELS	50	3,24	8,8	8,00	99,92	15,7	0,82	7,18	5,5	1,9	0,8	45	0,42	0,40	0,95	0,97	0,86	0,73	5,09E-10	no
690	S	ULS	240	3,67	9,8	8,91	123,92	16,4	0,82	7,18	5,5	1,9	0,8	45	0,42	0,40	0,95	0,98	0,86	0,73	1,77E-08	no
690	S	ULS+CC	240+cc	3,8	9,8	8,91	123,92	16,2	1,18	6,82	5,5	1,9	0,8	45	0,42	0,40	0,95	0,98	0,86	0,73	1,16E-07	no
690	SSW	ELS	50	3,97	10,8	9,82	150,51	8	0,82	7,18	5,5	1,9	0,8	45	0,42	0,40	0,97	0,98	0,86	0,74	2,46E-07	no
690	SSW	ULS	240	4,13	10,8	9,82	150,51	6,9	0,82	7,18	5,5	1,9	0,8	45	0,42	0,40	0,98	0,98	0,86	0,74	6,30E-07	no
690	SSW	ULS+CC	240+cc	4,32	10,8	9,82	150,51	6,7	1,18	6,82	5,5	1,9	0,8	45	0,42	0,40	0,98	0,98	0,86	0,73	3,60E-06	no
690	SW	ELS	50	2,54	8,8	8,00	99,92	1,4	0,82	7,18	5,5	1,9	0,8	45	0,42	0,40	1,00	0,97	0,86	0,73	6,16E-13	no
690	SW	ULS	240	3,09	9,8	8,91	123,92	2	0,82	7,18	5,5	1,9	0,8	45	0,42	0,40	0,99	0,98	0,86	0,73	5,36E-10	no
690	SW	ULS+CC	240+cc	3,09	9,8	8,91	123,92	1,4	1,18	6,82	5,5	1,9	0,8	45	0,42	0,40	1,00	0,98	0,86	0,73	1,89E-09	no
695	NE	ELS	50	0,83	10,8	9,82	150,51	61,2	0,82	7,18	5,5	1,9	0,8	45	0,42	0,40	0,80	0,98	0,86	0,74	7,32E-71	no
695	NE	ULS	240	1,23	13,1	11,91	221,44	59,3	0,82	7,18	5,5	1,9	0,8	45	0,42	0,40	0,80	0,99	0,86	0,74	4,71E-42	no
695	NE	ULS+CC	240+cc	1,21	13,1	11,91	221,44	60,2	1,18	6,82	5,5	1,9	0,8	45	0,42	0,40	0,80	0,99	0,86	0,74	7,88E-41	no
695	ENE	ELS	50	2,52	13,1	11,91	221,44	57,6	0,82	7,18	5,5	1,9	0,8	45	0,42	0,40	0,81	0,99	0,86	0,74	1,35E-16	no
695	ENE	ULS	240	2,91	14,5	13,18	271,29	57,1	0,82	7,18	5,5	1,9	0,8	45	0,42	0,40	0,81	0,99	0,86	0,74	1,06E-13	no
695	ENE	ULS+CC	240+cc	2,96	14,5	13,18	271,29	58	1,18	6,82	5,5	1,9	0,8	45	0,42	0,40	0,81	0,99	0,86	0,74	9,46E-13	no
695	E	ELS	50	3,47	11,9	10,82	182,72	53,3	0,82	7,18	5,5	1,9	0,8	45	0,42	0,40	0,82	0,99	0,86	0,74	9,52E-11	no
695	E	ULS	240	3,62	13,1	11,91	221,44	53,4	0,82	7,18	5,5	1,9	0,8	45	0,42	0,40	0,82	0,99	0,86	0,74	3,86E-10	no
695	E	ULS+CC	240+cc	3,77	13,1	11,91	221,44	54,1	1,18	6,82	5,5	1,9	0,8	45	0,42	0,40	0,82	0,99	0,86	0,74	3,92E-09	no
695	ESE	ELS	50	3,54	10,8	9,82	150,51	47,4	0,82	7,18	5,5	1,9	0,8	45	0,42	0,40	0,84	0,98	0,86	0,74	3,30E-10	no
695	ESE	ULS	240	3,69	11,9	10,82	182,72	47,2	0,82	7,18	5,5	1,9	0,8	45	0,42	0,40	0,84	0,99	0,86	0,74	1,28E-09	no
695	ESE	ULS+CC	240+cc	3,85	11,9	10,82	182,72	47,8	1,18	6,82	5,5	1,9	0,8	45	0,42	0,40	0,84	0,99	0,86	0,73	1,23E-08	no
695	SE	ELS	50	3,48	9,8	8,91	123,92	39,1	0,82	7,18	5,5	1,9	0,8	45	0,42	0,40	0,87	0,98	0,86	0,73	4,45E-10	no
695	SE	ULS	240	3,69	10,8	9,82	150,51	38,9	0,82	7,18	5,5	1,9	0,8	45	0,42	0,40	0,87	0,98	0,86	0,74	2,81E-09	no
695	SE	ULS+CC	240+cc	3,85	10,8	9,82	150,51	39,3	1,18	6,82	5,5	1,9	0,8	45	0,42	0,40	0,87	0,98	0,86	0,73	2,54E-08	no
695	SSE	ELS	50	3,37	8,8	8,00	99,92	27,3	0,82	7,18	5,5	1,9	0,8	45	0,42	0,40	0,91	0,97	0,86	0,73	5,11E-10	no
695	SSE	ULS	240	3,67	9,8	8,91	123,92	27,8	0,82	7,18	5,5	1,9	0,8	45	0,42	0,40	0,91	0,98	0,86	0,73	6,43E-09	no
695	SSE	ULS+CC	240+cc	3,82	9,8	8,91	123,92	27,9	1,18	6,82	5,5	1,9	0,8	45	0,42	0,40	0,91	0,98	0,86	0,73	5,15E-08	no
695	S	ELS	50	3,25	8,8	8,00	99,92	15,7	0,82	7,18	5,5	1,9	0,8	45	0,42	0,40	0,95	0,97	0,86	0,73	5,58E-10	no
695	S	ULS	240	3,68	9,8	8,91	123,92	16,3	0,82	7,18	5,5	1,9	0,8	45	0,42	0,40	0,95	0,98	0,86	0,73	1,91E-08	no
695	S	ULS+CC	240+cc	3,81	9,8	8,91	123,92	16,2	1,18	6,82	5,5	1,9	0,8	45	0,42	0,40	0,95	0,98	0,86	0,73	1,23E-07	no
695	SSW	ELS	50	3,96	10,8	9,82	150,51	7,9	0,82	7,18	5,5	1,9	0,8	45	0,42	0,40	0,97	0,98	0,86	0,74	2,34E-07	no
695	SSW	ULS	240	4,1	10,8	9,82	150,51	6,8	0,82	7,18	5,5	1,9	0,8	45	0,42	0,40	0,98	0,98	0,86	0,74	5,43E-07	no
695	SSW	ULS+CC	240+cc	4,3	10,8	9,82	150,51	6,7	1,18	6,82	5,5	1,9	0,8	45	0,42	0,40	0,98	0,98	0,86	0,73	3,29E-06	no
695	SW	ELS	50	2,52	8,8	8,00	99,92	1,3	0,82	7,18	5,5	1,9	0,8	45	0,42	0,40	1,00	0,97	0,86	0,73	4,59E-13	no
695	SW	ULS	240	3,07	9,8	8,91	123,92	1,9	0,82	7,18	5,5	1,9	0,8	45	0,42	0,40	0,99	0,98	0,86	0,73	4,45E-10	no
695	SW	ULS+CC	240+cc	3,06	9,8	8,91	123,92	1,3	1,18	6,82	5,5	1,9	0,8	45	0,42	0,40	1,00	0,98	0,86	0,73	1,45E-09	no
700	NE	ELS	50	0,84	10,8	9,82	150,51	60,8	0,82	7,18	5,5	1,9	0,8	45	0,42	0,40	0,80	0,98	0,86	0,74	1,24E-69	no
700	NE	ULS	240	1,24	13,1	11,91	221,44	58,9	0,82	7,18	5,5	1,9	0,8	45	0,42	0,40	0,81	0,99	0,86	0,74	1,56E-41	no
700	NE	ULS+CC	240+cc	1,22	13,1	11,91	221,44	59,8	1,18	6,82	5,5	1,9	0,8	45	0,42	0,40	0,80	0,99	0,86	0,74	2,56E-40	no
700	ENE	ELS	50	2,53	13,1	11,91	221,44	57,2	0,82	7,18	5,5	1,9	0,8	45	0,42	0,40	0,81	0,99	0,86	0,74	1,78E-16	no
700	ENE	ULS	240	2,92	14,5	13,18	271,29	56,7	0,82	7,18	5,5	1,9	0,8	45	0,42	0,40	0,81	0,99	0,86	0,74	1,29E-13	no
700	ENE	ULS+CC	240+cc	2,96	14,5	13,18	271,29	57,6	1,18	6,82	5,5	1,9	0,8	45	0,42	0,40	0,81	0,99	0,86	0,74	1,00E-12	no
700	E	ELS	50	3,46	11,9	10,82	182,72	53	0,82	7,18	5,5	1,9	0,8	45	0,42	0,40	0,83	0,99	0,86	0,74	9,00E-11	no
700	E	ULS	240	3,61	13,1	11,91	221,44	53	0,82	7,18	5,5	1,9	0,8	45	0,42	0,40	0,83	0,99	0,86	0,74	3,72E-10	no
700	E	ULS+CC	240+cc	3,76	13,1	11,91	221,44	53,8	1,18	6,82	5,5	1,9	0,8	45	0,42	0,40	0,82	0,99	0,86	0,74	3,76E-09	no
700	ESE	ELS	50	3,53	10,8	9,82	150,51	47	0,82	7,18	5,5	1,9	0,8	45	0,42	0,40	0,84	0,98	0,86	0,74	3,17E-10	no
700	ESE	ULS	240	3,68	11,9	10,82	182,72	46,9	0,82	7,18	5,5	1,9	0,8	45	0,42	0,40	0,85	0,99	0,86	0,74	1,22E-09	no
700	ESE	ULS+CC	240+cc	3,84	11,9	10,82	182,72	47,5	1,18	6,82	5,5	1,9	0,8	45	0,42	0,40	0,84	0,99	0,86	0,73	1,18E-08	no

700	SE	ELS	50	3,48	9,8	8,91	123,92	38,6	0,82	7,18	5,5	1,9	0,8	45	0,42	0,40	0,87	0,98	0,86	0,73	4,70E-10	no
700	SE	ULS	240	3,69	10,8	9,82	150,51	38,4	0,82	7,18	5,5	1,9	0,8	45	0,42	0,40	0,87	0,98	0,86	0,74	2,95E-09	no
700	SE	ULS+CC	240+cc	3,85	10,8	9,82	150,51	38,8	1,18	6,82	5,5	1,9	0,8	45	0,42	0,40	0,87	0,98	0,86	0,73	2,65E-08	no
700	SSE	ELS	50	3,39	8,8	8,00	99,92	26,9	0,82	7,18	5,5	1,9	0,8	45	0,42	0,40	0,91	0,97	0,86	0,73	6,37E-10	no
700	SSE	ULS	240	3,68	9,8	8,91	123,92	27,3	0,82	7,18	5,5	1,9	0,8	45	0,42	0,40	0,91	0,98	0,86	0,73	7,25E-09	no
700	SSE	ULS+CC	240+cc	3,84	9,8	8,91	123,92	27,5	1,18	6,82	5,5	1,9	0,8	45	0,42	0,40	0,91	0,98	0,86	0,73	6,05E-08	no
700	S	ELS	50	3,25	8,8	8,00	99,92	15,4	0,82	7,18	5,5	1,9	0,8	45	0,42	0,40	0,95	0,97	0,86	0,73	5,75E-10	no
700	S	ULS	240	3,68	9,8	8,91	123,92	16	0,82	7,18	5,5	1,9	0,8	45	0,42	0,40	0,95	0,98	0,86	0,73	1,96E-08	no
700	S	ULS+CC	240+cc	3,81	9,8	8,91	123,92	15,9	1,18	6,82	5,5	1,9	0,8	45	0,42	0,40	0,95	0,98	0,86	0,73	1,26E-07	no
700	SSW	ELS	50	3,92	10,8	9,82	150,51	7,6	0,82	7,18	5,5	1,9	0,8	45	0,42	0,40	0,97	0,98	0,86	0,74	1,90E-07	no
700	SSW	ULS	240	4,06	10,8	9,82	150,51	6,5	0,82	7,18	5,5	1,9	0,8	45	0,42	0,40	0,98	0,98	0,86	0,74	4,48E-07	no
700	SSW	ULS+CC	240+cc	4,26	10,8	9,82	150,51	6,4	1,18	6,82	5,5	1,9	0,8	45	0,42	0,40	0,98	0,98	0,86	0,73	2,79E-06	no
700	SW	ELS	50	2,5	8,8	8,00	99,92	1	0,82	7,18	5,5	1,9	0,8	45	0,42	0,40	1,00	0,97	0,86	0,73	3,50E-13	no
700	SW	ULS	240	3,03	9,8	8,91	123,92	1,5	0,82	7,18	5,5	1,9	0,8	45	0,42	0,40	1,00	0,98	0,86	0,73	3,10E-10	no
700	SW	ULS+CC	240+cc	3,03	9,8	8,91	123,92	1	1,18	6,82	5,5	1,9	0,8	45	0,42	0,40	1,00	0,98	0,86	0,73	1,12E-09	no
705	NE	ELS	50	0,84	10,8	9,82	150,51	60,4	0,82	7,18	5,5	1,9	0,8	45	0,42	0,40	0,80	0,98	0,86	0,74	1,74E-69	no
705	NE	ULS	240	1,25	13,1	11,91	221,44	58,6	0,82	7,18	5,5	1,9	0,8	45	0,42	0,40	0,81	0,99	0,86	0,74	4,82E-41	no
705	NE	ULS+CC	240+cc	1,23	13,1	11,91	221,44	59,5	1,18	6,82	5,5	1,9	0,8	45	0,42	0,40	0,80	0,99	0,86	0,74	7,77E-40	no
705	ENE	ELS	50	2,55	13,1	11,91	221,44	56,8	0,82	7,18	5,5	1,9	0,8	45	0,42	0,40	0,81	0,99	0,86	0,74	2,81E-16	no
705	ENE	ULS	240	2,93	14,5	13,18	271,29	56,3	0,82	7,18	5,5	1,9	0,8	45	0,42	0,40	0,81	0,99	0,86	0,74	1,58E-13	no
705	ENE	ULS+CC	240+cc	2,97	14,5	13,18	271,29	57,3	1,18	6,82	5,5	1,9	0,8	45	0,42	0,40	0,81	0,99	0,86	0,74	1,19E-12	no
705	E	ELS	50	3,45	11,9	10,82	182,72	52,7	0,82	7,18	5,5	1,9	0,8	45	0,42	0,40	0,83	0,99	0,86	0,74	8,50E-11	no
705	E	ULS	240	3,61	13,1	11,91	221,44	52,7	0,82	7,18	5,5	1,9	0,8	45	0,42	0,40	0,83	0,99	0,86	0,74	3,85E-10	no
705	E	ULS+CC	240+cc	3,76	13,1	11,91	221,44	53,5	1,18	6,82	5,5	1,9	0,8	45	0,42	0,40	0,82	0,99	0,86	0,74	3,88E-09	no
705	ESE	ELS	50	3,52	10,8	9,82	150,51	46,7	0,82	7,18	5,5	1,9	0,8	45	0,42	0,40	0,85	0,98	0,86	0,74	3,00E-10	no
705	ESE	ULS	240	3,66	11,9	10,82	182,72	46,6	0,82	7,18	5,5	1,9	0,8	45	0,42	0,40	0,85	0,99	0,86	0,74	1,08E-09	no
705	ESE	ULS+CC	240+cc	3,82	11,9	10,82	182,72	47,2	1,18	6,82	5,5	1,9	0,8	45	0,42	0,40	0,84	0,99	0,86	0,73	1,06E-08	no
705	SE	ELS	50	3,48	9,8	8,91	123,92	38,2	0,82	7,18	5,5	1,9	0,8	45	0,42	0,40	0,87	0,98	0,86	0,73	4,91E-10	no
705	SE	ULS	240	3,69	10,8	9,82	150,51	38	0,82	7,18	5,5	1,9	0,8	45	0,42	0,40	0,87	0,98	0,86	0,74	3,08E-09	no
705	SE	ULS+CC	240+cc	3,85	10,8	9,82	150,51	38,4	1,18	6,82	5,5	1,9	0,8	45	0,42	0,40	0,87	0,98	0,86	0,73	2,75E-08	no
705	SSE	ELS	50	3,4	8,8	8,00	99,92	26,4	0,82	7,18	5,5	1,9	0,8	45	0,42	0,40	0,91	0,97	0,86	0,73	7,32E-10	no
705	SSE	ULS	240	3,7	9,8	8,91	123,92	26,8	0,82	7,18	5,5	1,9	0,8	45	0,42	0,40	0,91	0,98	0,86	0,73	8,77E-09	no
705	SSE	ULS+CC	240+cc	3,86	9,8	8,91	123,92	27	1,18	6,82	5,5	1,9	0,8	45	0,42	0,40	0,91	0,98	0,86	0,73	7,14E-08	no
705	S	ELS	50	3,25	8,8	8,00	99,92	15,1	0,82	7,18	5,5	1,9	0,8	45	0,42	0,40	0,95	0,97	0,86	0,73	5,92E-10	no
705	S	ULS	240	3,67	9,8	8,91	123,92	15,7	0,82	7,18	5,5	1,9	0,8	45	0,42	0,40	0,95	0,98	0,86	0,73	1,88E-08	no
705	S	ULS+CC	240+cc	3,8	9,8	8,91	123,92	15,6	1,18	6,82	5,5	1,9	0,8	45	0,42	0,40	0,95	0,98	0,86	0,73	1,21E-07	no
705	SSW	ELS	50	3,89	10,8	9,82	150,51	7,3	0,82	7,18	5,5	1,9	0,8	45	0,42	0,40	0,98	0,98	0,86	0,74	1,63E-07	no
705	SSW	ULS	240	4,02	10,8	9,82	150,51	6,2	0,82	7,18	5,5	1,9	0,8	45	0,42	0,40	0,98	0,98	0,86	0,74	3,68E-07	no
705	SSW	ULS+CC	240+cc	4,22	10,8	9,82	150,51	6,1	1,18	6,82	5,5	1,9	0,8	45	0,42	0,40	0,98	0,98	0,86	0,73	2,37E-06	no
705	SW	ELS	50	2,47	8,8	8,00	99,92	0,6	0,82	7,18	5,5	1,9	0,8	45	0,42	0,40	1,00	0,97	0,86	0,73	2,28E-13	no
705	SW	ULS	240	2,99	9,8	8,91	123,92	1,2	0,82	7,18	5,5	1,9	0,8	45	0,42	0,40	1,00	0,98	0,86	0,73	2,12E-10	no
705	SW	ULS+CC	240+cc	3	9,8	8,91	123,92	0,6	1,18	6,82	5,5	1,9	0,8	45	0,42	0,40	1,00	0,98	0,86	0,73	8,68E-10	no
710	NE	ELS	50	0,84	10,8	9,82	150,51	59,9	0,82	7,18	5,5	1,9	0,8	45	0,42	0,40	0,80	0,98	0,86	0,74	2,64E-69	no
710	NE	ULS	240	1,26	13,1	11,91	221,44	58,1	0,82	7,18	5,5	1,9	0,8	45	0,42	0,40	0,81	0,99	0,86	0,74	1,60E-40	no
710	NE	ULS+CC	240+cc	1,24	13,1	11,91	221,44	59,1	1,18	6,82	5,5	1,9	0,8	45	0,42	0,40	0,80	0,99	0,86	0,74	2,42E-39	no
710	ENE	ELS	50	2,56	13,1	11,91	221,44	56,3	0,82	7,18	5,5	1,9	0,8	45	0,42	0,40	0,81	0,99	0,86	0,74	3,74E-16	no
710	ENE	ULS	240	2,94	14,5	13,18	271,29	55,8	0,82	7,18	5,5	1,9	0,8	45	0,42	0,40	0,82	0,99	0,86	0,74	1,97E-13	no
710	ENE	ULS+CC	240+cc	2,98	14,5	13,18	271,29	56,8	1,18	6,82	5,5	1,9	0,8	45	0,42	0,40	0,81	0,99	0,86	0,74	1,46E-12	no
710	E	ELS	50	3,44	11,9	10,82	182,72	52,2	0,82	7,18	5,5	1,9	0,8	45	0,42	0,40	0,83	0,99	0,86	0,74	8,23E-11	no
710	E	ULS	240	3,6	13,1	11,91	221,44	52,2	0,82	7,18	5,5	1,9	0,8	45	0,42	0,40	0,83	0,99	0,86	0,74	3,75E-10	no
710	E	ULS+CC	240+cc	3,75	13,1	11,91	221,44	53	1,18	6,82	5,5	1,9	0,8	45	0,42	0,40	0,83	0,99	0,86	0,74	3,80E-09	no
710	ESE	ELS	50	3,51	10,8	9,82	150,51	46,1	0,82	7,18	5,5	1,9	0,8	45	0,42	0,40	0,85	0,98	0,86	0,74	2,95E-10	no
710	ESE	ULS	240	3,66	11,9	10,82	182,72	46	0,82	7,18	5,5	1,9	0,8	45	0,42	0,40	0,85	0,99	0,86	0,74	1,15E-09	no
710	ESE	ULS+CC	240+cc	3,82	11,9	10,82	182,72	46,7	1,18	6,82	5,5	1,9	0,8	45	0,42	0,40	0,85	0,99	0,86	0,73	1,11E-08	no
710	SE	ELS	50	3,49	9,8	8,91	123,92	37,5	0,82	7,18	5,5	1,9	0,8	45	0,42	0,40	0,88	0,98	0,86	0,73	5,78E-10	no
710	SE	ULS	240	3,7	10,8	9,82	150,51	37,3	0,82	7,18	5,5	1,9	0,8	45	0,42	0,40	0,88	0,98	0,86	0,74	3,56E-09	no
710	SE	ULS+CC	240+cc	3,86	10,8	9,82	150,51	37,8	1,18	6,82	5,5	1,9	0,8	45	0,42	0,40	0,88	0,98	0,86	0,73	3,10E-08	no
710	SSE	ELS	50	3,39	8,8	8,00	99,92	26	0,82	7,18	5,5	1,9	0,8	45	0,42	0,40	0,91	0,97	0,86	0,73	6,99E-10	no
710	SSE	ULS	240	3,7	9,8	8,91	123,92	26,3	0,82	7,18	5,5	1,9	0,8	45	0,42	0,40	0,91	0,98	0,86	0,73	9,18E-09	no
710	SSE	ULS+CC	240+cc	3,85	9,8	8,91	123,92	26,5	1,18	6,82	5,5	1,9	0,8	45	0,42	0,40	0,91	0,98	0,86	0,73	6,99E-08	no
710	S	ELS	50	3,23	8,8	8,00	99,92	14,8	0,82	7,18	5,5	1,9	0,8	45	0,42	0,40	0,95	0,97	0,86	0,73	5,07E-10	no
710	S	ULS	240	3,64	9,8	8,91	123,92	15,3	0,82	7,18	5,5	1,9	0,8	45	0,42	0,40	0,95	0,98	0,86	0,73	1,57E-08	no
710	S	ULS+CC	240+cc	3,78	9,8	8,91	123,92	15,2	1,18	6,82	5,5	1,9	0,8	45	0,42	0,40	0,95	0,98	0,86	0,73	1,10E-07	no
710	SSW	ELS	50	3,85	10,8	9,82	150,51	7	0,82	7,18	5,5	1,9	0,8	45	0,42	0,40	0,98	0,98	0,86	0,74	1,31E-07	no
710	SSW	ULS	240	3,98	10,8	9,82	150,51	6	0,82	7,18	5,5	1,9	0,8	45	0,42	0,40	0,98	0,98	0,86	0,74	2,99E-07	no
710	SSW	ULS+CC	240+cc	4,18	10,8	9,82	150,51	5,8	1,18	6,82	5,5	1,9	0,8	45	0,42	0,40	0,98	0,98	0,86	0,73	2,00E-06	no
710	SW	ELS	50	2,44	8,8	8,00	99,92	0,4	0,82	7,18	5,5	1,9	0,8	45	0,42	0,40	1,00	0,97	0,86	0,73	1,44E-13	no
710	SW	ULS	240	2,96	9,8	8,91	123,92	0,9	0,82	7,18	5,5	1,9	0,8	45	0,42	0,40	1,00	0,98	0,86	0,73	1,59E-10	no
710	SW	ULS+CC	240+cc	2,96	9,8	8,91	123,92	0,4	1,18	6,82	5,5	1,9	0,8	45	0,42	0,40	1,00	0,98	0,86	0,73	5,95E-10	no
715	NE	ELS	50	0,85	10,8	9,82	150,51	59,4	0,82	7,18	5,5	1,9	0,8	45	0,42	0,40	0,80	0,98	0,86	0,74	4,42E-68	no
715	NE	ULS	240	1,27	13,1	11,91	221,44	57,6	0,82	7,18	5,5	1,9	0,8	45	0,42	0,40	0,81	0,99	0,86	0,74	5,21E-40	no
715	NE	ULS+CC	240+cc	1,25	13,1	11,91	221,44	58,6	1,18	6,82	5,5	1,9	0,8	45	0,42	0,40	0,81	0,99	0,86	0,74	7,70E-39	no
715	ENE	ELS	50	2,58	13,1	11,91	221,44	55,8	0,82	7,18	5,5	1,9	0,8	45	0,42	0,40	0,82	0,99	0,86	0,74	5,95E-16	no
715	ENE	ULS	240	2,95	14,5	13,18	271,29	55,3	0,82	7,18	5,5	1,9	0,8	45	0,42	0,40	0,82	0,99	0,86	0,74	2,44E-13	no
715	ENE	ULS+CC	240+cc	3	14,5	13,18	271,29	56,3	1,18	6,82	5,5	1,9	0,8	45	0,42	0,40	0,81	0,99	0,86	0,74	2,01E-12	no
715	E	ELS	50	3,44	11,9	10,82	182,72	51,7	0,82	7,18	5,5	1,9	0,8	45	0,42	0,40	0,83	0,99	0,86	0,74	8,75E-11	no
715	E	ULS	240	3,59	13,1	11,91	221,44	51,7	0,82	7,18	5,5	1,9	0,8	45	0,42	0,40	0,83	0,99	0,86	0,74	3,65E-10	no
715	E	ULS+CC	240+cc	3,75	13,1	11,91	221,44	52,6	1,18	6,82	5,5	1,9	0,8	45	0,42	0,40	0,83	0,99	0,86	0,74	3,96E-09	no
715	ESE	ELS	50	3,51	10,8	9,82	150,51	45,6	0,82	7,18	5,5	1,9	0,8	45	0,42	0,40	0,85	0,98	0,86	0,74	3,12E-10	no
715	ESE	ULS	240	3,65	11,9	10,82	182,72	45,4	0,82	7,18	5,5	1,9	0,8	45	0,42	0,40	0,85	0,99	0,86	0,74	1,13E-09	no
715	ESE	ULS+CC	240+cc	3,81	11,9	10,82	182,72	46,2	1,18	6,82	5,5	1,9	0,8	45	0,42	0,40	0,85	0,99	0,86	0,73	1,09E-08	no
715	SE	ELS	50	3,49	9,8	8,91	123,92	36,9	0,82	7,18	5,5	1,9	0,8	45	0,42	0,40	0,88	0,98	0,86	0,73	6,16E-10	no
715	SE	ULS	240	3,7	10,8	9,82	150,51	36,7	0,82	7,18	5,5	1,9	0,8	45	0,42	0,40	0,88	0,98	0,86	0,74	3,78E-09	no
715	SE	ULS+CC	240+cc	3,86	10,8	9,82	150,51	37,2	1,18	6,82	5,5	1,9	0,8	45	0,42	0,40	0,88	0,98	0,86	0,73	3,27E-08	no
715	SSE	ELS	50	3,39	8,8	8,00	99,92	25,5	0,82	7,18	5,5	1,9	0,8	45	0,42	0,40	0,92	0,97	0,86	0,73	7,35E-10	no
715	SSE	ULS	240	3,7	9,8	8,91	123,92	25,8	0,82	7,18	5,5	1,9	0,8	45	0,42	0,40	0,91	0,98	0,86	0,73	9,61E-09	no
715	SSE	ULS+CC	240+cc	3,86	9,8	8,91	123,92	26	1,18	6,82	5,5	1,9	0,8	45	0,42	0,40	0,91	0,98	0,86	0,73	7,75E-08	no
715	S	ELS	50	3,21	8,8	8,00	99,92	14,5	0,82	7,18	5,5	1,9	0,8	45	0,42	0,40	0,95	0,97	0,86	0,73	4,33E-10	no
715	S	ULS	240	3,61	9,8	8,91	123,92	15	0,82	7,18	5,5	1,9	0,8	45	0,42	0,40	0,95	0,98	0,86	0,73	1,30E-08	no
715	S	ULS+CC	240+cc	3,75	9,8	8,91	123,92	14,9	1,18	6,82	5,5	1,9	0,8	45	0,42	0,40	0,95	0,98	0,86	0,73	9,35E-08	no
715	SSW	ELS	50	3,81	10,8	9,82	150,51	6,7	0,82	7,18	5,5	1,9	0,8	45	0,42	0,40	0,98	0,98	0,86	0,74	1,05E-07	no
715	SSW	ULS	240	3,94	10,8	9,82	150,51	5,7	0,82	7,18	5,5	1,9	0,8	45	0,42	0,40	0,98	0,98	0,86	0,74	2,44E-07	no
715	SSW	ULS+CC	240+cc	4,13	10,8	9,82	150,51	5,5	1,18	6,82	5,5	1,9	0,8	45	0,42	0,40	0,98	0,98	0,86	0,73	1,60E-06	no
715	SW	ELS	50	2,41	8,8	8,00	99,92	0,1	0,82	7,18	5,5	1,9	0,8	45	0,42	0,40	1,00	0,97	0,86	0,73	9,06E-14	no
715	SW	ULS	240	2,92	9,8	8,91	123,92	0,7	0,82	7,18	5,5	1,9	0,8	45	0,42	0,40	1,00	0,98	0,86	0,73	1,05E-10	no
715	SW	ULS+CC	240+cc	2,92	9,8	8,91	123,92	0,2	1,18	6,82	5,5	1,9	0,8	45	0,42	0,40	1,00	0,98	0,86	0,73	4,03E-10	no
720	NE	ELS	50	0,85	10,8	9,82	150,51	58,9	0,82	7,18	5,5	1,9	0,8	45	0,42	0,40	0,81	0,98	0,86	0,74	6,66E-68	no
720	NE	ULS	240	1,28	13,1	11,91	221,44	57,1	0,82	7,18	5,5	1,9	0,8	45	0,42	0,40	0,81	0,99	0,86	0,74	1,66E-39	no
720	NE	ULS+CC	240+cc	1,25	13,1	11,91	221,44	58,1	1,18	6,82	5,5	1,9	0,8	45	0,42	0,40	0,81	0,99	0,86	0,74	9,70E-39	no
720	ENE	ELS	50	2,59	13,1	11,91	221,44	55,2	0,82	7,18	5,5	1,9	0,8	45	0,42	0,40	0,82	0,99	0,86	0,74	7,98E-16	no
720	ENE	ULS	240	2,96	14,5	13,18	271,29	54,7	0,82	7,18	5,5	1,9	0,8	45	0,42	0,40	0,82	0,99	0,86	0,74	3,06E-13	no
720	ENE	ULS+CC	240+cc	3,01	14,5	13,18	271,29	55,8	1,18	6,82	5,5	1,9	0,8	45	0,42	0,40	0,82	0,99	0,86	0,74	2,45E-12	no
720	E	ELS	50	3,43	11,9	10,82	182,72	51,2	0,82	7,18	5,5	1,9	0,8	45	0,42	0,40	0,83	0,99	0,86	0,74	8,47E-11	no
720	E	ULS	240	3,58	13,1	11,91	221,44	51,2	0,82	7,18	5,5	1,9	0,8	45	0,42	0,40	0,83	0,99	0,86	0,74	3,55E-10	no
720	E	ULS+CC	240+cc	3,74	13,1	11,91	221,44	52,1	1,18	6,82	5,5	1,9	0,8	45	0,42	0,40	0,83	0,99	0,86	0,74	3,88E-09	no
720	ESE	ELS	50	3,51	10,8	9,82	150,51	45,1	0,82	7,18	5,5	1,9	0,8	45	0,42	0,40	0,85	0,98	0,86	0,74	3,30E-10	no
720	ESE	ULS	240	3,65	11,9	10,82	182,72	44,9	0,82	7,18	5,5	1,9	0,8	45	0,42	0,40	0,85	0,99	0,86	0,74	1,20E-09	no
720	ESE	ULS+CC	240+cc	3,81	11,9	10,82	182,72	45,7	1,18	6,82	5,5	1,9	0,8	45	0,42	0,40	0,85	0,99	0,86	0,73	1,14E-08	no
720	SE	ELS	50	3,49	9,8	8,91	123,92	36,5	0,82	7,18	5,5	1,9	0,8	45	0,42	0,40	0,88	0,98	0,86	0,73	6,43E-10	no
720	SE	ULS	240	3,7	10,8	9,82	150,51	36,2	0,82	7,18	5,5	1,9	0,8	45	0,42	0,40	0,88	0,98	0,86	0,74	3,97E-09	no
720	SE	ULS+CC	240+cc	3,86	10,8	9,82	150,51	36,8	1,18	6,82	5,5	1,9	0,8	45	0,42	0,40	0,88	0,98	0,86	0,73	3,39E-08	no
720	SSE	ELS	50	3,36	8,8	8,00	99,92	25,3	0,82	7,18	5,5	1,9	0,8	45	0,42	0,40	0,92	0,97	0,86	0,73	5,75E-10	no
720	SSE	ULS	240	3,67	9,8	8,91	123,92	25,5	0,82	7,18	5,5	1,9	0,8	45	0,42	0,40	0,92	0,98	0,86	0,73	7,94E-09	no
720	SSE	ULS+CC	240+cc	3,83	9,8	8,91	123,92	25,7	1,18	6,82	5,5	1,9	0,8	45	0,42	0,40	0,92	0,98	0,86	0,73	6,58E-08	no
720	S	ELS	50	3,18	8,8	8,00	99,92	14,4	0,82	7,18	5,5	1,9	0,8	45	0,42	0,40	0,95	0,97	0,86	0,73	3,28E-10	no
720	S	ULS	240	3,58	9,8	8,91	123,92	14,8	0,82	7,18	5,5	1,9	0,8	45	0,42	0,40	0,95	0,98	0,86	0,73	1,06E-08	no
720	S	ULS+CC	240+cc	3,71	9,8	8,91	123,92	14,8	1,18	6,82	5,5	1,9	0,8	45	0,42	0,40	0,95	0,98	0,86	0,73	7,30E-08	no
720	SSW	ELS	50	3,77	10,8	9,82	150,51	6,7	0,82	7,18	5,5	1,9	0,8	45	0,42	0,40	0,98	0,98	0,86	0,74	8,16E-08	no
720	SSW	ULS	240	3,91	10,8	9,82	150,51	5,7	0,82	7,18	5,5	1,9	0,8	45	0,42	0,40	0,98	0,98	0,86	0,74	2,05E-07	no
720	SSW	ULS+CC	240+cc	4,1	10,8	9,82	150,51	5,6	1,18	6,82	5,5	1,9	0,8	45	0,42	0,40	0,98	0,98	0,86	0,73	1,37E-06	no
720	SW	ELS	50	2,39	8,8	8,00	99,92	0,1	0,82	7,18	5,5	1,9	0,8	45	0,42	0,40	1,00	0,97	0,86	0,73	6,44E-14	no
720	SW	ULS	240	2,89	9,8	8,91	123,92	0,8	0,82	7,18	5,5	1,9	0,8	45	0,42	0,40	1,00	0,98	0,86	0,73	7,48E-11	no
720	SW	ULS+CC	240+cc	2,9	9,8	8,91	123,92	0,2	1,18	6,82	5,5	1,9	0,8	45	0,42	0,40	1,00	0,98	0,86	0,73	3,27E-10	no
725	NE	ELS	50	0,85	10,8	9,82	150,51	58,5	0,82	7,18	5,5	1,9	0,8	45	0,42	0,40	0,81	0,98	0,86	0,74	9,23E-68	no
725	NE	ULS	240	1,29	13,1	11,91	221,44	56,7	0,82	7,18	5,5	1,9	0,8	45	0,42	0,40	0,81	0,99	0,86	0,74	4,91E-39	no
725	NE	ULS+CC	240+cc	1,26	13,1	11,91	221,44	57,7	1,18	6,82	5,5	1,9	0,8	45	0,42	0,40	0,81	0,99	0,86	0,74	2,88E-38	no
725	ENE	ELS	50	2,61	13,1	11,91	221,44	54,7	0,82	7,18	5,5	1,9	0,8	45	0,42	0,40	0,82	0,99	0,86	0,74	1,25E-15	no
725	ENE	ULS	240	2,96	14,5	13,18	271,29	54,2	0,82	7,18	5,5	1,9	0,8	45	0,42	0,40	0,82	0,99	0,86	0,74	3,30E-13	no
725	ENE	ULS+CC	240+cc	3,02	14,5	13,18	271,29	55,3	1,18	6,82	5,5	1,9	0,8	45	0,42	0,40	0,82	0,99	0,86	0,74	2,97E-12	no
725	E	ELS	50	3,43	11,9	10,82	182,72	50,8	0,82	7,18	5,5	1,9	0,8	45	0,42	0,40	0,83	0,99	0,86	0,74	8,90E-11	no
725	E	ULS	240	3,58	13,1	11,91	221,44	50,7	0,82	7,18	5,5	1,9	0,8	45	0,42	0,40	0,83	0,99	0,86	0,74	3,76E-10	no
725	E	ULS+CC	240+cc	3,74	13,1	11,91	221,44	51,6	1,18	6,82	5,5	1,9	0,8	45	0,42	0,40	0,83	0,99	0,86	0,74	4,08E-09	no
725	ESE	ELS	50	3,5	10,8	9,82	150,51	44,6	0,82	7,18	5,5	1,9	0,8	45	0,42	0,40	0,85	0,98	0,86	0,74	3,20E-10	no
725	ESE	ULS	240	3,65	11,9	10,82	182,72	44,4	0,82	7,18	5,5	1,9	0,8	45	0,42	0,40	0,85	0,99	0,86	0,74	1,26E-09	no
725	ESE	ULS+CC	240+cc	3,81	11,9	10,82	182,72	45,2	1,18	6,82	5,5	1,9	0,8	45	0,42	0,40	0,85	0,99	0,86	0,73	1,20E-08	no
725	SE	ELS	50	3,48	9,8	8,91	123,92	36,1	0,82	7,18	5,5	1,9	0,8	45	0,42	0,40	0,88	0,98	0,86	0,73	6,16E-10	no
725	SE	ULS	240	3,69	10,8	9,82	150,51	35,8	0,82	7,18	5,5	1,9	0,8	45	0,42	0,40	0,88	0,98	0,86	0,74	3,83E-09	no
725	SE	ULS+CC	240+cc	3,85	10,8	9,82	150,51	36,3	1,18	6,82	5,5	1,9	0,8	45	0,42	0,40	0,88	0,98	0,86	0,73	3,32E-08	no
725	SSE	ELS	50	3,34	8,8	8,00	99,92	25,1	0,82	7,18	5,5	1,9	0,8	45	0,42	0,40	0,92	0,97	0,86	0,73	4,90E-10	no
725	SSE	ULS	240	3,65	9,8	8,91	123,92	25,2	0,82	7,18	5,5	1,9	0,8	45	0,42	0,40	0,92	0,98	0,86	0,73	7,05E-09	no
725	SSE	ULS+CC	240+cc	3,8	9,8	8,91	123,92	25,5	1,18	6,82	5,5	1,9	0,8	45	0,42	0,40	0,92	0,98	0,86	0,73	5,53E-08	no
725	S	ELS	50	3,15	8,8	8,00	99,92	14,3	0,82	7,18	5,5	1,9	0,8	45	0,42	0,40	0,95	0,97	0,86	0,73	2,48E-10	no
725	S	ULS	240	3,54	9,8	8,91	123,92	14,7	0,82	7,18	5,5	1,9	0,8	45	0,42	0,40	0,95	0,98	0,86	0,73	7,94E-09	no
725	S	ULS+CC	240+cc	3,68	9,8	8,91	123,92	14,7	1,18	6,82	5,5	1,9	0,8	45	0,42	0,40	0,95	0,98	0,86	0,73	6,05E-08	no
725	SSW	ELS	50	3,74	10,8	9,82	150,51	6,7	0,82	7,18	5,5	1,9	0,8	45	0,42	0,40	0,98	0,98	0,86	0,74	6,74E-08	no
725	SSW	ULS	240	3,88	10,8	9,82	150,51	5,7	0,82	7,18	5,5	1,9	0,8	45	0,42	0,40	0,98	0,98	0,86	0,74	1,72E-07	no
725	SSW	ULS+CC	240+cc	4,06	10,8	9,82	150,51	5,6	1,18	6,82	5,5	1,9	0,8	45	0,42	0,40	0,98	0,98	0,86	0,73	1,12E-06	no
725	SW	ELS	50	2,37	8,8	8,00	99,92	0,2	0,82	7,18	5,5	1,9	0,8	45	0,42	0,40	1,00	0,97	0,86	0,73	4,48E-14	no
725	SW	ULS	240	2,87	9,8	8,91	123,92	0,8	0,82	7,18	5,5	1,9	0,8	45	0,42	0,40	1,00	0,98	0,86	0,73	5,97E-11	no
725	SW	ULS+CC	240+cc	2,88	9,8	8,91	123,92	0,3	1,18	6,82	5,5	1,9	0,8	45	0,42	0,40	1,00	0,98	0,86	0,73	2,62E-10	no
730	NE	ELS	50	0,86	10,8	9,82	150,51	58,1	0,82	7,18	5,5	1,9	0,8	45	0,42	0,40	0,81	0,98	0,86	0,74	1,30E-66	no
730	NE	ULS	240	1,3	13,1	11,91	221,44	56,3	0,82	7,18	5,5	1,9	0,8	45	0,42	0,40	0,81	0,99	0,86	0,74	1,43E-38	no
730	NE	ULS+CC	240+cc	1,27	13,1	11,91	221,44	57,4	1,18	6,82	5,5	1,9	0,8	45	0,42	0,40	0,81	0,99	0,86	0,74	8,00E-38	no
730	ENE	ELS	50	2,62	13,1	11,91	221,44	54,3	0,82	7,18	5,5	1,9	0,8	45	0,42	0,40	0,82	0,99	0,86	0,74	1,61E-15	no
730	ENE	ULS	240	2,98	14,5	13,18	271,29	53,8	0,82	7,18	5,5	1,9	0,8	45	0,42	0,40	0,82	0,99	0,86	0,74	4,57E-13	no
730	ENE	ULS+CC	240+cc	3,03	14,5	13,18	271,29	55	1,18	6,82	5,5	1,9	0,8	45	0,42	0,40	0,82	0,99	0,86	0,74	3,50E-12	no

730	E	ELS	50	3,43	11,9	10,82	182,72	50,4	0,82	7,18	5,5	1,9	0,8	45	0,42	0,40	0,83	0,99	0,86	0,74	9,34E-11	no
730	E	ULS	240	3,58	13,1	11,91	221,44	50,3	0,82	7,18	5,5	1,9	0,8	45	0,42	0,40	0,83	0,99	0,86	0,74	3,94E-10	no
730	E	ULS+CC	240+cc	3,74	13,1	11,91	221,44	51,3	1,18	6,82	5,5	1,9	0,8	45	0,42	0,40	0,83	0,99	0,86	0,74	4,21E-09	no
730	ESE	ELS	50	3,5	10,8	9,82	150,51	44,3	0,82	7,18	5,5	1,9	0,8	45	0,42	0,40	0,85	0,98	0,86	0,74	3,31E-10	no
730	ESE	ULS	240	3,65	11,9	10,82	182,72	44,1	0,82	7,18	5,5	1,9	0,8	45	0,42	0,40	0,85	0,99	0,86	0,74	1,30E-09	no
730	ESE	ULS+CC	240+cc	3,81	11,9	10,82	182,72	44,8	1,18	6,82	5,5	1,9	0,8	45	0,42	0,40	0,85	0,99	0,86	0,73	1,25E-08	no
730	SE	ELS	50	3,46	9,8	8,91	123,92	35,9	0,82	7,18	5,5	1,9	0,8	45	0,42	0,40	0,88	0,98	0,86	0,73	5,29E-10	no
730	SE	ULS	240	3,68	10,8	9,82	150,51	35,5	0,82	7,18	5,5	1,9	0,8	45	0,42	0,40	0,88	0,98	0,86	0,74	3,65E-09	no
730	SE	ULS+CC	240+cc	3,84	10,8	9,82	150,51	36,1	1,18	6,82	5,5	1,9	0,8	45	0,42	0,40	0,88	0,98	0,86	0,73	3,16E-08	no
730	SSE	ELS	50	3,32	8,8	8,00	99,92	24,9	0,82	7,18	5,5	1,9	0,8	45	0,42	0,40	0,92	0,97	0,86	0,73	4,17E-10	no
730	SSE	ULS	240	3,62	9,8	8,91	123,92	25	0,82	7,18	5,5	1,9	0,8	45	0,42	0,40	0,92	0,98	0,86	0,73	5,74E-09	no
730	SSE	ULS+CC	240+cc	3,78	9,8	8,91	123,92	25,3	1,18	6,82	5,5	1,9	0,8	45	0,42	0,40	0,92	0,98	0,86	0,73	4,94E-08	no
730	S	ELS	50	3,13	8,8	8,00	99,92	14,2	0,82	7,18	5,5	1,9	0,8	45	0,42	0,40	0,95	0,97	0,86	0,73	2,05E-10	no
730	S	ULS	240	3,52	9,8	8,91	123,92	14,6	0,82	7,18	5,5	1,9	0,8	45	0,42	0,40	0,95	0,98	0,86	0,73	6,88E-09	no
730	S	ULS+CC	240+cc	3,66	9,8	8,91	123,92	14,6	1,18	6,82	5,5	1,9	0,8	45	0,42	0,40	0,95	0,98	0,86	0,73	5,34E-08	no
730	SSW	ELS	50	3,73	10,8	9,82	150,51	6,7	0,82	7,18	5,5	1,9	0,8	45	0,42	0,40	0,98	0,98	0,86	0,74	6,32E-08	no
730	SSW	ULS	240	3,86	10,8	9,82	150,51	5,8	0,82	7,18	5,5	1,9	0,8	45	0,42	0,40	0,98	0,98	0,86	0,74	1,52E-07	no
730	SSW	ULS+CC	240+cc	4,06	10,8	9,82	150,51	5,6	1,18	6,82	5,5	1,9	0,8	45	0,42	0,40	0,98	0,98	0,86	0,73	1,12E-06	no
730	SW	ELS	50	2,38	8,8	8,00	99,92	0,2	0,82	7,18	5,5	1,9	0,8	45	0,42	0,40	1,00	0,97	0,86	0,73	5,34E-14	no
730	SW	ULS	240	2,88	9,8	8,91	123,92	0,8	0,82	7,18	5,5	1,9	0,8	45	0,42	0,40	1,00	0,98	0,86	0,73	6,69E-11	no
730	SW	ULS+CC	240+cc	2,89	9,8	8,91	123,92	0,3	1,18	6,82	5,5	1,9	0,8	45	0,42	0,40	1,00	0,98	0,86	0,73	2,91E-10	no
735	NE	ELS	50	0,86	10,8	9,82	150,51	57,8	0,82	7,18	5,5	1,9	0,8	45	0,42	0,40	0,81	0,98	0,86	0,74	1,65E-66	no
735	NE	ULS	240	1,31	13,1	11,91	221,44	56	0,82	7,18	5,5	1,9	0,8	45	0,42	0,40	0,82	0,99	0,86	0,74	3,90E-38	no
735	NE	ULS+CC	240+cc	1,28	13,1	11,91	221,44	57,1	1,18	6,82	5,5	1,9	0,8	45	0,42	0,40	0,81	0,99	0,86	0,74	2,18E-37	no
735	ENE	ELS	50	2,63	13,1	11,91	221,44	54	0,82	7,18	5,5	1,9	0,8	45	0,42	0,40	0,82	0,99	0,86	0,74	2,02E-15	no
735	ENE	ULS	240	2,99	14,5	13,18	271,29	53,5	0,82	7,18	5,5	1,9	0,8	45	0,42	0,40	0,82	0,99	0,86	0,74	5,45E-13	no
735	ENE	ULS+CC	240+cc	3,05	14,5	13,18	271,29	54,6	1,18	6,82	5,5	1,9	0,8	45	0,42	0,40	0,82	0,99	0,86	0,74	4,70E-12	no
735	E	ELS	50	3,43	11,9	10,82	182,72	50,1	0,82	7,18	5,5	1,9	0,8	45	0,42	0,40	0,83	0,99	0,86	0,74	9,69E-11	no
735	E	ULS	240	3,58	13,1	11,91	221,44	50	0,82	7,18	5,5	1,9	0,8	45	0,42	0,40	0,84	0,99	0,86	0,74	4,07E-10	no
735	E	ULS+CC	240+cc	3,74	13,1	11,91	221,44	51	1,18	6,82	5,5	1,9	0,8	45	0,42	0,40	0,83	0,99	0,86	0,74	4,35E-09	no
735	ESE	ELS	50	3,5	10,8	9,82	150,51	44	0,82	7,18	5,5	1,9	0,8	45	0,42	0,40	0,85	0,98	0,86	0,74	3,43E-10	no
735	ESE	ULS	240	3,65	11,9	10,82	182,72	43,8	0,82	7,18	5,5	1,9	0,8	45	0,42	0,40	0,86	0,99	0,86	0,74	1,34E-09	no
735	ESE	ULS+CC	240+cc	3,81	11,9	10,82	182,72	44,5	1,18	6,82	5,5	1,9	0,8	45	0,42	0,40	0,85	0,99	0,86	0,73	1,29E-08	no
735	SE	ELS	50	3,44	9,8	8,91	123,92	35,7	0,82	7,18	5,5	1,9	0,8	45	0,42	0,40	0,88	0,98	0,86	0,73	4,53E-10	no
735	SE	ULS	240	3,66	10,8	9,82	150,51	35,3	0,82	7,18	5,5	1,9	0,8	45	0,42	0,40	0,88	0,98	0,86	0,74	3,20E-09	no
735	SE	ULS+CC	240+cc	3,82	10,8	9,82	150,51	35,8	1,18	6,82	5,5	1,9	0,8	45	0,42	0,40	0,88	0,98	0,86	0,73	2,85E-08	no
735	SSE	ELS	50	3,3	8,8	8,00	99,92	24,8	0,82	7,18	5,5	1,9	0,8	45	0,42	0,40	0,92	0,97	0,86	0,73	3,51E-10	no
735	SSE	ULS	240	3,59	9,8	8,91	123,92	24,9	0,82	7,18	5,5	1,9	0,8	45	0,42	0,40	0,92	0,98	0,86	0,73	4,62E-09	no
735	SSE	ULS+CC	240+cc	3,75	9,8	8,91	123,92	25,1	1,18	6,82	5,5	1,9	0,8	45	0,42	0,40	0,92	0,98	0,86	0,73	4,13E-08	no
735	S	ELS	50	3,12	8,8	8,00	99,92	14,1	0,82	7,18	5,5	1,9	0,8	45	0,42	0,40	0,95	0,97	0,86	0,73	1,87E-10	no
735	S	ULS	240	3,51	9,8	8,91	123,92	14,5	0,82	7,18	5,5	1,9	0,8	45	0,42	0,40	0,95	0,98	0,86	0,73	6,43E-09	no
735	S	ULS+CC	240+cc	3,64	9,8	8,91	123,92	14,5	1,18	6,82	5,5	1,9	0,8	45	0,42	0,40	0,95	0,98	0,86	0,73	4,71E-08	no
735	SSW	ELS	50	3,72	10,8	9,82	150,51	6,7	0,82	7,18	5,5	1,9	0,8	45	0,42	0,40	0,98	0,98	0,86	0,74	5,92E-08	no
735	SSW	ULS	240	3,85	10,8	9,82	150,51	5,8	0,82	7,18	5,5	1,9	0,8	45	0,42	0,40	0,98	0,98	0,86	0,74	1,43E-07	no
735	SSW	ULS+CC	240+cc	4,05	10,8	9,82	150,51	5,7	1,18	6,82	5,5	1,9	0,8	45	0,42	0,40	0,98	0,98	0,86	0,73	1,06E-06	no
735	SW	ELS	50	2,4	8,8	8,00	99,92	0,1	0,82	7,18	5,5	1,9	0,8	45	0,42	0,40	1,00	0,97	0,86	0,73	7,64E-14	no
735	SW	ULS	240	2,88	9,8	8,91	123,92	0,8	0,82	7,18	5,5	1,9	0,8	45	0,42	0,40	1,00	0,98	0,86	0,73	6,69E-11	no
735	SW	ULS+CC	240+cc	2,9	9,8	8,91	123,92	0,2	1,18	6,82	5,5	1,9	0,8	45	0,42	0,40	1,00	0,98	0,86	0,73	3,27E-10	no
740	NE	ELS	50	0,87	10,8	9,82	150,51	57,4	0,82	7,18	5,5	1,9	0,8	45	0,42	0,40	0,81	0,98	0,86	0,74	2,16E-65	no
740	NE	ULS	240	1,32	13,1	11,91	221,44	55,6	0,82	7,18	5,5	1,9	0,8	45	0,42	0,40	0,82	0,99	0,86	0,74	1,09E-37	no
740	NE	ULS+CC	240+cc	1,29	13,1	11,91	221,44	56,7	1,18	6,82	5,5	1,9	0,8	45	0,42	0,40	0,81	0,99	0,86	0,74	6,10E-37	no
740	ENE	ELS	50	2,65	13,1	11,91	221,44	53,6	0,82	7,18	5,5	1,9	0,8	45	0,42	0,40	0,82	0,99	0,86	0,74	3,07E-15	no
740	ENE	ULS	240	3	14,5	13,18	271,29	53,1	0,82	7,18	5,5	1,9	0,8	45	0,42	0,40	0,82	0,99	0,86	0,74	6,58E-13	no
740	ENE	ULS+CC	240+cc	3,06	14,5	13,18	271,29	54,2	1,18	6,82	5,5	1,9	0,8	45	0,42	0,40	0,82	0,99	0,86	0,74	5,59E-12	no
740	E	ELS	50	3,43	11,9	10,82	182,72	49,7	0,82	7,18	5,5	1,9	0,8	45	0,42	0,40	0,84	0,99	0,86	0,74	1,02E-10	no
740	E	ULS	240	3,58	13,1	11,91	221,44	49,6	0,82	7,18	5,5	1,9	0,8	45	0,42	0,40	0,84	0,99	0,86	0,74	4,27E-10	no
740	E	ULS+CC	240+cc	3,74	13,1	11,91	221,44	50,6	1,18	6,82	5,5	1,9	0,8	45	0,42	0,40	0,83	0,99	0,86	0,74	4,53E-09	no
740	ESE	ELS	50	3,48	10,8	9,82	150,51	43,6	0,82	7,18	5,5	1,9	0,8	45	0,42	0,40	0,86	0,98	0,86	0,74	3,01E-10	no
740	ESE	ULS	240	3,64	11,9	10,82	182,72	43,4	0,82	7,18	5,5	1,9	0,8	45	0,42	0,40	0,86	0,99	0,86	0,74	1,30E-09	no
740	ESE	ULS+CC	240+cc	3,8	11,9	10,82	182,72	44,2	1,18	6,82	5,5	1,9	0,8	45	0,42	0,40	0,85	0,99	0,86	0,73	1,23E-08	no
740	SE	ELS	50	3,43	9,8	8,91	123,92	35,3	0,82	7,18	5,5	1,9	0,8	45	0,42	0,40	0,88	0,98	0,86	0,73	4,33E-10	no
740	SE	ULS	240	3,65	10,8	9,82	150,51	34,9	0,82	7,18	5,5	1,9	0,8	45	0,42	0,40	0,88	0,98	0,86	0,74	3,09E-09	no
740	SE	ULS+CC	240+cc	3,81	10,8	9,82	150,51	35,5	1,18	6,82	5,5	1,9	0,8	45	0,42	0,40	0,88	0,98	0,86	0,73	2,74E-08	no
740	SSE	ELS	50	3,29	8,8	8,00	99,92	24,4	0,82	7,18	5,5	1,9	0,8	45	0,42	0,40	0,92	0,97	0,86	0,73	3,33E-10	no
740	SSE	ULS	240	3,58	9,8	8,91	123,92	24,5	0,82	7,18	5,5	1,9	0,8	45	0,42	0,40	0,92	0,98	0,86	0,73	4,44E-09	no
740	SSE	ULS+CC	240+cc	3,74	9,8	8,91	123,92	24,7	1,18	6,82	5,5	1,9	0,8	45	0,42	0,40	0,92	0,98	0,86	0,73	4,00E-08	no
740	S	ELS	50	3,12	8,8	8,00	99,92	13,8	0,82	7,18	5,5	1,9	0,8	45	0,42	0,40	0,95	0,97	0,86	0,73	1,93E-10	no
740	S	ULS	240	3,51	9,8	8,91	123,92	14,1	0,82	7,18	5,5	1,9	0,8	45	0,42	0,40	0,95	0,98	0,86	0,73	6,66E-09	no
740	S	ULS+CC	240+cc	3,64	9,8	8,91	123,92	14,1	1,18	6,82	5,5	1,9	0,8	45	0,42	0,40	0,95	0,98	0,86	0,73	4,86E-08	no
740	SSW	ELS	50	3,72	10,8	9,82	150,51	6,5	0,82	7,18	5,5	1,9	0,8	45	0,42	0,40	0,98	0,98	0,86	0,74	6,01E-08	no
740	SSW	ULS	240	3,85	10,8	9,82	150,51	5,6	0,82	7,18	5,5	1,9	0,8	45	0,42	0,40	0,98	0,98	0,86	0,74	1,45E-07	no
740	SSW	ULS+CC	240+cc	4,05	10,8	9,82	150,51	5,5	1,18	6,82	5,5	1,9	0,8	45	0,42	0,40	0,98	0,98	0,86	0,73	1,07E-06	no
740	SW	ELS	50	2,42	8,8	8,00	99,92	0,3	0,82	7,18	5,5	1,9	0,8	45	0,42	0,40	1,00	0,97	0,86	0,73	1,04E-13	no
740	SW	ULS	240	2,89	9,8	8,91	123,92	0,4	0,82	7,18	5,5	1,9	0,8	45	0,42	0,40	1,00	0,98	0,86	0,73	7,79E-11	no
740	SW	ULS+CC	240+cc	2,92	9,8	8,91	123,92	0,2	1,18	6,82	5,5	1,9	0,8	45	0,42	0,40	1,00	0,98	0,86	0,73	4,03E-10	no
745	NE	ELS	50	0,88	10,8	9,82	150,51	56,9	0,82	7,18	5,5	1,9	0,8	45	0,42	0,40	0,81	0,98	0,86	0,74	2,84E-64	no
745	NE	ULS	240	1,34	13,1	11,91	221,44	55	0,82	7,18	5,5	1,9	0,8	45	0,42	0,40	0,82	0,99	0,86	0,74	7,42E-37	no
745	NE	ULS+CC	240+cc	1,31	13,1	11,91	221,44	56,2	1,18	6,82	5,5	1,9	0,8	45	0,42	0,40	0,81	0,99	0,86	0,74	3,97E-36	no
745	ENE	ELS	50	2,66	13,1	11,91	221,44	53	0,82	7,18	5,5	1,9	0,8	45	0,42	0,40	0,83	0,99	0,86	0,74	4,04E-15	no
745	ENE	ULS	240	3,01	14,5	13,18	271,29	52,5	0,82	7,18	5,5	1,9	0,8	45	0,42	0,40	0,83	0,99	0,86	0,74	8,17E-13	no
745	ENE	ULS+CC	240+cc	3,07	14,5	13,18	271,29	53,7	1,18	6,82	5,5	1,9	0,8	45	0,42	0,40	0,82	0,99	0,86	0,74	6,73E-12	no
745	E	ELS	50	3,43	11,9	10,82	182,72	49,2	0,82	7,18	5,5	1,9	0,8	45	0,42	0,40	0,84	0,99	0,86	0,74	1,08E-10	no
745	E	ULS	240	3,58	13,1	11,91	221,44	49,1	0,82	7,18	5,5	1,9	0,8	45	0,42	0,40	0,84	0,99	0,86	0,74	4,52E-10	no
745	E	ULS+CC	240+cc	3,74	13,1	11,91	221,44	50,1	1,18	6,82	5,5	1,9	0,8	45	0,42	0,40	0,83	0,99	0,86	0,74	4,77E-09	no
745	ESE	ELS	50	3,47	10,8	9,82	150,51	43,1	0,82	7,18	5,5	1,9	0,8	45	0,42	0,40	0,86	0,98	0,86	0,74	2,91E-10	no
745	ESE	ULS	240	3,63	11,9	10,82	182,72	42,9	0,82	7,18	5,5	1,9	0,8	45	0,42	0,40	0,86	0,99	0,86	0,74	1,26E-09	no
745	ESE	ULS+CC	240+cc	3,79	11,9	10,82	182,72	43,7	1,18	6,82	5,5	1,9	0,8	45	0,42	0,40	0,86	0,99	0,86	0,73	1,21E-08	no
745	SE	ELS	50	3,42	9,8	8,91	123,92	34,9	0,82	7,18	5,5	1,9	0,8	45	0,42	0,40	0,88	0,98	0,86	0,73	4,14E-10	no
745	SE	ULS	240	3,63	10,8	9,82	150,51	34,5	0,82	7,18	5,5	1,9	0,8	45	0,42	0,40	0,89	0,98	0,86	0,74	2,75E-09	no
745	SE	ULS+CC	240+cc	3,8	10,8	9,82	150,51	35,1	1,18	6,82	5,5	1,9	0,8	45	0,42	0,40	0,88	0,98	0,86	0,73	2,65E-08	no
745	SSE	ELS	50	3,28	8,8	8,00	99,92	23,9	0,82	7,18	5,5	1,9	0,8	45	0,42	0,40	0,92	0,97	0,86	0,73	3,20E-10	no
745	SSE	ULS	240	3,56	9,8	8,91	123,92	24	0,82	7,18	5,5	1,9	0,8	45	0,42	0,40	0,92	0,98	0,86	0,73	3,98E-09	no
745	SSE	ULS+CC	240+cc	3,72	9,8	8,91	123,92	24,3	1,18	6,82	5,5	1,9	0,8	45	0,42	0,40	0,92	0,98	0,86	0,73	3,62E-08	no
745	S	ELS	50	3,13	8,8	8,00	99,92	13,3	0,82	7,18	5,5	1,9	0,8	45	0,42	0,40	0,96	0,97	0,86	0,73	2,25E-10	no
745	S	ULS	240	3,5	9,8	8,91	123,92	13,7	0,82	7,18	5,5	1,9	0,8	45	0,42	0,40	0,95	0,98	0,86	0,73	6,39E-09	no
745	S	ULS+CC	240+cc	3,65	9,8	8,91	123,92	13,7	1,18	6,82	5,5	1,9	0,8	45	0,42	0,40	0,95	0,98	0,86	0,73	5,37E-08	no
745	SSW	ELS	50	3,71	10,8	9,82	150,51	6,1	0,82	7,18	5,5	1,9	0,8	45	0,42	0,40	0,98	0,98	0,86	0,74	5,81E-08	no
745	SSW	ULS	240	3,84	10,8	9,82	150,51	5,3	0,82	7,18	5,5	1,9	0,8	45	0,42	0,40	0,98	0,98	0,86	0,74	1,39E-07	no
745	SSW	ULS+CC	240+cc	4,04	10,8	9,82	150,51	5,2	1,18	6,82	5,5	1,9	0,8	45	0,42	0,40	0,98	0,98	0,86	0,73	1,04E-06	no
745	SW	ELS	50	2,44	8,8	8,00	99,92	0,8	0,82	7,18	5,5	1,9	0,8	45	0,42	0,40	1,00	0,97	0,86	0,73	1,37E-13	no
745	SW	ULS	240	2,91	9,8	8,91	123,92	0	0,82	7,18	5,5	1,9	0,8	45	0,42	0,40	1,00	0,98	0,86	0,73	1,01E-10	no
745	SW	ULS+CC	240+cc	2,94	9,8	8,91	123,92	0,6	1,18	6,82	5,5	1,9	0,8	45	0,42	0,40	1,00	0,98	0,86	0,73	4,76E-10	no
750	NE	ELS	50	0,88	10,8	9,82	150,51	55,9	0,82	7,18	5,5	1,9	0,8	45	0,42	0,40	0,82	0,98	0,86	0,74	6,09E-64	no
750	NE	ULS	240	1,35	13,1	11,91	221,44	54,1	0,82	7,18	5,5	1,9	0,8	45	0,42	0,40	0,82	0,99	0,86	0,74	2,43E-36	no
750	NE	ULS+CC	240+cc	1,32	13,1	11,91	221,44	55,3	1,18	6,82	5,5	1,9	0,8	45	0,42	0,40	0,82	0,99	0,86	0,74	1,30E-35	no
750	ENE	ELS	50	2,68	13,1	11,91	221,44	52,1	0,82	7,18	5,5	1,9	0,8	45	0,42	0,40	0,83	0,99	0,86	0,74	6,60E-15	no
750	ENE	ULS	240	3,02	14,5	13,18	271,29	51,6	0,82	7,18	5,5	1,9	0,8	45	0,42	0,40	0,83	0,99	0,86	0,74	1,06E-12	no
750	ENE	ULS+CC	240+cc	3,08	14,5	13,18	271,29	52,8	1,18	6,82	5,5	1,9	0,8	45	0,42	0,40	0,83	0,99	0,86	0,74	8,54E-12	no
750	E	ELS	50	3,42	11,9	10,82	182,72	48,3	0,82	7,18	5,5	1,9	0,8	45	0,42	0,40	0,84	0,99	0,86	0,74	1,10E-10	no
750	E	ULS	240	3,58	13,1	11,91	221,44	48,2	0,82	7,18	5,5	1,9	0,8	45	0,42	0,40	0,84	0,99	0,86	0,74	5,00E-10	no
750	E	ULS+CC	240+cc	3,74	13,1	11,91	221,44	49,3	1,18	6,82	5,5	1,9	0,8	45	0,42	0,40	0,84	0,99	0,86	0,74	5,18E-09	no
750	ESE	ELS	50	3,47	10,8	9,82	150,51	42,3	0,82	7,18	5,5	1,9	0,8	45	0,42	0,40	0,86	0,98	0,86	0,74	3,19E-10	no
750	ESE	ULS	240	3,62	11,9	10,82	182,72	42	0,82	7,18	5,5	1,9	0,8	45	0,42	0,40	0,86	0,99	0,86	0,74	1,28E-09	no
750	ESE	ULS+CC	240+cc	3,78	11,9	10,82	182,72	42,9	1,18	6,82	5,5	1,9	0,8	45	0,42	0,40	0,86	0,99	0,86	0,73	1,22E-08	no
750	SE	ELS	50	3,41	9,8	8,91	123,92	34,1	0,82	7,18	5,5	1,9	0,8	45	0,42	0,40	0,89	0,98	0,86	0,73	4,13E-10	no
750	SE	ULS	240	3,62	10,8	9,82	150,51	33,7	0,82	7,18	5,5	1,9	0,8	45	0,42	0,40	0,89	0,98	0,86	0,74	2,76E-09	no
750	SE	ULS+CC	240+cc	3,79	10,8	9,82	150,51	34,3	1,18	6,82	5,5	1,9	0,8	45	0,42	0,40	0,89	0,98	0,86	0,73	2,66E-08	no
750	SSE	ELS	50	3,28	8,8	8,00	99,92	23,1	0,82	7,18	5,5	1,9	0,8	45	0,42	0,40	0,92	0,97	0,86	0,73	3,47E-10	no
750	SSE	ULS	240	3,56	9,8	8,91	123,92	23,2	0,82	7,18	5,5	1,9	0,8	45	0,42	0,40	0,92	0,98	0,86	0,73	4,29E-09	no
750	SSE	ULS+CC	240+cc	3,72	9,8	8,91	123,92	23,5	1,18	6,82	5,5	1,9	0,8	45	0,42	0,40	0,92	0,98	0,86	0,73	3,87E-08	no
750	S	ELS	50	3,13	8,8	8,00	99,92	12,6	0,82	7,18	5,5	1,9	0,8	45	0,42	0,40	0,96	0,97	0,86	0,73	2,42E-10	no
750	S	ULS	240	3,51	9,8	8,91	123,92	13	0,82	7,18	5,5	1,9	0,8	45	0,42	0,40	0,96	0,98	0,86	0,73	7,33E-09	no
750	S	ULS+CC	240+cc	3,65	9,8	8,91	123,92	13	1,18	6,82	5,5	1,9	0,8	45	0,42	0,40	0,96	0,98	0,86	0,73	5,67E-08	no
750	SSW	ELS	50	3,71	10,8	9,82	150,51	5,5	0,82	7,18	5,5	1,9	0,8	45	0,42	0,40	0,98	0,98	0,86	0,74	6,08E-08	no
750	SSW	ULS	240	3,83	10,8	9,82	150,51	4,7	0,82	7,18	5,5	1,9	0,8	45	0,42	0,40	0,98	0,98	0,86	0,74	1,37E-07	no
750	SSW	ULS+CC	240+cc	4,03	10,8	9,82	150,51	4,6	1,18	6,82	5,5	1,9	0,8	45	0,42	0,40	0,98	0,98	0,86	0,73	1,03E-06	no
750	SW	ELS	50	2,46	8,8	8,00	99,92	1,6	0,82	7,18	5,5	1,9	0,8	45	0,42	0,40	0,99	0,97	0,86	0,73	1,71E-13	no
750	SW	ULS	240	2,92	9,8	8,91	123,92	0,9	0,82	7,18	5,5	1,9	0,8	45	0,42	0,40	1,00	0,98	0,86	0,73	1,03E-10	no
750	SW	ULS+CC	240+cc	2,96	9,8	8,91	123,92	1,4	1,18	6,82	5,5	1,9	0,8	45	0,42	0,40	1,00	0,98	0,86	0,73	5,41E-10	no
755	NE	ELS	50	0,89	10,8	9,82	150,51	55,2	0,82	7,18	5,5	1,9	0,8	45	0,42	0,40	0,82	0,98	0,86	0,74	8,54E-63	no
755	NE	ULS	240	1,36	13,1	11,91	221,44	53,3	0,82	7,18	5,5	1,9	0,8	45	0,42	0,40	0,82	0,99	0,86	0,74	7,48E-36	no
755	NE	ULS+CC	240+cc	1,33	13,1	11,91	221,44	54,6	1,18	6,82	5,5	1,9	0,8	45	0,42	0,40	0,82	0,99	0,86	0,74	3,81E-35	no
755	ENE	ELS	50	2,69	13,1	11,91	221,44	51,3	0,82	7,18	5,5	1,9	0,8	45	0,42	0,40	0,83	0,99	0,86	0,74	8,91E-15	no
755	ENE	ULS	240	3,04	14,5	13,18	271,29	50,8	0,82	7,18	5,5	1,9	0,8	45	0,42	0,40	0,83	0,99	0,86	0,74	1,52E-12	no
755	ENE	ULS+CC	240+cc	3,09	14,5	13,18	271,29	52,1	1,18	6,82	5,5	1,9	0,8	45	0,42	0,40	0,83	0,99	0,86	0,74	1,05E-11	no
755	E	ELS	50	3,42	11,9	10,82	182,72	47,5	0,82	7,18	5,5	1,9	0,8	45	0,42	0,40	0,84	0,99	0,86	0,74	1,21E-10	no
755	E	ULS	240	3,57	13,1	11,91	221,44	47,4	0,82	7,18	5,5	1,9	0,8	45	0,42	0,40	0,84	0,99	0,86	0,74	5,03E-10	no
755	E	ULS+CC	240+cc	3,73	13,1	11,91	221,44	48,5	1,18	6,82	5,5	1,9	0,8	45	0,42	0,40	0,84	0,99	0,86	0,74	5,22E-09	no
755	ESE	ELS	50	3,46	10,8	9,82	150,51	41,6	0,82	7,18	5,5	1,9	0,8	45	0,42	0,40	0,86	0,98	0,86	0,74	3,15E-10	no
755	ESE	ULS	240	3,62	11,9	10,82	182,72	41,3	0,82	7,18	5,5	1,9	0,8	45	0,42	0,40	0,86	0,99	0,86	0,74	1,38E-09	no
755	ESE	ULS+CC	240+cc	3,78	11,9	10,82	182,72	42,2	1,18	6,82	5,5	1,9	0,8	45	0,42	0,40	0,86	0,99	0,86	0,73	1,30E-08	no
755	SE	ELS	50	3,41	9,8	8,91	123,92	33,4	0,82	7,18	5,5	1,9	0,8	45	0,42	0,40	0,89	0,98	0,86	0,73	4,45E-10	no
755	SE	ULS	240	3,62	10,8	9,82	150,51	32,9	0,82	7,18	5,5	1,9	0,8	45	0,42	0,40	0,89	0,98	0,86	0,74	2,98E-09	no
755	SE	ULS+CC	240+cc	3,78	10,8	9,82	150,51	33,6	1,18	6,82	5,5	1,9	0,8	45	0,42	0,40	0,89	0,98	0,86	0,73	2,65E-08	no
755	SSE	ELS	50	3,28	8,8	8,00	99,92	22,4	0,82	7,18	5,5	1,9	0,8	45	0,42	0,40	0,93	0,97	0,86	0,73	3,74E-10	no
755	SSE	ULS	240	3,57	9,8	8,91	123,92	22,4	0,82	7,18	5,5	1,9	0,8	45	0,42	0,40	0,93	0,98	0,86	0,73	4,99E-09	no
755	SSE	ULS+CC	240+cc	3,73	9,8	8,91	123,92	22,8	1,18	6,82	5,5	1,9	0,8	45	0,42	0,40	0,92	0,98	0,86	0,73	4,38E-08	no
755	S	ELS	50	3,13	8,8	8,00	99,92	11,9	0,82	7,18	5,5	1,9	0,8	45	0,42	0,40	0,96	0,97	0,86	0,73	2,59E-10	no
755	S	ULS	240	3,51	9,8	8,91	123,92	12,3	0,82	7,18	5,5	1,9	0,8	45	0,42	0,40	0,96	0,98	0,86	0,73	7,79E-09	no
755	S	ULS+CC	240+cc	3,65	9,8	8,91	123,92	12,4	1,18	6,82	5,5	1,9	0,8	45	0,42	0,40	0,96	0,98	0,86	0,73	5,94E-08	no
755	SSW	ELS	50	3,7	10,8	9,82	150,51	4,9	0,82	7,18	5,5	1,9	0,8	45	0,42	0,40	0,98	0,98	0,86	0,74	5,96E-08	no
755	SSW	ULS	240	3,83	10,8	9,82	150,51	4,1	0,82	7,18	5,5	1,9	0,8	45	0,42	0,40	0,99	0,98	0,86	0,74	1,43E-07	no
755	SSW	ULS+CC	240+cc	4,02	10,8	9,82	150,51	4	1,18	6,82	5,5	1,9	0,8	45	0,42	0,40	0,99	0,98	0,86	0,73	1,01E-06	no
755	SW	ELS	50	2,47	8,8	8,00	99,92	2,5	0,82	7,18	5,5	1,9	0,8	45	0,42	0,40	0,99	0,97	0,86	0,73	1,79E-13	no
755	SW	ULS	240	2,94	9,8	8,91	123,92	1,8	0,82	7,18	5,5	1,9	0,8	45	0,42	0,40	0,99	0,98	0,86	0,73	1,17E-10	no
755	SW	ULS+CC	240+cc	2,98	9,8	8,91	123,92	2,3	1,18	6,82	5,5	1,9	0,8	45	0,42	0,40	0,99	0,98	0,86	0,73	6,08E-10	no

760	NE	ELS	50	0,9	10,8	9,82	150,51	54,2	0,82	7,18	5,5	1,9	0,8	45	0,42	0,40	0,82	0,98	0,86	0,74	1,39E-61	no
760	NE	ULS	240	1,37	13,1	11,91	221,44	52,3	0,82	7,18	5,5	1,9	0,8	45	0,42	0,40	0,83	0,99	0,86	0,74	2,44E-35	no
760	NE	ULS+CC	240+cc	1,33	13,1	11,91	221,44	53,6	1,18	6,82	5,5	1,9	0,8	45	0,42	0,40	0,82	0,99	0,86	0,74	5,73E-35	no
760	ENE	ELS	50	2,71	13,1	11,91	221,44	50,3	0,82	7,18	5,5	1,9	0,8	45	0,42	0,40	0,83	0,99	0,86	0,74	1,46E-14	no
760	ENE	ULS	240	3,05	14,5	13,18	271,29	49,8	0,82	7,18	5,5	1,9	0,8	45	0,42	0,40	0,84	0,99	0,86	0,74	1,99E-12	no
760	ENE	ULS+CC	240+cc	3,1	14,5	13,18	271,29	51,1	1,18	6,82	5,5	1,9	0,8	45	0,42	0,40	0,83	0,99	0,86	0,74	1,35E-11	no
760	E	ELS	50	3,41	11,9	10,82	182,72	46,6	0,82	7,18	5,5	1,9	0,8	45	0,42	0,40	0,85	0,99	0,86	0,74	1,22E-10	no
760	E	ULS	240	3,57	13,1	11,91	221,44	46,4	0,82	7,18	5,5	1,9	0,8	45	0,42	0,40	0,85	0,99	0,86	0,74	5,63E-10	no
760	E	ULS+CC	240+cc	3,73	13,1	11,91	221,44	47,5	1,18	6,82	5,5	1,9	0,8	45	0,42	0,40	0,84	0,99	0,86	0,74	5,78E-09	no
760	ESE	ELS	50	3,46	10,8	9,82	150,51	40,6	0,82	7,18	5,5	1,9	0,8	45	0,42	0,40	0,87	0,98	0,86	0,74	3,53E-10	no
760	ESE	ULS	240	3,62	11,9	10,82	182,72	40,2	0,82	7,18	5,5	1,9	0,8	45	0,42	0,40	0,87	0,99	0,86	0,74	1,55E-09	no
760	ESE	ULS+CC	240+cc	3,78	11,9	10,82	182,72	41,2	1,18	6,82	5,5	1,9	0,8	45	0,42	0,40	0,86	0,99	0,86	0,73	1,43E-08	no
760	SE	ELS	50	3,41	9,8	8,91	123,92	32,3	0,82	7,18	5,5	1,9	0,8	45	0,42	0,40	0,89	0,98	0,86	0,73	5,00E-10	no
760	SE	ULS	240	3,62	10,8	9,82	150,51	31,9	0,82	7,18	5,5	1,9	0,8	45	0,42	0,40	0,89	0,98	0,86	0,74	3,29E-09	no
760	SE	ULS+CC	240+cc	3,78	10,8	9,82	150,51	32,6	1,18	6,82	5,5	1,9	0,8	45	0,42	0,40	0,89	0,98	0,86	0,73	2,90E-08	no
760	SSE	ELS	50	3,28	8,8	8,00	99,92	21,4	0,82	7,18	5,5	1,9	0,8	45	0,42	0,40	0,93	0,97	0,86	0,73	4,14E-10	no
760	SSE	ULS	240	3,57	9,8	8,91	123,92	21,4	0,82	7,18	5,5	1,9	0,8	45	0,42	0,40	0,93	0,98	0,86	0,73	5,47E-09	no
760	SSE	ULS+CC	240+cc	3,72	9,8	8,91	123,92	21,8	1,18	6,82	5,5	1,9	0,8	45	0,42	0,40	0,93	0,98	0,86	0,73	4,45E-08	no
760	S	ELS	50	3,11	8,8	8,00	99,92	11	0,82	7,18	5,5	1,9	0,8	45	0,42	0,40	0,96	0,97	0,86	0,73	2,33E-10	no
760	S	ULS	240	3,51	9,8	8,91	123,92	11,3	0,82	7,18	5,5	1,9	0,8	45	0,42	0,40	0,96	0,98	0,86	0,73	8,50E-09	no
760	S	ULS+CC	240+cc	3,64	9,8	8,91	123,92	11,5	1,18	6,82	5,5	1,9	0,8	45	0,42	0,40	0,96	0,98	0,86	0,73	5,97E-08	no
760	SSW	ELS	50	3,69	10,8	9,82	150,51	3,9	0,82	7,18	5,5	1,9	0,8	45	0,42	0,40	0,99	0,98	0,86	0,74	6,02E-08	no
760	SSW	ULS	240	3,82	10,8	9,82	150,51	3,2	0,82	7,18	5,5	1,9	0,8	45	0,42	0,40	0,99	0,98	0,86	0,74	1,44E-07	no
760	SSW	ULS+CC	240+cc	4,01	10,8	9,82	150,51	3,2	1,18	6,82	5,5	1,9	0,8	45	0,42	0,40	0,99	0,98	0,86	0,73	1,01E-06	no
760	SW	ELS	50	2,48	8,8	8,00	99,92	3,7	0,82	7,18	5,5	1,9	0,8	45	0,42	0,40	0,99	0,97	0,86	0,73	1,81E-13	no
760	SW	ULS	240	2,95	9,8	8,91	123,92	3	0,82	7,18	5,5	1,9	0,8	45	0,42	0,40	0,99	0,98	0,86	0,73	1,16E-10	no
760	SW	ULS+CC	240+cc	2,98	9,8	8,91	123,92	3,4	1,18	6,82	5,5	1,9	0,8	45	0,42	0,40	0,99	0,98	0,86	0,73	5,48E-10	no
765	NE	ELS	50	0,9	10,8	9,82	150,51	53,3	0,82	7,18	5,5	1,9	0,8	45	0,42	0,40	0,82	0,98	0,86	0,74	2,66E-61	no
765	NE	ULS	240	1,38	13,1	11,91	221,44	51,3	0,82	7,18	5,5	1,9	0,8	45	0,42	0,40	0,83	0,99	0,86	0,74	7,78E-35	no
765	NE	ULS+CC	240+cc	1,34	13,1	11,91	221,44	52,7	1,18	6,82	5,5	1,9	0,8	45	0,42	0,40	0,83	0,99	0,86	0,74	1,78E-34	no
765	ENE	ELS	50	2,72	13,1	11,91	221,44	49,3	0,82	7,18	5,5	1,9	0,8	45	0,42	0,40	0,84	0,99	0,86	0,74	2,01E-14	no
765	ENE	ULS	240	3,06	14,5	13,18	271,29	48,8	0,82	7,18	5,5	1,9	0,8	45	0,42	0,40	0,84	0,99	0,86	0,74	2,58E-12	no
765	ENE	ULS+CC	240+cc	3,12	14,5	13,18	271,29	50,1	1,18	6,82	5,5	1,9	0,8	45	0,42	0,40	0,83	0,99	0,86	0,74	1,91E-11	no
765	E	ELS	50	3,41	11,9	10,82	182,72	45,6	0,82	7,18	5,5	1,9	0,8	45	0,42	0,40	0,85	0,99	0,86	0,74	1,38E-10	no
765	E	ULS	240	3,57	13,1	11,91	221,44	45,4	0,82	7,18	5,5	1,9	0,8	45	0,42	0,40	0,85	0,99	0,86	0,74	6,29E-10	no
765	E	ULS+CC	240+cc	3,73	13,1	11,91	221,44	46,6	1,18	6,82	5,5	1,9	0,8	45	0,42	0,40	0,85	0,99	0,86	0,74	6,32E-09	no
765	ESE	ELS	50	3,46	10,8	9,82	150,51	39,5	0,82	7,18	5,5	1,9	0,8	45	0,42	0,40	0,87	0,98	0,86	0,74	3,98E-10	no
765	ESE	ULS	240	3,62	11,9	10,82	182,72	39,2	0,82	7,18	5,5	1,9	0,8	45	0,42	0,40	0,87	0,99	0,86	0,74	1,72E-09	no
765	ESE	ULS+CC	240+cc	3,78	11,9	10,82	182,72	40,2	1,18	6,82	5,5	1,9	0,8	45	0,42	0,40	0,87	0,99	0,86	0,73	1,57E-08	no
765	SE	ELS	50	3,41	9,8	8,91	123,92	31,3	0,82	7,18	5,5	1,9	0,8	45	0,42	0,40	0,90	0,98	0,86	0,73	5,56E-10	no
765	SE	ULS	240	3,62	10,8	9,82	150,51	30,8	0,82	7,18	5,5	1,9	0,8	45	0,42	0,40	0,90	0,98	0,86	0,74	3,66E-09	no
765	SE	ULS+CC	240+cc	3,78	10,8	9,82	150,51	31,6	1,18	6,82	5,5	1,9	0,8	45	0,42	0,40	0,90	0,98	0,86	0,73	3,16E-08	no
765	SSE	ELS	50	3,27	8,8	8,00	99,92	20,4	0,82	7,18	5,5	1,9	0,8	45	0,42	0,40	0,93	0,97	0,86	0,73	4,18E-10	no
765	SSE	ULS	240	3,57	9,8	8,91	123,92	20,4	0,82	7,18	5,5	1,9	0,8	45	0,42	0,40	0,93	0,98	0,86	0,73	6,00E-09	no
765	SSE	ULS+CC	240+cc	3,72	9,8	8,91	123,92	20,8	1,18	6,82	5,5	1,9	0,8	45	0,42	0,40	0,93	0,98	0,86	0,73	4,83E-08	no
765	S	ELS	50	3,1	8,8	8,00	99,92	10	0,82	7,18	5,5	1,9	0,8	45	0,42	0,40	0,97	0,97	0,86	0,73	2,33E-10	no
765	S	ULS	240	3,5	9,8	8,91	123,92	10,4	0,82	7,18	5,5	1,9	0,8	45	0,42	0,40	0,97	0,98	0,86	0,73	8,51E-09	no
765	S	ULS+CC	240+cc	3,62	9,8	8,91	123,92	10,6	1,18	6,82	5,5	1,9	0,8	45	0,42	0,40	0,97	0,98	0,86	0,73	5,60E-08	no
765	SSW	ELS	50	3,68	10,8	9,82	150,51	2,9	0,82	7,18	5,5	1,9	0,8	45	0,42	0,40	0,99	0,98	0,86	0,74	6,08E-08	no
765	SSW	ULS	240	3,81	10,8	9,82	150,51	2,2	0,82	7,18	5,5	1,9	0,8	45	0,42	0,40	0,99	0,98	0,86	0,74	1,46E-07	no
765	SSW	ULS+CC	240+cc	4	10,8	9,82	150,51	2,2	1,18	6,82	5,5	1,9	0,8	45	0,42	0,40	0,99	0,98	0,86	0,73	1,03E-06	no
765	SW	ELS	50	2,48	8,8	8,00	99,92	4,9	0,82	7,18	5,5	1,9	0,8	45	0,42	0,40	0,98	0,97	0,86	0,73	1,55E-13	no
765	SW	ULS	240	2,95	9,8	8,91	123,92	4,3	0,82	7,18	5,5	1,9	0,8	45	0,42	0,40	0,99	0,98	0,86	0,73	1,01E-10	no
765	SW	ULS+CC	240+cc	2,99	9,8	8,91	123,92	4,6	1,18	6,82	5,5	1,9	0,8	45	0,42	0,40	0,98	0,98	0,86	0,73	5,41E-10	no
770	NE	ELS	50	0,9	10,8	9,82	150,51	52,7	0,82	7,18	5,5	1,9	0,8	45	0,42	0,40	0,83	0,98	0,86	0,74	4,09E-61	no
770	NE	ULS	240	1,38	13,1	11,91	221,44	50,6	0,82	7,18	5,5	1,9	0,8	45	0,42	0,40	0,83	0,99	0,86	0,74	1,03E-34	no
770	NE	ULS+CC	240+cc	1,34	13,1	11,91	221,44	52,1	1,18	6,82	5,5	1,9	0,8	45	0,42	0,40	0,83	0,99	0,86	0,74	2,26E-34	no
770	ENE	ELS	50	2,73	13,1	11,91	221,44	48,5	0,82	7,18	5,5	1,9	0,8	45	0,42	0,40	0,84	0,99	0,86	0,74	2,68E-14	no
770	ENE	ULS	240	3,06	14,5	13,18	271,29	48	0,82	7,18	5,5	1,9	0,8	45	0,42	0,40	0,84	0,99	0,86	0,74	2,88E-12	no
770	ENE	ULS+CC	240+cc	3,12	14,5	13,18	271,29	49,4	1,18	6,82	5,5	1,9	0,8	45	0,42	0,40	0,84	0,99	0,86	0,74	2,10E-11	no
770	E	ELS	50	3,4	11,9	10,82	182,72	44,7	0,82	7,18	5,5	1,9	0,8	45	0,42	0,40	0,85	0,99	0,86	0,74	1,40E-10	no
770	E	ULS	240	3,56	13,1	11,91	221,44	44,5	0,82	7,18	5,5	1,9	0,8	45	0,42	0,40	0,85	0,99	0,86	0,74	6,39E-10	no
770	E	ULS+CC	240+cc	3,72	13,1	11,91	221,44	45,7	1,18	6,82	5,5	1,9	0,8	45	0,42	0,40	0,85	0,99	0,86	0,74	6,43E-09	no
770	ESE	ELS	50	3,45	10,8	9,82	150,51	38,7	0,82	7,18	5,5	1,9	0,8	45	0,42	0,40	0,87	0,98	0,86	0,74	3,98E-10	no
770	ESE	ULS	240	3,61	11,9	10,82	182,72	38,3	0,82	7,18	5,5	1,9	0,8	45	0,42	0,40	0,87	0,99	0,86	0,74	1,74E-09	no
770	ESE	ULS+CC	240+cc	3,77	11,9	10,82	182,72	39,3	1,18	6,82	5,5	1,9	0,8	45	0,42	0,40	0,87	0,99	0,86	0,73	1,59E-08	no
770	SE	ELS	50	3,4	9,8	8,91	123,92	30,4	0,82	7,18	5,5	1,9	0,8	45	0,42	0,40	0,90	0,98	0,86	0,73	5,60E-10	no
770	SE	ULS	240	3,61	10,8	9,82	150,51	29,8	0,82	7,18	5,5	1,9	0,8	45	0,42	0,40	0,90	0,98	0,86	0,74	3,73E-09	no
770	SE	ULS+CC	240+cc	3,78	10,8	9,82	150,51	30,7	1,18	6,82	5,5	1,9	0,8	45	0,42	0,40	0,90	0,98	0,86	0,73	3,42E-08	no
770	SSE	ELS	50	3,27	8,8	8,00	99,92	19,5	0,82	7,18	5,5	1,9	0,8	45	0,42	0,40	0,94	0,97	0,86	0,73	4,59E-10	no
770	SSE	ULS	240	3,56	9,8	8,91	123,92	19,4	0,82	7,18	5,5	1,9	0,8	45	0,42	0,40	0,94	0,98	0,86	0,73	6,08E-09	no
770	SSE	ULS+CC	240+cc	3,72	9,8	8,91	123,92	19,9	1,18	6,82	5,5	1,9	0,8	45	0,42	0,40	0,93	0,98	0,86	0,73	5,20E-08	no
770	S	ELS	50	3,07	8,8	8,00	99,92	9,2	0,82	7,18	5,5	1,9	0,8	45	0,42	0,40	0,97	0,97	0,86	0,73	1,87E-10	no
770	S	ULS	240	3,47	9,8	8,91	123,92	9,5	0,82	7,18	5,5	1,9	0,8	45	0,42	0,40	0,97	0,98	0,86	0,73	7,31E-09	no
770	S	ULS+CC	240+cc	3,59	9,8	8,91	123,92	9,8	1,18	6,82	5,5	1,9	0,8	45	0,42	0,40	0,97	0,98	0,86	0,73	4,87E-08	no
770	SSW	ELS	50	3,64	10,8	9,82	150,51	2	0,82	7,18	5,5	1,9	0,8	45	0,42	0,40	0,99	0,98	0,86	0,74	5,00E-08	no
770	SSW	ULS	240	3,8	10,8	9,82	150,51	1,3	0,82	7,18	5,5	1,9	0,8	45	0,42	0,40	1,00	0,98	0,86	0,74	1,46E-07	no
770	SSW	ULS+CC	240+cc	3,98	10,8	9,82	150,51	1,4	1,18	6,82	5,5	1,9	0,8	45	0,42	0,40	1,00	0,98	0,86	0,73	9,73E-07	no
770	SW	ELS	50	2,46	8,8	8,00	99,92	6	0,82	7,18	5,5	1,9	0,8	45	0,42	0,40	0,98	0,97	0,86	0,73	9,67E-14	no
770	SW	ULS	240	2,94	9,8	8,91	123,92	5,4	0,82	7,18	5,5	1,9	0,8	45	0,42	0,40	0,98	0,98	0,86	0,73	8,12E-11	no
770	SW	ULS+CC	240+cc	2,97	9,8	8,91	123,92	5,7	1,18	6,82	5,5	1,9	0,8	45	0,42	0,40	0,98	0,98	0,86	0,73	3,97E-10	no
775	NE	ELS	50	0,9	10,8	9,82	150,51	52,1	0,82	7,18	5,5	1,9	0,8	45	0,42	0,40	0,83	0,98	0,86	0,74	6,27E-61	no
775	NE	ULS	240	1,38	13,1	11,91	221,44	50	0,82	7,18	5,5	1,9	0,8	45	0,42	0,40	0,84	0,99	0,86	0,74	1,31E-34	no
775	NE	ULS+CC	240+cc	1,34	13,1	11,91	221,44	51,4	1,18	6,82	5,5	1,9	0,8	45	0,42	0,40	0,83	0,99	0,86	0,74	2,98E-34	no
775	ENE	ELS	50	2,73	13,1	11,91	221,44	47,8	0,82	7,18	5,5	1,9	0,8	45	0,42	0,40	0,84	0,99	0,86	0,74	3,00E-14	no
775	ENE	ULS	240	3,05	14,5	13,18	271,29	47,3	0,82	7,18	5,5	1,9	0,8	45	0,42	0,40	0,84	0,99	0,86	0,74	2,82E-12	no
775	ENE	ULS+CC	240+cc	3,12	14,5	13,18	271,29	48,7	1,18	6,82	5,5	1,9	0,8	45	0,42	0,40	0,84	0,99	0,86	0,74	2,29E-11	no
775	E	ELS	50	3,39	11,9	10,82	182,72	43,9	0,82	7,18	5,5	1,9	0,8	45	0,42	0,40	0,86	0,99	0,86	0,74	1,40E-10	no
775	E	ULS	240	3,54	13,1	11,91	221,44	43,7	0,82	7,18	5,5	1,9	0,8	45	0,42	0,40	0,86	0,99	0,86	0,74	5,89E-10	no
775	E	ULS+CC	240+cc	3,7	13,1	11,91	221,44	45	1,18	6,82	5,5	1,9	0,8	45	0,42	0,40	0,85	0,99	0,86	0,74	5,96E-09	no
775	ESE	ELS	50	3,44	10,8	9,82	150,51	37,8	0,82	7,18	5,5	1,9	0,8	45	0,42	0,40	0,88	0,98	0,86	0,74	4,02E-10	no
775	ESE	ULS	240	3,6	11,9	10,82	182,72	37,4	0,82	7,18	5,5	1,9	0,8	45	0,42	0,40	0,88	0,99	0,86	0,74	1,76E-09	no
775	ESE	ULS+CC	240+cc	3,76	11,9	10,82	182,72	38,5	1,18	6,82	5,5	1,9	0,8	45	0,42	0,40	0,87	0,99	0,86	0,73	1,60E-08	no
775	SE	ELS	50	3,4	9,8	8,91	123,92	29,5	0,82	7,18	5,5	1,9	0,8	45	0,42	0,40	0,90	0,98	0,86	0,73	6,15E-10	no
775	SE	ULS	240	3,6	10,8	9,82	150,51	28,9	0,82	7,18	5,5	1,9	0,8	45	0,42	0,40	0,90	0,98	0,86	0,74	3,77E-09	no
775	SE	ULS+CC	240+cc	3,77	10,8	9,82	150,51	29,8	1,18	6,82	5,5	1,9	0,8	45	0,42	0,40	0,90	0,98	0,86	0,73	3,45E-08	no
775	SSE	ELS	50	3,26	8,8	8,00	99,92	18,6	0,82	7,18	5,5	1,9	0,8	45	0,42	0,40	0,94	0,97	0,86	0,73	4,58E-10	no
775	SSE	ULS	240	3,55	9,8	8,91	123,92	18,4	0,82	7,18	5,5	1,9	0,8	45	0,42	0,40	0,94	0,98	0,86	0,73	6,17E-09	no
775	SSE	ULS+CC	240+cc	3,71	9,8	8,91	123,92	19	1,18	6,82	5,5	1,9	0,8	45	0,42	0,40	0,94	0,98	0,86	0,73	5,23E-08	no
775	S	ELS	50	3,03	8,8	8,00	99,92	8,3	0,82	7,18	5,5	1,9	0,8	45	0,42	0,40	0,97	0,97	0,86	0,73	1,35E-10	no
775	S	ULS	240	3,45	9,8	8,91	123,92	8,6	0,82	7,18	5,5	1,9	0,8	45	0,42	0,40	0,97	0,98	0,86	0,73	6,76E-09	no
775	S	ULS+CC	240+cc	3,56	9,8	8,91	123,92	9	1,18	6,82	5,5	1,9	0,8	45	0,42	0,40	0,97	0,98	0,86	0,73	4,22E-08	no
775	SSW	ELS	50	3,61	10,8	9,82	150,51	1,2	0,82	7,18	5,5	1,9	0,8	45	0,42	0,40	1,00	0,98	0,86	0,74	4,34E-08	no
775	SSW	ULS	240	3,78	10,8	9,82	150,51	0,5	0,82	7,18	5,5	1,9	0,8	45	0,42	0,40	1,00	0,98	0,86	0,74	1,37E-07	no
775	SSW	ULS+CC	240+cc	3,96	10,8	9,82	150,51	0,6	1,18	6,82	5,5	1,9	0,8	45	0,42	0,40	1,00	0,98	0,86	0,73	9,22E-07	no
775	SW	ELS	50	2,44	8,8	8,00	99,92	7,1	0,82	7,18	5,5	1,9	0,8	45	0,42	0,40	0,98	0,97	0,86	0,73	5,97E-14	no
775	SW	ULS	240	2,93	9,8	8,91	123,92	6,5	0,82	7,18	5,5	1,9	0,8	45	0,42	0,40	0,98	0,98	0,86	0,73	6,48E-11	no
775	SW	ULS+CC	240+cc	2,96	9,8	8,91	123,92	6,7	1,18	6,82	5,5	1,9	0,8	45	0,42	0,40	0,98	0,98	0,86	0,73	3,25E-10	no
780	NE	ELS	50	0,87	10,8	9,82	150,51	49,1	0,82	7,18	5,5	1,9	0,8	45	0,42	0,40	0,84	0,98	0,86	0,74	1,11E-62	no
780	NE	ULS	240	1,34	13,1	11,91	221,44	47,1	0,82	7,18	5,5	1,9	0,8	45	0,42	0,40	0,84	0,99	0,86	0,74	2,00E-35	no
780	NE	ULS+CC	240+cc	1,3	13,1	11,91	221,44	48,6	1,18	6,82	5,5	1,9	0,8	45	0,42	0,40	0,84	0,99	0,86	0,74	4,10E-35	no
780	ENE	ELS	50	2,65	13,1	11,91	221,44	45	0,82	7,18	5,5	1,9	0,8	45	0,42	0,40	0,85	0,99	0,86	0,74	1,31E-14	no
780	ENE	ULS	240	2,96	14,5	13,18	271,29	44,5	0,82	7,18	5,5	1,9	0,8	45	0,42	0,40	0,85	0,99	0,86	0,74	1,36E-12	no
780	ENE	ULS+CC	240+cc	3,03	14,5	13,18	271,29	46	1,18	6,82	5,5	1,9	0,8	45	0,42	0,40	0,85	0,99	0,86	0,74	1,18E-11	no
780	E	ELS	50	3,28	11,9	10,82	182,72	41,4	0,82	7,18	5,5	1,9	0,8	45	0,42	0,40	0,86	0,99	0,86	0,74	6,46E-11	no
780	E	ULS	240	3,43	13,1	11,91	221,44	41,2	0,82	7,18	5,5	1,9	0,8	45	0,42	0,40	0,86	0,99	0,86	0,74	2,97E-10	no
780	E	ULS+CC	240+cc	3,59	13,1	11,91	221,44	42,5	1,18	6,82	5,5	1,9	0,8	45	0,42	0,40	0,86	0,99	0,86	0,74	3,33E-09	no
780	ESE	ELS	50	3,35	10,8	9,82	150,51	35,5	0,82	7,18	5,5	1,9	0,8	45	0,42	0,40	0,88	0,98	0,86	0,74	2,29E-10	no
780	ESE	ULS	240	3,5	11,9	10,82	182,72	35,1	0,82	7,18	5,5	1,9	0,8	45	0,42	0,40	0,88	0,99	0,86	0,74	9,85E-10	no
780	ESE	ULS+CC	240+cc	3,66	11,9	10,82	182,72	36,3	1,18	6,82	5,5	1,9	0,8	45	0,42	0,40	0,88	0,99	0,86	0,73	9,68E-09	no
780	SE	ELS	50	3,32	9,8	8,91	123,92	27,5	0,82	7,18	5,5	1,9	0,8	45	0,42	0,40	0,91	0,98	0,86	0,73	3,69E-10	no
780	SE	ULS	240	3,53	10,8	9,82	150,51	26,9	0,82	7,18	5,5	1,9	0,8	45	0,42	0,40	0,91	0,98	0,86	0,74	2,64E-09	no
780	SE	ULS+CC	240+cc	3,69	10,8	9,82	150,51	27,9	1,18	6,82	5,5	1,9	0,8	45	0,42	0,40	0,91	0,98	0,86	0,73	2,37E-08	no
780	SSE	ELS	50	3,2	8,8	8,00	99,92	17,1	0,82	7,18	5,5	1,9	0,8	45	0,42	0,40	0,94	0,97	0,86	0,73	3,02E-10	no
780	SSE	ULS	240	3,48	9,8	8,91	123,92	16,9	0,82	7,18	5,5	1,9	0,8	45	0,42	0,40	0,94	0,98	0,86	0,73	4,10E-09	no
780	SSE	ULS+CC	240+cc	3,64	9,8	8,91	123,92	17,5	1,18	6,82	5,5	1,9	0,8	45	0,42	0,40	0,94	0,98	0,86	0,73	3,70E-08	no
780	S	ELS	50	2,98	8,8	8,00	99,92	7,1	0,82	7,18	5,5	1,9	0,8	45	0,42	0,40	0,98	0,97	0,86	0,73	8,99E-11	no
780	S	ULS	240	3,37	9,8	8,91	123,92	7,4	0,82	7,18	5,5	1,9	0,8	45	0,42	0,40	0,98	0,98	0,86	0,73	3,96E-09	no
780	S	ULS+CC	240+cc	3,49	9,8	8,91	123,92	7,8	1,18	6,82	5,5	1,9	0,8	45	0,42	0,40	0,97	0,98	0,86	0,73	2,83E-08	no
780	SSW	ELS	50	3,54	10,8	9,82	150,51	0	0,82	7,18	5,5	1,9	0,8	45	0,42	0,40	1,00	0,98	0,86	0,74	2,93E-08	no
780	SSW	ULS	240	3,72	10,8	9,82	150,51	0,7	0,82	7,18	5,5	1,9	0,8	45	0,42	0,40	1,00	0,98	0,86	0,74	9,28E-08	no
780	SSW	ULS+CC	240+cc	3,89	10,8	9,82	150,51	0,5	1,18	6,82	5,5	1,9	0,8	45	0,42	0,40	1,00	0,98	0,86	0,73	6,38E-07	no
780	SW	ELS	50	2,44	8,8	8,00	99,92	8,2	0,82	7,18	5,5	1,9	0,8	45	0,42	0,40	0,97	0,97	0,86	0,73	5,15E-14	no
780	SW	ULS	240	2,92	9,8	8,91	123,92	7,6	0,82	7,18	5,5	1,9	0,8	45	0,42	0,40	0,97	0,98	0,86	0,73	5,16E-11	no
780	SW	ULS+CC	240+cc	2,95	9,8	8,91	123,92	7,8	1,18	6,82	5,5	1,9	0,8	45	0,42	0,40	0,97	0,98	0,86	0,73	2,63E-10	no
785	NE	ELS	50	0,86	10,8	9,82	150,51	45,7	0,82	7,18	5,5	1,9	0,8	45	0,42	0,40	0,85	0,98	0,86	0,74	1,50E-62	no
785	NE	ULS	240	1,33	13,1	11,91	221,44	43,8	0,82	7,18	5,5	1,9	0,8	45	0,42	0,40	0,86	0,99	0,86	0,74	3,42E-35	no
785	NE	ULS+CC	240+cc	1,29	13,1	11,91	221,44	45,5	1,18	6,82	5,5	1,9	0,8	45	0,42	0,40	0,85	0,99	0,86	0,74	6,33E-35	no
785	ENE	ELS	50	2,58	13,1	11,91	221,44	41,9	0,82	7,18	5,5	1,9	0,8	45	0,42	0,40	0,86	0,99	0,86	0,74	6,73E-15	no
785	ENE	ULS	240	2,88	14,5	13,18	271,29	41,4	0,82	7,18	5,5	1,9	0,8	45	0,42	0,40	0,86	0,99	0,86	0,74	7,43E-13	no
785	ENE	ULS+CC	240+cc	2,95	14,5	13,18	271,29	43	1,18	6,82	5,5	1,9	0,8	45	0,42	0,40	0,86	0,99	0,86	0,74	6,82E-12	no
785	E	ELS	50	3,18	11,9	10,82	182,72	38,5	0,82	7,18	5,5	1,9	0,8	45	0,42	0,40	0,87	0,99	0,86	0,74	3,27E-11	no
785	E	ULS	240	3,33	13,1	11,91	221,44	38,3	0,82	7,18	5,5	1,9	0,8	45	0,42	0,40	0,87	0,99	0,86	0,74	1,63E-10	no
785	E	ULS+CC	240+cc	3,49	13,1	11,91	221,44	39,7	1,18	6,82	5,5	1,9	0,8	45	0,42	0,40	0,87	0,99	0,86	0,74	2,00E-09	no
785	ESE	ELS	50	3,25	10,8	9,82	150,51	32,8	0,82	7,18	5,5	1,9	0,8	45	0,42	0,40	0,89	0,98	0,86	0,74	1,19E-10	no
785	ESE	ULS	240	3,4	11,9	10,82	182,72	32,4	0,82	7,18	5,5	1,9	0,8	45	0,42	0,40	0,89	0,99	0,86	0,74	5,51E-10	no
785	ESE	ULS+CC	240+cc	3,56	11,9	10,82	182,72	33,7	1,18	6,82	5,5	1,9	0,8	45	0,42	0,40	0,89	0,99	0,86	0,73	5,89E-09	no
785	SE	ELS	50	3,23	9,8	8,91	123,92	25,1	0,82	7,18	5,5	1,9	0,8	45	0,42	0,40	0,92	0,98	0,86	0,73	2,03E-10	no
785	SE	ULS	240	3,43	10,8	9,82	150,51	24,5	0,82	7,18	5,5	1,9	0,8	45	0,42	0,40	0,92	0,98	0,86	0,74	1,47E-09	no
785	SE	ULS+CC	240+cc	3,6	10,8	9,82	150,51	25,6	1,18	6,82	5,5	1,9	0,8	45	0,42	0,40	0,92	0,98	0,86	0,73	1,54E-08	no
785	SSE	ELS	50	3,12	8,8	8,00	99,92	15,1	0,82	7,18	5,5	1,9	0,8	45	0,42	0,40	0,95	0,97	0,86	0,73	1,69E-10	no
785	SSE	ULS	240	3,4	9,8	8,91	123,92	14,8	0,82	7,18	5,5	1,9	0,8	45	0,42	0,40	0,95	0,98	0,86	0,73	2,60E-09	no
785	SSE	ULS+CC	240+cc	3,56	9,8	8,91	123,92	15,6	1,18	6,82	5,5	1,9	0,8	45	0,42	0,40	0,95	0,98	0,86	0,73	2,48E-08	no
785	S	ELS	50	2,91	8,8	8,00	99,92	5,2	0,82	7,18	5,5	1,9	0,8	45	0,42	0,40	0,98	0,97	0,86	0,73	5,06E-11	no
785	S	ULS	240	3,28	9,8	8,91	123,92	5,4	0,82	7,18	5,5	1,9	0,8	45	0,42	0,40	0,98	0,98	0,86	0,73	2,22E-09	no
785	S	ULS+CC	240+cc	3,4	9,8	8,91	123,92	6,1	1,18	6,82	5,5	1,9	0,8	45	0,42	0,40	0,98	0,98	0,86	0,73	1,67E-08	no

785	SSW	ELS	50	3,46	10,8	9,82	150,51	2	0,82	7,18	5,5	1,9	0,8	45	0,42	0,40	0,99	0,98	0,86	0,74	1,39E-08	no
785	SSW	ULS	240	3,65	10,8	9,82	150,51	2,6	0,82	7,18	5,5	1,9	0,8	45	0,42	0,40	0,99	0,98	0,86	0,74	5,10E-08	no
785	SSW	ULS+CC	240+cc	3,82	10,8	9,82	150,51	2,3	1,18	6,82	5,5	1,9	0,8	45	0,42	0,40	0,99	0,98	0,86	0,73	3,83E-07	no
785	SW	ELS	50	2,43	8,8	8,00	99,92	10	0,82	7,18	5,5	1,9	0,8	45	0,42	0,40	0,97	0,97	0,86	0,73	3,39E-14	no
785	SW	ULS	240	2,9	9,8	8,91	123,92	9,4	0,82	7,18	5,5	1,9	0,8	45	0,42	0,40	0,97	0,98	0,86	0,73	3,38E-11	no
785	SW	ULS+CC	240+cc	2,93	9,8	8,91	123,92	9,5	1,18	6,82	5,5	1,9	0,8	45	0,42	0,40	0,97	0,98	0,86	0,73	1,80E-10	no
790	NE	ELS	50	0,84	10,8	9,82	150,51	41,7	0,82	7,18	5,5	1,9	0,8	45	0,42	0,40	0,86	0,98	0,86	0,74	3,24E-63	no
790	NE	ULS	240	1,3	13,1	11,91	221,44	39,8	0,82	7,18	5,5	1,9	0,8	45	0,42	0,40	0,87	0,99	0,86	0,74	1,53E-35	no
790	NE	ULS+CC	240+cc	1,26	13,1	11,91	221,44	41,8	1,18	6,82	5,5	1,9	0,8	45	0,42	0,40	0,86	0,99	0,86	0,74	2,37E-35	no
790	ENE	ELS	50	2,48	13,1	11,91	221,44	38,2	0,82	7,18	5,5	1,9	0,8	45	0,42	0,40	0,87	0,99	0,86	0,74	2,10E-15	no
790	ENE	ULS	240	2,77	14,5	13,18	271,29	37,8	0,82	7,18	5,5	1,9	0,8	45	0,42	0,40	0,88	0,99	0,86	0,74	2,71E-13	no
790	ENE	ULS+CC	240+cc	2,84	14,5	13,18	271,29	39,5	1,18	6,82	5,5	1,9	0,8	45	0,42	0,40	0,87	0,99	0,86	0,74	2,75E-12	no
790	E	ELS	50	3,04	11,9	10,82	182,72	35	0,82	7,18	5,5	1,9	0,8	45	0,42	0,40	0,88	0,99	0,86	0,74	1,07E-11	no
790	E	ULS	240	3,19	13,1	11,91	221,44	34,8	0,82	7,18	5,5	1,9	0,8	45	0,42	0,40	0,89	0,99	0,86	0,74	6,11E-11	no
790	E	ULS+CC	240+cc	3,34	13,1	11,91	221,44	36,3	1,18	6,82	5,5	1,9	0,8	45	0,42	0,40	0,88	0,99	0,86	0,74	7,94E-10	no
790	ESE	ELS	50	3,12	10,8	9,82	150,51	29,6	0,82	7,18	5,5	1,9	0,8	45	0,42	0,40	0,90	0,98	0,86	0,74	4,51E-11	no
790	ESE	ULS	240	3,27	11,9	10,82	182,72	29,2	0,82	7,18	5,5	1,9	0,8	45	0,42	0,40	0,90	0,99	0,86	0,74	2,35E-10	no
790	ESE	ULS+CC	240+cc	3,43	11,9	10,82	182,72	30,6	1,18	6,82	5,5	1,9	0,8	45	0,42	0,40	0,90	0,99	0,86	0,73	2,84E-09	no
790	SE	ELS	50	3,12	9,8	8,91	123,92	22,1	0,82	7,18	5,5	1,9	0,8	45	0,42	0,40	0,93	0,98	0,86	0,73	9,35E-11	no
790	SE	ULS	240	3,32	10,8	9,82	150,51	21,6	0,82	7,18	5,5	1,9	0,8	45	0,42	0,40	0,93	0,98	0,86	0,74	7,53E-10	no
790	SE	ULS+CC	240+cc	3,48	10,8	9,82	150,51	22,7	1,18	6,82	5,5	1,9	0,8	45	0,42	0,40	0,93	0,98	0,86	0,73	8,17E-09	no
790	SSE	ELS	50	3,02	8,8	8,00	99,92	12,5	0,82	7,18	5,5	1,9	0,8	45	0,42	0,40	0,96	0,97	0,86	0,73	7,84E-11	no
790	SSE	ULS	240	3,29	9,8	8,91	123,92	12,2	0,82	7,18	5,5	1,9	0,8	45	0,42	0,40	0,96	0,98	0,86	0,73	1,30E-09	no
790	SSE	ULS+CC	240+cc	3,46	9,8	8,91	123,92	13,1	1,18	6,82	5,5	1,9	0,8	45	0,42	0,40	0,96	0,98	0,86	0,73	1,47E-08	no
790	S	ELS	50	2,82	8,8	8,00	99,92	2,7	0,82	7,18	5,5	1,9	0,8	45	0,42	0,40	0,99	0,97	0,86	0,73	2,31E-11	no
790	S	ULS	240	3,16	9,8	8,91	123,92	2,9	0,82	7,18	5,5	1,9	0,8	45	0,42	0,40	0,99	0,98	0,86	0,73	9,57E-10	no
790	S	ULS+CC	240+cc	3,29	9,8	8,91	123,92	3,7	1,18	6,82	5,5	1,9	0,8	45	0,42	0,40	0,99	0,98	0,86	0,73	8,66E-09	no
790	SSW	ELS	50	3,38	10,8	9,82	150,51	4,5	0,82	7,18	5,5	1,9	0,8	45	0,42	0,40	0,99	0,98	0,86	0,74	6,09E-09	no
790	SSW	ULS	240	3,59	10,8	9,82	150,51	4,9	0,82	7,18	5,5	1,9	0,8	45	0,42	0,40	0,98	0,98	0,86	0,74	2,83E-08	no
790	SSW	ULS+CC	240+cc	3,74	10,8	9,82	150,51	4,6	1,18	6,82	5,5	1,9	0,8	45	0,42	0,40	0,98	0,98	0,86	0,73	2,04E-07	no
790	SW	ELS	50	2,41	8,8	8,00	99,92	12,3	0,82	7,18	5,5	1,9	0,8	45	0,42	0,40	0,96	0,97	0,86	0,73	1,72E-14	no
790	SW	ULS	240	2,87	9,8	8,91	123,92	11,8	0,82	7,18	5,5	1,9	0,8	45	0,42	0,40	0,96	0,98	0,86	0,73	1,83E-11	no
790	SW	ULS+CC	240+cc	2,91	9,8	8,91	123,92	11,7	1,18	6,82	5,5	1,9	0,8	45	0,42	0,40	0,96	0,98	0,86	0,73	1,15E-10	no
795	NE	ELS	50	0,81	10,8	9,82	150,51	37	0,82	7,18	5,5	1,9	0,8	45	0,42	0,40	0,88	0,98	0,86	0,74	9,49E-65	no
795	NE	ULS	240	1,24	13,1	11,91	221,44	35,2	0,82	7,18	5,5	1,9	0,8	45	0,42	0,40	0,88	0,99	0,86	0,74	6,09E-37	no
795	NE	ULS+CC	240+cc	1,21	13,1	11,91	221,44	37,4	1,18	6,82	5,5	1,9	0,8	45	0,42	0,40	0,88	0,99	0,86	0,74	1,87E-36	no
795	ENE	ELS	50	2,34	13,1	11,91	221,44	33,9	0,82	7,18	5,5	1,9	0,8	45	0,42	0,40	0,89	0,99	0,86	0,74	2,84E-16	no
795	ENE	ULS	240	2,62	14,5	13,18	271,29	33,5	0,82	7,18	5,5	1,9	0,8	45	0,42	0,40	0,89	0,99	0,86	0,74	5,30E-14	no
795	ENE	ULS+CC	240+cc	2,69	14,5	13,18	271,29	35,2	1,18	6,82	5,5	1,9	0,8	45	0,42	0,40	0,88	0,99	0,86	0,74	6,41E-13	no
795	E	ELS	50	2,87	11,9	10,82	182,72	30,9	0,82	7,18	5,5	1,9	0,8	45	0,42	0,40	0,90	0,99	0,86	0,74	2,28E-12	no
795	E	ULS	240	3,02	13,1	11,91	221,44	30,8	0,82	7,18	5,5	1,9	0,8	45	0,42	0,40	0,90	0,99	0,86	0,74	1,56E-11	no
795	E	ULS+CC	240+cc	3,17	13,1	11,91	221,44	32,4	1,18	6,82	5,5	1,9	0,8	45	0,42	0,40	0,89	0,99	0,86	0,74	2,48E-10	no
795	ESE	ELS	50	2,96	10,8	9,82	150,51	25,8	0,82	7,18	5,5	1,9	0,8	45	0,42	0,40	0,91	0,98	0,86	0,74	1,18E-11	no
795	ESE	ULS	240	3,11	11,9	10,82	182,72	25,4	0,82	7,18	5,5	1,9	0,8	45	0,42	0,40	0,92	0,99	0,86	0,74	7,22E-11	no
795	ESE	ULS+CC	240+cc	3,27	11,9	10,82	182,72	26,9	1,18	6,82	5,5	1,9	0,8	45	0,42	0,40	0,91	0,99	0,86	0,73	1,04E-09	no
795	SE	ELS	50	2,98	9,8	8,91	123,92	18,6	0,82	7,18	5,5	1,9	0,8	45	0,42	0,40	0,94	0,98	0,86	0,73	3,04E-11	no
795	SE	ULS	240	3,18	10,8	9,82	150,51	18,2	0,82	7,18	5,5	1,9	0,8	45	0,42	0,40	0,94	0,98	0,86	0,74	2,89E-10	no
795	SE	ULS+CC	240+cc	3,35	10,8	9,82	150,51	19,4	1,18	6,82	5,5	1,9	0,8	45	0,42	0,40	0,94	0,98	0,86	0,73	3,93E-09	no
795	SSE	ELS	50	2,9	8,8	8,00	99,92	9,5	0,82	7,18	5,5	1,9	0,8	45	0,42	0,40	0,97	0,97	0,86	0,73	2,84E-11	no
795	SSE	ULS	240	3,16	9,8	8,91	123,92	9,3	0,82	7,18	5,5	1,9	0,8	45	0,42	0,40	0,97	0,98	0,86	0,73	5,21E-10	no
795	SSE	ULS+CC	240+cc	3,33	9,8	8,91	123,92	10,3	1,18	6,82	5,5	1,9	0,8	45	0,42	0,40	0,97	0,98	0,86	0,73	6,82E-09	no
795	S	ELS	50	2,72	8,8	8,00	99,92	0,1	0,82	7,18	5,5	1,9	0,8	45	0,42	0,40	1,00	0,97	0,86	0,73	8,84E-12	no
795	S	ULS	240	3,04	9,8	8,91	123,92	0,1	0,82	7,18	5,5	1,9	0,8	45	0,42	0,40	1,00	0,98	0,86	0,73	3,92E-10	no
795	S	ULS+CC	240+cc	3,15	9,8	8,91	123,92	1,1	1,18	6,82	5,5	1,9	0,8	45	0,42	0,40	1,00	0,98	0,86	0,73	3,33E-09	no
795	SSW	ELS	50	3,29	10,8	9,82	150,51	7,2	0,82	7,18	5,5	1,9	0,8	45	0,42	0,40	0,98	0,98	0,86	0,74	2,28E-09	no
795	SSW	ULS	240	3,5	10,8	9,82	150,51	7,5	0,82	7,18	5,5	1,9	0,8	45	0,42	0,40	0,98	0,98	0,86	0,74	1,19E-08	no
795	SSW	ULS+CC	240+cc	3,65	10,8	9,82	150,51	7	1,18	6,82	5,5	1,9	0,8	45	0,42	0,40	0,98	0,98	0,86	0,73	9,76E-08	no
795	SW	ELS	50	2,38	8,8	8,00	99,92	14,7	0,82	7,18	5,5	1,9	0,8	45	0,42	0,40	0,95	0,97	0,86	0,73	7,06E-15	no
795	SW	ULS	240	2,84	9,8	8,91	123,92	14,2	0,82	7,18	5,5	1,9	0,8	45	0,42	0,40	0,95	0,98	0,86	0,73	9,64E-12	no
795	SW	ULS+CC	240+cc	2,88	9,8	8,91	123,92	13,9	1,18	6,82	5,5	1,9	0,8	45	0,42	0,40	0,95	0,98	0,86	0,73	6,54E-11	no
800	NE	ELS	50	0,77	10,8	9,82	150,51	32,8	0,82	7,18	5,5	1,9	0,8	45	0,42	0,40	0,89	0,98	0,86	0,74	9,88E-68	no
800	NE	ULS	240	1,19	13,1	11,91	221,44	31,1	0,82	7,18	5,5	1,9	0,8	45	0,42	0,40	0,90	0,99	0,86	0,74	3,36E-38	no
800	NE	ULS+CC	240+cc	1,16	13,1	11,91	221,44	33,4	1,18	6,82	5,5	1,9	0,8	45	0,42	0,40	0,89	0,99	0,86	0,74	9,32E-38	no
800	ENE	ELS	50	2,23	13,1	11,91	221,44	29,7	0,82	7,18	5,5	1,9	0,8	45	0,42	0,40	0,90	0,99	0,86	0,74	5,56E-17	no
800	ENE	ULS	240	2,49	14,5	13,18	271,29	29,3	0,82	7,18	5,5	1,9	0,8	45	0,42	0,40	0,90	0,99	0,86	0,74	1,15E-14	no
800	ENE	ULS+CC	240+cc	2,6	14,5	13,18	271,29	31	1,18	6,82	5,5	1,9	0,8	45	0,42	0,40	0,90	0,99	0,86	0,74	3,05E-13	no
800	E	ELS	50	2,74	11,9	10,82	182,72	26,9	0,82	7,18	5,5	1,9	0,8	45	0,42	0,40	0,91	0,99	0,86	0,74	6,75E-13	no
800	E	ULS	240	2,89	13,1	11,91	221,44	26,8	0,82	7,18	5,5	1,9	0,8	45	0,42	0,40	0,91	0,99	0,86	0,74	5,41E-12	no
800	E	ULS+CC	240+cc	3,06	13,1	11,91	221,44	28,3	1,18	6,82	5,5	1,9	0,8	45	0,42	0,40	0,91	0,99	0,86	0,74	1,28E-10	no
800	ESE	ELS	50	2,84	10,8	9,82	150,51	22	0,82	7,18	5,5	1,9	0,8	45	0,42	0,40	0,93	0,98	0,86	0,74	4,31E-12	no
800	ESE	ULS	240	2,98	11,9	10,82	182,72	21,7	0,82	7,18	5,5	1,9	0,8	45	0,42	0,40	0,93	0,99	0,86	0,74	2,66E-11	no
800	ESE	ULS+CC	240+cc	3,17	11,9	10,82	182,72	23,1	1,18	6,82	5,5	1,9	0,8	45	0,42	0,40	0,92	0,99	0,86	0,73	6,12E-10	no
800	SE	ELS	50	2,86	9,8	8,91	123,92	15,3	0,82	7,18	5,5	1,9	0,8	45	0,42	0,40	0,95	0,98	0,86	0,73	1,08E-11	no
800	SE	ULS	240	3,06	10,8	9,82	150,51	14,8	0,82	7,18	5,5	1,9	0,8	45	0,42	0,40	0,95	0,98	0,86	0,74	1,23E-10	no
800	SE	ULS+CC	240+cc	3,24	10,8	9,82	150,51	16	1,18	6,82	5,5	1,9	0,8	45	0,42	0,40	0,95	0,98	0,86	0,73	2,12E-09	no
800	SSE	ELS	50	2,78	8,8	8,00	99,92	6,4	0,82	7,18	5,5	1,9	0,8	45	0,42	0,40	0,98	0,97	0,86	0,73	9,39E-12	no
800	SSE	ULS	240	3,03	9,8	8,91	123,92	6,3	0,82	7,18	5,5	1,9	0,8	45	0,42	0,40	0,98	0,98	0,86	0,73	1,93E-10	no
800	SSE	ULS+CC	240+cc	3,2	9,8	8,91	123,92	7,3	1,18	6,82	5,5	1,9	0,8	45	0,42	0,40	0,98	0,98	0,86	0,73	2,99E-09	no
800	S	ELS	50	2,61	8,8	8,00	99,92	3,2	0,82	7,18	5,5	1,9	0,8	45	0,42	0,40	0,99	0,97	0,86	0,73	1,39E-12	no
800	S	ULS	240	2,92	9,8	8,91	123,92	2,9	0,82	7,18	5,5	1,9	0,8	45	0,42	0,40	0,99	0,98	0,86	0,73	8,43E-11	no
800	S	ULS+CC	240+cc	3,01	9,8	8,91	123,92	2	1,18	6,82	5,5	1,9	0,8	45	0,42	0,40	0,99	0,98	0,86	0,73	8,41E-10	no
800	SSW	ELS	50	3,21	10,8	9,82	150,51	9,8	0,82	7,18	5,5	1,9	0,8	45	0,42	0,40	0,97	0,98	0,86	0,74	8,81E-10	no
800	SSW	ULS	240	3,42	10,8	9,82	150,51	10	0,82	7,18	5,5	1,9	0,8	45	0,42	0,40	0,97	0,98	0,86	0,74	5,20E-09	no
800	SSW	ULS+CC	240+cc	3,57	10,8	9,82	150,51	9,6	1,18	6,82	5,5	1,9	0,8	45	0,42	0,40	0,97	0,98	0,86	0,73	4,70E-08	no
800	SW	ELS	50	2,36	8,8	8,00	99,92	17	0,82	7,18	5,5	1,9	0,8	45	0,42	0,40	0,94	0,97	0,86	0,73	3,43E-15	no
800	SW	ULS	240	2,8	9,8	8,91	123,92	16,5	0,82	7,18	5,5	1,9	0,8	45	0,42	0,40	0,95	0,98	0,86	0,73	4,44E-12	no
800	SW	ULS+CC	240+cc	2,85	9,8	8,91	123,92	16,1	1,18	6,82	5,5	1,9	0,8	45	0,42	0,40	0,95	0,98	0,86	0,73	3,64E-11	no
805	NE	ELS	50	0,75	10,8	9,82	150,51	28,2	0,82	7,18	5,5	1,9	0,8	45	0,42	0,40	0,91	0,98	0,86	0,74	1,44E-68	no
805	NE	ULS	240	1,15	13,1	11,91	221,44	26,5	0,82	7,18	5,5	1,9	0,8	45	0,42	0,40	0,91	0,99	0,86	0,74	4,51E-39	no
805	NE	ULS+CC	240+cc	1,12	13,1	11,91	221,44	29	1,18	6,82	5,5	1,9	0,8	45	0,42	0,40	0,90	0,99	0,86	0,74	1,08E-38	no
805	ENE	ELS	50	2,15	13,1	11,91	221,44	25,1	0,82	7,18	5,5	1,9	0,8	45	0,42	0,40	0,92	0,99	0,86	0,74	1,98E-17	no
805	ENE	ULS	240	2,4	14,5	13,18	271,29	24,7	0,82	7,18	5,5	1,9	0,8	45	0,42	0,40	0,92	0,99	0,86	0,74	4,60E-15	no
805	ENE	ULS+CC	240+cc	2,53	14,5	13,18	271,29	26,4	1,18	6,82	5,5	1,9	0,8	45	0,42	0,40	0,91	0,99	0,86	0,74	1,96E-13	no
805	E	ELS	50	2,64	11,9	10,82	182,72	22,5	0,82	7,18	5,5	1,9	0,8	45	0,42	0,40	0,93	0,99	0,86	0,74	2,87E-13	no
805	E	ULS	240	2,79	13,1	11,91	221,44	22,4	0,82	7,18	5,5	1,9	0,8	45	0,42	0,40	0,93	0,99	0,86	0,74	2,61E-12	no
805	E	ULS+CC	240+cc	2,99	13,1	11,91	221,44	23,9	1,18	6,82	5,5	1,9	0,8	45	0,42	0,40	0,92	0,99	0,86	0,74	9,91E-11	no
805	ESE	ELS	50	2,74	10,8	9,82	150,51	17,9	0,82	7,18	5,5	1,9	0,8	45	0,42	0,40	0,94	0,98	0,86	0,74	1,93E-12	no
805	ESE	ULS	240	2,88	11,9	10,82	182,72	17,6	0,82	7,18	5,5	1,9	0,8	45	0,42	0,40	0,94	0,99	0,86	0,74	1,33E-11	no
805	ESE	ULS+CC	240+cc	3,1	11,9	10,82	182,72	19	1,18	6,82	5,5	1,9	0,8	45	0,42	0,40	0,94	0,99	0,86	0,73	4,74E-10	no
805	SE	ELS	50	2,76	9,8	8,91	123,92	11,6	0,82	7,18	5,5	1,9	0,8	45	0,42	0,40	0,96	0,98	0,86	0,73	4,74E-12	no
805	SE	ULS	240	2,95	10,8	9,82	150,51	11,2	0,82	7,18	5,5	1,9	0,8	45	0,42	0,40	0,96	0,98	0,86	0,74	5,53E-11	no
805	SE	ULS+CC	240+cc	3,16	10,8	9,82	150,51	12,4	1,18	6,82	5,5	1,9	0,8	45	0,42	0,40	0,96	0,98	0,86	0,73	1,45E-09	no
805	SSE	ELS	50	2,67	8,8	8,00	99,92	3	0,82	7,18	5,5	1,9	0,8	45	0,42	0,40	0,99	0,97	0,86	0,73	3,28E-12	no
805	SSE	ULS	240	2,92	9,8	8,91	123,92	2,9	0,82	7,18	5,5	1,9	0,8	45	0,42	0,40	0,99	0,98	0,86	0,73	8,43E-11	no
805	SSE	ULS+CC	240+cc	3,08	9,8	8,91	123,92	4,1	1,18	6,82	5,5	1,9	0,8	45	0,42	0,40	0,99	0,98	0,86	0,73	1,35E-09	no
805	S	ELS	50	2,52	8,8	8,00	99,92	6,6	0,82	7,18	5,5	1,9	0,8	45	0,42	0,40	0,98	0,97	0,86	0,73	2,35E-13	no
805	S	ULS	240	2,82	9,8	8,91	123,92	6,2	0,82	7,18	5,5	1,9	0,8	45	0,42	0,40	0,98	0,98	0,86	0,73	1,87E-11	no
805	S	ULS+CC	240+cc	2,88	9,8	8,91	123,92	5,2	1,18	6,82	5,5	1,9	0,8	45	0,42	0,40	0,98	0,98	0,86	0,73	1,62E-10	no
805	SSW	ELS	50	3,15	10,8	9,82	150,51	12,7	0,82	7,18	5,5	1,9	0,8	45	0,42	0,40	0,96	0,98	0,86	0,74	3,77E-10	no
805	SSW	ULS	240	3,36	10,8	9,82	150,51	12,7	0,82	7,18	5,5	1,9	0,8	45	0,42	0,40	0,96	0,98	0,86	0,74	2,50E-09	no
805	SSW	ULS+CC	240+cc	3,5	10,8	9,82	150,51	12,1	1,18	6,82	5,5	1,9	0,8	45	0,42	0,40	0,96	0,98	0,86	0,73	2,35E-08	no
805	SW	ELS	50	2,34	8,8	8,00	99,92	19,5	0,82	7,18	5,5	1,9	0,8	45	0,42	0,40	0,94	0,97	0,86	0,73	1,58E-15	no
805	SW	ULS	240	2,78	9,8	8,91	123,92	19,1	0,82	7,18	5,5	1,9	0,8	45	0,42	0,40	0,94	0,98	0,86	0,73	2,49E-12	no
805	SW	ULS+CC	240+cc	2,83	9,8	8,91	123,92	18,5	1,18	6,82	5,5	1,9	0,8	45	0,42	0,40	0,94	0,98	0,86	0,73	2,20E-11	no
810	NE	ELS	50	0,72	10,8	9,82	150,51	23,5	0,82	7,18	5,5	1,9	0,8	45	0,42	0,40	0,92	0,98	0,86	0,74	1,04E-70	no
810	NE	ULS	240	1,11	13,1	11,91	221,44	21,7	0,82	7,18	5,5	1,9	0,8	45	0,42	0,40	0,93	0,99	0,86	0,74	5,29E-40	no
810	NE	ULS+CC	240+cc	1,08	13,1	11,91	221,44	24,6	1,18	6,82	5,5	1,9	0,8	45	0,42	0,40	0,92	0,99	0,86	0,74	1,00E-39	no
810	ENE	ELS	50	2,04	13,1	11,91	221,44	20,1	0,82	7,18	5,5	1,9	0,8	45	0,42	0,40	0,93	0,99	0,86	0,74	3,10E-18	no
810	ENE	ULS	240	2,29	14,5	13,18	271,29	19,8	0,82	7,18	5,5	1,9	0,8	45	0,42	0,40	0,93	0,99	0,86	0,74	1,17E-15	no
810	ENE	ULS+CC	240+cc	2,43	14,5	13,18	271,29	22,1	1,18	6,82	5,5	1,9	0,8	45	0,42	0,40	0,93	0,99	0,86	0,74	6,99E-14	no
810	E	ELS	50	2,51	11,9	10,82	182,72	17,8	0,82	7,18	5,5	1,9	0,8	45	0,42	0,40	0,94	0,99	0,86	0,74	7,14E-14	no
810	E	ULS	240	2,66	13,1	11,91	221,44	17,8	0,82	7,18	5,5	1,9	0,8	45	0,42	0,40	0,94	0,99	0,86	0,74	7,85E-13	no
810	E	ULS+CC	240+cc	2,86	13,1	11,91	221,44	19,8	1,18	6,82	5,5	1,9	0,8	45	0,42	0,40	0,93	0,99	0,86	0,74	3,65E-11	no
810	ESE	ELS	50	2,59	10,8	9,82	150,51	13,6	0,82	7,18	5,5	1,9	0,8	45	0,42	0,40	0,96	0,98	0,86	0,74	3,92E-13	no
810	ESE	ULS	240	2,74	11,9	10,82	182,72	13,4	0,82	7,18	5,5	1,9	0,8	45	0,42	0,40	0,96	0,99	0,86	0,74	3,73E-12	no
810	ESE	ULS+CC	240+cc	2,96	11,9	10,82	182,72	15,2	1,18	6,82	5,5	1,9	0,8	45	0,42	0,40	0,95	0,99	0,86	0,73	1,69E-10	no
810	SE	ELS	50	2,61	9,8	8,91	123,92	7,7	0,82	7,18	5,5	1,9	0,8	45	0,42	0,40	0,97	0,98	0,86	0,73	9,67E-13	no
810	SE	ULS	240	2,78	10,8	9,82	150,51	7,3	0,82	7,18	5,5	1,9	0,8	45	0,42	0,40	0,98	0,98	0,86	0,74	1,14E-11	no
810	SE	ULS+CC	240+cc	3	10,8	9,82	150,51	8,9	1,18	6,82	5,5	1,9	0,8	45	0,42	0,40	0,97	0,98	0,86	0,73	4,40E-10	no
810	SSE	ELS	50	2,52	8,8	8,00	99,92	0,7	0,82	7,18	5,5	1,9	0,8	45	0,42	0,40	1,00	0,97	0,86	0,73	4,95E-13	no
810	SSE	ULS	240	2,76	9,8	8,91	123,92	0,7	0,82	7,18	5,5	1,9	0,8	45	0,42	0,40	1,00	0,98	0,86	0,73	1,63E-11	no
810	SSE	ULS+CC	240+cc	2,92	9,8	8,91	123,92	0,8	1,18	6,82	5,5	1,9	0,8	45	0,42	0,40	1,00	0,98	0,86	0,73	3,80E-10	no
810	S	ELS	50	2,41	8,8	8,00	99,92	10	0,82	7,18	5,5	1,9	0,8	45	0,42	0,40	0,97	0,97	0,86	0,73	2,39E-14	no
810	S	ULS	240	2,7	9,8	8,91	123,92	9,6	0,82	7,18	5,5	1,9	0,8	45	0,42	0,40	0,97	0,98	0,86	0,73	2,71E-12	no
810	S	ULS+CC	240+cc	2,75	9,8	8,91	123,92	8,5	1,18	6,82	5,5	1,9	0,8	45	0,42	0,40	0,97	0,98	0,86	0,73	2,54E-11	no
810	SSW	ELS	50	3,04	10,8	9,82	150,51	15,7	0,82	7,18	5,5	1,9	0,8	45	0,42	0,40	0,95	0,98	0,86	0,74	9,08E-11	no
810	SSW	ULS	240	3,24	10,8	9,82	150,51	15,6	0,82	7,18	5,5	1,9	0,8	45	0,42	0,40	0,95	0,98	0,86	0,74	6,62E-10	no
810	SSW	ULS+CC	240+cc	3,38	10,8	9,82	150,51	14,8	1,18	6,82	5,5	1,9	0,8	45	0,42	0,40	0,95	0,98	0,86	0,73	7,55E-09	no
810	SW	ELS	50	2,3	8,8	8,00	99,92	22,1	0,82	7,18	5,5	1,9	0,8	45	0,42	0,40	0,93	0,97	0,86	0,73	4,66E-16	no
810	SW	ULS	240	2,72	9,8	8,91	123,92	21,6	0,82	7,18	5,5	1,9	0,8	45	0,42	0,40	0,93	0,98	0,86	0,73	7,98E-13	no
810	SW	ULS+CC	240+cc	2,77	9,8	8,91	123,92	20,9	1,18	6,82	5,5	1,9	0,8	45	0,42	0,40	0,93	0,98	0,86	0,73	7,90E-12	no
815	NE	ELS	50	0,69	10,8	9,82	150,51	18,6	0,82	7,18	5,5	1,9	0,8	45	0,42	0,40	0,94	0,98	0,86	0,74	4,81E-73	no
815	NE	ULS	240	1,07	13,1	11,91	221,44	16,8	0,82	7,18	5,5	1,9	0,8	45	0,42	0,40	0,94	0,99	0,86	0,74	5,07E-41	no
815	NE	ULS+CC	240+cc	1,03	13,1	11,91	221,44	20	1,18	6,82	5,5	1,9	0,8	45	0,42	0,40	0,93	0,99	0,86	0,74	2,41E-41	no
815	ENE	ELS	50	1,93	13,1	11,91	221,44	15,1	0,82	7,18	5,5	1,9	0,8	45	0,42	0,40	0,95	0,99	0,86	0,74	3,73E-19	no
815	ENE	ULS	240	2,15	14,5	13,18	271,29	14,8	0,82	7,18	5,5	1,9	0,8	45	0,42	0,40	0,95	0,99	0,86	0,74	1,30E-16	no
815	ENE	ULS+CC	240+cc	2,3	14,5	13,18	271,29	17,7	1,18	6,82	5,5	1,9	0,8	45	0,42	0,40	0,94	0,99	0,86	0,74	1,29E-14	no
815	E	ELS	50	2,36	11,9	10,82	182,72	13,1	0,82	7,18	5,5	1,9	0,8	45	0,42	0,40	0,96	0,99	0,86	0,74	1,02E-14	no
815	E	ULS	240	2,5	13,1	11,91	221,44	13,1	0,82	7,18	5,5	1,9	0,8	45	0,42	0,40	0,96	0,99	0,86	0,74	1,27E-13	no
815	E	ULS+CC	240+cc	2,71	13,1	11,91	221,44	15,6	1,18	6,82	5,5	1,9	0,8	45	0,42	0,40	0,95	0,99	0,86	0,74	9,37E-12	no
815	ESE	ELS	50	2,43	10,8	9,82	150,51	9,2	0,82	7,18	5,5	1,9	0,8	45	0,42	0,40	0,97	0,98	0,86	0,74	5,40E-14	no
815	ESE	ULS	240	2,58	11,9	10,82	182,72	9	0,82	7,18	5,5	1,9	0,8	45	0,42	0,40	0,97	0,99	0,86	0,74	6,80E-13	no
815	ESE	ULS+CC	240+cc	2,8	11,9	10,82	182,72	11,3	1,18	6,82	5,5	1,9	0,8	45	0,42	0,40	0,96	0,99	0,86	0,73	4,25E-11	no
815	SE	ELS	50	2,44	9,8	8,91	123,92	3,6	0,82	7,18	5,5	1,9	0,8	45	0,42	0,40	0,99	0,98	0,86	0,73	1,16E-13	no
815	SE	ULS	240	2,61	10,8	9,82	150,51	3,2	0,82	7,18	5,5	1,9	0,8	45	0,42	0,40	0,99	0,98	0,86	0,74	1,90E-12	no
815	SE	ULS+CC	240+cc	2,83	10,8	9,82	150,51	5,3	1,18	6,82	5,5	1,9	0,8	45	0,42	0,40	0,98	0,98	0,86	0,73	1,03E-10	no

815	SSE	ELS	50	2,38	8,8	8,00	99,92	4,6	0,82	7,18	5,5	1,9	0,8	45	0,42	0,40	0,98	0,97	0,86	0,73	2,96E-14	no
815	SSE	ULS	240	2,59	9,8	8,91	123,92	4,5	0,82	7,18	5,5	1,9	0,8	45	0,42	0,40	0,99	0,98	0,86	0,73	1,07E-12	no
815	SSE	ULS+CC	240+cc	2,76	9,8	8,91	123,92	2,7	1,18	6,82	5,5	1,9	0,8	45	0,42	0,40	0,99	0,98	0,86	0,73	5,33E-11	no
815	S	ELS	50	2,31	8,8	8,00	99,92	13,6	0,82	7,18	5,5	1,9	0,8	45	0,42	0,40	0,96	0,97	0,86	0,73	2,18E-15	no
815	S	ULS	240	2,57	9,8	8,91	123,92	13,3	0,82	7,18	5,5	1,9	0,8	45	0,42	0,40	0,96	0,98	0,86	0,73	2,61E-13	no
815	S	ULS+CC	240+cc	2,62	9,8	8,91	123,92	11,9	1,18	6,82	5,5	1,9	0,8	45	0,42	0,40	0,96	0,98	0,86	0,73	3,16E-12	no
815	SSW	ELS	50	2,92	10,8	9,82	150,51	18,8	0,82	7,18	5,5	1,9	0,8	45	0,42	0,40	0,94	0,98	0,86	0,74	1,68E-11	no
815	SSW	ULS	240	3,11	10,8	9,82	150,51	18,6	0,82	7,18	5,5	1,9	0,8	45	0,42	0,40	0,94	0,98	0,86	0,74	1,38E-10	no
815	SSW	ULS+CC	240+cc	3,25	10,8	9,82	150,51	17,7	1,18	6,82	5,5	1,9	0,8	45	0,42	0,40	0,94	0,98	0,86	0,73	1,97E-09	no
815	SW	ELS	50	2,25	8,8	8,00	99,92	24,8	0,82	7,18	5,5	1,9	0,8	45	0,42	0,40	0,92	0,97	0,86	0,73	1,02E-16	no
815	SW	ULS	240	2,64	9,8	8,91	123,92	24,3	0,82	7,18	5,5	1,9	0,8	45	0,42	0,40	0,92	0,98	0,86	0,73	1,73E-13	no
815	SW	ULS+CC	240+cc	2,7	9,8	8,91	123,92	23,4	1,18	6,82	5,5	1,9	0,8	45	0,42	0,40	0,92	0,98	0,86	0,73	2,31E-12	no
820	NE	ELS	50	0,64	10,8	9,82	150,51	14,2	0,82	7,18	5,5	1,9	0,8	45	0,42	0,40	0,95	0,98	0,86	0,74	6,90E-79	no
820	NE	ULS	240	0,99	13,1	11,91	221,44	12,5	0,82	7,18	5,5	1,9	0,8	45	0,42	0,40	0,96	0,99	0,86	0,74	1,84E-44	no
820	NE	ULS+CC	240+cc	0,96	13,1	11,91	221,44	15,9	1,18	6,82	5,5	1,9	0,8	45	0,42	0,40	0,95	0,99	0,86	0,74	2,02E-44	no
820	ENE	ELS	50	1,79	13,1	11,91	221,44	10,7	0,82	7,18	5,5	1,9	0,8	45	0,42	0,40	0,96	0,99	0,86	0,74	1,07E-20	no
820	ENE	ULS	240	2	14,5	13,18	271,29	10,4	0,82	7,18	5,5	1,9	0,8	45	0,42	0,40	0,97	0,99	0,86	0,74	6,91E-18	no
820	ENE	ULS+CC	240+cc	2,14	14,5	13,18	271,29	13,6	1,18	6,82	5,5	1,9	0,8	45	0,42	0,40	0,96	0,99	0,86	0,74	9,47E-16	no
820	E	ELS	50	2,19	11,9	10,82	182,72	8,9	0,82	7,18	5,5	1,9	0,8	45	0,42	0,40	0,97	0,99	0,86	0,74	6,50E-16	no
820	E	ULS	240	2,33	13,1	11,91	221,44	9	0,82	7,18	5,5	1,9	0,8	45	0,42	0,40	0,97	0,99	0,86	0,74	1,17E-14	no
820	E	ULS+CC	240+cc	2,52	13,1	11,91	221,44	11,8	1,18	6,82	5,5	1,9	0,8	45	0,42	0,40	0,96	0,99	0,86	0,74	1,06E-12	no
820	ESE	ELS	50	2,26	10,8	9,82	150,51	5,2	0,82	7,18	5,5	1,9	0,8	45	0,42	0,40	0,98	0,98	0,86	0,74	4,17E-15	no
820	ESE	ULS	240	2,4	11,9	10,82	182,72	5,1	0,82	7,18	5,5	1,9	0,8	45	0,42	0,40	0,98	0,99	0,86	0,74	6,35E-14	no
820	ESE	ULS+CC	240+cc	2,62	11,9	10,82	182,72	7,7	1,18	6,82	5,5	1,9	0,8	45	0,42	0,40	0,97	0,99	0,86	0,73	6,54E-12	no
820	SE	ELS	50	2,28	9,8	8,91	123,92	0,1	0,82	7,18	5,5	1,9	0,8	45	0,42	0,40	1,00	0,98	0,86	0,73	1,08E-14	no
820	SE	ULS	240	2,44	10,8	9,82	150,51	0,4	0,82	7,18	5,5	1,9	0,8	45	0,42	0,40	1,00	0,98	0,86	0,74	2,03E-13	no
820	SE	ULS+CC	240+cc	2,66	10,8	9,82	150,51	2	1,18	6,82	5,5	1,9	0,8	45	0,42	0,40	0,99	0,98	0,86	0,73	1,89E-11	no
820	SSE	ELS	50	2,24	8,8	8,00	99,92	7,9	0,82	7,18	5,5	1,9	0,8	45	0,42	0,40	0,97	0,97	0,86	0,73	1,26E-15	no
820	SSE	ULS	240	2,43	10,2	9,27	134,25	7,8	0,82	7,18	5,5	1,9	0,8	45	0,42	0,40	0,97	0,98	0,86	0,74	6,00E-14	no
820	SSE	ULS+CC	240+cc	2,6	9,8	8,91	123,92	5,7	1,18	6,82	5,5	1,9	0,8	45	0,42	0,40	0,98	0,98	0,86	0,73	4,97E-12	no
820	S	ELS	50	2,19	8,8	8,00	99,92	16,4	0,82	7,18	5,5	1,9	0,8	45	0,42	0,40	0,95	0,97	0,86	0,73	1,11E-16	no
820	S	ULS	240	2,43	9,8	8,91	123,92	16	0,82	7,18	5,5	1,9	0,8	45	0,42	0,40	0,95	0,98	0,86	0,73	1,79E-14	no
820	S	ULS+CC	240+cc	2,49	9,8	8,91	123,92	14,5	1,18	6,82	5,5	1,9	0,8	45	0,42	0,40	0,95	0,98	0,86	0,73	3,35E-13	no
820	SSW	ELS	50	2,78	10,8	9,82	150,51	21,2	0,82	7,18	5,5	1,9	0,8	45	0,42	0,40	0,93	0,98	0,86	0,74	2,18E-12	no
820	SSW	ULS	240	2,96	10,8	9,82	150,51	21	0,82	7,18	5,5	1,9	0,8	45	0,42	0,40	0,93	0,98	0,86	0,74	2,08E-11	no
820	SSW	ULS+CC	240+cc	3,1	10,8	9,82	150,51	19,8	1,18	6,82	5,5	1,9	0,8	45	0,42	0,40	0,93	0,98	0,86	0,73	4,00E-10	no
820	SW	ELS	50	2,16	8,8	8,00	99,92	26,7	0,82	7,18	5,5	1,9	0,8	45	0,42	0,40	0,91	0,97	0,86	0,73	9,05E-18	no
820	SW	ULS	240	2,54	9,8	8,91	123,92	26,2	0,82	7,18	5,5	1,9	0,8	45	0,42	0,40	0,91	0,98	0,86	0,73	2,67E-14	no
820	SW	ULS+CC	240+cc	2,6	9,8	8,91	123,92	25,2	1,18	6,82	5,5	1,9	0,8	45	0,42	0,40	0,92	0,98	0,86	0,73	4,38E-13	no

MARTELL

MARTELL				Onada de càlcul						Definició geomètrica						Coeficients									Cabal ultrapassament	
PK	SECTOR	CAS	TR	Hs,peu (m)	Tp (s)	Tm 1-0 (s)	Lm 1-0 (m)	β (°)	η (m)	Rc (m)	Gc (m)	hwall (m)	hn (m)	ε (°)	λ	γf	γβ	γprom	γv	γprom_v	γε	γλ	γbn	γprom_v_bn	q (m3/s/m)	Estat Límit
825	NE	ELS	50	0,61	10,8	9,82	150,51	72,11	0,82	6,18	1,1	0,94	0,8	45	0,85	0,60	0,76	1,00	0,92	0,80	0,87	0,88	0,84	0,79	2,83E-50	no
825	NE	ULS	240	0,94	13,1	11,91	221,44	70,41	0,82	6,18	1,1	0,94	0,8	45	0,85	0,60	0,77	1,00	0,92	0,80	0,87	0,88	0,84	0,79	9,86E-29	no
825	NE	ULS+CC	240+cc	0,92	13,1	11,91	221,44	73,61	1,18	5,82	1,1	0,94	0,8	45	0,85	0,60	0,76	1,00	0,91	0,79	0,87	0,88	0,84	0,79	4,61E-28	no
825	ENE	ELS	50	1,72	13,1	11,91	221,44	68,51	0,82	6,18	1,1	0,94	0,8	45	0,85	0,60	0,77	1,00	0,92	0,80	0,87	0,88	0,84	0,79	2,94E-13	no
825	ENE	ULS	240	1,92	14,5	13,18	271,29	68,21	0,82	6,18	1,1	0,94	0,8	45	0,85	0,60	0,77	1,00	0,92	0,80	0,87	0,88	0,84	0,79	1,64E-11	no
825	ENE	ULS+CC	240+cc	2,06	14,5	13,18	271,29	71,51	1,18	5,82	1,1	0,94	0,8	45	0,85	0,60	0,76	1,00	0,91	0,79	0,87	0,88	0,84	0,79	5,04E-10	no
825	E	ELS	50	2,12	11,9	10,82	182,72	66,81	0,82	6,18	1,1	0,94	0,8	45	0,85	0,60	0,78	1,00	0,92	0,80	0,87	0,88	0,84	0,79	4,34E-10	no
825	E	ULS	240	2,25	13,1	11,91	221,44	66,81	0,82	6,18	1,1	0,94	0,8	45	0,85	0,60	0,78	1,00	0,92	0,80	0,87	0,88	0,84	0,79	2,39E-09	no
825	E	ULS+CC	240+cc	2,45	13,1	11,91	221,44	69,71	1,18	5,82	1,1	0,94	0,8	45	0,85	0,60	0,77	1,00	0,91	0,79	0,87	0,88	0,84	0,79	5,72E-08	no
825	ESE	ELS	50	2,18	10,8	9,82	150,51	63,31	0,82	6,18	1,1	0,94	0,8	45	0,85	0,60	0,79	1,00	0,92	0,80	0,87	0,88	0,84	0,79	1,42E-09	no
825	ESE	ULS	240	2,31	11,9	10,82	182,72	63,11	0,82	6,18	1,1	0,94	0,8	45	0,85	0,60	0,79	1,00	0,92	0,80	0,87	0,88	0,84	0,79	7,07E-09	no
825	ESE	ULS+CC	240+cc	2,54	11,9	10,82	182,72	65,81	1,18	5,82	1,1	0,94	0,8	45	0,85	0,60	0,78	1,00	0,91	0,79	0,87	0,88	0,84	0,79	1,83E-07	no
825	SE	ELS	50	2,2	9,8	8,91	123,92	58,31	0,82	6,18	1,1	0,94	0,8	45	0,85	0,60	0,81	1,00	0,92	0,80	0,87	0,88	0,84	0,79	3,07E-09	no
825	SE	ULS	240	2,36	10,8	9,82	150,51	58,01	0,82	6,18	1,1	0,94	0,8	45	0,85	0,60	0,81	1,00	0,92	0,80	0,87	0,88	0,84	0,79	1,99E-08	no
825	SE	ULS+CC	240+cc	2,57	10,8	9,82	150,51	60,41	1,18	5,82	1,1	0,94	0,8	45	0,85	0,60	0,80	1,00	0,91	0,79	0,87	0,88	0,84	0,79	3,66E-07	no
825	SSE	ELS	50	2,16	8,8	8,00	99,92	50,81	0,82	6,18	1,1	0,94	0,8	45	0,85	0,60	0,83	0,99	0,92	0,79	0,87	0,88	0,84	0,79	3,94E-09	no
825	SSE	ULS	240	2,34	10,7	9,73	147,73	50,81	0,82	6,18	1,1	0,94	0,8	45	0,85	0,60	0,83	1,00	0,92	0,80	0,87	0,88	0,84	0,79	3,13E-08	no
825	SSE	ULS+CC	240+cc	2,5	9,8	8,91	123,92	52,91	1,18	5,82	1,1	0,94	0,8	45	0,85	0,60	0,83	1,00	0,91	0,79	0,87	0,88	0,84	0,79	3,66E-07	no
825	S	ELS	50	2,11	8,8	8,00	99,92	42,71	0,82	6,18	1,1	0,94	0,8	45	0,85	0,60	0,86	0,99	0,92	0,79	0,87	0,88	0,84	0,79	4,67E-09	no
825	S	ULS	240	2,34	9,8	8,91	123,92	43,01	0,82	6,18	1,1	0,94	0,8	45	0,85	0,60	0,86	1,00	0,92	0,80	0,87	0,88	0,84	0,79	6,07E-08	no
825	S	ULS+CC	240+cc	2,39	9,8	8,91	123,92	44,51	1,18	5,82	1,1	0,94	0,8	45	0,85	0,60	0,85	1,00	0,91	0,79	0,87	0,88	0,84	0,79	2,70E-07	no
825	SSW	ELS	50	2,7	10,8	9,82	150,51	38,31	0,82	6,18	1,1	0,94	0,8	45	0,85	0,60	0,87	1,00	0,92	0,80	0,87	0,88	0,84	0,79	1,81E-06	no
825	SSW	ULS	240	2,89	10,8	9,82	150,51	38,61	0,82	6,18	1,1	0,94	0,8	45	0,85	0,60	0,87	1,00	0,92	0,80	0,87	0,88	0,84	0,79	6,21E-06	no
825	SSW	ULS+CC	240+cc	3,03	10,8	9,82	150,51	39,61	1,18	5,82	1,1	0,94	0,8	45	0,85	0,60	0,87	1,00	0,91	0,79	0,87	0,88	0,84	0,79	2,97E-05	no
825	SW	ELS	50	2,08	8,8	8,00	99,92	33,31	0,82	6,18	1,1	0,94	0,8	45	0,85	0,60	0,89	0,99	0,92	0,79	0,87	0,88	0,84	0,79	7,68E-09	no
825	SW	ULS	240	2,47	9,8	8,91	123,92	33,71	0,82	6,18	1,1	0,94	0,8	45	0,85	0,60	0,89	1,00	0,92	0,80	0,87	0,88	0,84	0,79	4,13E-07	no
825	SW	ULS+CC	240+cc	2,53	9,8	8,91	123,92	34,61	1,18	5,82	1,1	0,94	0,8	45	0,85	0,60	0,89	1,00	0,91	0,79	0,87	0,88	0,84	0,79	1,72E-06	no
830	NE	ELS	50	0,58	10,8	9,82	150,51	72,61	0,82	6,18	1,1	0,94	0,8	45	0,85	0,60	0,76	1,00	0,92	0,80	0,87	0,88	0,84	0,79	9,32E-54	no
830	NE	ULS	240	0,89	13,1	11,91	221,44	71,01	0,82	6,18	1,1	0,94	0,8	45	0,85	0,60	0,77	1,00	0,92	0,80	0,87	0,88	0,84	0,79	6,85E-31	no
830	NE	ULS+CC	240+cc	0,87	13,1	11,91	221,44	73,91	1,18	5,82	1,1	0,94	0,8	45	0,85	0,60	0,76	1,00	0,91	0,79	0,87	0,88	0,84	0,79	3,63E-30	no
830	ENE	ELS	50	1,64	13,1	11,91	221,44	69,21	0,82	6,18	1,1	0,94	0,8	45	0,85	0,60	0,77	1,00	0,92	0,80	0,87	0,88	0,84	0,79	3,94E-14	no
830	ENE	ULS	240	1,83	14,5	13,18	271,29	68,91	0,82	6,18	1,1	0,94	0,8	45	0,85	0,60	0,77	1,00	0,92	0,80	0,87	0,88	0,84	0,79	2,82E-12	no
830	ENE	ULS+CC	240+cc	1,97	14,5	13,18	271,29	71,81	1,18	5,82	1,1	0,94	0,8	45	0,85	0,60	0,76	1,00	0,91	0,79	0,87	0,88	0,84	0,79	1,26E-10	no
830	E	ELS	50	2,03	11,9	10,82	182,72	67,51	0,82	6,18	1,1	0,94	0,8	45	0,85	0,60	0,78	1,00	0,92	0,80	0,87	0,88	0,84	0,79	1,07E-10	no
830	E	ULS	240	2,15	13,1	11,91	221,44	67,51	0,82	6,18	1,1	0,94	0,8	45	0,85	0,60	0,78	1,00	0,92	0,80	0,87	0,88	0,84	0,79	6,12E-10	no
830	E	ULS+CC	240+cc	2,34	13,1	11,91	221,44	70,11	1,18	5,82	1,1	0,94	0,8	45	0,85	0,60	0,77	1,00	0,91	0,79	0,87	0,88	0,84	0,79	1,82E-08	no
830	ESE	ELS	50	2,11	10,8	9,82	150,51	64,21	0,82	6,18	1,1	0,94	0,8	45	0,85	0,60	0,79	1,00	0,92	0,80	0,87	0,88	0,84	0,79	5,04E-10	no
830	ESE	ULS	240	2,24	11,9	10,82	182,72	64,01	0,82	6,18	1,1	0,94	0,8	45	0,85	0,60	0,79	1,00	0,92	0,80	0,87	0,88	0,84	0,79	2,84E-09	no
830	ESE	ULS+CC	240+cc	2,44	11,9	10,82	182,72	66,41	1,18	5,82	1,1	0,94	0,8	45	0,85	0,60	0,78	1,00	0,91	0,79	0,87	0,88	0,84	0,79	6,99E-08	no
830	SE	ELS	50	2,15	9,8	8,91	123,92	59,41	0,82	6,18	1,1	0,94	0,8	45	0,85	0,60	0,80	1,00	0,92	0,80	0,87	0,88	0,84	0,79	1,45E-09	no
830	SE	ULS	240	2,31	10,8	9,82	150,51	59,11	0,82	6,18	1,1	0,94	0,8	45	0,85	0,60	0,80	1,00	0,92	0,80	0,87	0,88	0,84	0,79	1,04E-08	no
830	SE	ULS+CC	240+cc	2,5	10,8	9,82	150,51	61,31	1,18	5,82	1,1	0,94	0,8	45	0,85	0,60	0,80	1,00	0,91	0,79	0,87	0,88	0,84	0,79	1,87E-07	no
830	SSE	ELS	50	2,13	8,8	8,00	99,92	52,41	0,82	6,18	1,1	0,94	0,8	45	0,85	0,60	0,83	0,99	0,92	0,79	0,87	0,88	0,84	0,79	2,29E-09	no
830	SSE	ULS	240	2,32	10,5	9,55	142,26	52,31	0,82	6,18	1,1	0,94	0,8	45	0,85	0,60	0,83	1,00	0,92	0,80	0,87	0,88	0,84	0,79	2,21E-08	no
830	SSE	ULS+CC	240+cc	2,47	9,8	8,91	123,92	54,21	1,18	5,82	1,1	0,94	0,8	45	0,85	0,60	0,82	1,00	0,91	0,79	0,87	0,88	0,84	0,79	2,55E-07	no
830	S	ELS	50	2,09	8,8	8,00	99,92	44,81	0,82	6,18	1,1	0,94	0,8	45	0,85	0,60	0,85	0,99	0,92	0,79	0,87	0,88	0,84	0,79	2,95E-09	no
830	S	ULS	240	2,33	9,8	8,91	123,92	45,21	0,82	6,18	1,1	0,94	0,8	45	0,85	0,60	0,85	1,00	0,92	0,80	0,87	0,88	0,84	0,79	4,55E-08	no
830	S	ULS+CC	240+cc	2,38	9,8	8,91	123,92	46,51	1,18	5,82	1,1	0,94	0,8	45	0,85	0,60	0,85	1,00	0,91	0,79	0,87	0,88	0,84	0,79	2,11E-07	no
830	SSW	ELS	50	2,68	10,8	9,82	150,51	40,51	0,82	6,18	1,1	0,94	0,8	45	0,85	0,60	0,87	1,00	0,92	0,80	0,87	0,88	0,84	0,79	1,35E-06	no
830	SSW	ULS	240	2,88	10,8	9,82	150,51	40,81	0,82	6,18	1,1	0,94	0,8	45	0,85	0,60	0,87	1,00	0,92	0,80	0,87	0,88	0,84	0,79	5,09E-06	no
830	SSW	ULS+CC	240+cc	3,02	10,8	9,82	150,51	41,61	1,18	5,82	1,1	0,94	0,8	45	0,85	0,60	0,86	1,00	0,91	0,79	0,87	0,88	0,84	0,79	2,52E-05	no
830	SW	ELS	50	2,05	8,8	8,00	99,92	35,61	0,82	6,18	1,1	0,94	0,8	45	0,85	0,60	0,88	0,99	0,92	0,79	0,87	0,88	0,84	0,79	4,26E-09	no
830	SW	ULS	240	2,44	9,8	8,91	123,92	36,11	0,82	6,18	1,1	0,94	0,8	45	0,85	0,60	0,88	1,00	0,92	0,80	0,87	0,88	0,84	0,79	2,67E-07	no
830	SW	ULS+CC	240+cc	2,5	9,8	8,91	123,92	36,71	1,18	5,82	1,1	0,94	0,8	45	0,85	0,60	0,88	1,00	0,91	0,79	0,87	0,88	0,84	0,79	1,19E-06	no
835	NE	ELS	50	0,54	10,8	9,82	150,51	73,21	0,82	6,18	1,1	0,94	0,8	45	0,85	0,60	0,76	1,00	0,92	0,80	0,87	0,88	0,84	0,79	4,45E-59	no
835	NE	ULS	240	0,84	13,1	11,91	221,44	71,71	0,82	6,18	1,1	0,94	0,8	45	0,85	0,60	0,76	1,00	0,92	0,80	0,87	0,88	0,84	0,79	2,30E-33	no
835	NE	ULS+CC	240+cc	0,83	13,1	11,91	221,44	74,31	1,18	5,82	1,1	0,94	0,8	45	0,85	0,60	0,75	1,00	0,91	0,79	0,87	0,88	0,84	0,79	4,35E-32	no
835	ENE	ELS	50	1,56	13,1	11,91	221,44	70,11	0,82	6,18	1,1	0,94	0,8	45	0,85	0,60	0,77	1,00	0,92	0,80	0,87	0,88	0,84	0,79	4,00E-15	no
835	ENE	ULS	240	1,75	14,5	13,18	271,29	69,71	0,82	6,18	1,1	0,94	0,8	45	0,85	0,60	0,77	1,00	0,92	0,80	0,87	0,88	0,84	0,79	4,80E-13	no
835	ENE	ULS+CC	240+cc	1,88	14,5	13,18	271,29	72,31	1,18	5,82	1,1	0,94	0,8	45	0,85	0,60	0,76	1,00	0,91	0,79	0,87	0,88	0,84	0,79	2,66E-11	no
835	E	ELS	50	1,95	11,9	10,82	182,72	68,31	0,82	6,18	1,1	0,94	0,8	45	0,85	0,60	0,77	1,00	0,92	0,80	0,87	0,88	0,84	0,79	2,64E-11	no
835	E	ULS	240	2,06	13,1	11,91	221,44	68,31	0,82	6,18	1,1	0,94	0,8	45	0,85	0,60	0,77	1,00	0,92	0,80	0,87	0,88	0,84	0,79	1,54E-10	no
835	E	ULS+CC	240+cc	2,25	13,1	11,91	221,44	70,71	1,18	5,82	1,1	0,94	0,8	45	0,85	0,60	0,77	1,00	0,91	0,79	0,87	0,88	0,84	0,79	6,27E-09	no
835	ESE	ELS	50	2,05	10,8	9,82	150,51	65,21	0,82	6,18	1,1	0,94	0,8	45	0,85	0,60	0,78	1,00	0,92	0,80	0,87	0,88	0,84	0,79	1,89E-10	no
835	ESE	ULS	240	2,17	11,9	10,82	182,72	65,01	0,82	6,18	1,1	0,94	0,8	45	0,85	0,60	0,79	1,00	0,92	0,80	0,87	0,88	0,84	0,79	1,05E-09	no
835	ESE	ULS+CC	240+cc	2,36	11,9	10,82	182,72	67,21	1,18	5,82	1,1	0,94	0,8	45	0,85	0,60	0,78	1,00	0,91	0,79	0,87	0,88	0,84	0,79	2,94E-08	no
835	SE	ELS	50	2,11	9,8	8,91	123,92	60,61	0,82	6,18	1,1	0,94	0,8	45	0,85	0,60	0,80	1,00	0,92	0,80	0,87	0,88	0,84	0,79	7,46E-10	no
835	SE	ULS	240	2,26	10,8	9,82	150,51	60,31	0,82	6,18	1,1	0,94	0,8	45	0,85	0,60	0,80	1,00	0,92	0,80	0,87	0,88	0,84	0,79	5,23E-09	no
835	SE	ULS+CC	240+cc	2,44	10,8	9,82	150,51	62,31	1,18	5,82	1,1	0,94	0,8	45	0,85	0,60	0,79	1,00	0,91	0,79	0,87	0,88	0,84	0,79	9,98E-08	no
835	SSE	ELS	50	2,12	8,8	8,00	99,92	53,91	0,82	6,18	1,1	0,94	0,8	45	0,85	0,60	0,82	0,99	0,92	0,79	0,87	0,88	0,84	0,79	1,72E-09	no
835	SSE	ULS	240	2,3	10,3	9,36	136,89	53,91	0,82	6,18	1,1	0,94	0,8	45	0,85	0,60	0,82	1,00	0,92	0,80	0,87	0,88	0,84	0,79	1,53E-08	no
835	SSE	ULS+CC	240+cc	2,44	9,8	8,91	123,92	55,61	1,18	5,82	1,1	0,94	0,8	45	0,85	0,60	0,82	1,00	0,91	0,79	0,87	0,88	0,84	0,79	1,74E-07	no
835	S	ELS	50	2,08	8,8	8,00	99,92	46,91	0,82	6,18	1,1	0,94	0,8	45	0,85	0,60	0,85	0,99	0,92	0,79	0,87	0,88	0,84	0,79	2,10E-09	no
835	S	ULS	240	2,33	9,8	8,91	123,92	47,41	0,82	6,18	1,1	0,94	0,8	45	0,85	0,60	0,84	1,00	0,92	0,80	0,87	0,88	0,84	0,79	3,76E-08	no
835	S	ULS+CC	240+cc	2,37	9,8	8,91	123,92	48,41	1,18	5,82	1,1	0,94	0,8	45	0,85	0,60	0,84	1,00	0,91	0,79	0,87	0,88	0,84	0,79	1,65E-07	no
835	SSW	ELS	50	2,68	10,8	9,82	150,51	42,61	0,82	6,18	1,1	0,94	0,8	45	0,85	0,60	0,86	1,00	0,92	0,80	0,87	0,88	0,84	0,79	1,17E-06	no
835	SSW	ULS	240	2,88	10,8	9,82	150,51	42,91	0,82	6,18	1,1	0,94	0,8	45	0,85	0,60	0,86	1,00	0,92	0,80	0,87	0,88	0,84	0,79	4,46E-06	no
835	SSW	ULS+CC	240+cc	3,02	10,8	9,82	150,51	43,61	1,18	5,82	1,1	0,94	0,8	45	0,85	0,60	0,86	1,00	0,91	0,79	0,87	0,88	0,84	0,79	2,26E-05	no
835	SW	ELS	50	2,02	8,8	8,00	99,92	37,91	0,82	6,18	1,1	0,94	0,8	45	0,85	0,60	0,87	0,99	0,92	0,79	0,87	0,88	0,84	0,79	2,30E-09	no
835	SW	ULS	240	2,43	9,8	8,91	123,92	38,31	0,82	6,18	1,1	0,94	0,8	45	0,85	0,60	0,87	1,00	0,92	0,80	0,87	0,88	0,84	0,79	2,07E-07	no
835	SW	ULS+CC	240+cc	2,48	9,8	8,91	123,92	38,81	1,18	5,82	1,1	0,94	0,8	45	0,85	0,60	0,87	1,00	0,91	0,79	0,87	0,88	0,84	0,79	8,79E-07	no
840	NE	ELS	50	0,52	10,8	9,82	150,51	74,01	0,82	6,18	1,1	0,94	0,8	45	0,85	0,60	0,76	1,00	0,92	0,80	0,87	0,88	0,84	0,79	2,88E-62	no
840	NE	ULS	240	0,8	13,1	11,91	221,44	72,71	0,82	6,18	1,1	0,94	0,8	45	0,85	0,60	0,76	1,00	0,92	0,80	0,87	0,88	0,84	0,79	1,10E-35	no
840	NE	ULS+CC	240+cc	0,79	13,1	11,91	221,44	75,01	1,18	5,82	1,1	0,94	0,8	45	0,85	0,60	0,75	1,00	0,91	0,79	0,87	0,88	0,84	0,79	2,73E-34	no
840	ENE	ELS	50	1,49	13,1	11,91	221,44	71,11	0,82	6,18	1,1	0,94	0,8	45	0,85	0,60	0,77	1,00	0,92	0,80	0,87	0,88	0,84	0,79	4,12E-16	no
840	ENE	ULS	240	1,67	14,5	13,18	271,29	70,71	0,82	6,18	1,1	0,94	0,8	45	0,85	0,60	0,77	1,00	0,92	0,80	0,87	0,88	0,84	0,79	6,51E-14	no
840	ENE	ULS+CC	240+cc	1,8	14,5	13,18	271,29	73,11	1,18	5,82	1,1	0,94	0,8	45	0,85	0,60	0,76	1,00	0,91	0,79	0,87	0,88	0,84	0,79	5,43E-12	no
840	E	ELS	50	1,87	11,9	10,82	182,72	69,31	0,82	6,18	1,1	0,94	0,8	45	0,85	0,60	0,77	1,00	0,92	0,80	0,87	0,88	0,84	0,79	5,54E-12	no
840	E	ULS	240	1,99	13,1	11,91	221,44	69,31	0,82	6,18	1,1	0,94	0,8	45	0,85	0,60	0,77	1,00	0,92	0,80	0,87	0,88	0,84	0,79	4,56E-11	no
840	E	ULS+CC	240+cc	2,17	13,1	11,91	221,44	71,41	1,18	5,82	1,1	0,94	0,8	45	0,85	0,60	0,76	1,00	0,91	0,79	0,87	0,88	0,84	0,79	2,20E-09	no
840	ESE	ELS	50	1,99	10,8	9,82	150,51	66,31	0,82	6,18	1,1	0,94	0,8	45	0,85	0,60	0,78	1,00	0,92	0,80	0,87	0,88	0,84	0,79	6,51E-11	no
840	ESE	ULS	240	2,11	11,9	10,82	182,72	66,11	0,82	6,18	1,1	0,94	0,8	45	0,85	0,60	0,78	1,00	0,92	0,80	0,87	0,88	0,84	0,79	4,10E-10	no
840	ESE	ULS+CC	240+cc	2,29	11,9	10,82	182,72	68,11	1,18	5,82	1,1	0,94	0,8	45	0,85	0,60	0,78	1,00	0,91	0,79	0,87	0,88	0,84	0,79	1,28E-08	no
840	SE	ELS	50	2,09	9,8	8,91	123,92	61,91	0,82	6,18	1,1	0,94	0,8	45	0,85	0,60	0,80	1,00	0,92	0,80	0,87	0,88	0,84	0,79	4,88E-10	no
840	SE	ULS	240	2,23	10,8	9,82	150,51	61,71	0,82	6,18	1,1	0,94	0,8	45	0,85	0,60	0,80	1,00	0,92	0,80	0,87	0,88	0,84	0,79	3,16E-09	no
840	SE	ULS+CC	240+cc	2,39	10,8	9,82	150,51	63,41	1,18	5,82	1,1	0,94	0,8	45	0,85	0,60	0,79	1,00	0,91	0,79	0,87	0,88	0,84	0,79	5,61E-08	no
840	SSE	ELS	50	2,11	8,8	8,00	99,92	55,61	0,82	6,18	1,1	0,94	0,8	45	0,85	0,60	0,82	0,99	0,92	0,79	0,87	0,88	0,84	0,79	1,26E-09	no
840	SSE	ULS	240	2,3	10,1	9,18	131,63	55,71	0,82	6,18	1,1	0,94	0,8	45	0,85	0,60	0,82	1,00	0,92	0,80	0,87	0,88	0,84	0,79	1,28E-08	no
840	SSE	ULS+CC	240+cc	2,43	9,8	8,91	123,92	57,11	1,18	5,82	1,1	0,94	0,8	45	0,85	0,60	0,81	1,00	0,91	0,79	0,87	0,88	0,84	0,79	1,40E-07	no
840	S	ELS	50	2,08	8,8	8,00	99,92	48,91	0,82	6,18	1,1	0,94	0,8	45	0,85	0,60	0,84	0,99	0,92	0,79	0,87	0,88	0,84	0,79	1,71E-09	no
840	S	ULS	240	2,33	9,8	8,91	123,92	49,41	0,82	6,18	1,1	0,94	0,8	45	0,85	0,60	0,84	1,00	0,92	0,80	0,87	0,88	0,84	0,79	3,15E-08	no
840	S	ULS+CC	240+cc	2,38	9,8	8,91	123,92	50,31	1,18	5,82	1,1	0,94	0,8	45	0,85	0,60	0,83	1,00	0,91	0,79	0,87	0,88	0,84	0,79	1,56E-07	no
840	SSW	ELS	50	2,68	10,8	9,82	150,51	44,71	0,82	6,18	1,1	0,94	0,8	45	0,85	0,60	0,85	1,00	0,92	0,80	0,87	0,88	0,84	0,79	1,01E-06	no
840	SSW	ULS	240	2,89	10,8	9,82	150,51	44,91	0,82	6,18	1,1	0,94	0,8	45	0,85	0,60	0,85	1,00	0,92	0,80	0,87	0,88	0,84	0,79	4,17E-06	no
840	SSW	ULS+CC	240+cc	3,03	10,8	9,82	150,51	45,51	1,18	5,82	1,1	0,94	0,8	45	0,85	0,60	0,85	1,00	0,91	0,79	0,87	0,88	0,84	0,79	2,14E-05	no
840	SW	ELS	50	2,01	8,8	8,00	99,92	40,01	0,82	6,18	1,1	0,94	0,8	45	0,85	0,60	0,87	0,99	0,92	0,79	0,87	0,88	0,84	0,79	1,63E-09	no
840	SW	ULS	240	2,42	9,8	8,91	123,92	40,41	0,82	6,18	1,1	0,94	0,8	45	0,85	0,60	0,87	1,00	0,92	0,80	0,87	0,88	0,84	0,79	1,61E-07	no
840	SW	ULS+CC	240+cc	2,47	9,8	8,91	123,92	40,81	1,18	5,82	1,1	0,94	0,8	45	0,85	0,60	0,87	1,00	0,91	0,79	0,87	0,88	0,84	0,79	7,04E-07	no
845	NE	ELS	50	0,5	10,8	9,82	150,51	75,01	0,82	6,18	1,1	0,94	0,8	45	0,85	0,60	0,75	1,00	0,92	0,80	0,87	0,88	0,84	0,79	7,93E-66	no
845	NE	ULS	240	0,76	13,1	11,91	221,44	73,71	0,82	6,18	1,1	0,94	0,8	45	0,85	0,60	0,76	1,00	0,92	0,80	0,87	0,88	0,84	0,79	2,70E-38	no
845	NE	ULS+CC	240+cc	0,76	13,1	11,91	221,44	75,81	1,18	5,82	1,1	0,94	0,8	45	0,85	0,60	0,75	1,00	0,91	0,79	0,87	0,88	0,84	0,79	3,57E-36	no
845	ENE	ELS	50	1,43	13,1	11,91	221,44	72,21	0,82	6,18	1,1	0,94	0,8	45	0,85	0,60	0,76	1,00	0,92	0,80	0,87	0,88	0,84	0,79	4,54E-17	no
845	ENE	ULS	240	1,61	14,5	13,18	271,29	71,81	0,82	6,18	1,1	0,94	0,8	45	0,85	0,60	0,76	1,00	0,92	0,80	0,87	0,88	0,84	0,79	1,18E-14	no
845	ENE	ULS+CC	240+cc	1,74	14,5	13,18	271,29	73,91	1,18	5,82	1,1	0,94	0,8	45	0,85	0,60	0,76	1,00	0,91	0,79	0,87	0,88	0,84	0,79	1,44E-12	no
845	E	ELS	50	1,82	11,9	10,82	182,72	70,51	0,82	6,18	1,1	0,94	0,8	45	0,85	0,60	0,77	1,00	0,92	0,80	0,87	0,88	0,84	0,79	1,77E-12	no
845	E	ULS	240	1,92	13,1	11,91	221,44	70,41	0,82	6,18	1,1	0,94	0,8	45	0,85	0,60	0,77	1,00	0,92	0,80	0,87	0,88	0,84	0,79	1,20E-11	no
845	E	ULS+CC	240+cc	2,1	13,1	11,91	221,44	72,41	1,18	5,82	1,1	0,94	0,8	45	0,85	0,60	0,76	1,00	0,91	0,79	0,87	0,88	0,84	0,79	7,81E-10	no
845	ESE	ELS	50	1,95	10,8	9,82	150,51	67,61	0,82	6,18	1,1	0,94	0,8	45	0,85	0,60	0,78	1,00	0,92	0,80	0,87	0,88	0,84	0,79	2,84E-11	no
845	ESE	ULS	240	2,07	11,9	10,82	182,72	67,41	0,82	6,18	1,1	0,94	0,8	45	0,85	0,60	0,78	1,00	0,92	0,80	0,87	0,88	0,84	0,79	1,97E-10	no
845	ESE	ULS+CC	240+cc	2,23	11,9	10,82	182,72	69,11	1,18	5,82	1,1	0,94	0,8	45	0,85	0,60	0,77	1,00	0,91	0,79	0,87	0,88	0,84	0,79	5,81E-09	no
845	SE	ELS	50	2,07	9,8	8,91	123,92	63,31	0,82	6,18	1,1	0,94	0,8	45	0,85	0,60	0,79	1,00	0,92	0,80	0,87	0,88	0,84	0,79	3,11E-10	no
845	SE	ULS	240	2,21	10,8	9,82	150,51	63,21	0,82	6,18	1,1	0,94	0,8	45	0,85	0,60	0,79	1,00	0,92	0,80	0,87	0,88	0,84	0,79	2,10E-09	no
845	SE	ULS+CC	240+cc	2,36	10,8	9,82	150,51	64,61	1,18	5,82	1,1	0,94	0,8	45	0,85	0,60	0,79	1,00	0,91	0,79	0,87	0,88	0,84	0,79	3,72E-08	no
845	SSE	ELS	50	2,11	8,8	8,00	99,92	57,31	0,82	6,18	1,1	0,94	0,8	45	0,85	0,60	0,81	0,99	0,92	0,79	0,87	0,88	0,84	0,79	1,05E-09	no
845	SSE	ULS	240	2,31	9,9	9,00	126,47	57,51	0,82	6,18	1,1	0,94	0,8	45	0,85	0,60	0,81	1,00	0,92	0,80	0,87	0,88	0,84	0,79	1,20E-08	no
845	SSE	ULS+CC	240+cc	2,42	9,8	8,91	123,92	58,61	1,18	5,82	1,1	0,94	0,8	45	0,85	0,60	0,81	1,00	0,91	0,79	0,87	0,88	0,84	0,79	1,13E-07	no
845	S	ELS	50	2,09	8,8	8,00	99,92	50,81	0,82	6,18	1,1	0,94	0,8	45	0,85	0,60	0,83	0,99	0,92	0,79	0,87	0,88	0,84	0,79	1,60E-09	no
845	S	ULS	240	2,34	9,8	8,91	123,92	51,41	0,82	6,18	1,1	0,94	0,8	45	0,85	0,60	0,83	1,00	0,92	0,80	0,87	0,88	0,84	0,79	2,92E-08	no
845	S	ULS+CC	240+cc	2,39	9,8	8,91	123,92	52,21	1,18	5,82	1,1	0,94	0,8	45	0,85	0,60	0,83	1,00	0,91	0,79	0,87	0,88	0,84	0,79	1,46E-07	no
845	SSW	ELS	50	2,69	10,8	9,82	150,51	46,71	0,82	6,18	1,1	0,94	0,8	45	0,85	0,60	0,85	1,00	0,92	0,80	0,87	0,88	0,84	0,79	9,39E-07	no
845	SSW	ULS	240	2,92	10,8	9,82	150,51	46,71	0,82	6,18	1,1	0,94	0,8	45	0,85	0,60	0,85	1,00	0,92	0,80	0,87	0,88	0,84	0,79	4,48E-06	no
845	SSW	ULS+CC	240+cc	3,05	10,8	9,82	150,51	47,31	1,18	5,82	1,1	0,94	0,8	45	0,85	0,60	0,84	1,00	0,91	0,79	0,87	0,88	0,84	0,79	2,15E-05	no
845	SW	ELS	50	2	8,8	8,00	99,92	42,01	0,82	6,18	1,1	0,94	0,8	45	0,85	0,60	0,86	0,99	0,92	0,79	0,87	0,88	0,84	0,79	1,16E-09	no
845	SW	ULS	240	2,42	9,8	8,91	123,92	42,31	0,82	6,18	1,1	0,94	0,8	45	0,85	0,60	0,86	1,00	0,92	0,80	0,87	0,88	0,84	0,79	1,38E-07	no
845	SW	ULS+CC	240+cc	2,47	9,8	8,91	123,92	42,61	1,18	5,82	1,1	0,94	0,8	45	0,85	0,60	0,86	1,00	0,91	0,79	0,87	0,88	0,84	0,79	6,19E-07	no
850	NE	ELS	50	0,48	10,8	9,82	150,51	75,71	0,82	6,18	1,1	0,94	0,8	45	0,85	0,60	0,75	1,00	0,92	0,80	0,87	0,88	0,84	0,79	1,27E-69	no
850	NE	ULS	240	0,74	13,1	11,91	221,44	74,51	0,82	6,18	1,1	0,94	0,8	45	0,85	0,60	0,75	1,00	0,92	0,80	0,87	0,88	0,84	0,79	8,67E-40	no
850	NE	ULS+CC	240+cc	0,74	13,1	11,91	221,44	76,51	1,18	5,82	1,1	0,94	0,8	45	0,85	0,60	0,75	1,00	0,91	0,79	0,87	0,88	0,84	0,79	1,46E-37	no
850	ENE	ELS	50	1,39	13,1	11,91	221,44	73,01	0,82	6,18	1,1	0,94	0,8	45	0,85	0,60	0,76	1,00	0,92	0,80	0,87	0,88	0,84	0,79	9,09E-18	no
850	ENE	ULS	240	1,56	14,5	13,18	271,29	72,71	0,82	6,18	1,1	0,94	0,8	45	0,85	0,60	0,76	1,00	0,92	0,80	0,87	0,88	0,84	0,79	2,52E-15	no
850	ENE	ULS+CC	240+cc	1,68	14,5	13,18	271,29	74,61	1,18	5,82	1,1	0,94	0,8	45	0,85	0,60	0,75	1,00	0,91	0,79	0,87	0,88	0,84	0,79	3,46E-13	no
850	E	ELS	50	1,77	11,9	10,82	182,72	71,31	0,82	6,18	1,1	0,94	0,8	45	0,85	0,60	0,76	1,00	0,92	0,80	0,87	0,88	0,84	0,79	5,56E-13	no
850	E	ULS	240	1,87	13,1	11,91	221,44	71,21	0,82	6,18	1,1	0,94	0,8	45	0,85	0,60	0,77	1,00	0,92	0,80	0,87	0,88	0,84	0,79	4,28E-12	no
850	E	ULS+CC	240+cc	2,04	13,1	11,91	221,44	73,11	1,18	5,82	1,1	0,94	0,8	45	0,85	0,60	0,76	1,00	0,91	0,79	0,87	0,88	0,84	0,79	3,07E-10	no
850	ESE	ELS	50	1,92	10,8	9,82	150,51	68,51	0,82	6,18	1,1	0,94	0,8	45	0,85	0,60	0,77	1,00	0,92	0,80	0,87	0,88	0,84	0,79	1,50E-11	no
850	ESE	ULS	240	2,03	11,9	10,82	182,72	68,31	0,82	6,18	1,1	0,94	0,8	45	0,85	0,60	0,77	1,00	0,92	0,80	0,87	0,88	0,84	0,79	9,63E-11	no
850	ESE	ULS+CC	240+cc	2,19	11,9	10,82	182,72	70,01	1,18	5,82	1,1	0,94	0,8	45	0,85	0,60	0,77	1,00	0,91	0,79	0,87	0,88	0,84	0,79	3,26E-09	no
850	SE	ELS	50	2,05	9,8	8,91	123,92	64,41	0,82	6,18	1,1	0,94	0,8	45	0,85	0,60	0,79	1,00	0,92	0,80	0,87	0,88	0,84	0,79	2,04E-10	no
850	SE	ULS	240	2,19	10,8	9,82	150,51	64,41	0,82	6,18	1,1	0,94	0,8	45	0,85	0,60	0,79	1,00	0,92	0,80	0,87	0,88	0,84	0,79	1,43E-09	no
850	SE	ULS+CC	240+cc	2,33	10,8	9,82	150,51	65,61	1,18	5,82	1,1	0,94	0,8	45	0,85	0,60	0,78	1,00	0,91	0,79	0,87	0,88	0,84	0,79	2,48E-08	no
850	SSE	ELS	50	2,11	8,8	8,00	99,92	58,61	0,82	6,18	1,1	0,94	0,8	45	0,85	0,60	0,81	0,99	0,92	0,79	0,87	0,88	0,84	0,79	9,08E-10	no
850	SSE	ULS	240	2,31	9,8	8,91	123,92	58,81	0,82	6,18	1,1	0,94	0,8	45	0,85	0,60	0,81	1,00	0,92	0,80	0,87	0,88	0,84	0,79	1,05E-08	no
850	SSE	ULS+CC	240+cc	2,42	9,8	8,91	123,92	59,91	1,18	5,82	1,1	0,94	0,8	45	0,85	0,60	0,80	1,00	0,91	0,79	0,87	0,88	0,84	0,79	1,01E-07	no
850	S	ELS	50	2,09	8,8	8,00	99,92	52,31	0,82	6,18	1,1	0,94	0,8	45	0,85	0,60	0,83	0,99	0,92	0,79	0,87	0,88	0,84	0,79	1,37E-09	no
850	S	ULS	240	2,35	9,8	8,91	123,92	52,91	0,82	6,18	1,1	0,94	0,8	45	0,85	0,60	0,83	1,00	0,92	0,80	0,87	0,88	0,84	0,79	2,83E-08	no
850	S	ULS+CC	240+cc	2,4	9,8	8,91	123,92	53,61	1,18	5,82	1,1	0,94	0,8	45	0,85	0,60	0,82	1,00	0,91	0,79	0,87	0,88	0,84	0,79	1,43E-07	no
850	SSW	ELS	50	2,7	10,8	9,82	150,51	48,21	0,82	6,18	1,1	0,94	0,8	45	0,85	0,60	0,84	1,00	0,92	0,80	0,87	0,88	0,84	0,79	9,07E-07	no
850	SSW	ULS	240	2,93	10,8	9,82	150,51	48,31	0,82	6,18	1,1	0,94	0,8	45	0,85	0,60	0,84	1,00	0,92	0,80	0,87	0,88	0,84	0,79	4,30E-06	no
850	SSW	ULS+CC	240+cc	3,06	10,8	9,82	150,51	48,71	1,18	5,82	1,1	0,94	0,8	45	0,85	0,60	0,84	1,00	0,91	0,79	0,87	0,88	0,84	0,79	2,09E-05	no
850	SW	ELS	50	1,99	8,8	8,00	99,92	43,51	0,82	6,18	1,1	0,94	0,8	45	0,85	0,60	0,86	0,99	0,92	0,79	0,87	0,88	0,84	0,79	8,63E-10	no
850	SW	ULS	240	2,42	9,8	8,91	123,92	43,91	0,82	6,18	1,1	0,94	0,8	45	0,85	0,60	0,86	1,00	0,92	0,80	0,87	0,88	0,84	0,79	1,22E-07	no
850	SW	ULS+CC	240+cc	2,45	9,8	8,91	123,92	44,11	1,18	5,82	1,1	0,94	0,8	45	0,85	0,60	0,85	1,00	0,91	0,79	0,87	0,88	0,84	0,79	4,69E-07	no
855	NE	ELS	50	0,46	10,8	9,82	150,51	76,01	0,82	6,18	1,1	0,94	0,8	45	0,85	0,60	0,75	1,00	0,92	0,80	0,87	0,88	0,84	0,79	1,23E-73	no
855	NE	ULS	240	0,71	13,1	11,91	221,44	74,91	0,82	6,18	1,1	0,94	0,8	45	0,85	0,60	0,75	1,00	0,92	0,80	0,87	0,88	0,84	0,79	4,98E-42	no
855	NE	ULS+CC	240+cc	0,71	13,1	11,91	221,44	76,71	1,18	5,82	1,1	0,94	0,8	45	0,85	0,60	0,75	1,00	0,91	0,79	0,87	0,88	0,84	0,79	1,24E-39	no
855	ENE	ELS	50	1,35	13,1	11,91	221,44	73,51	0,82	6,18	1,1	0,94	0,8	45	0,85	0,60	0,76	1,00	0,92	0,80	0,87	0,88	0,84	0,79	1,74E-18	no
855	ENE	ULS	240	1,52	14,5	13,18	271,29	73,11	0,82	6,18	1,1	0,94	0,8	45	0,85	0,60	0,76	1,00	0,92	0,80	0,87	0,88	0,84	0,79	7,18E-16	no
855	ENE	ULS+CC	240+cc	1,64	14,5	13,18	271,29	75,01	1,18	5,82	1,1	0,94	0,8	45	0,85	0,60	0,75	1,00	0,91	0,79	0,87	0,88	0,84	0,79	1,27E-13	no
855	E	ELS	50	1,74	11,9	10,82	182,72	71,81	0,82	6,18	1,1	0,94	0,8	45	0,85	0,60	0,76	1,00	0,92	0,80	0,87	0,88	0,84	0,79	2,67E-13	no
855	E	ULS	240	1,84	13,1	11,91	221,44	71,81	0,82	6,18	1,1	0,94	0,8	45	0,85	0,60	0,76	1,00	0,92	0,80	0,87	0,88	0,84	0,79	2,20E-12	no
855	E	ULS+CC	240+cc	2	13,1	11,91	221,44	73,51	1,18	5,82	1,1	0,94	0,8	45	0,85	0,60	0,76	1,00	0,91	0,79	0,87	0,88	0,84	0,79	1,60E-10	no
855	ESE	ELS	50	1,9	10,8	9,82	150,51	69,21	0,82	6,18	1,1	0,94	0,8	45	0,85	0,60	0,77	1,00	0,92	0,80	0,87	0,88	0,84	0,79	9,55E-12	no
855	ESE	ULS	240	2	11,9	10,82	182,72	69,01	0,82	6,18	1,1	0,94	0,8	45	0,85	0,60	0,77	1,00	0,92	0,80	0,87	0,88	0,84	0,79	5,49E-11	no
855	ESE	ULS+CC	240+cc	2,15	11,9	10,82	182,72	70,51	1,18	5,82	1,1	0,94	0,8	45	0,85	0,60	0,77	1,00	0,91	0,79	0,87	0,88	0,84	0,79	1,86E-09	no
855	SE	ELS	50	2,05	9,8	8,91	123,92	65,21	0,82	6,18	1,1	0,94	0,8	45	0,85	0,60	0,78	1,00	0,92	0,80	0,87	0,88	0,84	0,79	1,85E-10	no
855	SE	ULS	240	2,19	10,8	9,82	150,51	65,11	0,82	6,18	1,1	0,94	0,8	45	0,85	0,60	0,79	1,00	0,92	0,80	0,87	0,88	0,84	0,79	1,32E-09	no

GEOMETRIA

Rc (m)
7
Gc (m)
1,1
hwall (m)
0,94
hn (m)
0,8
ε (°)
45
NOMBRE DE CASOS EN ELS
0
NOMBRE DE CASOS EN ELU
0
NOMBRE DE CASOS EN ELU+CC
0

855	SE	ULS+CC	240+cc	2,32	10,8	9,82	150,51	66,31	1,18	5,82	1,1	0,94	0,8	45	0,85	0,60	0,78	1,00	0,91	0,79	0,87	0,88	0,84	0,79	2,08E-08	no
855	SSE	ELS	50	2,12	8,8	8,00	99,92	59,61	0,82	6,18	1,1	0,94	0,8	45	0,85	0,60	0,80	0,99	0,92	0,79	0,87	0,88	0,84	0,79	9,30E-10	no
855	SSE	ULS	240	2,32	9,8	8,91	123,92	59,81	0,82	6,18	1,1	0,94	0,8	45	0,85	0,60	0,80	1,00	0,92	0,80	0,87	0,88	0,84	0,79	1,07E-08	no
855	SSE	ULS+CC	240+cc	2,43	9,8	8,91	123,92	60,71	1,18	5,82	1,1	0,94	0,8	45	0,85	0,60	0,80	1,00	0,91	0,79	0,87	0,88	0,84	0,79	1,03E-07	no
855	S	ELS	50	2,09	8,8	8,00	99,92	53,41	0,82	6,18	1,1	0,94	0,8	45	0,85	0,60	0,82	0,99	0,92	0,79	0,87	0,88	0,84	0,79	1,22E-09	no
855	S	ULS	240	2,36	9,8	8,91	123,92	54,11	0,82	6,18	1,1	0,94	0,8	45	0,85	0,60	0,82	1,00	0,92	0,80	0,87	0,88	0,84	0,79	2,81E-08	no
855	S	ULS+CC	240+cc	2,4	9,8	8,91	123,92	54,81	1,18	5,82	1,1	0,94	0,8	45	0,85	0,60	0,82	1,00	0,91	0,79	0,87	0,88	0,84	0,79	1,29E-07	no
855	SSW	ELS	50	2,69	10,8	9,82	150,51	49,51	0,82	6,18	1,1	0,94	0,8	45	0,85	0,60	0,84	1,00	0,92	0,80	0,87	0,88	0,84	0,79	7,65E-07	no
855	SSW	ULS	240	2,93	10,8	9,82	150,51	49,41	0,82	6,18	1,1	0,94	0,8	45	0,85	0,60	0,84	1,00	0,92	0,80	0,87	0,88	0,84	0,79	4,00E-06	no
855	SSW	ULS+CC	240+cc	3,05	10,8	9,82	150,51	49,81	1,18	5,82	1,1	0,94	0,8	45	0,85	0,60	0,84	1,00	0,91	0,79	0,87	0,88	0,84	0,79	1,86E-05	no
855	SW	ELS	50	1,96	8,8	8,00	99,92	44,81	0,82	6,18	1,1	0,94	0,8	45	0,85	0,60	0,85	0,99	0,92	0,79	0,87	0,88	0,84	0,79	4,85E-10	no
855	SW	ULS	240	2,39	9,8	8,91	123,92	45,11	0,82	6,18	1,1	0,94	0,8	45	0,85	0,60	0,85	1,00	0,92	0,80	0,87	0,88	0,84	0,79	8,30E-08	no
855	SW	ULS+CC	240+cc	2,42	9,8	8,91	123,92	45,31	1,18	5,82	1,1	0,94	0,8	45	0,85	0,60	0,85	1,00	0,91	0,79	0,87	0,88	0,84	0,79	3,31E-07	no
860	NE	ELS	50	0,45	10,8	9,82	150,51	75,61	0,82	6,18	1,1	0,94	0,8	45	0,85	0,60	0,75	1,00	0,92	0,80	0,87	0,88	0,84	0,79	1,44E-75	no
860	NE	ULS	240	0,69	13,1	11,91	221,44	74,51	0,82	6,18	1,1	0,94	0,8	45	0,85	0,60	0,75	1,00	0,92	0,80	0,87	0,88	0,84	0,79	1,73E-43	no
860	NE	ULS+CC	240+cc	0,69	13,1	11,91	221,44	76,31	1,18	5,82	1,1	0,94	0,8	45	0,85	0,60	0,75	1,00	0,91	0,79	0,87	0,88	0,84	0,79	5,27E-41	no
860	ENE	ELS	50	1,32	13,1	11,91	221,44	73,21	0,82	6,18	1,1	0,94	0,8	45	0,85	0,60	0,76	1,00	0,92	0,80	0,87	0,88	0,84	0,79	5,49E-19	no
860	ENE	ULS	240	1,48	14,5	13,18	271,29	72,91	0,82	6,18	1,1	0,94	0,8	45	0,85	0,60	0,76	1,00	0,92	0,80	0,87	0,88	0,84	0,79	2,14E-16	no
860	ENE	ULS+CC	240+cc	1,6	14,5	13,18	271,29	74,61	1,18	5,82	1,1	0,94	0,8	45	0,85	0,60	0,75	1,00	0,91	0,79	0,87	0,88	0,84	0,79	5,02E-14	no
860	E	ELS	50	1,69	11,9	10,82	182,72	71,61	0,82	6,18	1,1	0,94	0,8	45	0,85	0,60	0,76	1,00	0,92	0,80	0,87	0,88	0,84	0,79	8,73E-14	no
860	E	ULS	240	1,8	13,1	11,91	221,44	71,51	0,82	6,18	1,1	0,94	0,8	45	0,85	0,60	0,76	1,00	0,92	0,80	0,87	0,88	0,84	0,79	1,03E-12	no
860	E	ULS+CC	240+cc	1,95	13,1	11,91	221,44	73,21	1,18	5,82	1,1	0,94	0,8	45	0,85	0,60	0,76	1,00	0,91	0,79	0,87	0,88	0,84	0,79	7,56E-11	no
860	ESE	ELS	50	1,86	10,8	9,82	150,51	69,11	0,82	6,18	1,1	0,94	0,8	45	0,85	0,60	0,77	1,00	0,92	0,80	0,87	0,88	0,84	0,79	4,63E-12	no
860	ESE	ULS	240	1,96	11,9	10,82	182,72	68,91	0,82	6,18	1,1	0,94	0,8	45	0,85	0,60	0,77	1,00	0,92	0,80	0,87	0,88	0,84	0,79	2,88E-11	no
860	ESE	ULS+CC	240+cc	2,1	11,9	10,82	182,72	70,41	1,18	5,82	1,1	0,94	0,8	45	0,85	0,60	0,77	1,00	0,91	0,79	0,87	0,88	0,84	0,79	9,74E-10	no
860	SE	ELS	50	2,02	9,8	8,91	123,92	65,31	0,82	6,18	1,1	0,94	0,8	45	0,85	0,60	0,78	1,00	0,92	0,80	0,87	0,88	0,84	0,79	1,16E-10	no
860	SE	ULS	240	2,16	10,8	9,82	150,51	65,21	0,82	6,18	1,1	0,94	0,8	45	0,85	0,60	0,78	1,00	0,92	0,80	0,87	0,88	0,84	0,79	8,86E-10	no
860	SE	ULS+CC	240+cc	2,28	10,8	9,82	150,51	66,41	1,18	5,82	1,1	0,94	0,8	45	0,85	0,60	0,78	1,00	0,91	0,79	0,87	0,88	0,84	0,79	1,34E-08	no
860	SSE	ELS	50	2,1	8,8	8,00	99,92	59,81	0,82	6,18	1,1	0,94	0,8	45	0,85	0,60	0,80	0,99	0,92	0,79	0,87	0,88	0,84	0,79	6,93E-10	no
860	SSE	ULS	240	2,3	9,8	8,91	123,92	60,11	0,82	6,18	1,1	0,94	0,8	45	0,85	0,60	0,80	1,00	0,92	0,80	0,87	0,88	0,84	0,79	8,29E-09	no
860	SSE	ULS+CC	240+cc	2,41	9,8	8,91	123,92	61,01	1,18	5,82	1,1	0,94	0,8	45	0,85	0,60	0,80	1,00	0,91	0,79	0,87	0,88	0,84	0,79	8,31E-08	no
860	S	ELS	50	2,07	8,8	8,00	99,92	53,91	0,82	6,18	1,1	0,94	0,8	45	0,85	0,60	0,82	0,99	0,92	0,79	0,87	0,88	0,84	0,79	8,80E-10	no
860	S	ULS	240	2,34	9,8	8,91	123,92	54,61	0,82	6,18	1,1	0,94	0,8	45	0,85	0,60	0,82	1,00	0,92	0,80	0,87	0,88	0,84	0,79	2,18E-08	no
860	S	ULS+CC	240+cc	2,39	9,8	8,91	123,92	55,31	1,18	5,82	1,1	0,94	0,8	45	0,85	0,60	0,82	1,00	0,91	0,79	0,87	0,88	0,84	0,79	1,13E-07	no
860	SSW	ELS	50	2,67	10,8	9,82	150,51	50,11	0,82	6,18	1,1	0,94	0,8	45	0,85	0,60	0,83	1,00	0,92	0,80	0,87	0,88	0,84	0,79	6,28E-07	no
860	SSW	ULS	240	2,9	10,8	9,82	150,51	50,01	0,82	6,18	1,1	0,94	0,8	45	0,85	0,60	0,83	1,00	0,92	0,80	0,87	0,88	0,84	0,79	3,18E-06	no
860	SSW	ULS+CC	240+cc	3,02	10,8	9,82	150,51	50,41	1,18	5,82	1,1	0,94	0,8	45	0,85	0,60	0,83	1,00	0,91	0,79	0,87	0,88	0,84	0,79	1,52E-05	no
860	SW	ELS	50	1,93	8,8	8,00	99,92	45,51	0,82	6,18	1,1	0,94	0,8	45	0,85	0,60	0,85	0,99	0,92	0,79	0,87	0,88	0,84	0,79	2,85E-10	no
860	SW	ULS	240	2,36	9,8	8,91	123,92	45,81	0,82	6,18	1,1	0,94	0,8	45	0,85	0,60	0,85	1,00	0,92	0,80	0,87	0,88	0,84	0,79	5,84E-08	no
860	SW	ULS+CC	240+cc	2,39	9,8	8,91	123,92	46,01	1,18	5,82	1,1	0,94	0,8	45	0,85	0,60	0,85	1,00	0,91	0,79	0,87	0,88	0,84	0,79	2,40E-07	no
865	NE	ELS	50	0,43	10,8	9,82	150,51	75,41	0,82	6,18	1,1	0,94	0,8	45	0,85	0,60	0,75	1,00	0,92	0,80	0,87	0,88	0,84	0,79	5,30E-80	no
865	NE	ULS	240	0,67	13,1	11,91	221,44	74,41	0,82	6,18	1,1	0,94	0,8	45	0,85	0,60	0,75	1,00	0,92	0,80	0,87	0,88	0,84	0,79	4,04E-45	no
865	NE	ULS+CC	240+cc	0,67	13,1	11,91	221,44	76,01	1,18	5,82	1,1	0,94	0,8	45	0,85	0,60	0,75	1,00	0,91	0,79	0,87	0,88	0,84	0,79	1,70E-42	no
865	ENE	ELS	50	1,29	13,1	11,91	221,44	73,01	0,82	6,18	1,1	0,94	0,8	45	0,85	0,60	0,76	1,00	0,92	0,80	0,87	0,88	0,84	0,79	1,59E-19	no
865	ENE	ULS	240	1,45	14,5	13,18	271,29	72,71	0,82	6,18	1,1	0,94	0,8	45	0,85	0,60	0,76	1,00	0,92	0,80	0,87	0,88	0,84	0,79	8,28E-17	no
865	ENE	ULS+CC	240+cc	1,56	14,5	13,18	271,29	74,41	1,18	5,82	1,1	0,94	0,8	45	0,85	0,60	0,75	1,00	0,91	0,79	0,87	0,88	0,84	0,79	1,82E-14	no
865	E	ELS	50	1,66	11,9	10,82	182,72	71,61	0,82	6,18	1,1	0,94	0,8	45	0,85	0,60	0,76	1,00	0,92	0,80	0,87	0,88	0,84	0,79	4,22E-14	no
865	E	ULS	240	1,76	13,1	11,91	221,44	71,51	0,82	6,18	1,1	0,94	0,8	45	0,85	0,60	0,76	1,00	0,92	0,80	0,87	0,88	0,84	0,79	4,43E-13	no
865	E	ULS+CC	240+cc	1,91	13,1	11,91	221,44	73,11	1,18	5,82	1,1	0,94	0,8	45	0,85	0,60	0,76	1,00	0,91	0,79	0,87	0,88	0,84	0,79	3,94E-11	no
865	ESE	ELS	50	1,83	10,8	9,82	150,51	69,11	0,82	6,18	1,1	0,94	0,8	45	0,85	0,60	0,77	1,00	0,92	0,80	0,87	0,88	0,84	0,79	2,60E-12	no
865	ESE	ULS	240	1,93	11,9	10,82	182,72	69,01	0,82	6,18	1,1	0,94	0,8	45	0,85	0,60	0,77	1,00	0,92	0,80	0,87	0,88	0,84	0,79	1,70E-11	no
865	ESE	ULS+CC	240+cc	2,06	11,9	10,82	182,72	70,41	1,18	5,82	1,1	0,94	0,8	45	0,85	0,60	0,77	1,00	0,91	0,79	0,87	0,88	0,84	0,79	5,60E-10	no
865	SE	ELS	50	2	9,8	8,91	123,92	65,51	0,82	6,18	1,1	0,94	0,8	45	0,85	0,60	0,78	1,00	0,92	0,80	0,87	0,88	0,84	0,79	8,26E-11	no
865	SE	ULS	240	2,13	10,8	9,82	150,51	65,41	0,82	6,18	1,1	0,94	0,8	45	0,85	0,60	0,78	1,00	0,92	0,80	0,87	0,88	0,84	0,79	5,78E-10	no
865	SE	ULS+CC	240+cc	2,25	10,8	9,82	150,51	66,51	1,18	5,82	1,1	0,94	0,8	45	0,85	0,60	0,78	1,00	0,91	0,79	0,87	0,88	0,84	0,79	9,46E-09	no
865	SSE	ELS	50	2,08	8,8	8,00	99,92	60,21	0,82	6,18	1,1	0,94	0,8	45	0,85	0,60	0,80	0,99	0,92	0,79	0,87	0,88	0,84	0,79	5,01E-10	no
865	SSE	ULS	240	2,29	9,8	8,91	123,92	60,51	0,82	6,18	1,1	0,94	0,8	45	0,85	0,60	0,80	1,00	0,92	0,80	0,87	0,88	0,84	0,79	7,11E-09	no
865	SSE	ULS+CC	240+cc	2,39	9,8	8,91	123,92	61,41	1,18	5,82	1,1	0,94	0,8	45	0,85	0,60	0,80	1,00	0,91	0,79	0,87	0,88	0,84	0,79	6,61E-08	no
865	S	ELS	50	2,05	8,8	8,00	99,92	54,51	0,82	6,18	1,1	0,94	0,8	45	0,85	0,60	0,82	0,99	0,92	0,79	0,87	0,88	0,84	0,79	6,23E-10	no
865	S	ULS	240	2,32	9,8	8,91	123,92	55,21	0,82	6,18	1,1	0,94	0,8	45	0,85	0,60	0,82	1,00	0,92	0,80	0,87	0,88	0,84	0,79	1,66E-08	no
865	S	ULS+CC	240+cc	2,38	9,8	8,91	123,92	55,81	1,18	5,82	1,1	0,94	0,8	45	0,85	0,60	0,82	1,00	0,91	0,79	0,87	0,88	0,84	0,79	9,82E-08	no
865	SSW	ELS	50	2,65	10,8	9,82	150,51	50,71	0,82	6,18	1,1	0,94	0,8	45	0,85	0,60	0,83	1,00	0,92	0,80	0,87	0,88	0,84	0,79	5,14E-07	no
865	SSW	ULS	240	2,88	10,8	9,82	150,51	50,61	0,82	6,18	1,1	0,94	0,8	45	0,85	0,60	0,83	1,00	0,92	0,80	0,87	0,88	0,84	0,79	2,68E-06	no
865	SSW	ULS+CC	240+cc	3	10,8	9,82	150,51	51,01	1,18	5,82	1,1	0,94	0,8	45	0,85	0,60	0,83	1,00	0,91	0,79	0,87	0,88	0,84	0,79	1,31E-05	no
865	SW	ELS	50	1,91	8,8	8,00	99,92	46,21	0,82	6,18	1,1	0,94	0,8	45	0,85	0,60	0,85	0,99	0,92	0,79	0,87	0,88	0,84	0,79	1,93E-10	no
865	SW	ULS	240	2,34	9,8	8,91	123,92	46,51	0,82	6,18	1,1	0,94	0,8	45	0,85	0,60	0,85	1,00	0,92	0,80	0,87	0,88	0,84	0,79	4,51E-08	no
865	SW	ULS+CC	240+cc	2,37	9,8	8,91	123,92	46,71	1,18	5,82	1,1	0,94	0,8	45	0,85	0,60	0,85	1,00	0,91	0,79	0,87	0,88	0,84	0,79	1,89E-07	no
870	NE	ELS	50	0,42	10,8	9,82	150,51	75,21	0,82	6,18	1,1	0,94	0,8	45	0,85	0,60	0,75	1,00	0,92	0,80	0,87	0,88	0,84	0,79	2,35E-82	no
870	NE	ULS	240	0,65	13,1	11,91	221,44	74,21	0,82	6,18	1,1	0,94	0,8	45	0,85	0,60	0,76	1,00	0,92	0,80	0,87	0,88	0,84	0,79	7,66E-47	no
870	NE	ULS+CC	240+cc	0,65	13,1	11,91	221,44	75,81	1,18	5,82	1,1	0,94	0,8	45	0,85	0,60	0,75	1,00	0,91	0,79	0,87	0,88	0,84	0,79	4,10E-44	no
870	ENE	ELS	50	1,26	13,1	11,91	221,44	72,91	0,82	6,18	1,1	0,94	0,8	45	0,85	0,60	0,76	1,00	0,92	0,80	0,87	0,88	0,84	0,79	4,19E-20	no
870	ENE	ULS	240	1,42	14,5	13,18	271,29	72,61	0,82	6,18	1,1	0,94	0,8	45	0,85	0,60	0,76	1,00	0,92	0,80	0,87	0,88	0,84	0,79	3,00E-17	no
870	ENE	ULS+CC	240+cc	1,53	14,5	13,18	271,29	74,31	1,18	5,82	1,1	0,94	0,8	45	0,85	0,60	0,75	1,00	0,91	0,79	0,87	0,88	0,84	0,79	8,13E-15	no
870	E	ELS	50	1,63	11,9	10,82	182,72	71,51	0,82	6,18	1,1	0,94	0,8	45	0,85	0,60	0,76	1,00	0,92	0,80	0,87	0,88	0,84	0,79	2,01E-14	no
870	E	ULS	240	1,73	13,1	11,91	221,44	71,41	0,82	6,18	1,1	0,94	0,8	45	0,85	0,60	0,76	1,00	0,92	0,80	0,87	0,88	0,84	0,79	2,32E-13	no
870	E	ULS+CC	240+cc	1,87	13,1	11,91	221,44	73,01	1,18	5,82	1,1	0,94	0,8	45	0,85	0,60	0,76	1,00	0,91	0,79	0,87	0,88	0,84	0,79	1,99E-11	no
870	ESE	ELS	50	1,8	10,8	9,82	150,51	69,21	0,82	6,18	1,1	0,94	0,8	45	0,85	0,60	0,77	1,00	0,92	0,80	0,87	0,88	0,84	0,79	1,40E-12	no
870	ESE	ULS	240	1,9	11,9	10,82	182,72	69,01	0,82	6,18	1,1	0,94	0,8	45	0,85	0,60	0,77	1,00	0,92	0,80	0,87	0,88	0,84	0,79	1,00E-11	no
870	ESE	ULS+CC	240+cc	2,02	11,9	10,82	182,72	70,41	1,18	5,82	1,1	0,94	0,8	45	0,85	0,60	0,77	1,00	0,91	0,79	0,87	0,88	0,84	0,79	3,14E-10	no
870	SE	ELS	50	1,98	9,8	8,91	123,92	65,61	0,82	6,18	1,1	0,94	0,8	45	0,85	0,60	0,78	1,00	0,92	0,80	0,87	0,88	0,84	0,79	5,93E-11	no
870	SE	ULS	240	2,11	10,8	9,82	150,51	65,61	0,82	6,18	1,1	0,94	0,8	45	0,85	0,60	0,78	1,00	0,92	0,80	0,87	0,88	0,84	0,79	4,28E-10	no
870	SE	ULS+CC	240+cc	2,22	10,8	9,82	150,51	66,71	1,18	5,82	1,1	0,94	0,8	45	0,85	0,60	0,78	1,00	0,91	0,79	0,87	0,88	0,84	0,79	6,55E-09	no
870	SSE	ELS	50	2,06	8,8	8,00	99,92	60,61	0,82	6,18	1,1	0,94	0,8	45	0,85	0,60	0,80	0,99	0,92	0,79	0,87	0,88	0,84	0,79	3,60E-10	no
870	SSE	ULS	240	2,27	9,8	8,91	123,92	60,91	0,82	6,18	1,1	0,94	0,8	45	0,85	0,60	0,80	1,00	0,92	0,80	0,87	0,88	0,84	0,79	5,42E-09	no
870	SSE	ULS+CC	240+cc	2,37	9,8	8,91	123,92	61,71	1,18	5,82	1,1	0,94	0,8	45	0,85	0,60	0,80	1,00	0,91	0,79	0,87	0,88	0,84	0,79	5,29E-08	no
870	S	ELS	50	2,04	8,8	8,00	99,92	55,01	0,82	6,18	1,1	0,94	0,8	45	0,85	0,60	0,82	0,99	0,92	0,79	0,87	0,88	0,84	0,79	5,11E-10	no
870	S	ULS	240	2,31	9,8	8,91	123,92	55,81	0,82	6,18	1,1	0,94	0,8	45	0,85	0,60	0,82	1,00	0,92	0,80	0,87	0,88	0,84	0,79	1,41E-08	no
870	S	ULS+CC	240+cc	2,37	9,8	8,91	123,92	56,41	1,18	5,82	1,1	0,94	0,8	45	0,85	0,60	0,81	1,00	0,91	0,79	0,87	0,88	0,84	0,79	8,47E-08	no
870	SSW	ELS	50	2,63	10,8	9,82	150,51	51,31	0,82	6,18	1,1	0,94	0,8	45	0,85	0,60	0,83	1,00	0,92	0,80	0,87	0,88	0,84	0,79	4,19E-07	no
870	SSW	ULS	240	2,86	10,8	9,82	150,51	51,11	0,82	6,18	1,1	0,94	0,8	45	0,85	0,60	0,83	1,00	0,92	0,80	0,87	0,88	0,84	0,79	2,27E-06	no
870	SSW	ULS+CC	240+cc	2,98	10,8	9,82	150,51	51,51	1,18	5,82	1,1	0,94	0,8	45	0,85	0,60	0,83	1,00	0,91	0,79	0,87	0,88	0,84	0,79	1,14E-05	no
870	SW	ELS	50	1,89	8,8	8,00	99,92	46,91	0,82	6,18	1,1	0,94	0,8	45	0,85	0,60	0,85	0,99	0,92	0,79	0,87	0,88	0,84	0,79	1,29E-10	no
870	SW	ULS	240	2,32	9,8	8,91	123,92	47,21	0,82	6,18	1,1	0,94	0,8	45	0,85	0,60	0,84	1,00	0,92	0,80	0,87	0,88	0,84	0,79	3,45E-08	no
870	SW	ULS+CC	240+cc	2,35	9,8	8,91	123,92	47,31	1,18	5,82	1,1	0,94	0,8	45	0,85	0,60	0,84	1,00	0,91	0,79	0,87	0,88	0,84	0,79	1,50E-07	no
875	NE	ELS	50	0,41	10,8	9,82	150,51	73,91	0,82	6,18	1,1	0,94	0,8	45	0,85	0,60	0,76	1,00	0,92	0,80	0,87	0,88	0,84	0,79	2,54E-84	no
875	NE	ULS	240	0,64	13,1	11,91	221,44	72,91	0,82	6,18	1,1	0,94	0,8	45	0,85	0,60	0,76	1,00	0,92	0,80	0,87	0,88	0,84	0,79	1,95E-47	no
875	NE	ULS+CC	240+cc	0,63	13,1	11,91	221,44	74,51	1,18	5,82	1,1	0,94	0,8	45	0,85	0,60	0,75	1,00	0,91	0,79	0,87	0,88	0,84	0,79	1,42E-45	no
875	ENE	ELS	50	1,22	13,1	11,91	221,44	71,71	0,82	6,18	1,1	0,94	0,8	45	0,85	0,60	0,76	1,00	0,92	0,80	0,87	0,88	0,84	0,79	8,31E-21	no
875	ENE	ULS	240	1,38	14,5	13,18	271,29	71,51	0,82	6,18	1,1	0,94	0,8	45	0,85	0,60	0,76	1,00	0,92	0,80	0,87	0,88	0,84	0,79	8,86E-18	no
875	ENE	ULS+CC	240+cc	1,48	14,5	13,18	271,29	73,11	1,18	5,82	1,1	0,94	0,8	45	0,85	0,60	0,76	1,00	0,91	0,79	0,87	0,88	0,84	0,79	2,37E-15	no
875	E	ELS	50	1,58	11,9	10,82	182,72	70,41	0,82	6,18	1,1	0,94	0,8	45	0,85	0,60	0,77	1,00	0,92	0,80	0,87	0,88	0,84	0,79	6,47E-15	no
875	E	ULS	240	1,67	13,1	11,91	221,44	70,31	0,82	6,18	1,1	0,94	0,8	45	0,85	0,60	0,77	1,00	0,92	0,80	0,87	0,88	0,84	0,79	6,85E-14	no
875	E	ULS+CC	240+cc	1,81	13,1	11,91	221,44	71,91	1,18	5,82	1,1	0,94	0,8	45	0,85	0,60	0,76	1,00	0,91	0,79	0,87	0,88	0,84	0,79	7,71E-12	no
875	ESE	ELS	50	1,74	10,8	9,82	150,51	68,21	0,82	6,18	1,1	0,94	0,8	45	0,85	0,60	0,77	1,00	0,92	0,80	0,87	0,88	0,84	0,79	4,62E-13	no
875	ESE	ULS	240	1,84	11,9	10,82	182,72	68,11	0,82	6,18	1,1	0,94	0,8	45	0,85	0,60	0,78	1,00	0,92	0,80	0,87	0,88	0,84	0,79	3,73E-12	no
875	ESE	ULS+CC	240+cc	1,97	11,9	10,82	182,72	69,51	1,18	5,82	1,1	0,94	0,8	45	0,85	0,60	0,77	1,00	0,91	0,79	0,87	0,88	0,84	0,79	1,64E-10	no
875	SE	ELS	50	1,92	9,8	8,91	123,92	64,91	0,82	6,18	1,1	0,94	0,8	45	0,85	0,60	0,79	1,00	0,92	0,80	0,87	0,88	0,84	0,79	2,39E-11	no
875	SE	ULS	240	2,05	10,8	9,82	150,51	64,91	0,82	6,18	1,1	0,94	0,8	45	0,85	0,60	0,79	1,00	0,92	0,80	0,87	0,88	0,84	0,79	1,96E-10	no
875	SE	ULS+CC	240+cc	2,16	10,8	9,82	150,51	65,91	1,18	5,82	1,1	0,94	0,8	45	0,85	0,60	0,78	1,00	0,91	0,79	0,87	0,88	0,84	0,79	3,45E-09	no
875	SSE	ELS	50	2,01	8,8	8,00	99,92	60,01	0,82	6,18	1,1	0,94	0,8	45	0,85	0,60	0,80	0,99	0,92	0,79	0,87	0,88	0,84	0,79	1,84E-10	no
875	SSE	ULS	240	2,21	9,8	8,91	123,92	60,41	0,82	6,18	1,1	0,94	0,8	45	0,85	0,60	0,80	1,00	0,92	0,80	0,87	0,88	0,84	0,79	2,79E-09	no
875	SSE	ULS+CC	240+cc	2,31	9,8	8,91	123,92	61,11	1,18	5,82	1,1	0,94	0,8	45	0,85	0,60	0,80	1,00	0,91	0,79	0,87	0,88	0,84	0,79	3,03E-08	no
875	S	ELS	50	2	8,8	8,00	99,92	54,61	0,82	6,18	1,1	0,94	0,8	45	0,85	0,60	0,82	0,99	0,92	0,79	0,87	0,88	0,84	0,79	2,98E-10	no
875	S	ULS	240	2,26	9,8	8,91	123,92	55,41	0,82	6,18	1,1	0,94	0,8	45	0,85	0,60	0,82	1,00	0,92	0,80	0,87	0,88	0,84	0,79	8,39E-09	no
875	S	ULS+CC	240+cc	2,31	9,8	8,91	123,92	56,01	1,18	5,82	1,1	0,94	0,8	45	0,85	0,60	0,82	1,00	0,91	0,79	0,87	0,88	0,84	0,79	4,84E-08	no
875	SSW	ELS	50	2,59	10,8	9,82	150,51	51,21	0,82	6,18	1,1	0,94	0,8	45	0,85	0,60	0,83	1,00	0,92	0,80	0,87	0,88	0,84	0,79	3,05E-07	no
875	SSW	ULS	240	2,82	10,8	9,82	150,51	51,01	0,82	6,18	1,1	0,94	0,8	45	0,85	0,60	0,83	1,00	0,92	0,80	0,87	0,88	0,84	0,79	1,75E-06	no
875	SSW	ULS+CC	240+cc	2,93	10,8	9,82	150,51	51,41	1,18	5,82	1,1	0,94	0,8	45	0,85	0,60	0,83	1,00	0,91	0,79	0,87	0,88	0,84	0,79	8,57E-06	no
875	SW	ELS	50	1,87	8,8	8,00	99,92	46,91	0,82	6,18	1,1	0,94	0,8	45	0,85	0,60	0,85	0,99	0,92	0,79	0,87	0,88	0,84	0,79	9,26E-11	no
875	SW	ULS	240	2,29	9,8	8,91	123,92	47,21	0,82	6,18	1,1	0,94	0,8	45	0,85	0,60	0,84	1,00	0,92	0,80	0,87	0,88	0,84	0,79	2,52E-08	no
875	SW	ULS+CC	240+cc	2,32	9,8	8,91	123,92	47,31	1,18	5,82	1,1	0,94	0,8	45	0,85	0,60	0,84	1,00	0,91	0,79	0,87	0,88	0,84	0,79	1,13E-07	no
880	NE	ELS	50	0,4	10,8	9,82	150,51	72,71	0,82	6,18	1,1	0,94	0,8	45	0,85	0,60	0,76	1,00	0,92	0,80	0,87	0,88	0,84	0,79	1,87E-86	no
880	NE	ULS	240	0,62	13,1	11,91	221,44	71,81	0,82	6,18	1,1	0,94	0,8	45	0,85	0,60	0,76	1,00	0,92	0,80	0,87	0,88	0,84	0,79	4,27E-49	no
880	NE	ULS+CC	240+cc	0,62	13,1	11,91	221,44	73,31	1,18	5,82	1,1	0,94	0,8	45	0,85	0,60	0,76	1,00	0,91	0,79	0,87	0,88	0,84	0,79	3,32E-46	no
880	ENE	ELS	50	1,19	13,1	11,91	221,44	70,71	0,82	6,18	1,1	0,94	0,8	45	0,85	0,60	0,77	1,00	0,92	0,80	0,87	0,88	0,84	0,79	2,34E-21	no
880	ENE	ULS	240	1,34	14,5	13,18	271,29	70,41	0,82	6,18	1,1	0,94	0,8	45	0,85	0,60	0,77	1,00	0,92	0,80	0,87	0,88	0,84	0,79	2,41E-18	no
880	ENE	ULS+CC	240+cc	1,44	14,5	13,18	271,29	72,01	1,18	5,82	1,1	0,94	0,8	45	0,85	0,60	0,76	1,00	0,91	0,79	0,87	0,88	0,84	0,79	8,44E-16	no
880	E	ELS	50	1,54	11,9	10,82	182,72	69,51	0,82	6,18	1,1	0,94	0,8	45	0,85	0,60	0,77	1,00	0,92	0,80	0,87	0,88	0,84	0,79	2,47E-15	no
880	E	ULS	240	1,63	13,1	11,91	221,44	69,41	0,82	6,18	1,1	0,94	0,8	45	0,85	0,60	0,77	1,00	0,92	0,80	0,87	0,88	0,84	0,79	2,95E-14	no
880	E	ULS+CC	240+cc	1,77	13,1	11,91	221,44	70,91	1,18	5,82	1,1	0,94	0,8	45	0,85	0,60	0,77	1,00	0,91	0,79	0,87	0,88	0,84	0,79	4,09E-12	no
880	ESE	ELS	50	1,7	10,8	9,82	150,51	67,41	0,82	6,18	1,1	0,94	0,8	45	0,85	0,60	0,78	1,00	0,92	0,80	0,87	0,88	0,84	0,79	2,14E-13	no
880	ESE	ULS	240	1,79	11,9	10,82	182,72	67,31	0,82	6,18	1,1	0,94	0,8	45	0,85	0,60	0,78	1,00	0,92	0,80	0,87	0,88	0,84	0,79	1,55E-12	no
880	ESE	ULS+CC	240+cc	1,92	11,9	10,82	182,72	68,71	1,18	5,82	1,1	0,94	0,8	45	0,85	0,60	0,77	1,00	0,91	0,79	0,87	0,88	0,84	0,79	8,18E-11	no
880	SE	ELS	50	1,86	9,8	8,91	123,92	64,21	0,82	6,18	1,1	0,94	0,8	45	0,85	0,60	0,79	1,00	0,92	0,80	0,87	0,88	0,84	0,79	9,00E-12	no
880	SE	ULS	240	2	10,8	9,82	150,51	64,31	0,82	6,18	1,1	0,94	0,8	45	0,85	0,60	0,79	1,00	0,92	0,80	0,87	0,88	0,84	0,79	9,82E-11	no
880	SE	ULS+CC	240+cc	2,11	10,8	9,82	150,51	65,31	1,18	5,82	1,1	0,94	0,8	45	0,85	0,60	0,78	1,00	0,91	0,79	0,87	0,88	0,84	0,79	1,95E-09	no
880	SSE	ELS	50	1,96	8,8	8,00	99,92	59,51	0,82	6,18	1,1	0,94	0,8	45	0,85	0,60	0,80	0,99	0,92	0,79	0,87	0,88	0,84	0,79	8,97E-11	no
880	SSE	ULS	240	2,16	9,8	8,91	123,92	59,91	0,82	6,18	1,1	0,94	0,8	45	0,85	0,60	0,80	1,00	0,92	0,80	0,87	0,88	0,84	0,79	1,57E-09	no
880	SSE	ULS+CC	240+cc	2,26	9,8	8,91	123,92	60,71	1,18	5,82	1,1	0,94	0,8	45	0,85	0,60	0,80	1,00	0,91	0,79	0,87	0,88	0,84	0,79	1,85E-08	no
880	S	ELS	50	1,96	8,8	8,00	99,92	54,31	0,82	6,18	1,1	0,94	0,8	45	0,85	0,60	0,82	0,99	0,92	0,79	0,87	0,88	0,84	0,79	1,67E-10	no
880	S	ULS	240	2,22	9,8	8,91	123,92	55,11	0,82	6,18	1,1	0,94	0,8	45	0,85	0,60	0,82	1,00	0,92	0,80	0,87	0,88	0,84	0,79	5,43E-09	no
880	S	ULS+CC	240+cc	2,27	9,8	8,91	123,92	55,61	1,18	5,82	1,1	0,94	0,8	45	0,85	0,60	0,82	1,00	0,91	0,79	0,87	0,88	0,84	0,79	3,31E-08	no
880	SSW	ELS	50	2,55	10,8	9,82	150,51	51,01	0,82	6,18	1,1	0,94	0,8	45	0,85	0,60	0,83	1,00	0,92	0,80	0,87	0,88	0,84	0,79	2,21E-07	no
880	SSW	ULS	240	2,78	10,8	9,82	150,51	50,81	0,82	6,18	1,1	0,94	0,8	45	0,85	0,60	0,83	1,00	0,92	0,80	0,87	0,88	0,84	0,79	1,34E-06	no
880	SSW	ULS+CC	240+cc	2,89	10,8	9,82	150,51	51,21	1,18	5,82	1,1	0,94	0,8	45	0,85	0,60	0,83	1,00	0,91	0,79	0,87	0,88	0,84	0,79	6,83E-06	no
880	SW	ELS	50	1,85	8,8	8,00	99,92	46,91	0,82	6,18	1,1	0,94	0,8	45	0,85	0,60	0,85	0,99	0,92	0,79	0,87	0,88	0,84	0,79	6,60E-11	no
880	SW	ULS	240	2,27	9,8	8,91	123,92	47,21	0,82	6,18	1,1	0,94	0,8	45	0,85	0,60	0,84	1,00	0,92	0,80	0,87	0,88	0,84	0,79	2,03E-08	no
880	SW	ULS+CC	240+cc	2,3	9,8	8,91	123,92	47,31	1,18	5,82	1,1	0,94	0,8	45	0,85	0,60	0,84	1,00	0,91	0,79	0,87	0,88	0,84	0,79	9,26E-08	no
885	NE	ELS	50	0,38	10,8	9,82	150,51	71,61	0,82	6,18	1,1	0,94	0,8	45	0,85	0,60	0,76	1,00	0,92	0,80	0,87	0,88	0,84	0,79	9,15E-92	no
885	NE	ULS	240	0,61	13,1	11,91	221,44	70,81	0,82	6,18	1,1	0,94	0,8	45	0,85	0,60	0,77	1,00	0,92	0,80	0,87	0,88	0,84	0,79	7,50E-50	no
885	NE	ULS+CC	240+cc	0,6	13,1	11,91	221,44	72,21	1,18	5,82	1,1	0,94	0,8	45	0,85	0,60	0,76	1,00	0,91	0,79	0,87	0,88	0,84	0,79	6,97E-48	no
885	ENE	ELS	50	1,15	13,1	11,91	221,44	69,71	0,82	6,18	1,1	0,94	0,8	45	0,85	0,60	0,77	1,00	0,92	0,80	0,87	0,88	0,84	0,79	3,50E-22	no
885	ENE	ULS	240	1,3	14,5	13,18	271,29	69,41	0,82	6,18	1,1	0,94	0,8	45	0,85	0,60	0,77	1,00	0,92	0,80	0,87	0,88	0,84	0,79	5,83E-19	no
885	ENE	ULS+CC	240+cc	1,4	14,5	13,18	271,29	71,01	1,18	5,82	1,1	0,94	0,8	45	0,85	0,60	0,77	1,00	0,91	0,79	0,87	0,88	0,84	0,79	2,76E-16	no
885	E	ELS	50	1,49	11,9	10,82	182,72	68,51	0,82	6,18	1,1	0,94	0,8	45	0,85	0,60	0,77	1,00	0,92	0,80	0,87	0,88	0,84	0,79	6,65E-16	no
885	E	ULS	240	1,58	13,1	11,91	221,44	68,51	0,82	6,18	1,1	0,94	0,8	45	0,85	0,60	0,77	1,00	0,92	0,80	0,87	0,88	0,84	0,79	9,28E-15	no
885	E	ULS+CC	240+cc	1,72	13,1	11,91	221,44	69,91	1,18	5,82	1,1	0,94	0,8	45	0,85	0,60	0,77	1,00	0,91	0,79	0,87	0,88	0,84	0,79	1,70E-12	no
885	ESE	ELS	50	1,65	10,8	9,82	150,51	66,61	0,82	6,18	1,1	0,94	0,8	45	0,85	0,60	0,78	1,00	0,92	0,80	0,87	0,88	0,84	0,79	7,45E-14	no
885	ESE	ULS	240	1,74	11,9	10,82	182,72	66,51	0,82	6,18	1,1	0,94	0,8	45	0,85	0,60	0,78	1,00	0,92	0,80	0,87	0,88	0,84	0,79	6,13E-13	no
885	ESE	ULS+CC	240+cc	1,87	11,9	10,82	182,72	67,91	1,18	5,82	1,1	0,94	0,8	45	0,85	0,60	0,78	1,00	0,91	0,79	0,87	0,88	0,84	0,79	3,91E-11	no
885	SE	ELS	50	1,81	9,8	8,91	123,92	63,61	0,82	6,18	1,1	0,94	0,8	45	0,85	0,60	0,79	1,00	0,92	0,80	0,87	0,88	0,84	0,79	3,78E-12	no
885	SE	ULS	240	1,94	10,8	9,82	150,51	63,61	0,82	6,18	1,1	0,94	0,8	45	0,85	0,60	0,79	1,00	0,92	0,80	0,87	0,88	0,84	0,79	4,07E-11	no
885	SE	ULS+CC	240+cc	2,06	10,8	9,82	150,51	64,71	1,18	5,82	1,1	0,94	0,8	45	0,85	0,60	0,79	1,00	0,91	0,79	0,87	0,88	0,84	0,79	1,06E-09	no
885	SSE	ELS	50	1,92	8,8	8,00	99,92	59,11	0,82	6,18	1,1	0,94	0,8	45	0,85	0,60	0,80	0,99	0,92	0,79	0,87	0,88	0,84	0,79	4,89E-11	no
885	SSE	ULS	240	2,1	9,8	8,91	123,92	59,51	0,82	6,18	1,1	0,94	0,8	45	0,85	0,60	0,80	1,00	0,92	0,80	0,87	0,88	0,84	0,79	7,36E-10	no
885	SSE	ULS+CC	240+cc	2,21	9,8	8,91	123,92	60,21	1,18	5,82	1,1	0,94	0,8	45	0,85	0,60	0,80	1,00	0,91	0,79	0,87	0,88	0,84	0,79	1,11E-08	no
885	S	ELS	50	1,92	8,8	8,00	99,92	54,01	0,82	6,18	1,1	0,94	0,8	45	0,85	0,60	0,82	0,99	0,92	0,79	0,87	0,88	0,84	0,79	9,15E-11	no
885	S	ULS	240	2,17	9,8	8,91	123,92	54,81	0,82	6,18	1,1	0,94	0,8	45	0,85	0,60	0,82	1,00	0,92	0,80	0,87	0,88	0,84	0,79	3,05E-09	no
885	S	ULS+CC	240+cc	2,22	9,8	8,91	123,92	55,31	1,18	5,82	1,1	0,94	0,8	45	0,85	0,60	0,82	1,00	0,91	0,79	0,87	0,88	0,84	0,79	1,98E-08	no
885	SSW	ELS	50	2,51	10,8	9,82	150,51	50,91	0,82	6,18	1,1	0,94	0,8	45	0,85	0,60	0,83	1,00	0,92	0,80	0,87	0,88	0,84	0,79	1,58E-07	no
885	SSW	ULS	240	2,74	10,8	9,82	150,51	50,71	0,82	6,18	1,1	0,94	0,8	45	0,85	0,60	0,83	1,00	0,92	0,80	0,87	0,88	0,84	0,79	1,01E-06	no
885	SSW	ULS+CC	240+cc	2,85	10,8	9,82	150,51	51,11	1,18	5,82	1,1	0,94	0,8	45	0,85	0,60	0,83	1,00	0,91	0,79	0,87	0,88	0,84	0,79	5,37E-06	no
885	SW	ELS	50	1,83	8,8	8,00	99,92	47,01	0,82	6,18	1,1	0,94	0,8	45	0,85	0,60	0,84	0,99	0,92	0,79	0,87	0,88	0,84	0,79	4,61E-11	no
885	SW	ULS	240	2,25	9,8	8,91	123,92	47,31	0,82	6,18	1,1	0,94	0,8	45	0,85	0,60	0,84	1,00	0,92	0,80	0,87	0,88	0,84	0,79	1,62E-08	no
885	SW	ULS+CC	240+cc	2,28	9,8	8,91	123,92	47,41	1,18	5,82	1,1	0,94	0,8	45	0,85	0,60	0,84	1,00	0,91	0,79	0,87	0,88	0,84	0,79	7,52E-08	no